შენობა-ნაგებობის უსაფრთხოების წესებთან შესაბამისობის ანალიზი

გამოყენებული წესები - შენობა-ნაგებობის უსაფრთხოების წესები

ჩამოთვალეთ შენობის დაკავებულებები და აღწერეთ თითოეული გამოყენება
1. საქმიანი ჯგუფი სქ (საოპერატორო; მიწისპირა სართული ±0,00ნიშნულზე)
2. სასაწყობე ჯგუფი სწ-2 (საკომპრესორო და ელექტროოთახი - მიწისპირა სართული ±0,00 ნიშნულზე)
3. სავაჭრო ჯგუფი სვ (სარიგებელი სვეტები - მიწისპირა სართული +0,20 ნიშნულზე)

კონსტრუქციის ტიპი:	
განსაზღვრეთ კონსტრუქციის ტიპი არსებული შენობისთვის: მაგალითი: II-A, II-B, V-A, V-B	
განსაზღვრეთ კონსტრუქციის ტიპი ახალი შენობისთვის: მაგალითი: II-A, II-B, V-A, V-B	V-B (საოპერატორო, საკომპრესორო და ელექტროოთახი, სარიგებელი სვეტების მოედნები - მიწისპირა სართული)
შერეული კონსტრუქციის შემთხვევაში მიუთითეთ ტიპები, რომელიც გამოყენებული იქნება, განსაზღვრეთ ტიპები და მათი მდებარეობა:	

სიმაღლის შეზღუდვები (503)		
დაკავებულობები	დასაშვები სართულიანობა	შემოთავაზებული სართულიანობა
საქმიანი ჯგუფი სქ	2	1 (საოპერატორო, საკომპრესორო და ელექტროოთახი - მიწისპირა სართული ±0,00ნიშნულზე)
სასაწყობე ჯგუფი სწ-2	2	1 (საწვავი სითხის სარიგებელი სვეტის მოედანი - მიწისპირა სართული ±0,00 ნიშნულზე)
სავაჭრო ჯგუფი სვ	1	1 (აირის სარიგებელი სვეტის მოედანი - მიწისპირა სართული +0,20 ნიშნულზე)

	დასაშვები სიმაღლე	შემოთავაზებული სიმაღლე
მაქსიმალური სიმაღლე =	12,2	6,35 (სვ)
მიწის ზემოთ სართულის რაოდენობა =	1	1 (სქ, სწ-2, სვ)

ფართობის შეზღუდვები (503)		
დაკავებულობები	დასაშვები ფართობი (ცხრილი 503)	შემოთავაზებული ფართობი
საქმიანი ჯგუფი სქ	840	35,8
სავსაწყობე ჯგუფი სწ-2	1250	59,3
სავაჭრო ჯგუფი სვ	840	43,3
იატაკის საერთო ფართობი =	103,49	
იატაკების რაოდენობა =	3	
შენობების საერთო ფართობი (ცალკე მდგომი WC-ს ჩათვლით) =	123,6	

გარე კედლის ღიობისადმი მოთხოვნები ცხრილი 705.8-ის მიხედვით					
გარე კედელი	ხანძარსაწინააღმეგო მანძილი (მეტრი)	კედლის ღიობების ფართობი (კედლის %)			
		დასაშვები		გათვალისწინებული	
		დაცული	დაუცველი, სამხეფეების გარეშე	დაცული	დაუცველი, სამხეფეების გარეშე
საოპერატოროს დასავლეთის ფასადი ღერძებში 3-1	3,2	45		3,2	
საოპერატოროს სამხრეთის ფასადი ღერძებში ბ-ა	2,2	25		4,4	
საოპერატოროს აღმოსავლეთის ფასადი ღერძებში 1-3	9-ზე მეტი		შეუზღუდავი		26,9
საოპერატოროს სამხრეთის ფასადი ღერძებში ა-ბ	9-ზე მეტი		შეუზღუდავი		1

შენობა-ნაგებობის უსაფრთხოების წესებთან შესაბამისობის ანალიზი

ხანძრისაგან დაცვის სისტემებისადმი მოთხოვნები (თ. 903.2.7; 903.3.1.1)							
დაკავებულობები/სივრცეები/გასასვლელი საშუალებები	ავტოსაშეფი სისტემა	ალტერნატიული ავტომატური ცეცხლსაქრობი სისტემები	სახანძრო განგაშისა და ცეცხლაღმოჩენი სისტემები	სახანძრო მილდგარების სისტემები	კვამლის საკონტროლო სისტემები	ხელის ცეცხლმაქრები	საავარიო განგაშის სისტემები
საქმიანი სქ			კი			კი	კი
სასაწყობო სწ-2			კი	კი		კი	კი
სავაჭრო ჯგუფი სვ			კი			კი	კი

წყალსადენი სისტემის ფიქსირებული მოწყობილობების რაოდენობა ცხრილი 1602.1-ის მიხედვით																			
სართულები	დაკავებულობები	ფიქსირებული მოწყობილობები																	
		უნიტაზი		ტუალეტის ხელსაბანები		აბაზანა/შხაპი		სასმელი წყლის ფონტანი		სამოსახურეო ნიჟარა		სამზარეულოს ნიჟარა		ავტომატური სარეცხი მანქანის მისაერთებელი					
		მოთხოვნილი	დაყენებული	მოთხოვნილი	დაყენებული	მოთხოვნილი	დაყენებული	მოთხოვნილი	დაყენებული	მოთხოვნილი	დაყენებული	მოთხოვნილი	დაყენებული	მოთხოვნილი	დაყენებული	მოთხოვნილი	დაყენებული	მოთხოვნილი	დაყენებული
მიწისპირა სართული	საქმიანი ჯგუფი სქ, სასაწყობე ჯგუფი სწ-2, სავაჭრო ჯგუფი სვ	3	3	3	3	-	-	1	1	1	1	-	-	-	-				

თითოეული სართულიდან გასასვლელი საშუალება									
სართულები	დაკავებულობა და დაკავებულობის დატვირთვის ჯამური მაჩვენებელი	მოთხოვნილი გასასვლელების/გასასვლელთან მისადგომის რაოდენობა	გათვალისწინებული გასასვლელების/გასასვლელთან მისადგომის რაოდენობა და ტიპი	გასასვლელის საშუალებების სიგანე					
				გზა-კიბეები		დერეფანი.		გასასვლელის გზა-კარი	
				მოთხოვნილი	გათვალისწინებული	მოთხოვნილი	გათვალისწინებული	მოთხოვნილი	გათვალისწინებული
მიწისპირა სართული	საქმიანი სქ (ს.დ.დ. 4)	1	1 გზა-კარი	-	-	-	-	0,82	0,90
მიწისპირა სართული (ელექტროოთახი და საკომრესორო)	სასაწყობე ჯგუფი სწ-2 (ს.დ.დ.1)	1	1 გზა-კარი	-	-	-	-	0,82	2,80
მიწისპირა სართული (სარიგებელი სვეტების მოედნები)	სავაჭრო ჯგუფი სვ (ს.დ.დ.1)	-	-	-	-	-	-	-	-

დირექტორი	გოზალიშვილი		ავტოგაზგასამართი სადგური ქ. თბილისში ჯავახეთის ქუჩაზე ვარკეთილი 3-ის საკად. III მ/რ-ის მოპირდაპირედ.	ფურც. 06/17
არქიტექტორი	მასხულია			
			საპროექტო გეგმა მ. 1:200	შპს "ნეოგაზი"

განმარტებითი ბარათი

წარმოდგენილი პროექტი დაგეგმარებულია თბილისის მერიის მიერ გაცემული მიწის ნაკვეთის გამოყენების პირობების (დადგენილი გაპის ბრძანების ნომერი: 3168461; 3.04.2017 წ) საფუძველზე. საპროექტო ტერიტორია მდებარეობს ქალაქი თბილისი, ჯავახეთის ქუჩაზე ვარკეთილის 3-ის საცხოვრებელი რაიონის III მ/რ-ის მოპირდაპირედ მიმდებარე ტერიტორიაზე და შედგება ერთი საკადასტრო ერთეულისგან - ს/კ 01.19.36.014.008; ნაკვეთის ტიპი: არასასოფლო-სამეურნეო; ფართობი: 1138.0 კვ.მ; მესაკუთრე: შპს „ნეო გაზი“. მიწის ნაკვეთს ჩრდილოეთიდან და აღმოსავლეთითან ესაზღვრება საავტომობილო გზები; სამხრეთიდან და დასავლეთიდან კერძო საკუთრებაში არსებული მიწის ნაკვეთები. საპროექტო ტერიტორია ხასიათდება მარტივი - სწორი რელიეფით, აბსოლტური ნიშნული ზღვის დონიდან 590 მ.

საპროექტო მიწის ნაკვეთზე განთავსებულია არსებული აირგასამართი სადგური, რისი რეკონსტრუქცია უნდა განხორციელდეს წინამდებარე პროექტის შესაბამისად. არსებული საოპერატორო და საკომპრესორო შენობა (ობიექტი 1) ერთსართულიანი მართკუთხა ფორმისაა გაბარიტული ზომები 10,6 მ X 10,4მ. შენობის სტრუქტურული სიმაღლე - 6,10 მ. შენობას უტარდება რეკონსტრუქცია. ტერიტორიაზე არსებულ სარიგებელ სვეტებს ემატება 3 სვეტი (მაქს. სიმაღლე 6,35 მ). ტერიტორიის ჩრდილოეთ ნაწილში ტუალეტი შეიცვლება ახალი ორ ნაკაბინიანი შენობით (3,40 X 2,40 მ) ზომებით, შშმპ მისაწვდომობით (იხ. შნუწ-ის შესაბამისობის გენგეგმა).

პროექტის არქიტექტურული ნაწილი დაგეგმარებულია; 1. საქართველოს მთავრობის 2016 წლის 28 იანვრის №41 დადგენილება, ტექნიკური რეგლამენტი „შენობა-ნაგებობის უსაფრთხოების წესები“-ს; 2. საქართველოს მთავრობის 2017 წლის 6 თებერვლის №63 დადგენილება „მშენებლობის ნებართვის გაცემის წესისა და სანებართვო პირობების შესახებ“ საქართველოს მთავრობის 2009 წლის 24 მარტის №57 დადგენილებაში ცვლილებების შეტანის თაობაზე შესაბამისად.

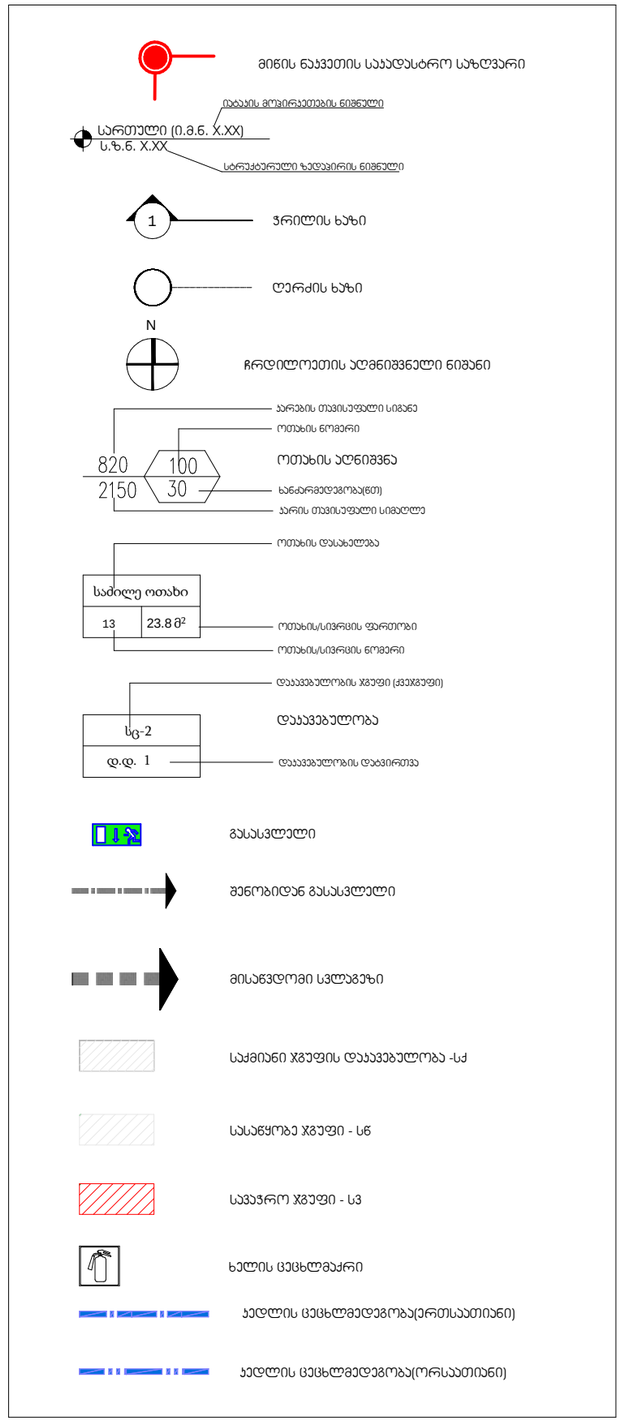

დირექტორი	გოზალიშვილი		ავტოგაზგასამართი სადგური	ფურც.	06/17
არქიტექტორი	მასხულია		ქ. თბილისში ჯავახეთის ქუჩაზე ვარკეთილი 3-ის საცხ. III მ/რ-ის მოპირდაპირედ.	ნეოგაზი	
			განმარტებითი ბარათი;პირობითი აღნიშვნები	შპს "ნეოგაზი"	

არსებული გეგმა მ. 1:200

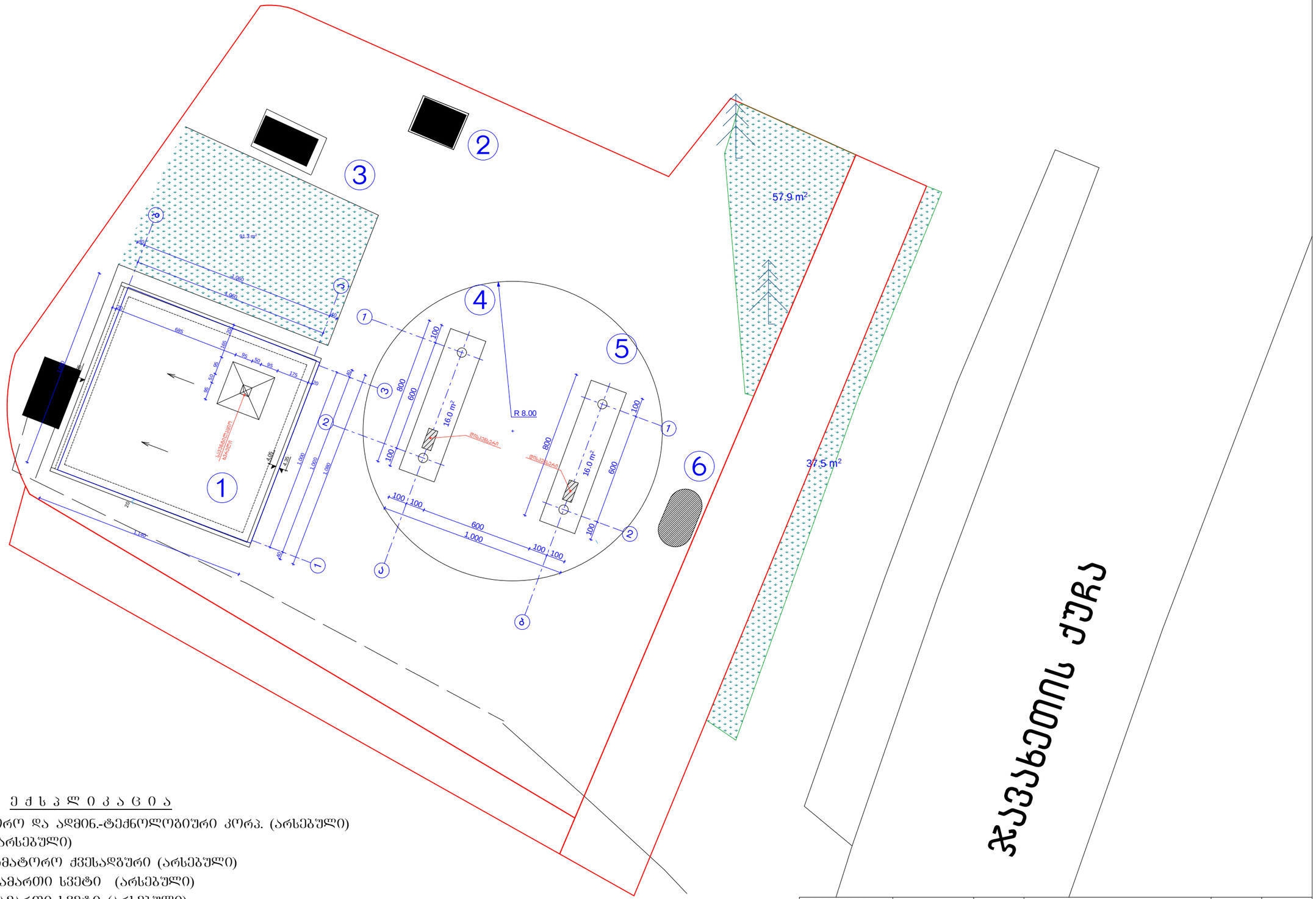

ე ქ ს პ ლ ი კ ა ც ი ა

1. საკომპრესორო და ადმინ.-ტექნოლოგიური კორპ. (არსებული)
2. სანკვანძი (არსებული)
3. სატრანსფორმატორო ქვესადგური (არსებული)
4. ავტომაზასამართი სვეტი (არსებული)
5. ავტომაზასამართი სვეტი (არსებული)
6. დისპენსერის ჯიხური (არსებული)

დირექტორი	გოზალიშვილი		ავტომაზასამართი სადგური ქ. თბილისში ჯავახეთის ქუჩაზე ვარკეთილი 3-ის სახმ. III მ/რ-ის მოპირდაპირედ.	ფურც. 06/17
არქიტექტორი	მასხულია			ნეომაზი
			არსებული გეგმა მ. 1:200	შპს "ნეომაზი"

საპროექტო გეგმა მ. 1:200

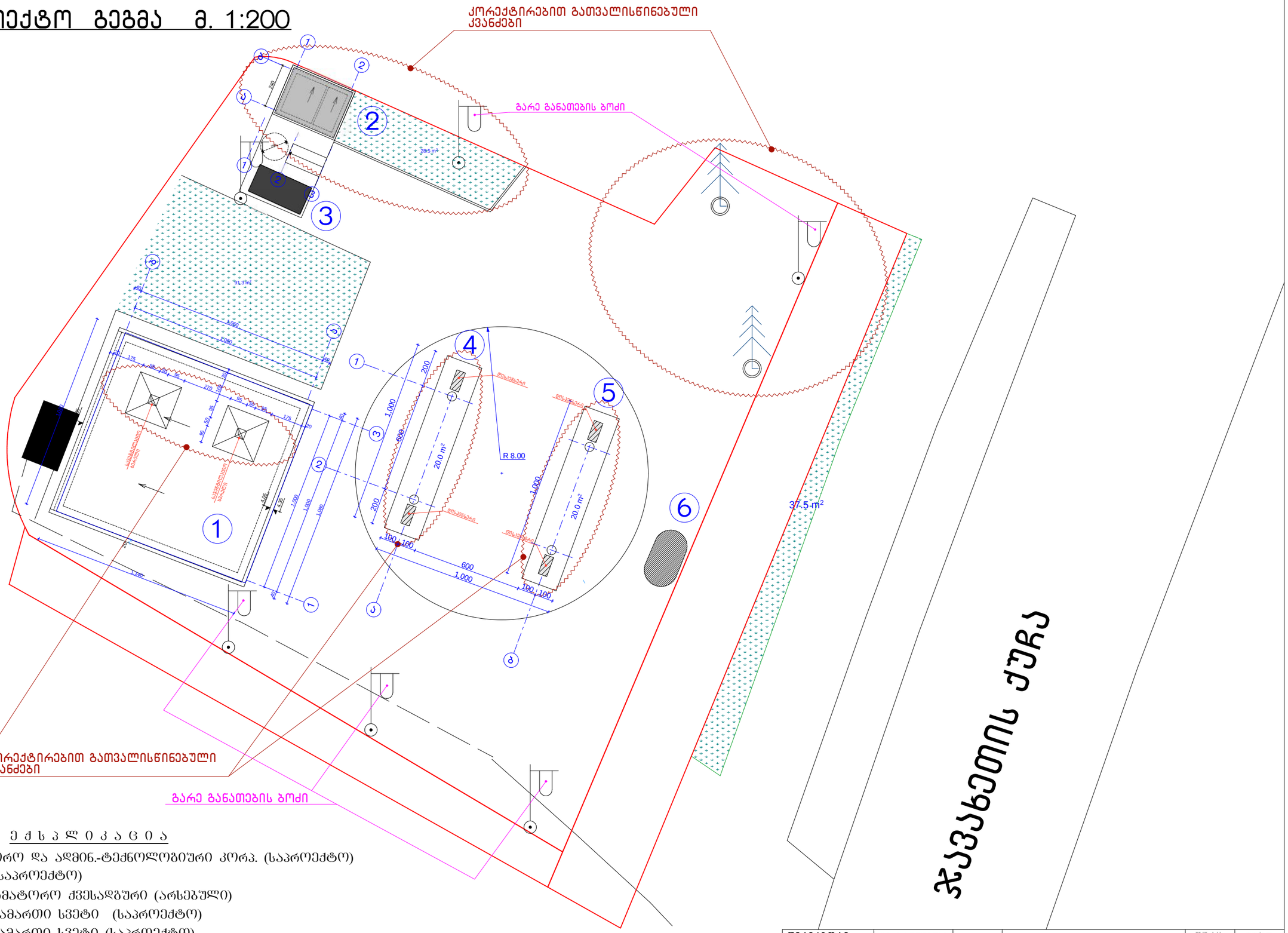

ე ქ ს პ ლ ი კ ა ც ი ა

1. საკომპრესორო და ადმინ.-ტექნოლოგიური კორპ. (საპროექტო)
2. სანკვანძი (საპროექტო)
3. სატრანსფორმატორო ქვესადგური (არსებული)
4. ავტომაზასამართი სვეტი (საპროექტო)
5. ავტომაზასამართი სვეტი (საპროექტო)
6. დისპენსერის ჯიხური (არსებული)

დირექტორი	ჭიაბრიშვილი		ავტომაზასამართი სადგური ქ. თბილისში ჯავახეთის ქუჩაზე ვარკეთილი 3-ის სახლ. III მ/რ-ის მოპირდაპირედ.	ფურც. 03/17
არქიტექტორი	მასხულია			ნეომაზი
			საპროექტო გეგმა მ. 1:200	შპს "ნეომაზი"

საკომპრესორო და ადმინისტრაციულ-ტექნოლოგიური კორპუსი
არსებული გეგმა მ. 1:100

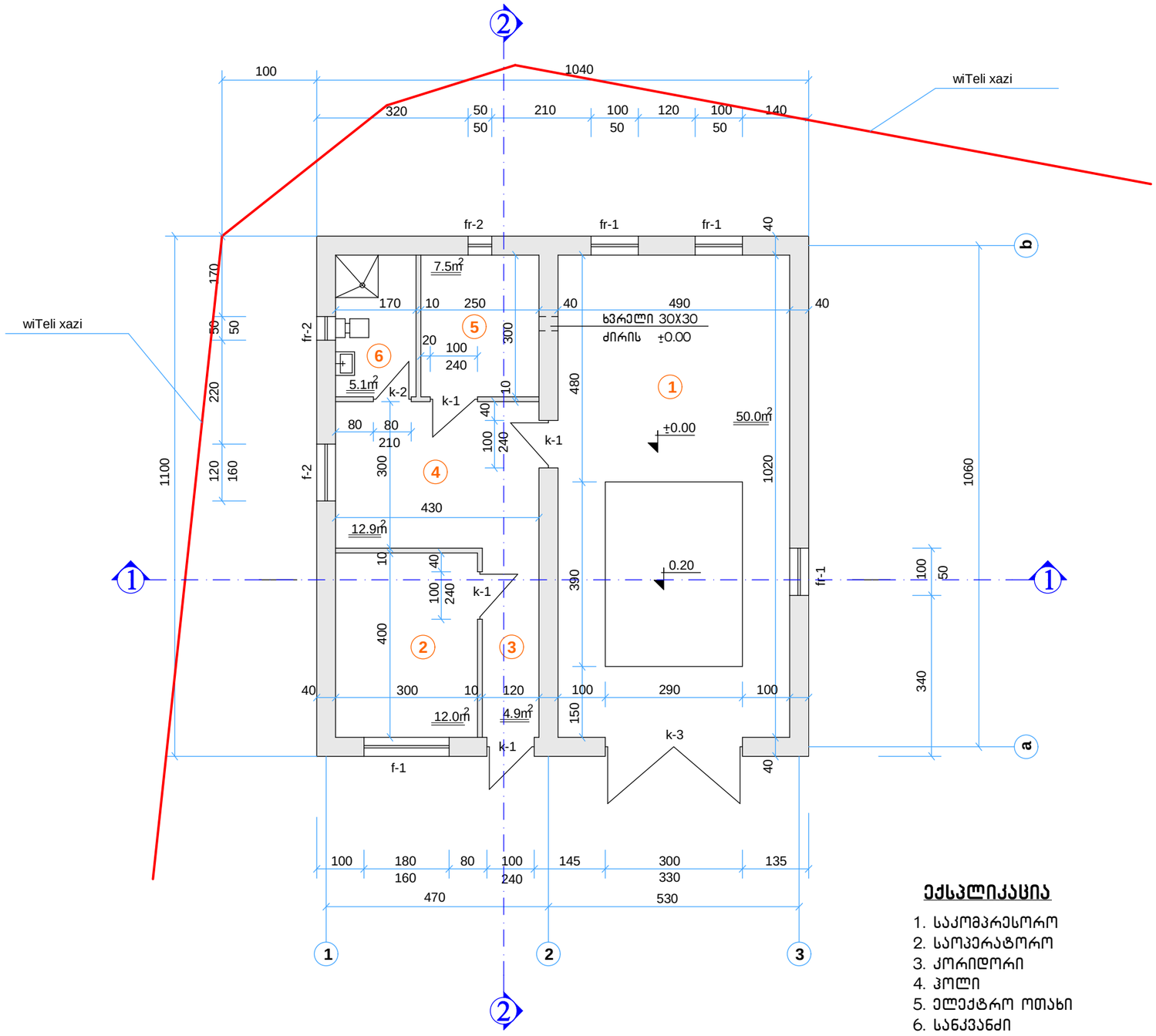

ექსპლიკაცია

1. საკომპრესორო
2. საოპერატორო
3. კორიდორი
4. ჰოლი
5. ელექტრო ოთახი
6. სანქვანძი

შ ე ნ ი შ ვ ნ ე ბ ი

1. ზომები მოცემულია სმ-ში.
2. კედლები აშენდეს წვრილი კემზა ბლოკებით, ხოლო ტიხრები აგურით.
3. კედლები გარედან გაილესოს ცემენტის ხსნარით
4. ფასადები შეიღებოს ფასადის საღებავით თეთრად.
5. წვრილი ბლოკის კედლის წყობაში მათ გადაკვეთაზე უნდა მოეწყოს არმატურის ბადეები კვეთით 1.0სმ ყოველ 600მმ სიმაღლეზე.
6. კარ-ფანჯრები დამზადდეს ლითონის და შეიღებოს სინთეთიკური საღებავით 2-ჯერ.
7. გაინაცვება მოხდეს შენობის სახურავზე მოწყობილი დეფლექტორის საშუალებით.
8. იატაკები მოეწყოს კერამიკული ფილებით.
9. სახურავი გადაიხუროს მოთუთიებული პროფ. ფენილისგან.

ტ ე ქ ნ ი კ ურ-ე კ ო ნ ო მ ი კ ური მ ა ჩ ვ ე ნ ე ბ ლ ე ბ ი

მოშენების ფართი	-	114.4 მ²
სამუშაო ფართი	-	92.4 მ²
სამშენებლო მოცულობა	-	469.0 მ³

დირექტორი	გოზალიშვილი		ავტოგაზგასამართი სადგური ქ. თბილისში ჯავახეთის ქუჩაზე ვარკეთილი 3-ის სასხ. III მ/რ-ის მოპირდაპირედ.	ფურც.	06/17
არქიტექტორი	მასხულია			ნეოგაზი	
			არსებული გეგმა მ. 1:100	შპს "ნეოგაზი"	

საოპერატორო შენობის კედლების ცეცხლმედეგობა მ. 1:100

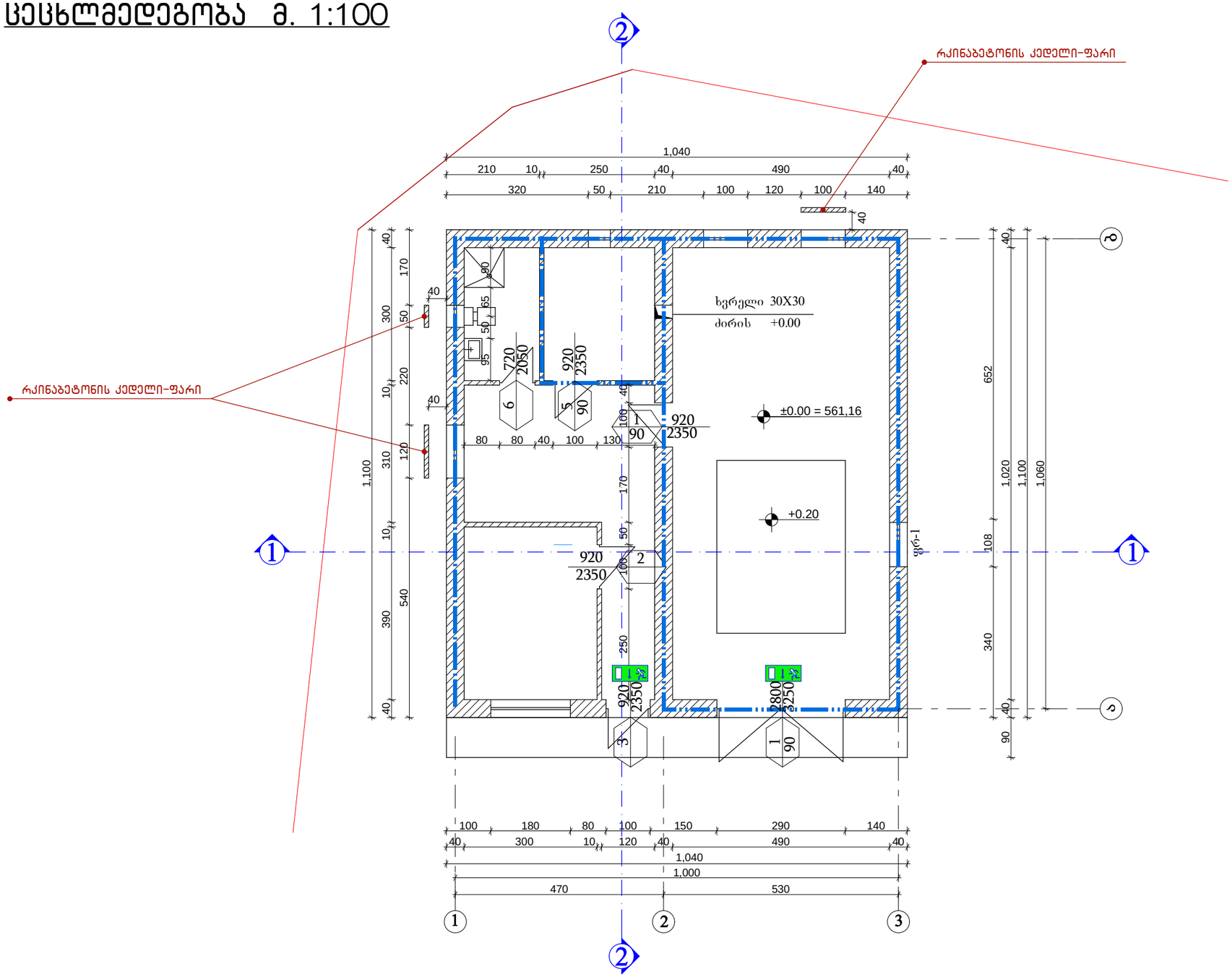

დირექტორი	გოზალიშვილი		ავტოგაზგასამართი სადგური ქ. თბილისში ჯავახეთის ქუჩაზე გარკვეთილი 3-ის საცხ. III მრ-ის მოპირდაპირედ.	ფურც.	06/17
არქიტექტორი	მასხულია			ნეოგაზი	
			საოპერატორო შენობის კედლების ცეცხლმედეგობა მ. 1:100	შპს "ნეოგაზი"	

საკომპრესორო და ადმინისტრაციულ-ტექნოლოგიური კორპუსი
არსებული სახურავის გეგმა მ. 1:100

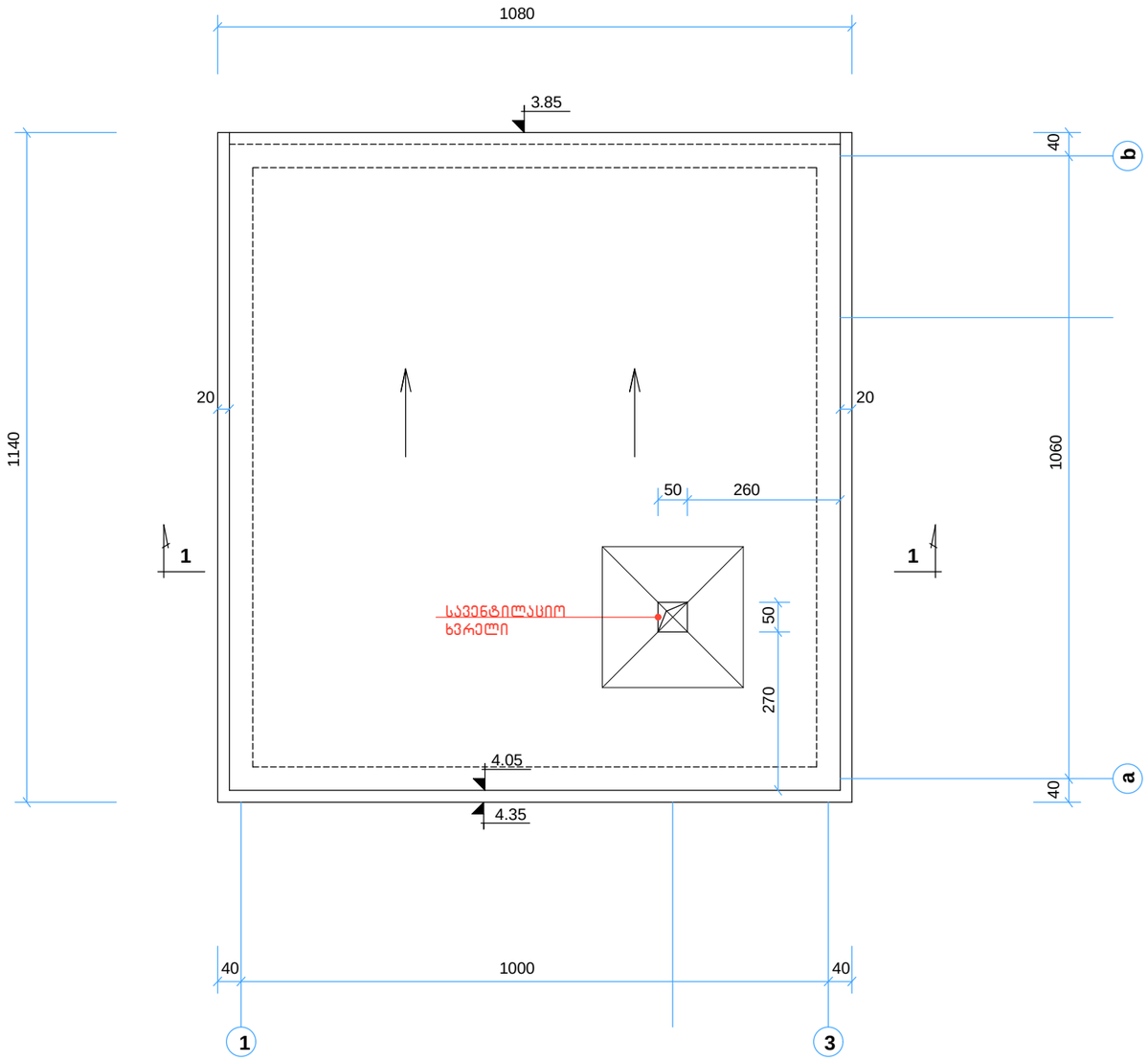

დირექტორი	ჭიაბრიშვილი		ავტოგაზგასამართი სადგური ქ. თბილისში ვაკისახეთის ქუჩაზე ვარკეთილი 3-ის სასხ. III მ/რ-ის მოპირდაპირედ.	ფურც.	03/17
არქიტექტორი	მასხულია			ნეოგაზი	
			არსებული გეგმა მ. 1:100	შპს "ნეოგაზი"	

საკომპრესორო და ადმინისტრაციულ-ტექნოლოგიური კორპუსი
საპროექტო სახურავის გეგმა მ. 1:100

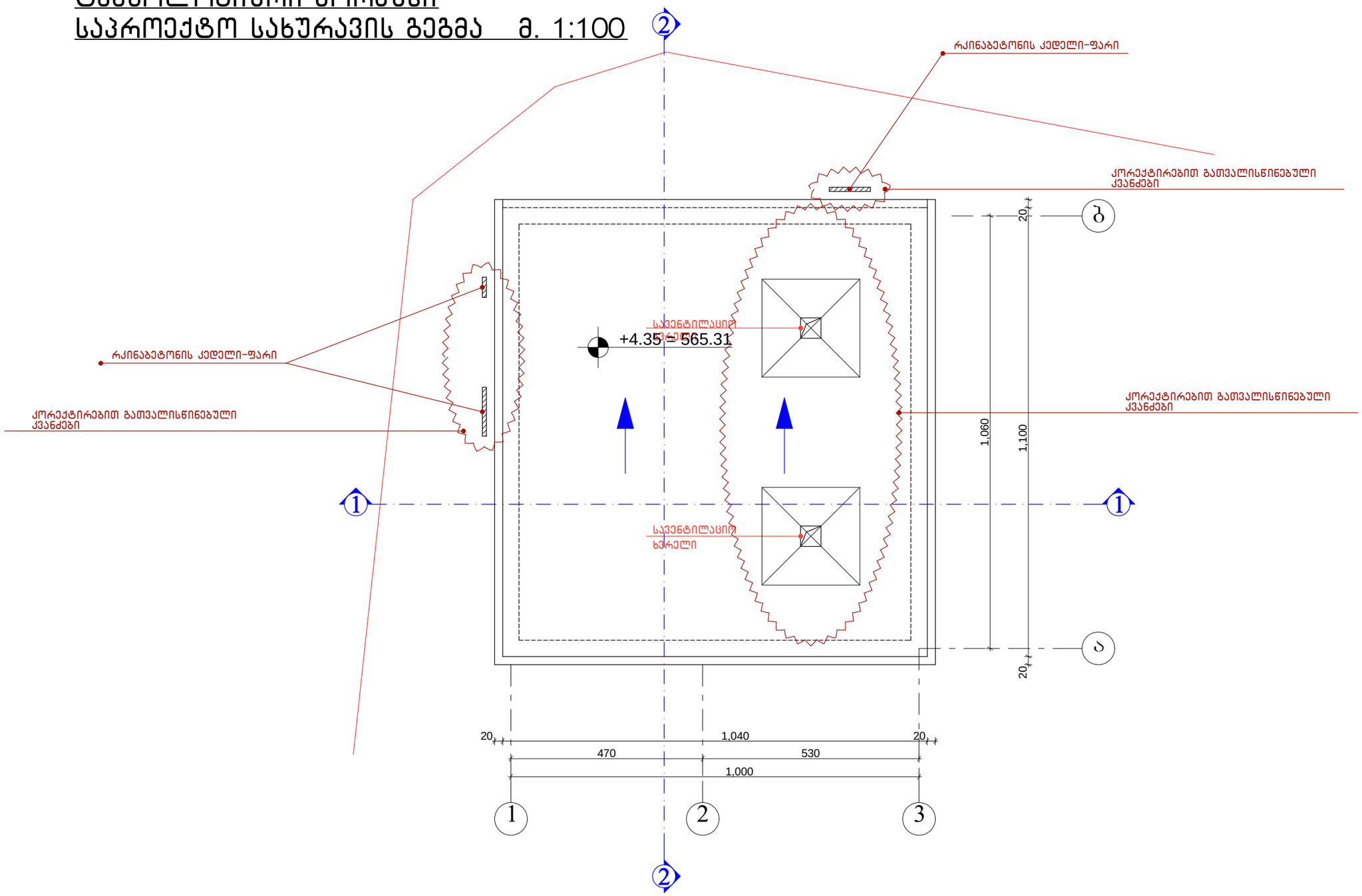

დირექტორი	გოზალიშვილი		ავტოგასამართი სადგური ქ. თბილისში ჯავახეთის ქუჩაზე ვარკეთილი 3-ის საცხ. III მ/რ-ის მიმდებარედ.	ფურც.	06/17
არქიტექტორი	მასხულია			ნეოგაზი	
			საპროექტო გეგმა მ. 1:100	შპს "ნეოგაზი"	

ავტოგაზგასამართი სვეტების არსებული გეგმა მ. 1:100

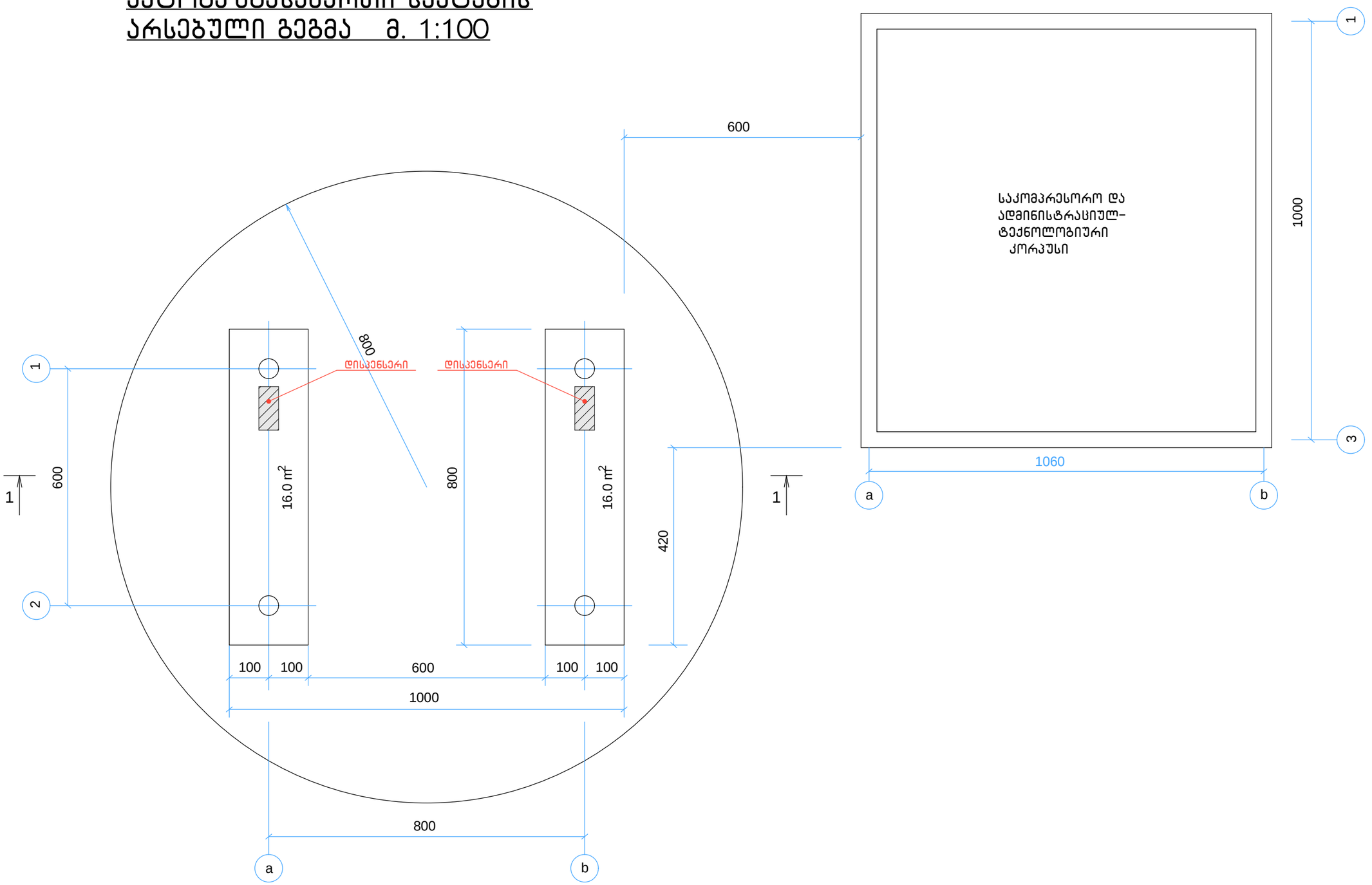

დირექტორი	გოზალიშვილი		ავტოგაზგასამართი სადგური ქ. თბილისში ჯავახეთის ქუჩაზე ვარკეთილი 3-ის სასხ. III მ/რ-ის მოპირდაპირედ.	ფურც.	06/17
არქიტექტორი	მასხულია			ნეოგაზი	
			არსებული გეგმა მ. 1:100	შპს "ნეოგაზი"	

ავტოგაზგასამართი სვეტების საპროექტო გეგმა მ. 1:100

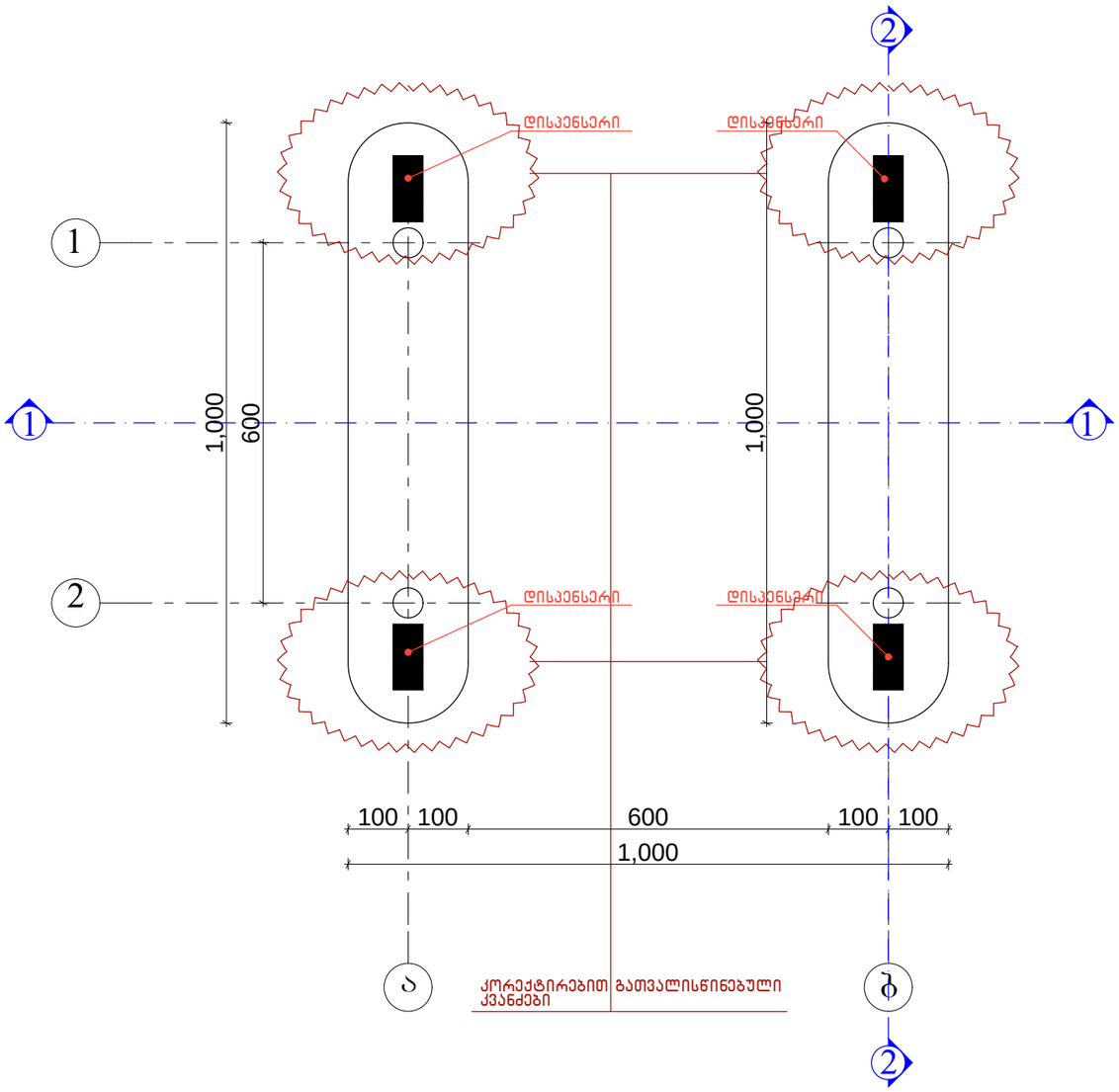

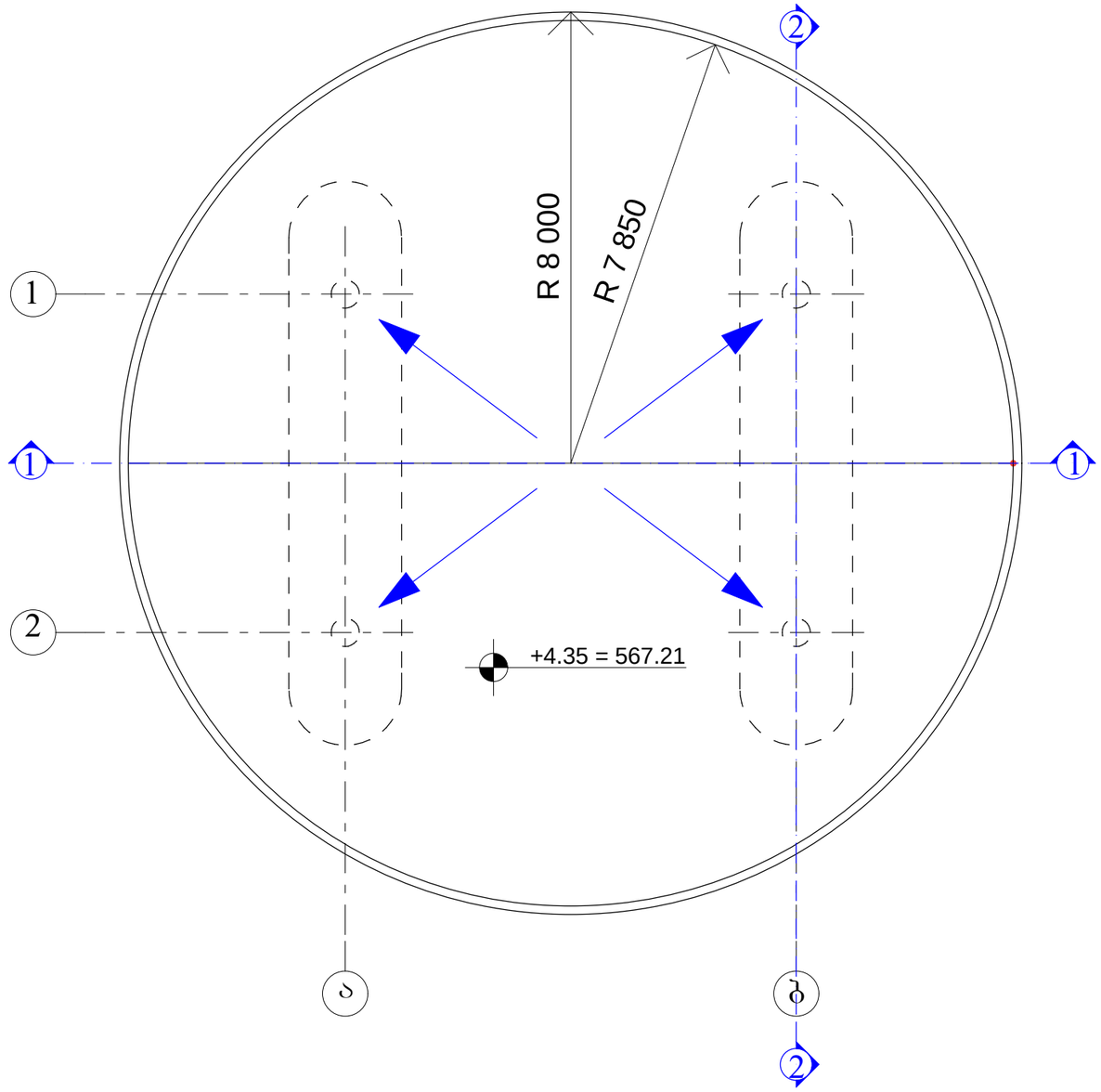

დირექტორი	გოზალიშვილი		ავტოგაზგასამართი სადგური	ფურც.	06/17
არქიტექტორი	მასხულია		ქ. თბილისში ჯავახეთის ქუჩაზე ვარკეთილი 3-ის სანახ. III მ/რ-ის მოპირდაპირედ.	ნეოგაზი	
			ავტოგასამართის გეგმა მ. 1:100	შპს "ნეოგაზი"	

არსებული სანკვანძის გეგმა მ. 1:100

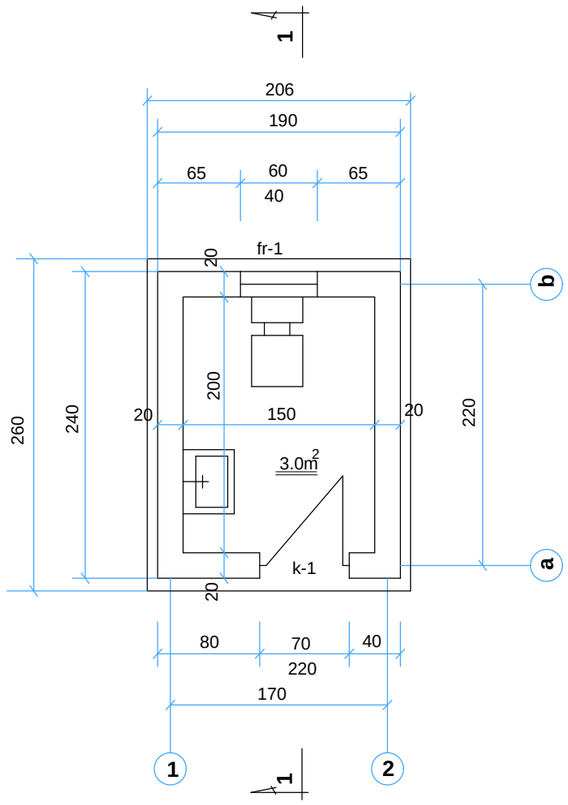

სახურავის გეგმა

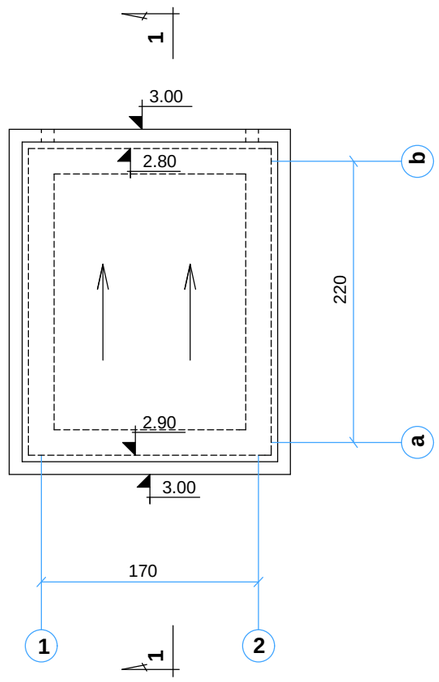

შ ე ნ ი შ ვ ნ ე ბ ი

1. ზომები მოცემულია სმ-ში.
2. კედლები აშენდეს წვრილი კემზა ბლოკებით.
3. კედლები გარედან გაილესოს ცემენტის ხსნარით
4. ფასადები შეიღებოს ფასადის საღებავით თეთრად.
5. წვრილი ბლოკის კედლის წყობაში მათ გადაკვეთაზე უნდა მოეწყოს არმატურის ბადეები კვეთით 1.0სმ ყოველ 600მმ სიმაღლეზე.
6. კარები დამზადდეს ალუმინის, ხოლო ფანჯარა მეტალოპლასტმასის.
7. იატაკი მოეწყოს კერამიკული ფილებით.
8. კედლები შიგნიდან მოპირკეთდეს კაფელით.
9. სახურავი გადაიხუროს მოთუთიებული პროფ. ფენილისგან.

ტ ე ქ ნ ი კ ურ-ე კ ო ნ ო მ ი კ ური მ ა ჩ ვ ე ნ ე ბ ლ ე ბ ი

განაშენიანების ფართი - 5.4 მ²
საერთო ფართი - 3.0 მ²
სამშენებლო მოცულობა - 14.3 მ³

დირექტორი	გოზალიშვილი		ავტოგასამართი სადგური ქ. თბილისში ჯავახეთის ქუჩაზე ვარქეთილი 3-ის სასხ. III მ/რ-ის მოსარდაირად.	ფურც.	06/17
არქიტექტორი	მასხულია			ნეოგაზი	
			არსებული გეგმა მ. 1:100	შპს "ნეოგაზი"	

საპროექტო სანკვანძის გეგმა მ. 1:100

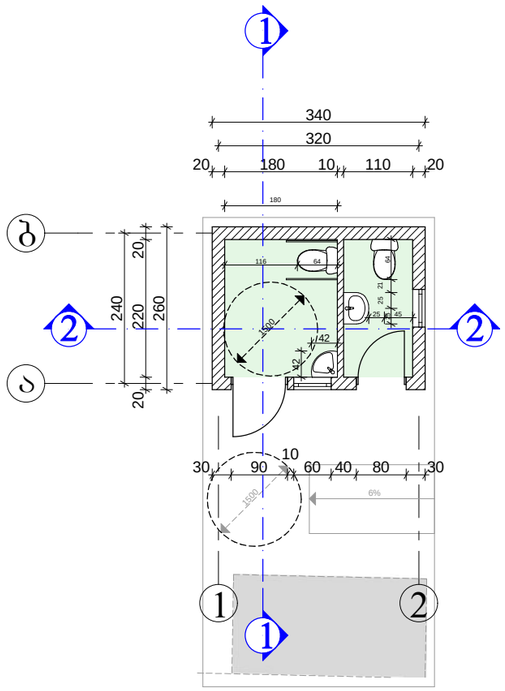

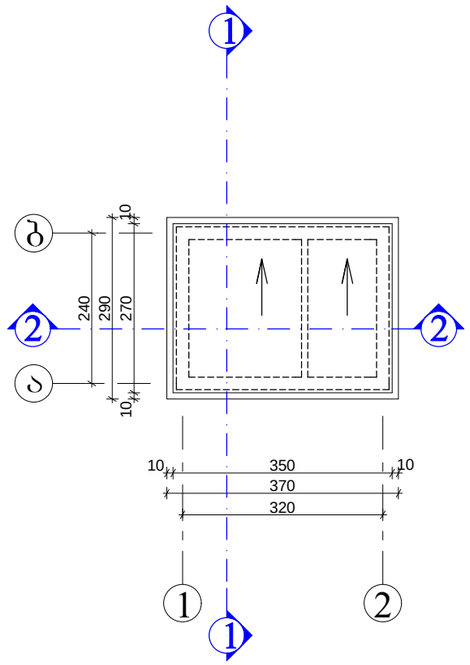

შ ე ნ ი შ ვ ნ ე ბ ი

1. ზომები მოცემულია სმ-ში.
2. კედლები აშენდეს წვრილი კემზა ბლოკებით.
3. კედლები გარედან გაილესოს ცემენტის ხსნარით
4. ფასადები შეიღებოს ფასადის საღებავით თეთრად.
5. წვრილი ბლოკის კედლის წყობაში მათ გადაკვეთაზე უნდა მოეწყოს არმატურის ბადეები კვეთით 1.0სმ ყოველ 600მმ სიმაღლეზე.
6. კარები დამზადდეს ალუმინის, ხოლო ფანჯარა მეტალოპლასტმასის.
7. იატაკი მოეწყოს კერამიკული ფილებით.
8. კედლები შიგნიდან მოპირკეთდეს კაფელით.
9. სახურავი გადაიხუროს მოთუთიებული პროფ. ფენილისგან.

ტ ე ქ ნ ი კ ურ-ე კ ო ნ ო მ ი კ ური მ აჩ ვ ე ნ ე ბ ლ ე ბ ი

განაშენიანების ფართი – 8.0 მ^2
საერთო ფართი – 5.7 მ^2
სამშენებლო მოცულობა – 24.0 მ^3

დირექტორი	გოზალიშვილი		ავტომაზასამართი სადგური ქ. თბილისში ჯავახეთის ქუჩაზე ვარკეთილი 3-ის სახს. III მ/რ-ის მოპირდაპირედ.	ფურც.	06/17
არქიტექტორი	მასხულია			ნეომაზი	
			საპროექტო გეგმა მ. 1:100	შპს "ნეომაზი"	

საოპერატორო შენობის კედლების ცეცხლმედეგობა მ. 1:100

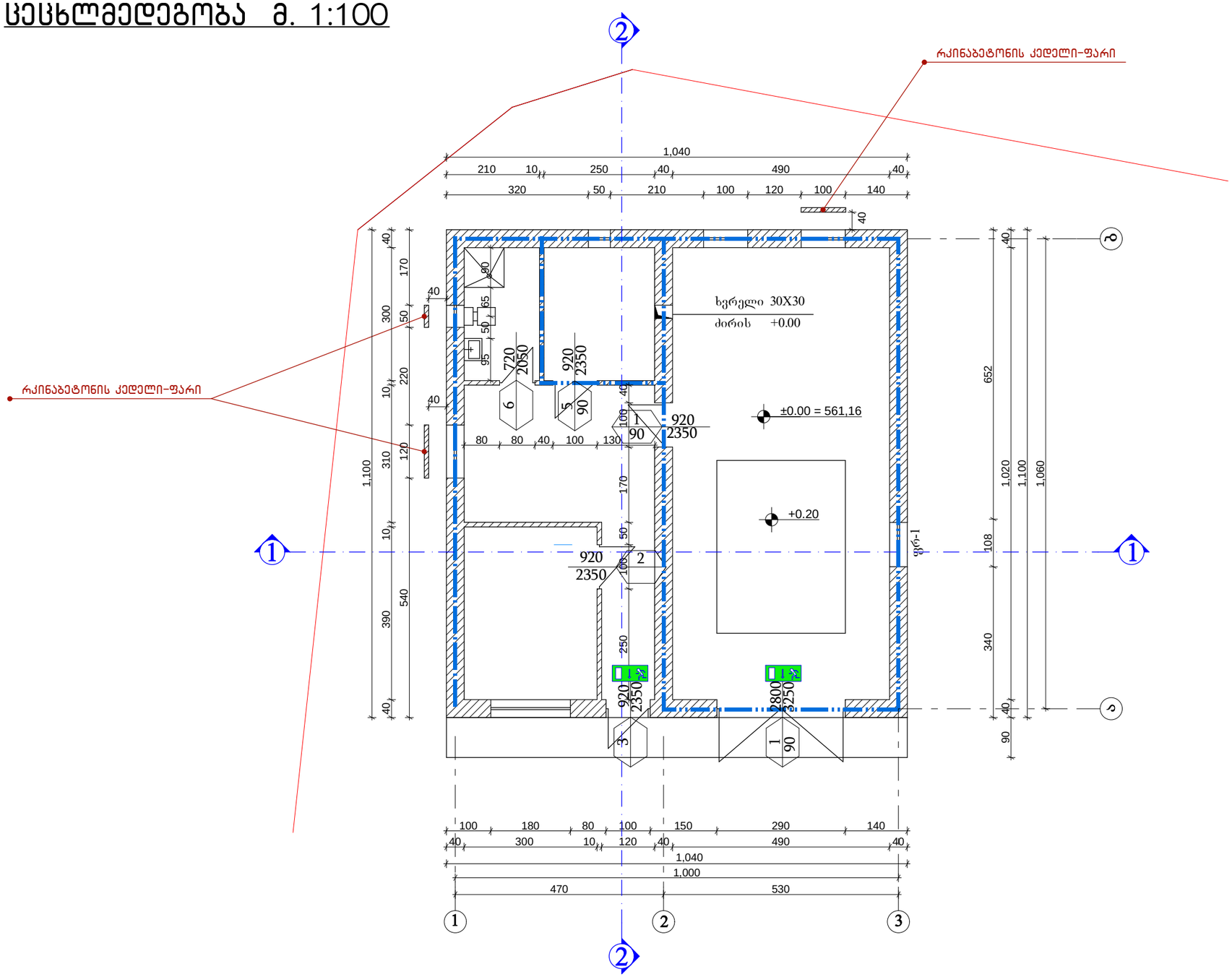

დირექტორი	გოზალიშვილი		ავტოგაზგასამართი სადგური ქ. თბილისში ჯავახეთის ქუჩაზე კარკეთილი 3-ის საცხ. III მრ-ის მიპირდაპირედ.	ფურც.	06/17
არქიტექტორი	მასხულია				ნეოგაზი
			საოპერატორო შენობის კედლების ცეცხლმედეგობა მ. 1:100		შპს "ნეოგაზი"

შნუწ-ის (მთავრობის 41-ე დადგენილების) შესაბამისობა
საპროექტო გენგეგმა მ. 1:200

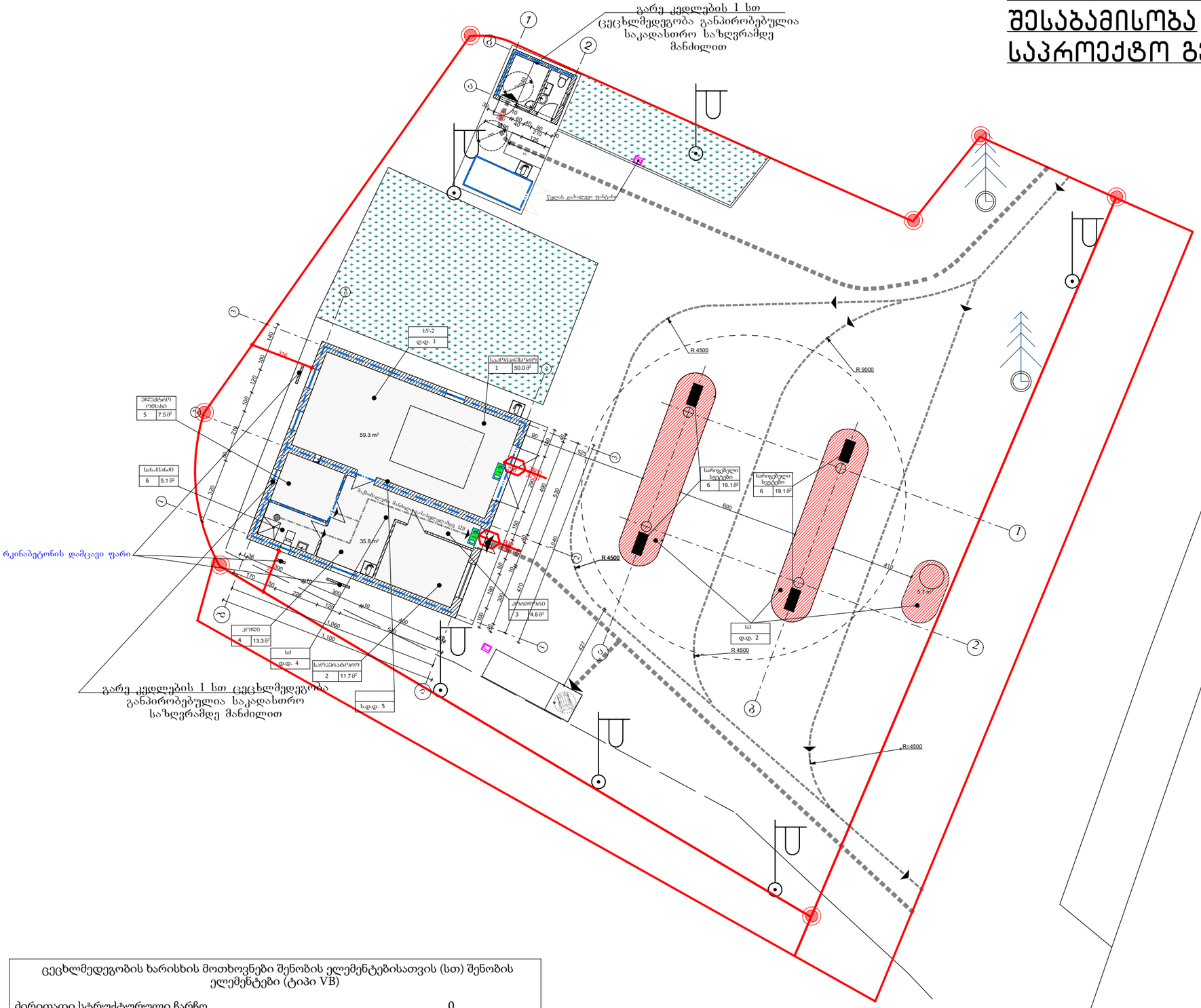

ცეცხლმედეგობის ხარისხის მოთხოვნები შენობის ელემენტებისათვის (სთ) შენობის ელემენტები (ტიპი VB)

ძირითადი სტრუქტურული ჩარჩო	0
მზიდი კედლები გარევ, შიგა	0
არამზიდი კედლები და ტიხრები გარე	იხ. ცხრილი 602
არამზიდი კედლები და ტიხრები შიგაე	0
იატაკის კონსტრუქცია და არაძირითადი ნაწილები (იხ. ქვეთავი 202)	0
სახურავის კონსტრუქცია და არაძირითადი ნაწილები (იხ. ქვეთავი 202)	0

დაკავებულობა	აღწერილობა	ფართი მ²	დაკავებულობის დატვირთვის ფაქტორი	დაკავებულობის დატვირთვა
სძ	საოპერატორო	35.8	9.3	4
სწ-2	ელექტრო ოთახი	59.3	46.5	1
სშ	სარეზერვო სველები	43.3	27.9	2

ავტოგასამართი ადგილები მოწყობილია შნუწ-ის 406.7-ე ქვეთავის შესაბამისად.
ავტოგასამართი ადგილის ზედაპირი უნდა იყოს ბეტონის ან სხვა ნებადართული საფარი მასალის, რომლის მედეგობა არ აღემატება 1 მეგობს, EN 1081-ის მეთოდოლოგიის მიხედვით.

ჯავახეთის ქუჩა

დირექტორი	ჭიაბრიშვილი		ავტოგაზგასამართი სადგური	ფურც.	03/17
არქიტექტორი	მასხულია		ქ. თბილისში ჯავახეთის ქუჩაზე გარკვეთილი 3-ის საკხ. III მ/რ-ის მიპირდაპირედ.	ნეოგაზი	
			შნუწ-ის (მთავრობის 41-ე დადგენილების) შესაბამისობა საპროექტო გენგეგმა მ. 1:200	შპს "ნეოგაზი"	

შნუწ-ის (მთავრობის 41-ე დადგენილების) შესაბამისობა საპროექტო გენგეგმა სახურავების დატანით მ. 1:200



ჯავახეთის ქუჩა

ექსპლიკაცია

1. საკომპრესორო და ადმინ.-ტექნოლოგიური კორპ. (საპროექტო)
2. სანკვანძი (საპროექტო)
3. სატრანსფორმატორო ქვესადგური (არსებული)
4. ავტოგაზგასამართი სვეტი (არსებული)
5. ავტოგაზგასამართი სვეტი (საპროექტო)
6. დისპეჩერის ჯიხური (არსებული)
7. მოსაცდელი (არსებული)

დირექტორი	ჭიაბრიშვილი		ავტოგაზგასამართი სადგური ქ. თბილისში ჯავახეთის ქუჩაზე ვარკეთილი 3-ის საკად. III მ/რ-ის მოპირდაპირედ.	ფურც.	03/17
არქიტექტორი	მახსულია				ნეოგაზი
			შნუწ-ის (მთავრობის 41-ე დადგენილების) შესაბამისობა საპროექტო გენგეგმა სახურავების დატანით მ. 1:200	შპს "ნეოგაზი"	