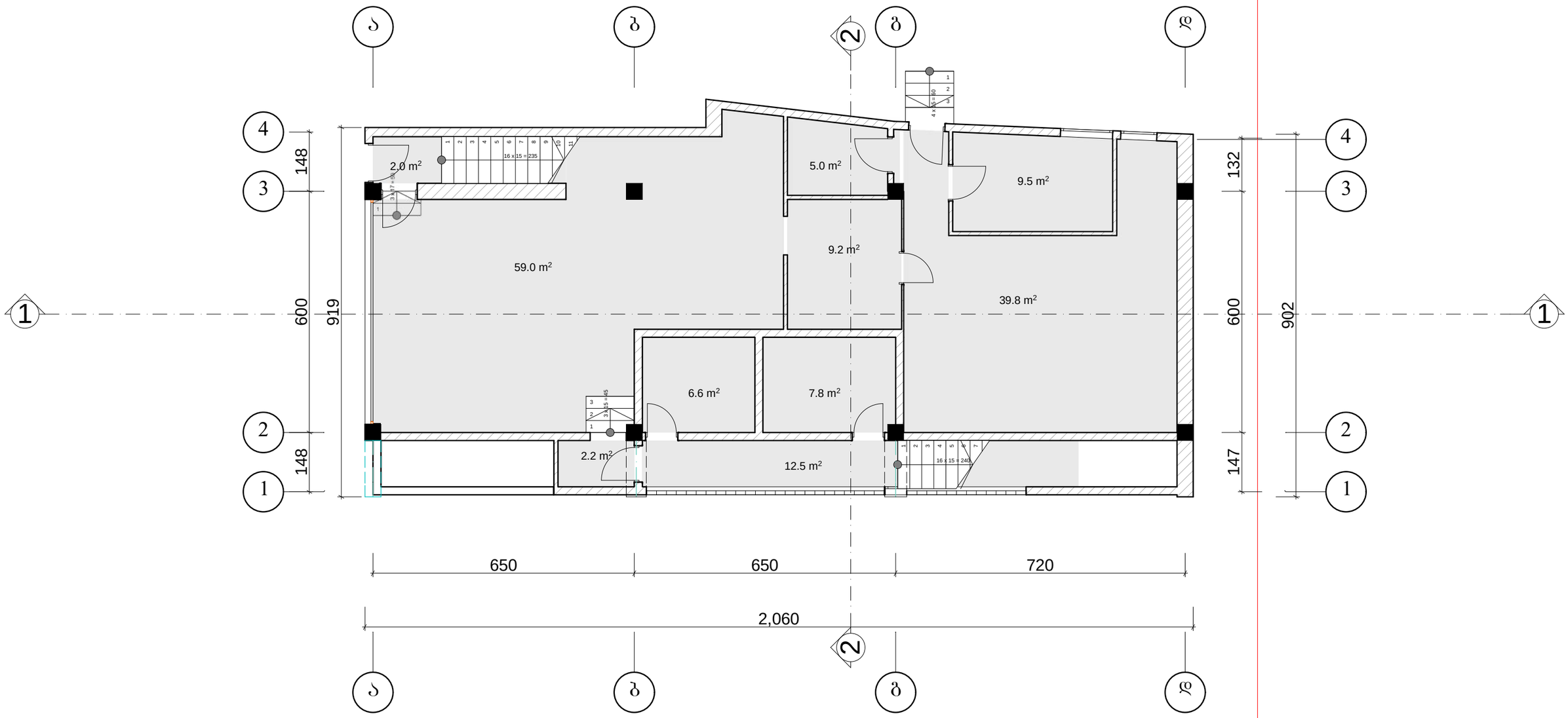

ქალაქი თბილისი, გამზირი ილია ჭავჭავაძე, №76, (ნაკვეთი 02/049)					
პრ.მთ.არქ.	ვ. გოგავა		კაფე		
პრ. მთ. ინჟ.	მ. მექვაბიშვილი				
ავტორი	ი.ჩაგანავა		ნახევარსართულის სართულის გეგმა	მასშტაბი	შ.პ.ს. "დ-არტ"
შეასრულა	ი.ჩაგანავა		შეთანხმებული პროექტის კორექტირება	1:100	
შეამოწმა	ვ. გოგავა				

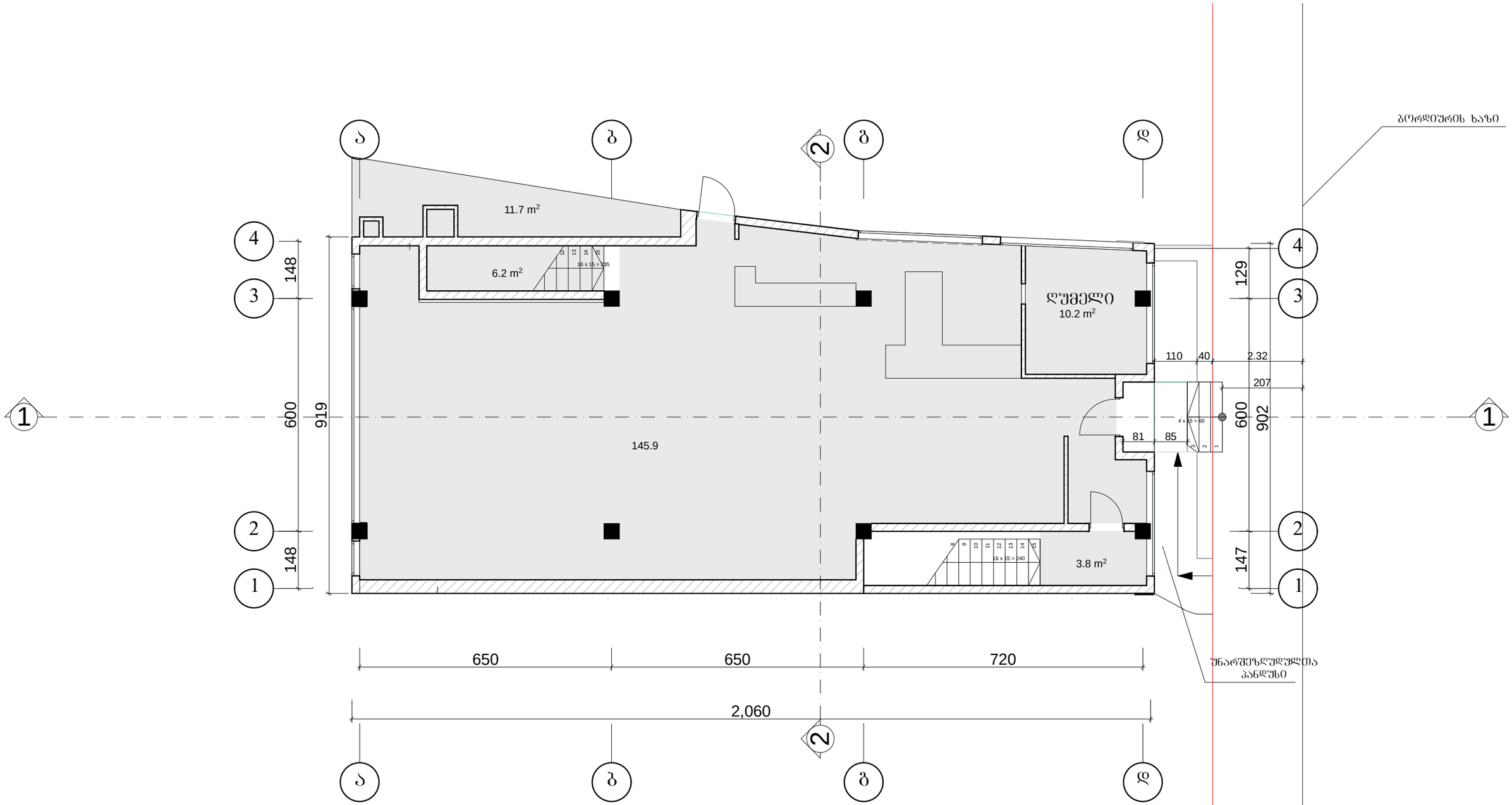

ქალაქი თბილისი, გამზირი ილია ჭავჭავაძე, №76, (ნაკვეთი 02/049)						
			კაფე			
პრ.მთ.არქ.	ვ. გოგავა					
პრ. მთ. ინჟ.	მ. მექვაბიშვილი					
ავტორი	ი.ჩაგანავა		პირველი სართულის ბებმა	მასშტაბი	შ.პ.ს. "დ-არტ"	
შეასრულა	ი.ჩაგანავა		შეთანხმებული პროექტის კორექტირება	1:100		
შეამოწმა	ვ. გოგავა					

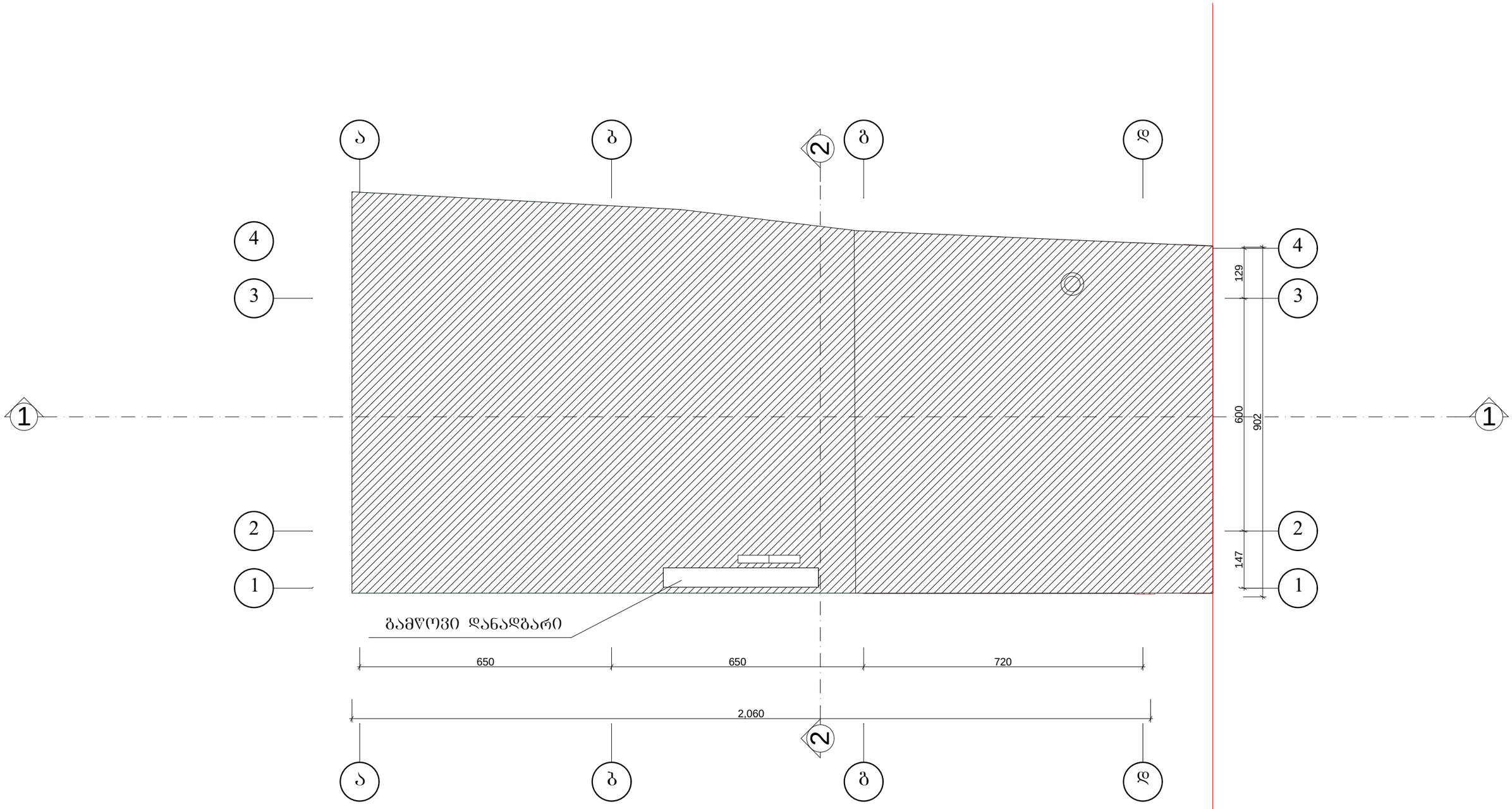

ქალაქი თბილისი, გამზირი ილია ჭავჭავაძე, №76, (ნაკვეთი 02/049)						
			კაფე			
პრ.მთ.არქ.	ვ. გოგავა					
პრ. მთ. ინჟ.	მ. მექვაბიშვილი					შ.პ.ს. "დ-არტ"
ავტორი	ი.ჩაგანავა		სახურავის გეგმა	მასშტაბი		
შემსრულა	ი.ჩაგანავა		შეთანხმებული პროექტის კორექტირება	1:100		
შემოწმა	ვ. გოგავა					

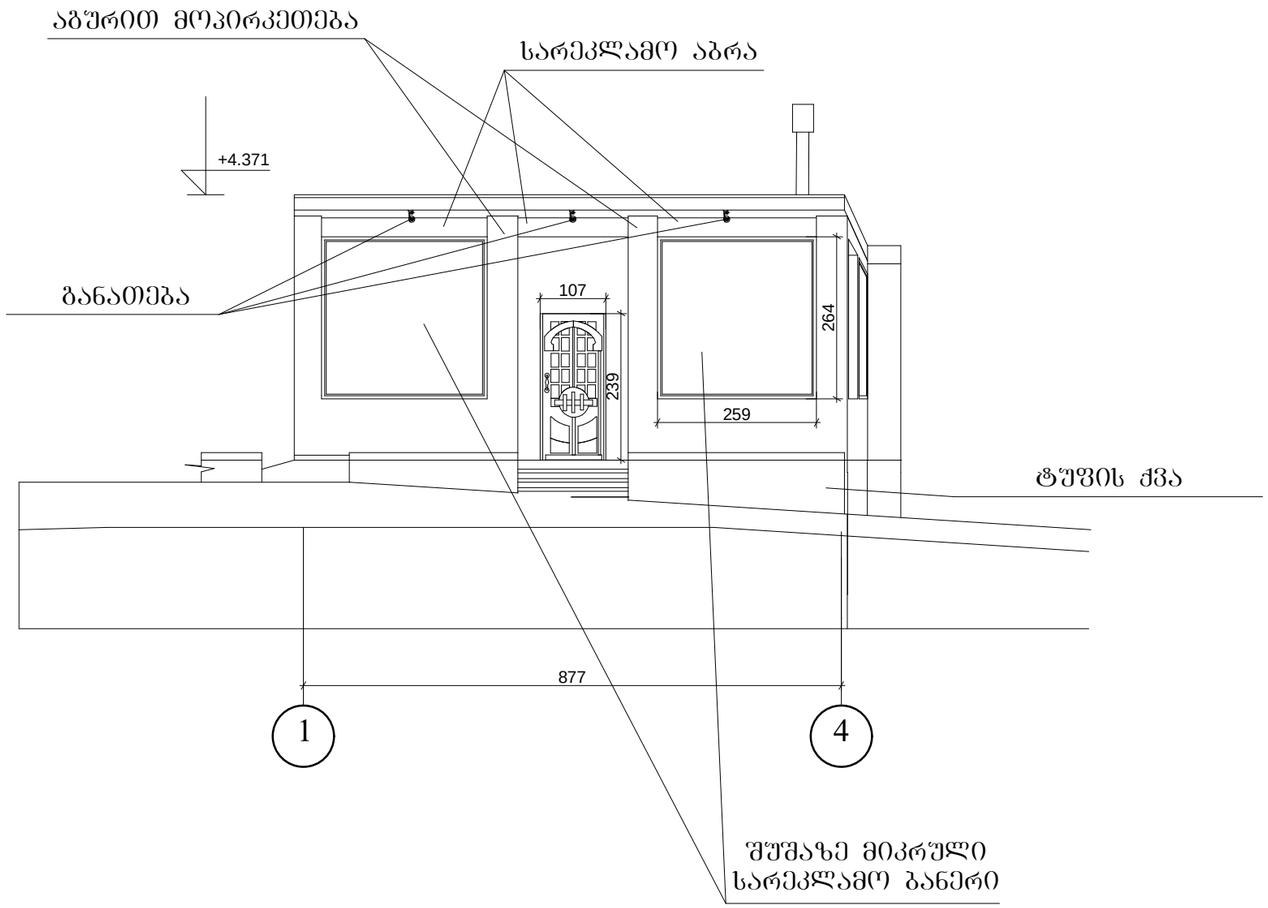

ქალაქი თბილისი, გამზირი ილია ჭავჭავაძე, №76, (ნაკვეთი 02/049)						
			კაფე			
პრ.მთ.არქ.	ვ. გოგავა					
პრ. მთ. ინჟ.	მ. მექვაბიშვილი					შ.პ.ს. "დ-არტ"
ავტორი	ი.ჩაგანავა		ფასადი 1-4 ღერძებში	მასშტაბი		
შეასრულა	ი.ჩაგანავა		შეთანხმებული პროექტის კორექტირება	1:100		
შეამოწმა	ვ. გოგავა					

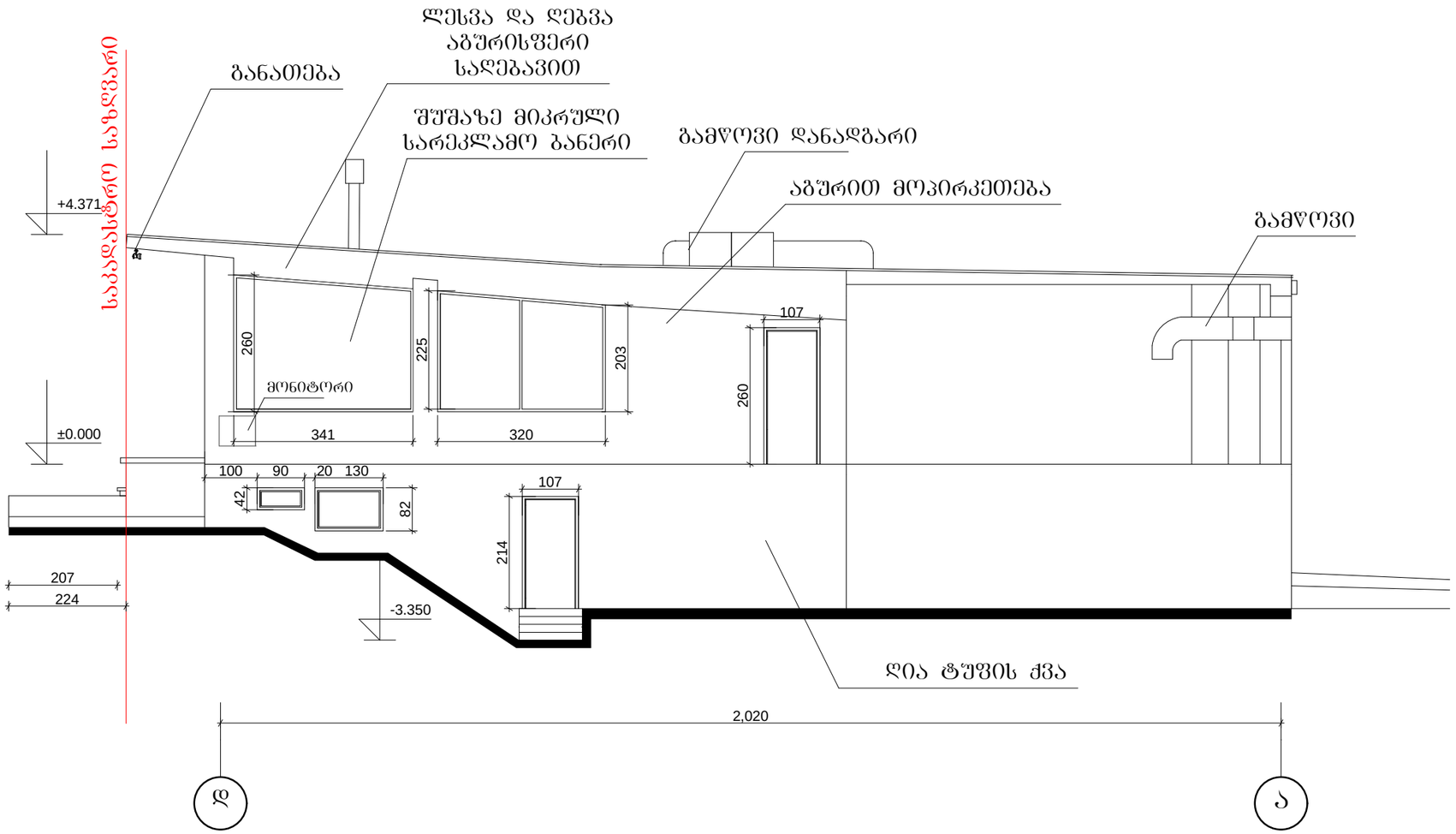

ქალაქი თბილისი, გამზირი ილია ჭავჭავაძე, №76, (ნაკვეთი 02/049)						
პრ.მთ.არქ.	ვ. გოგავა		კაფე			
პრ. მთ. ინჟ.	მ. მექვაბიშვილი					
ავტორი	ი.ჩაგანავა		შასადი დ-ა ღერძებში	მასშტაბი	შ.პ.ს. "დ-არტ"	
შეასრულა	ი.ჩაგანავა		შეთანხმებული პროექტის კორექტირება	1:100		
შეამოწმა	ვ. გოგავა					

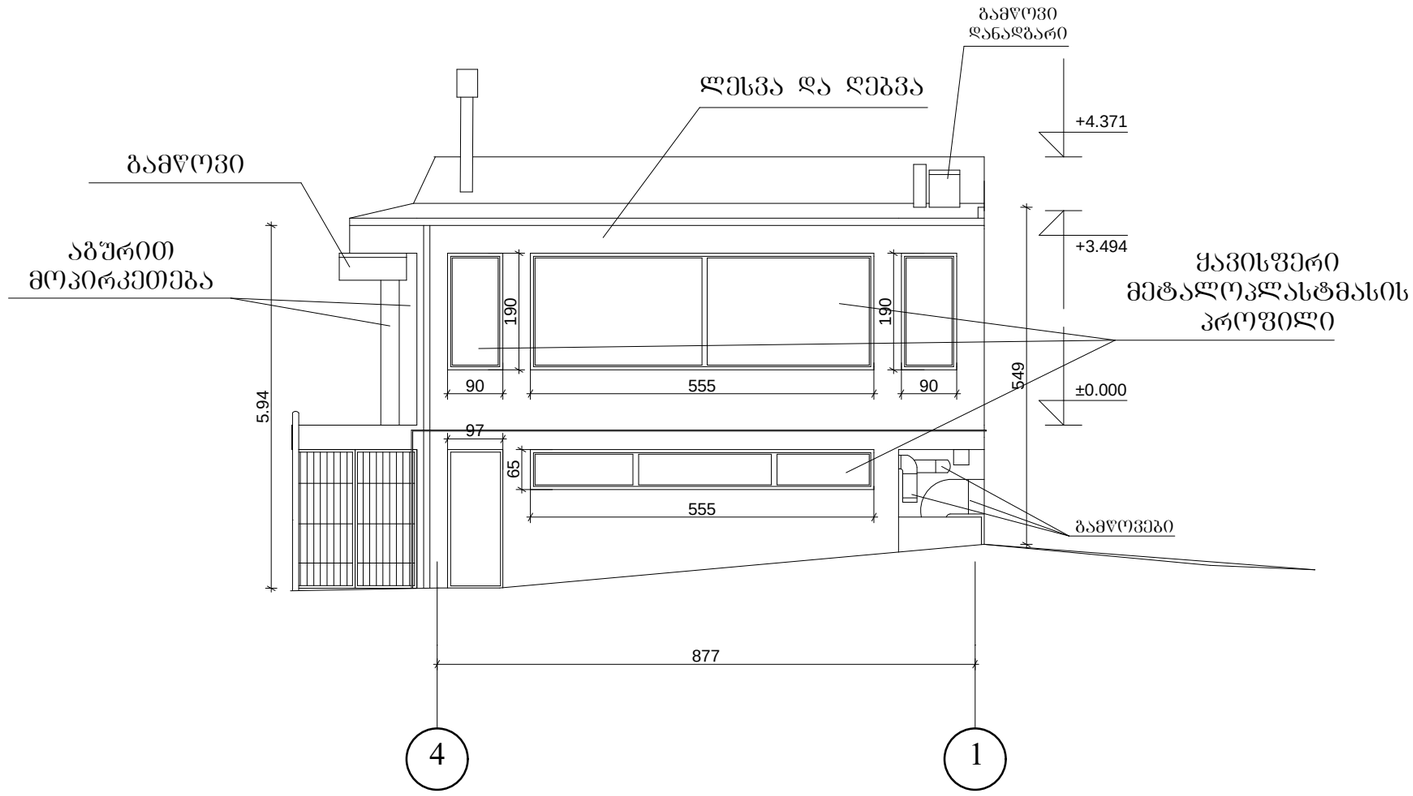

ქალაქი თბილისი, გამზირი ილია ჭავჭავაძე, №76, (ნაკვეთი 02/049)						
			კაფე			
პრ.მთ.არქ.	ვ. გოგავა					
პრ. მთ. ინჟ.	მ. მექვაბიშვილი					
ავტორი	ი.ჩაგანავა		ფასადი 4-1 ღერძებში	მასშტაბი	შ.პ.ს. "დ-არტ"	
შეასრულა	ი.ჩაგანავა		შეთანხმებული პროექტის კორექტირება	1:100		
შეამოწმა	ვ. გოგავა					

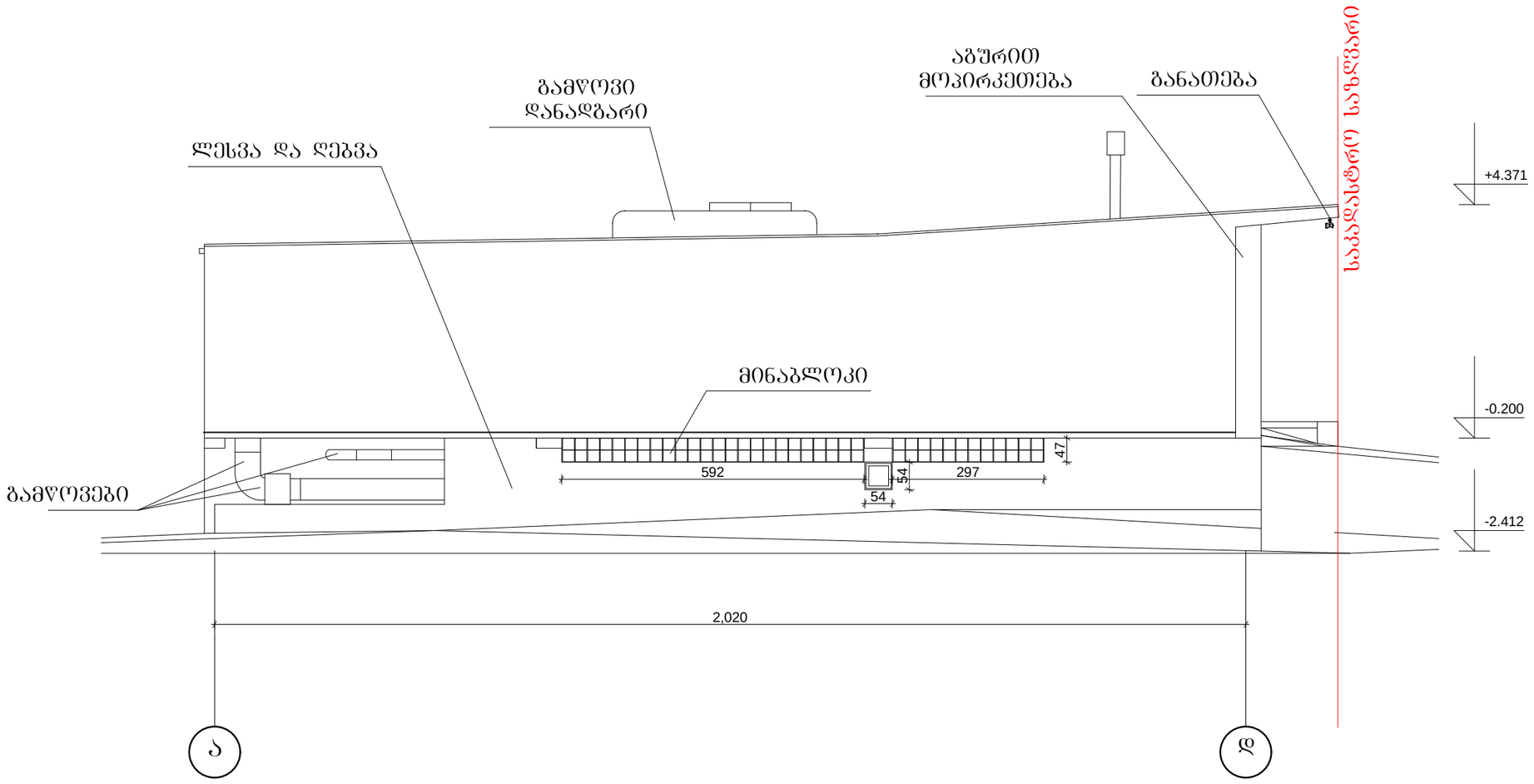

ქალაქი თბილისი, გამზირი ილია ჭავჭავაძე, №76, (ნაკვეთი 02/049)						
პრ.მთ.არქ.	ვ. გოგავა		კაფე			
პრ. მთ. ინჟ.	მ. მექვაბიშვილი					
ავტორი	ი.ჩაგანავა		ფასადი ა-დ ღერძებში	მასშტაბი	შ.პ.ს. "დ-არტ"	
შესრულა	ი.ჩაგანავა		შეთანხმებული პროექტის კორექტირება	1:100		
შეამოწმა	ვ. გოგავა					

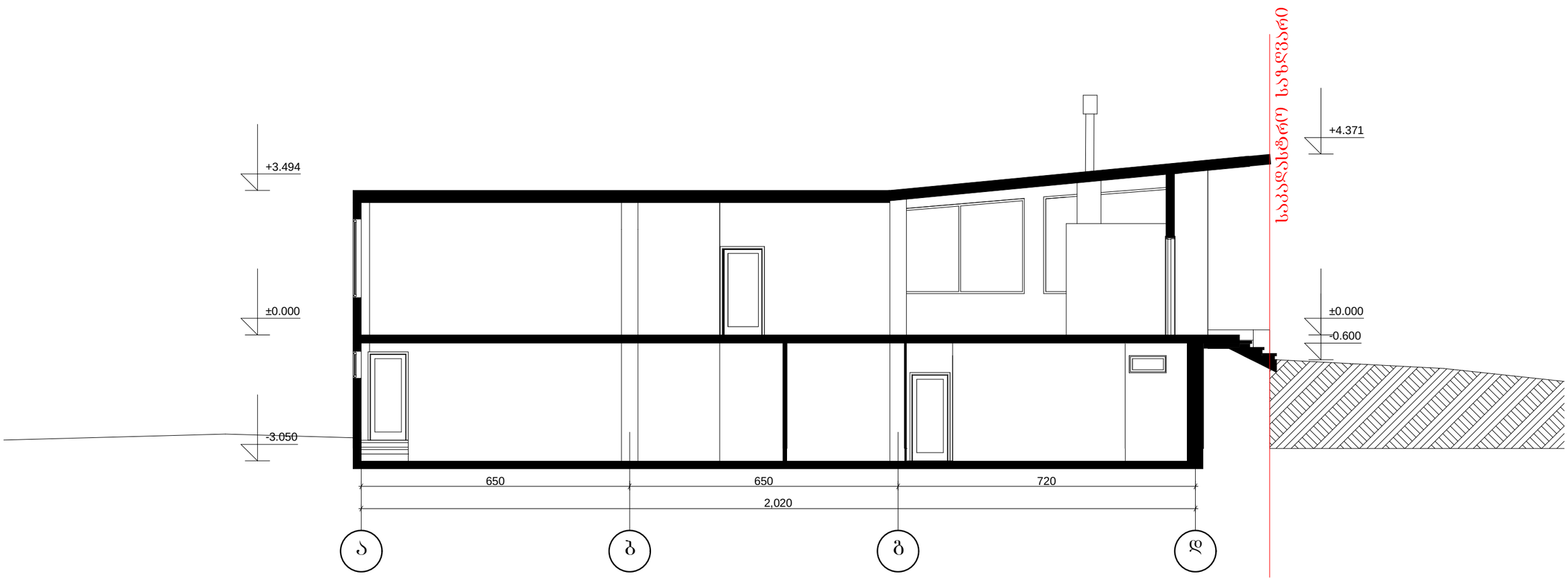

ქალაქი თბილისი, გამზირი ილია ჭავჭავაძე, №76, (ნაკვეთი 02/049)					
			კაფე		
პრ.მთ.არქ.	ვ. გოგავა				
პრ. მთ. ინჟ.	მ. მექვაბიშვილი				
ავტორი	ი.ჩაგანავა		ჭრილი 1-1	მასშტაბი	შ.პ.ს. "დ-არტ"
შეასრულა	ი.ჩაგანავა		შეთანხმებული პროექტის კორექტირება	1:100	
შეამოწმა	ვ. გოგავა				

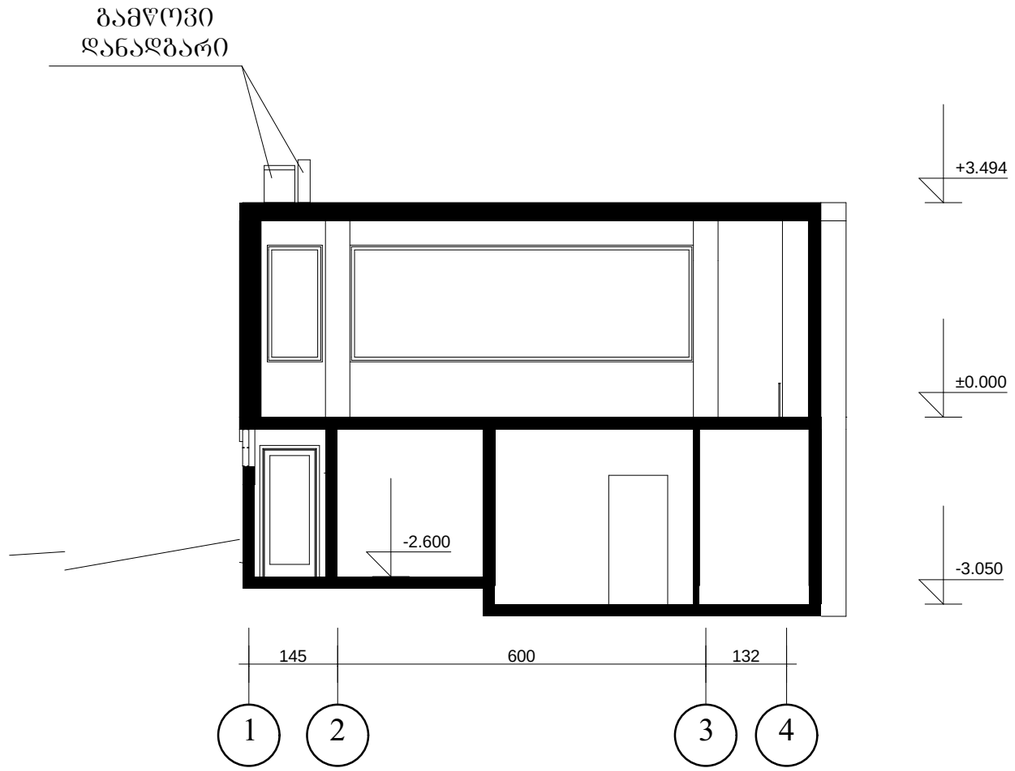

ქალაქი თბილისი, გამზირი ილია ჭავჭავაძე, №76, (ნაკვეთი 02/049)						
პრ.მთ.არქ.	ვ. გოგავა		კაფე			
პრ. მთ. ინჟ.	მ. მექვაბიშვილი					შ.პ.ს. "დ-არტ"
ავტორი	ი.ჩაგანავა		ჭრილი 2-2	მასშტაბი		
შეასრულა	ი.ჩაგანავა		შეთანხმებული პროექტის კორექტირება	1:100		
შეამოწმა	ვ. გოგავა					



ფოტომონტაჟი



ფოტომონტაჟი



ქ. თბილისში, ი. ჭავჭავაძის გამზ. № 76-ში შ.პ.ს. "თბილისის პარკები"-ს კუთვნილ მიწის ნაკვეთზე მიშველაძის ქუჩის მხრიდან, კვების ობიექტის პროექტი			დაკვეთა №	ინვენტ. №	რიცხვი
ხელმძღვან.	მ.გოგავა	შ.პ.ს ფესვები XXI	სტადია	ფურცელი	ფურცლები
ავტორი	ს.გოგავა				
შეამოწმა	მ.გოგავა	გენგეგმა მ 1:500	"ი.მ. ვ. გოგავა "		


3361


TUTARCHELA
EUROPEAN YOUTH OLYMPIC FESTIVAL
TBILISI 2015


EUROPEAN YOUTH OLYMPIC FESTIVAL
TBILISI 2015
TUTARCHELA
MEGRELI CUISINE