განმარტებითი ბარათი

საპროექტო ობიექტი მდებარეობს ქ.თბილისში, ალ.პუშკინის ქ. №7-ში, I სართულზე, საკადასტრო კოდით: 01.18.03.018.053.509.

საპროექტო წინადადებით გათვალისწინებულია არსებული შენობის ფასადზე, ორი ცალი 0.30მ სიმაღლისა და 1.5მ საერთო სიგრძის ლედ. განათების მქონე, კომპოზიტური მასალის სარეკლამო აბრის მოწყობა.

საკადასტრო გეგმა

საჯარო რეესტრის ეროვნული სააგენტო

საკადასტრო კოდი: 01.18.03.018.053
განცხადების ნომერი: 882015599835
მომზადების თარიღი: 26/11/2015

ნაკვეთის დანიშნულება: არასასოფლო სამეურნეო
ფართობი: 1409 კვ.მ (WGS 84 / UTM zone 38N)

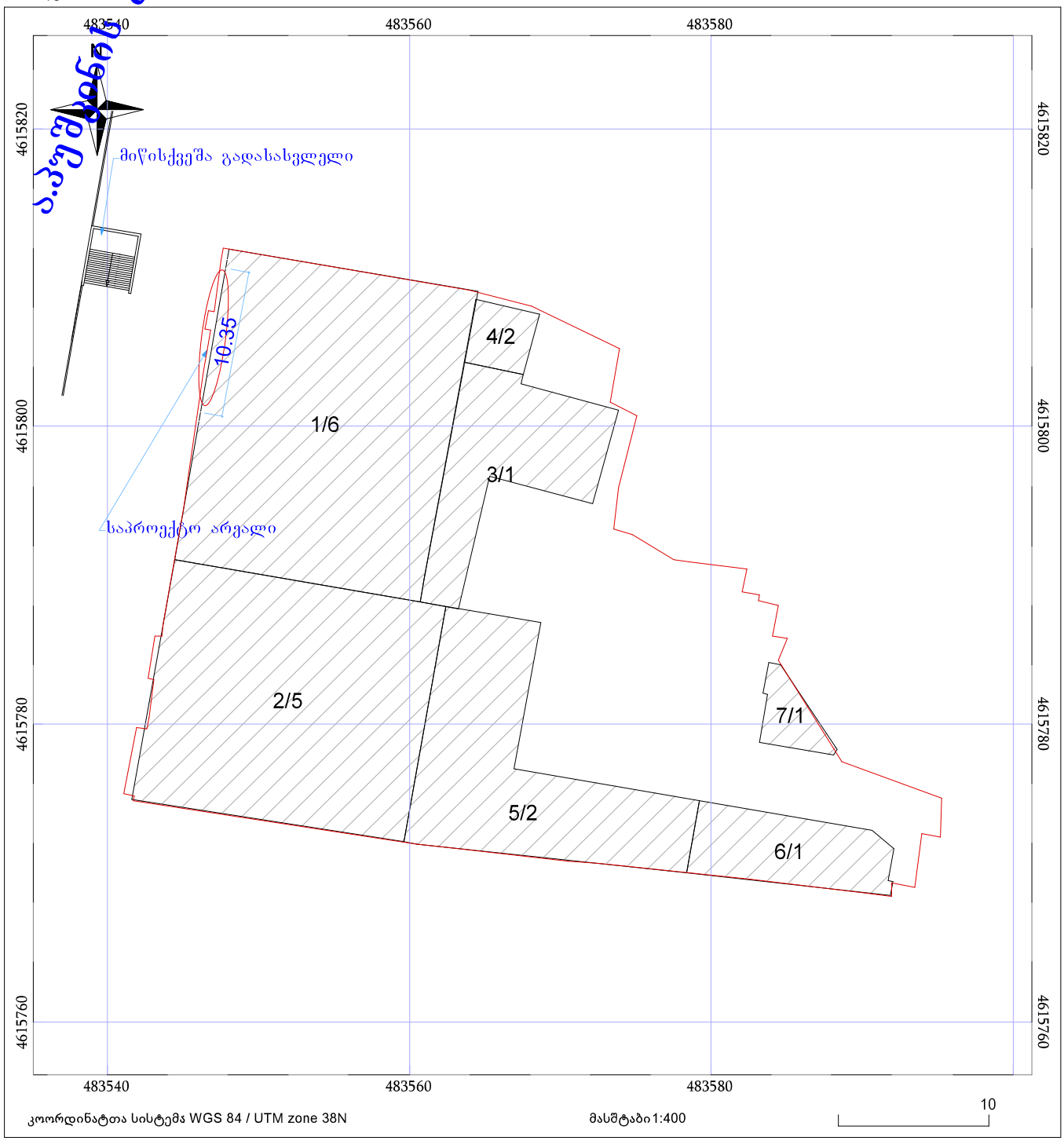

ნაკვეთის საკადასტრო საზღვარი
ხაზობრივი ნაგებობა
ტყის ფონდი
05/25 შენობა /ნაგებობა
05/25 მშენებარე ნაგებობა
ვალდებულება

არსებული და საპროექტო გეგმა
1:100მ

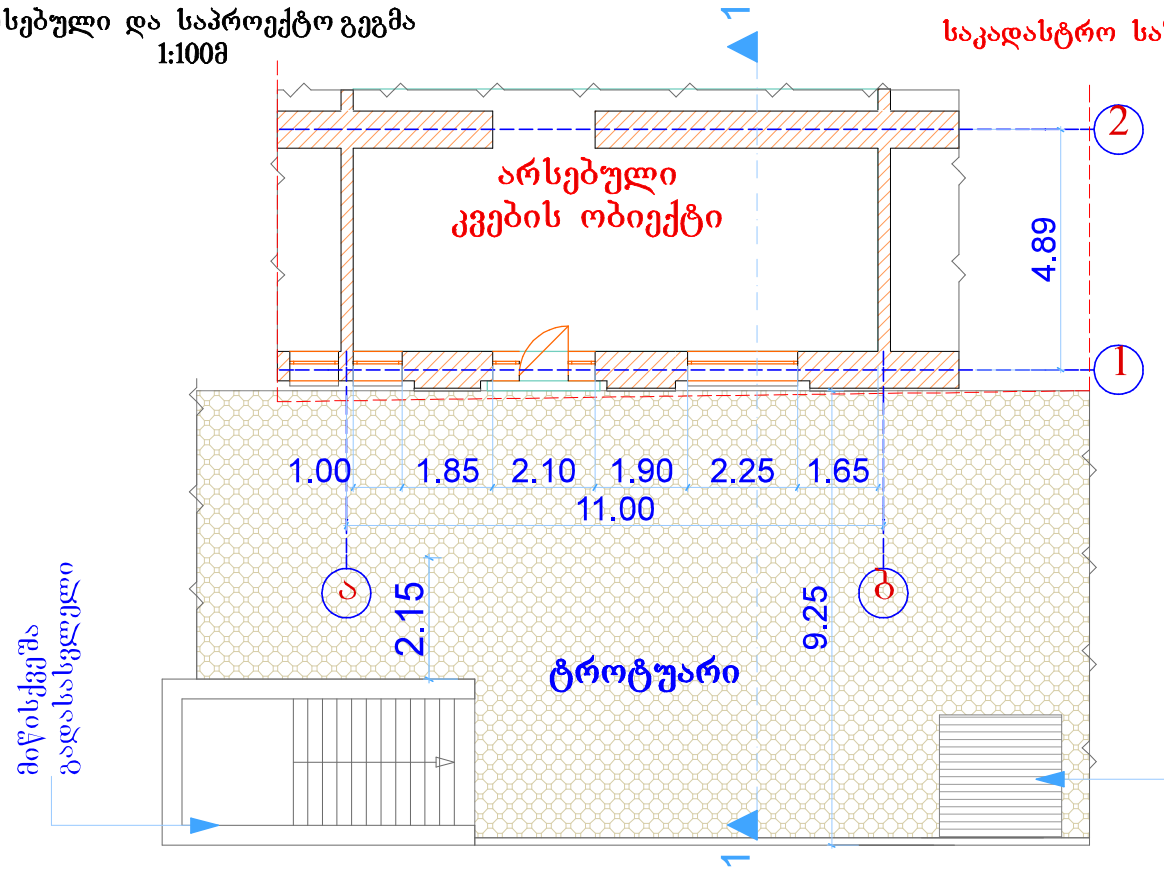

პუშკინის ქ.

დამკვეთი	გ.ჭაჭიაშვილი		UNITED GEORG
პროექტის ავტორი	დ.ფურულავა		
მისამართი	ა.პუშკინის ქ.№5-7		
საზღვრები მითითებულია დამკვეთის მიერ			დია კაფე
შეასრულა	დ.ფურულავა		გეგმა

სტადია	ფურცელი	რაოდ.
მ. პ.	ა -4	

თარიღი	ზომა
30.10.2016	1 : 100

არსებული 1:1 ჭრილი 1-2 ღერძზე
1:100მ

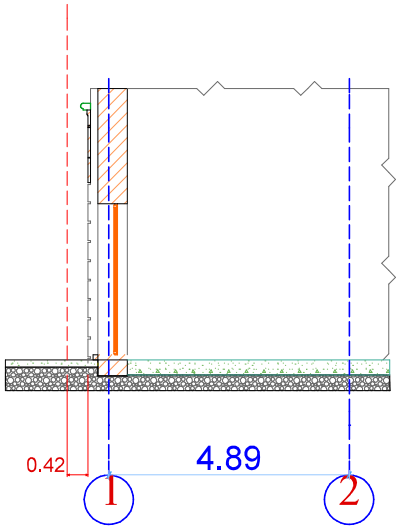

საპროექტო 1:1 ჭრილი 1-2 ღერძზე
1:100მ

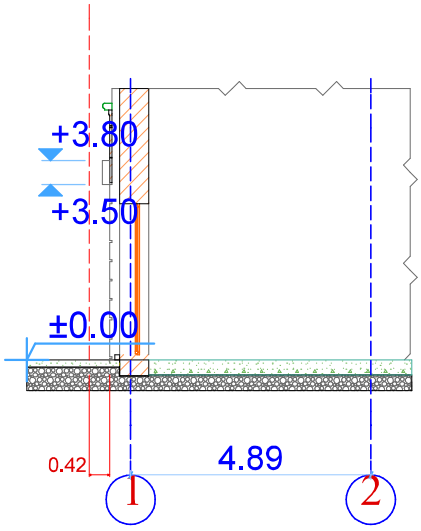

დამკვეთი	გეგეჭკორი		
პროექტის ავტორი	დ.ფერულავა		
ხელმძღვანელი		ა.პუშკინის ქ.№5-7	
საზღვრები მითითებულია დამკვეთის მიერ			დია კარტე
შემსრულებელი	დ.ფერულავა		ჭრილი

არსებული ფასადი ა-ბ ღერძზე
1:100მ

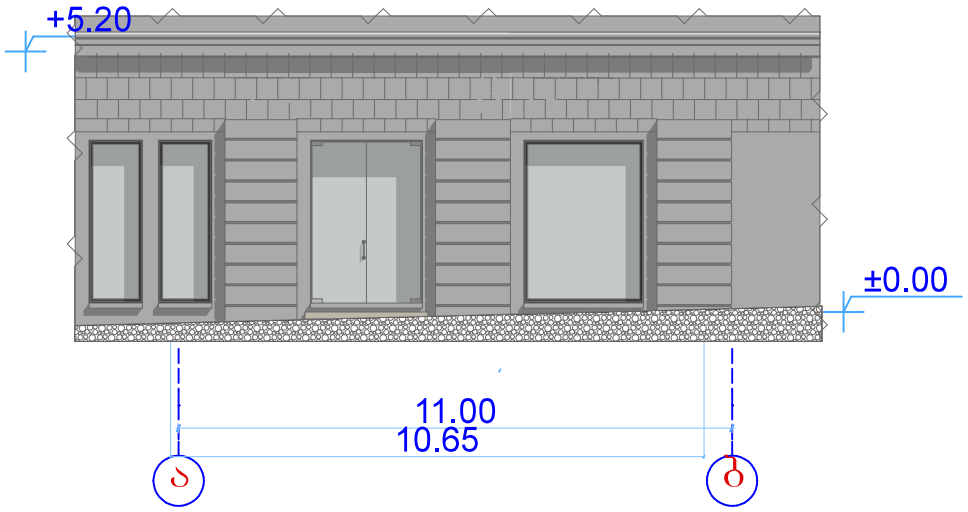

დამკვეთი	გ.ჭაჭიაშვილი		UNITED GEORG			
პროექტის ავტორი	დ.ვერულავა					
მისამართი	ა.პუშკინის ქ№5-7		ღია კაფე	ხრ.დია	ფურცელი	რაოდ.
				მ. ა.	ა –4	
საზღვრები მითითებულია დამკვეთის მიერ				მთავრული	მას.ტიპია	ა.ზ.ა.ა
შესრულა	დ.ვერულავა		ფასადი	30.10.2016		1 : 100

საპროექტო ფასადი ა-ბ ღერძზე
1:100მ

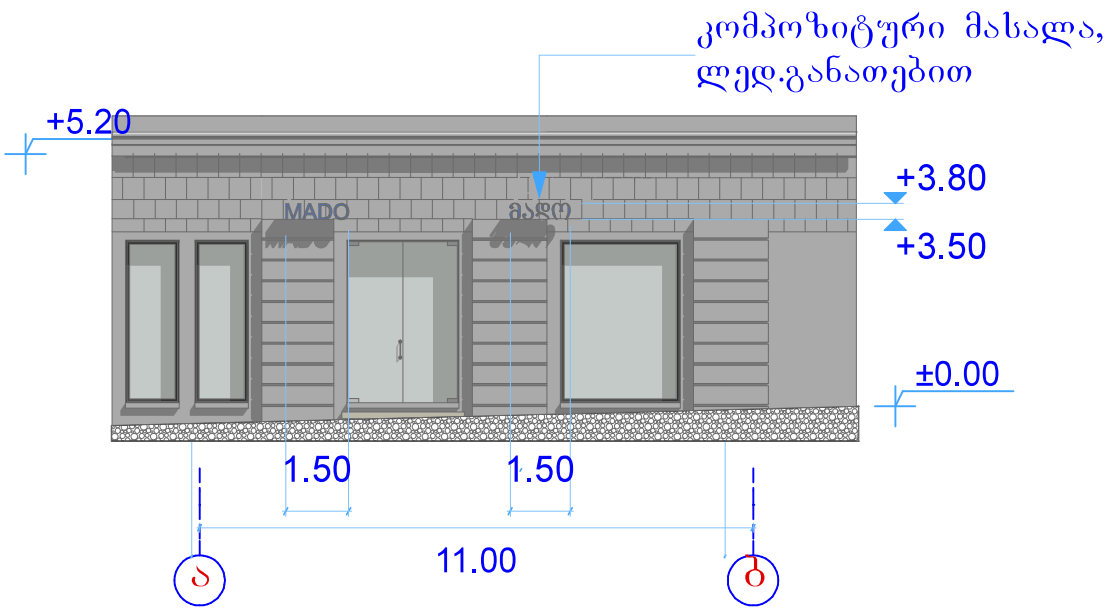

დამკვეთი	გაჭაჭიაშვილი		UNITED GEORG	
პროექტის ავტორი	დეკორულავა			
მისამართი	აპუშკინის ქ№5-7		დია კაფე	სტადია / ფურცელი / რაოდ.
საზღვრები მითითებულია დამკვეთის მიერ				ა. ა. / – –4
შესრულა	დეკორულავა		ფასადი	თარიღი / დეკემბერი / პასუხ.
				30.10.2016 / 1 : 100