ფოტომონტაჟი



საკადასტრო საზღვრები

საქართველოს იუსტიციის სამინისტრო
საჯარო რეესტრის ეროვნული სააგენტო

საკადასტრო გეგმა

მიწის ნაკვეთის საკადასტრო კოდი: *01.15.05.046.005*
განცხადების რეგისტრაციის ნომერი: *82015020227*
მიწის ნაკვეთის ფართობი: *2006* კვ.მ.
დანიშნულება: *არასასოფლო-სამეურნეო*
მომზადების თარიღი 20.01.15

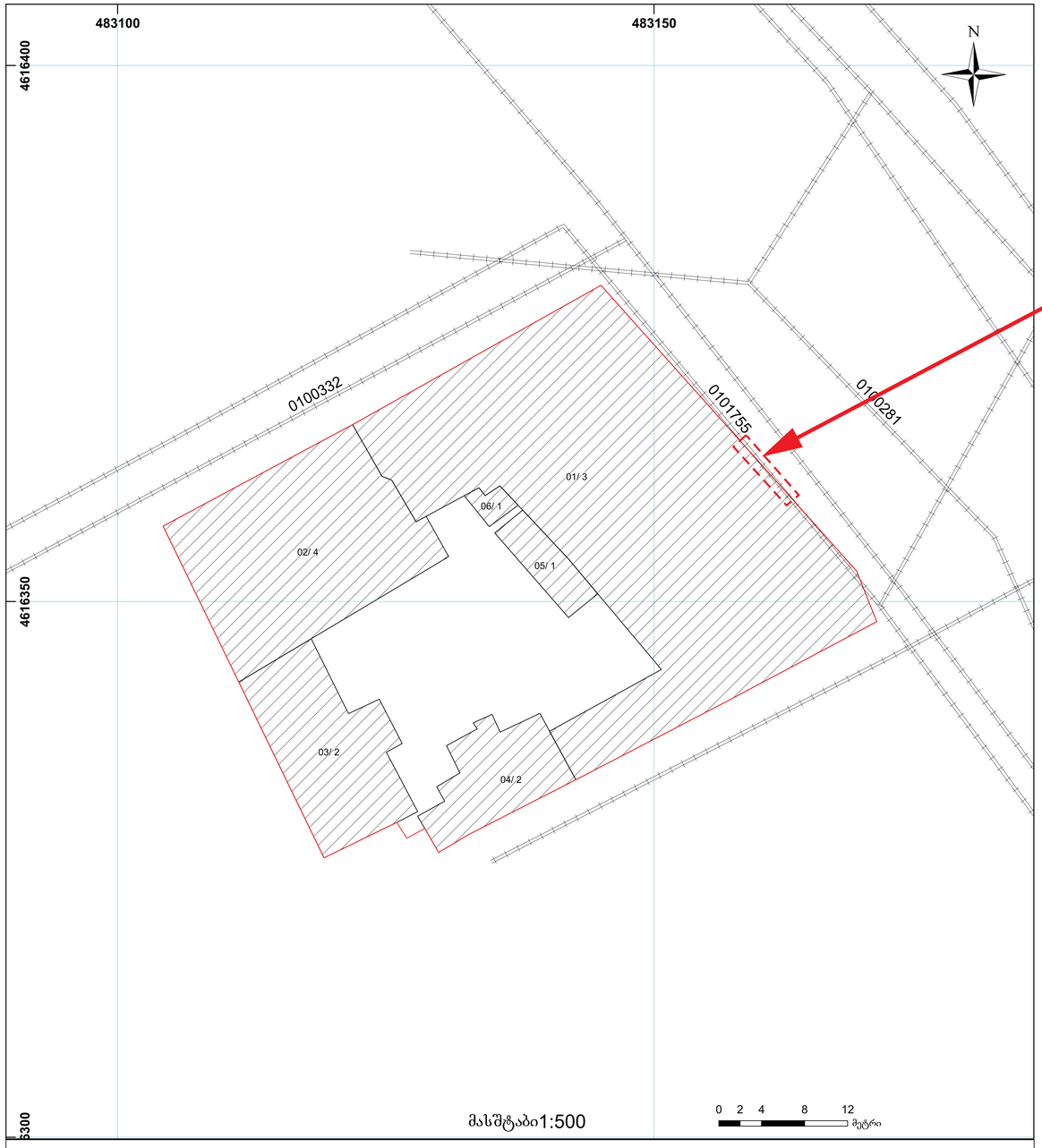

საჯარო რეესტრის ეროვნული სააგენტო თბილისი 0102 წმ. ნიკოლოზის/ნ. ჩხეიძის ქ. 2 ტელ.: (995 32) 91 04 27; ფაქსი: (995 32) 91 03 41
საჯარო რეესტრის ეროვნული სააგენტო თბილისი დ. აღმაშენებლის გამზ. 89/24 ტელ: (995 32) 94 13 65
www.napr.gov.ge

საპროექტო გეგმა (0.00 ნიშნულზე)

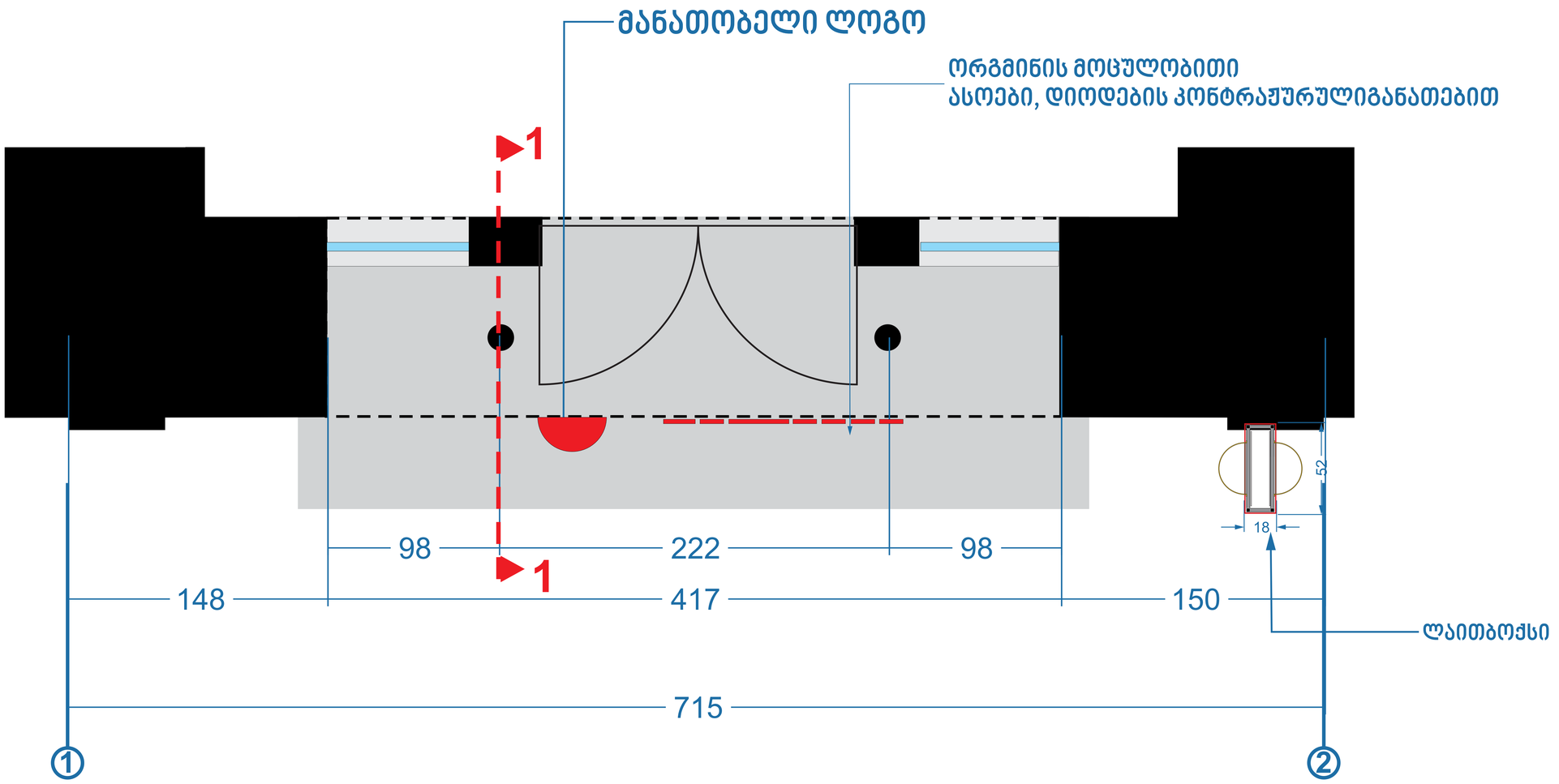

საპროექტო ჭრილი

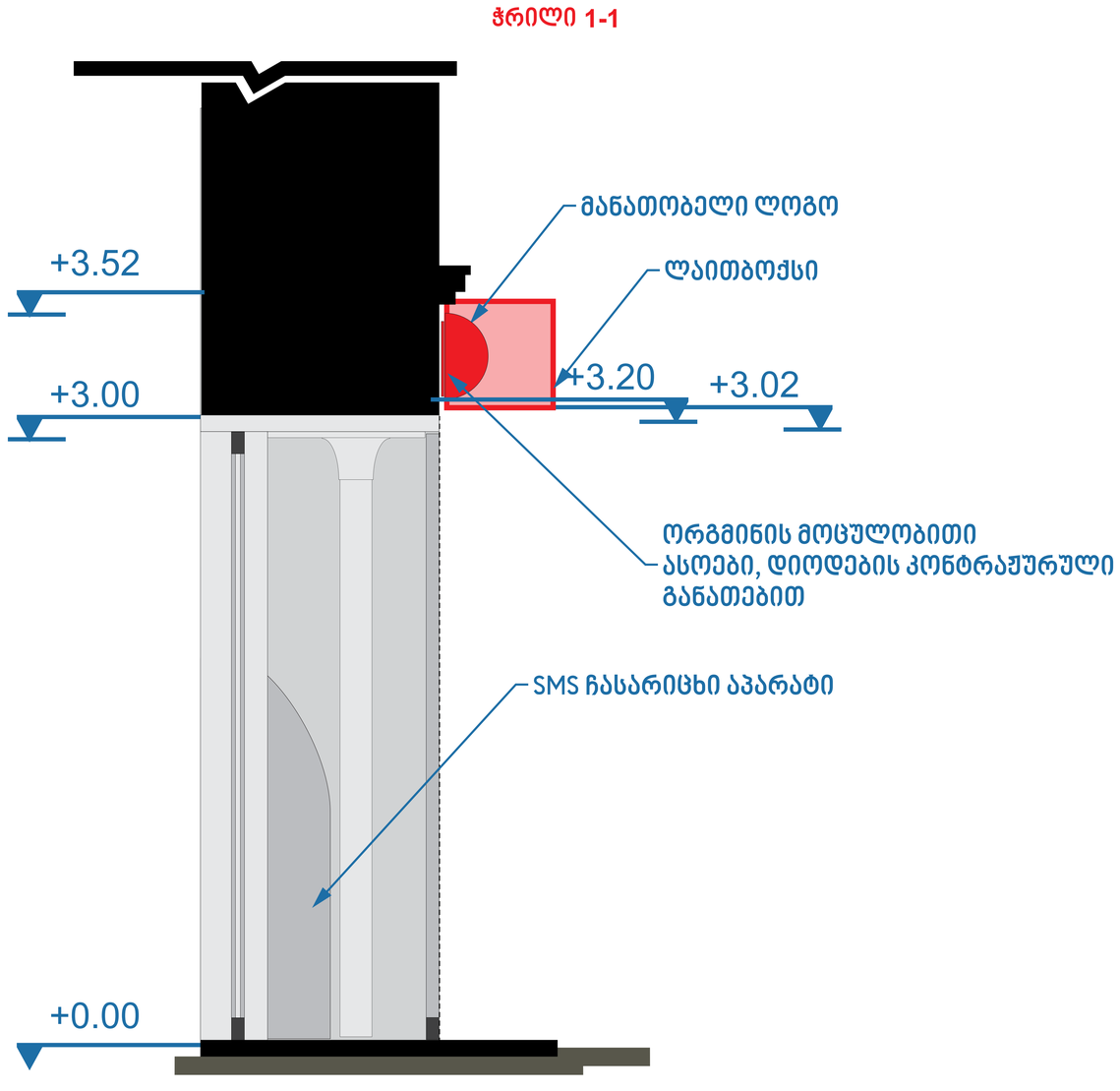

საპროექტო ფასადი

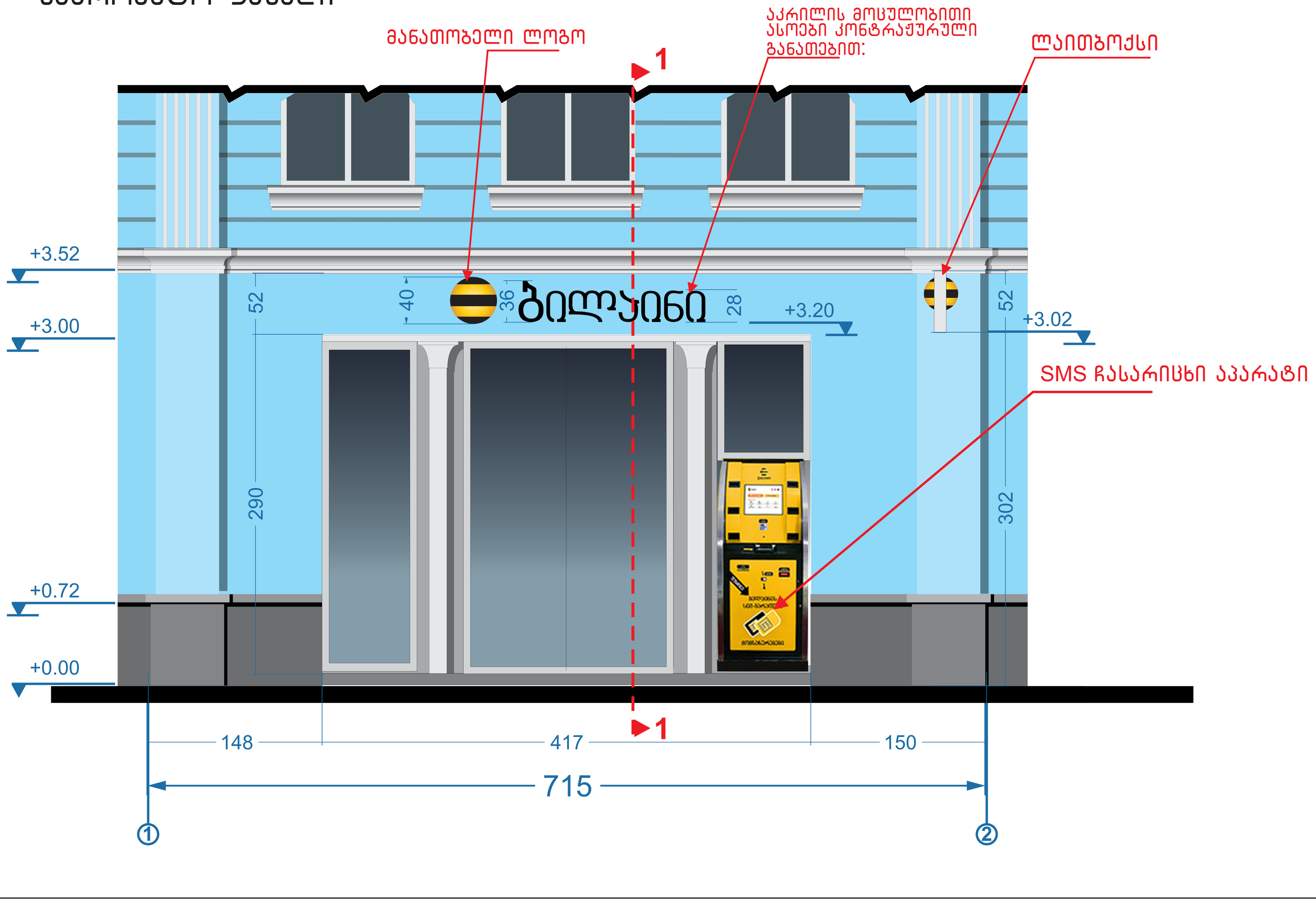

ფასადის საანგარიშო კროკი

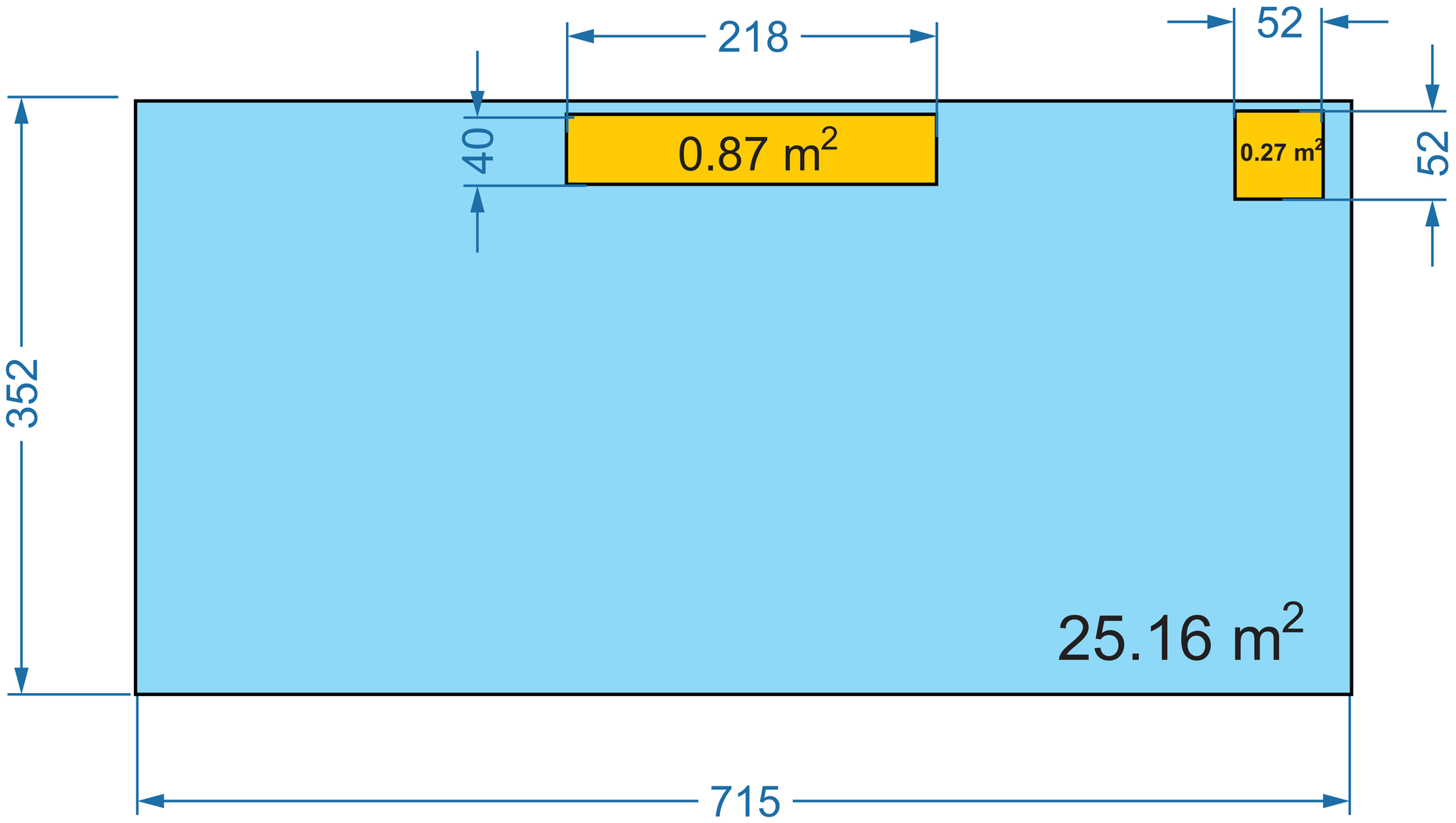

ფასადის საანგარიშო კროკი

სარეკონსტრუქციო ფასადის ფართობი შეადგენს-25.16მ2-ს
საპროექტო აბრის ფართობი შეადგენს 1.14 მ2-ს.
25.16X20%=5.02

სამუშაოთა წარმოების გრაფიკი

დასახელება	სამუშაოების წარმოების გრაფიკი														
	მშენებლობის პერიოდი (დღე)														
დღე	1	2	3	4	5	6	7	8	9	10	11	12	13	14	15
სარეკლამო ასოებისა და ფირნიშის დამზადება															
ელექტრო გაყვანილობის მონტაჟი															
არსებული ვიტრაჟის დემონტაჟი															
ანკერის კედელში მონტაჟი															
სარეკლამო ასოებისა და ფირნიშის მონტაჟი															

განმარტებითი ბარათი

ქ. თბილისში რუსთაველის გამზ. №14-ში მდებარე ბილაინის ოფისის ფასადზე შესასრულებელი სამუშაოები:

მნათი რეკლამა ბილაინის ოფისის ფასადზე:

გამოყენებული მასალები:
კარკასი: კვ.მილი 20X20; 20X30, კომპოზიტური მასალა დიბონდი, წებოვანი ფირი.
ჩარჩოზე არსებული მნათი ლოგო: აკრილი(ორგმინა); წებოვანი ფირები დიოდური განათება;
სფეროს დიმეტრი 400მმ; ასოების h=300-230მმ;

52X52 მნათი ლაითბოქსის მონტაჟი.

ლაითბოქსში გამოყენებული მასალები:
კარკასი: კვ.მილი 20X20; კომპოზიტური მასალა დიბონდი, წებოვანი ფირი
ლოგო: აკრილი(ორგმინა);
წებოვანი ფირები; დიოდური განათება;სფეროს დიმეტრი 200მმ; ასოების h=60-90მმ;