განმარტებითი ბარათი

წარმოდგენილი პროექტი ითვალისწინებს ქ.თბილისში, რუსთაველის გამზირზე № 16/ა - ში არსებული კომერციული დანიშნულების ობიექტის ფასადზე გამავალი კარის, შედარებით მცირე ზომის კარით შეცვლას, რადგან არსებული მინის კარი დაზიანდა (გატყდა) და საჭიროებს გამოცვლას უსაფრთხოების მიზნით.

პროექტის ავტორი აკაკი ზერეკიძე

არსებული გეგმა

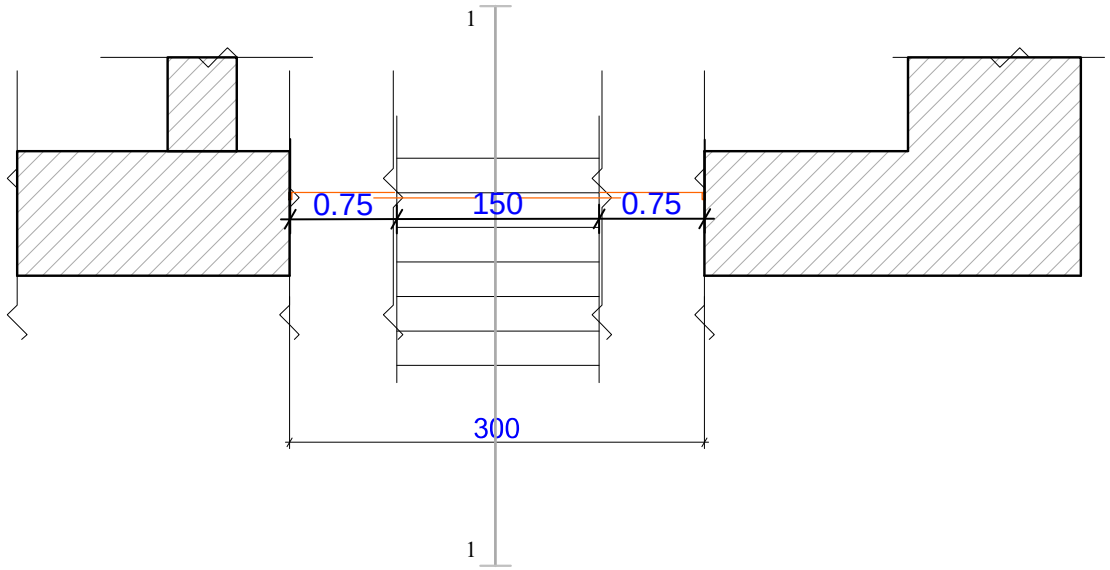

არსებული გეგმა			
თანამდებობა			ფასადი
არქიტექტორი	ა. ზერეკიძე		მასშტაბი 1 : 50
დამუშავება	ა. ზერეკიძე		თარიღი 2012 წელი

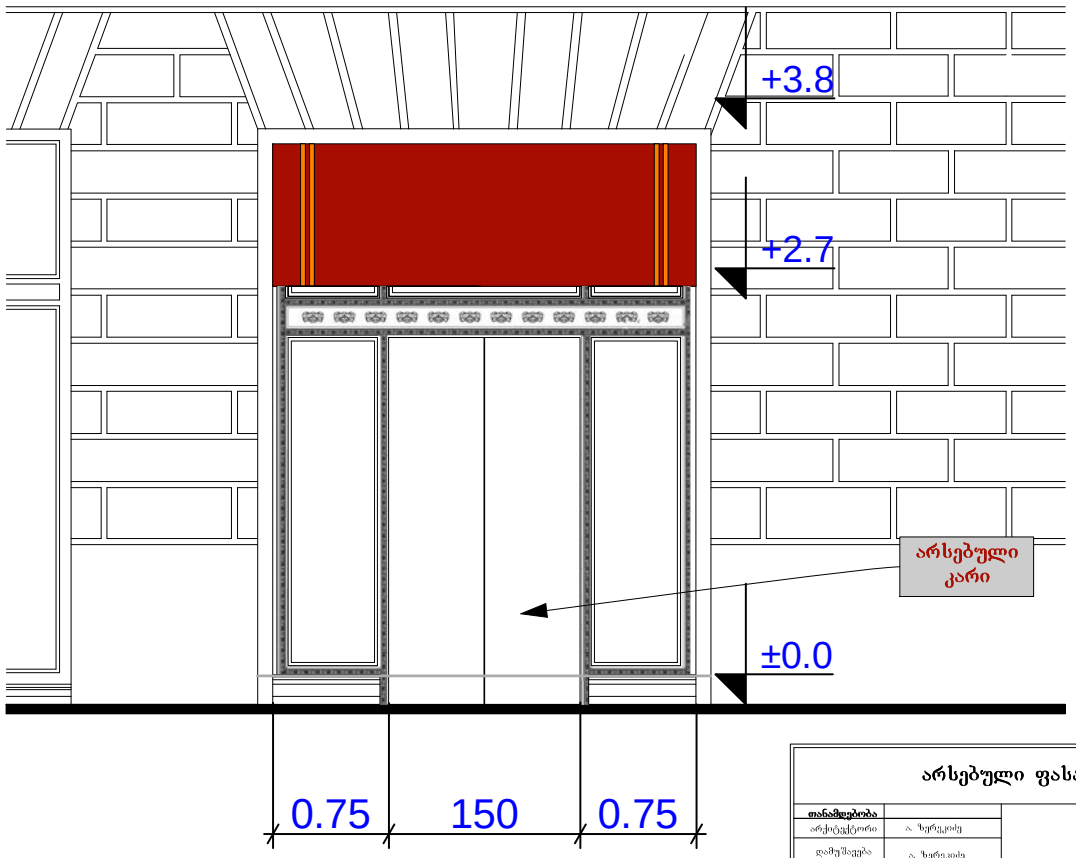

არსებული ფასადი

თანამდებობა			ფასადი
არქიტექტორი	ა. ჩერქეზიშვილი		მასშტაბი 1 : 50
დამუშავება	ა. ჩერქეზიშვილი		თბილისი 2012 წელი

საპროექტო გეგმა

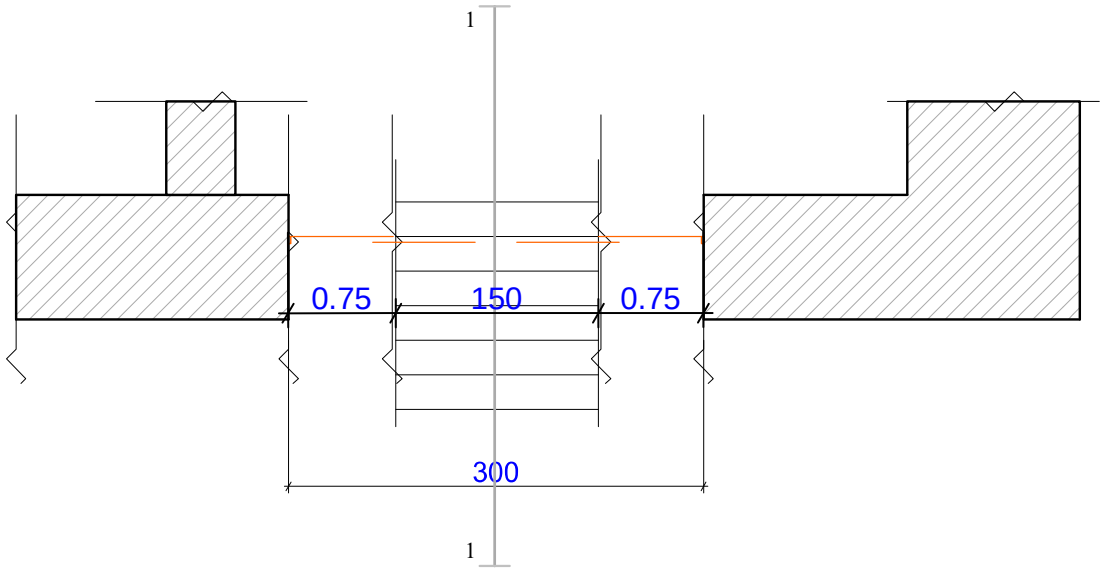

საპროექტო გეგმა			
თანამდებობა			ფასადი
არქიტექტორი	ა. ზერეკიძე		მასშტაბი 1 : 50
დამუშავება	ა. ზერეკიძე		
			თბილისი 2012 წელი

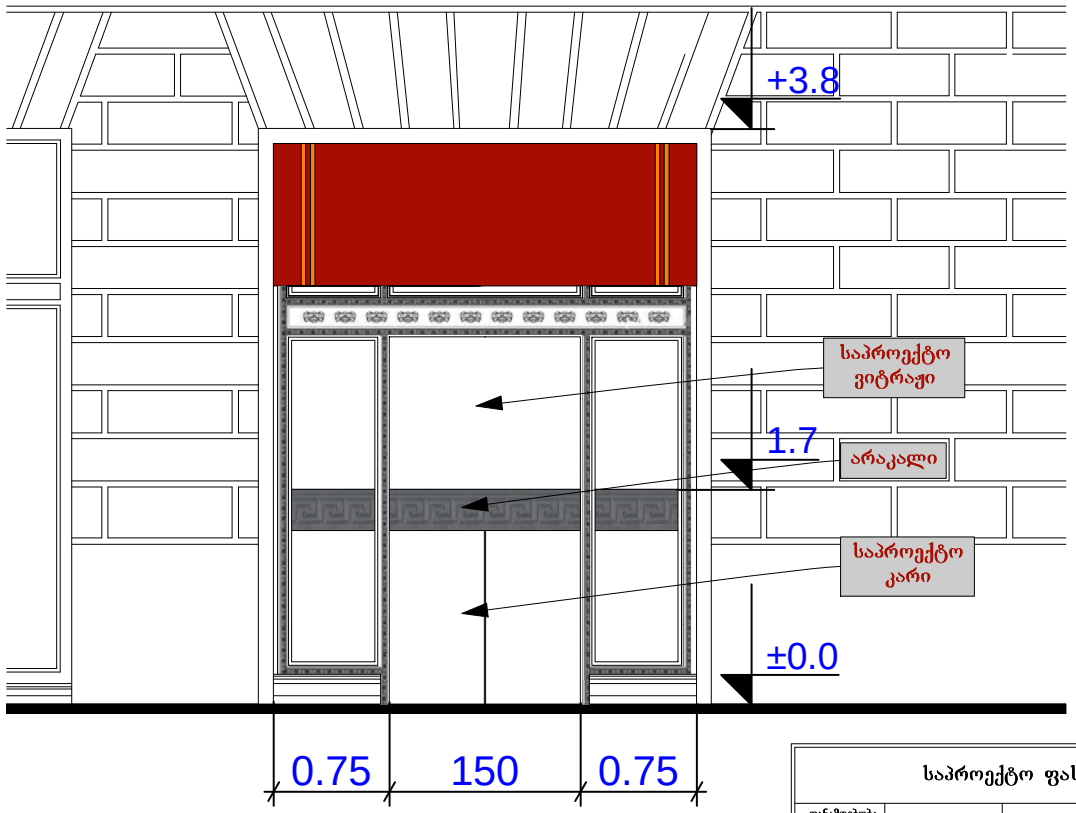

საპროექტო ფასადი

თანამდებობა			ფასადი
არქიტექტორი	ა. ზერეკიძე		მასშტაბი 1 : 50
დამუშავება	ა. ზერეკიძე		
			თბილისი 2012 წელი

არსებული სიტუაცია
ჭრილი 1-1

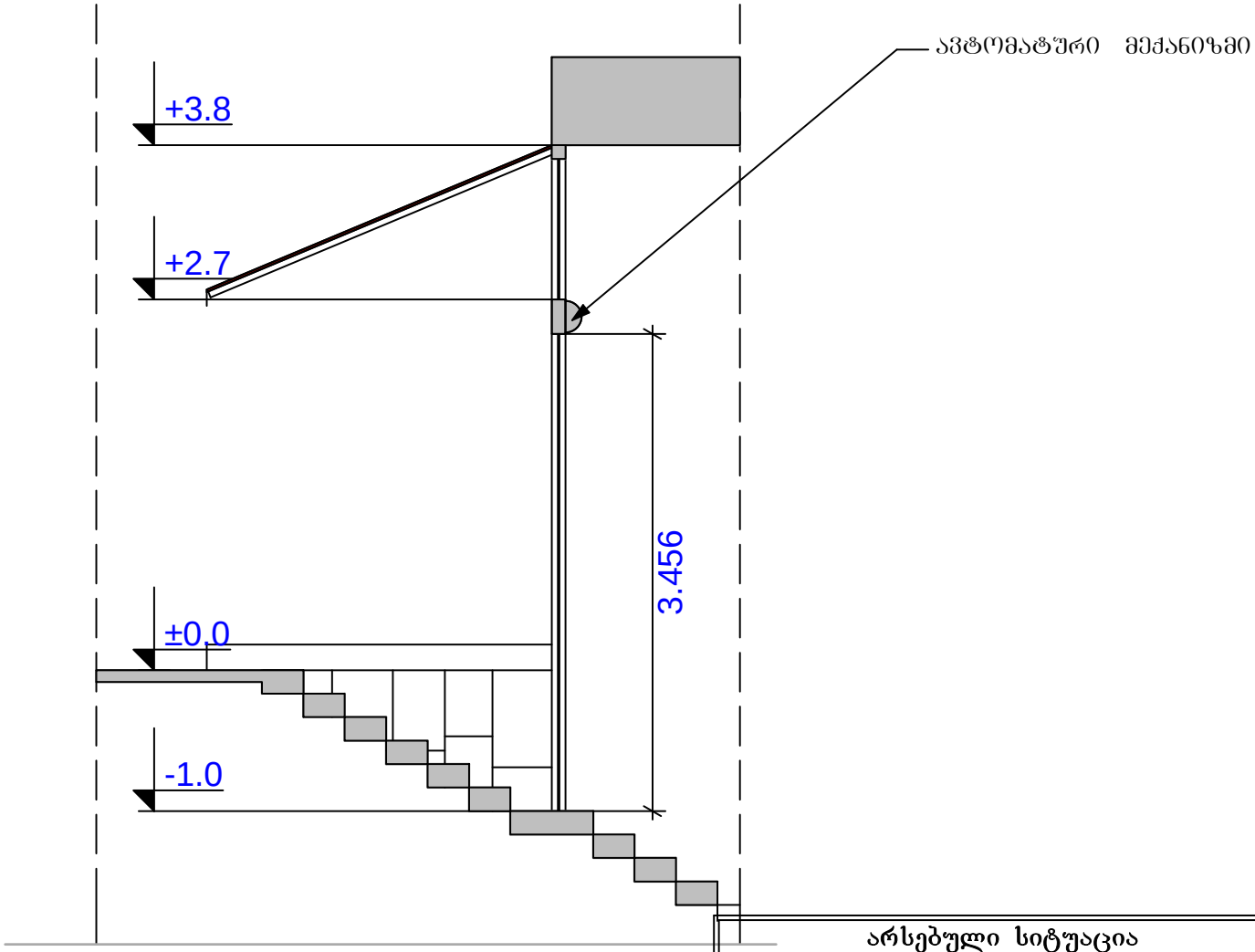

არსებული სიტუაცია
ჭრილი 1-1

თანამდებობა			ჭრილი 1-1
არქიტექტორი	ა.ზერეკიძე		
დმუშავება	ა.ზერეკიძე		მასშტაბი 1:50
			თბილისი 2012 წელი

საპროექტო ვარიანტი
ჭრილი 1-1

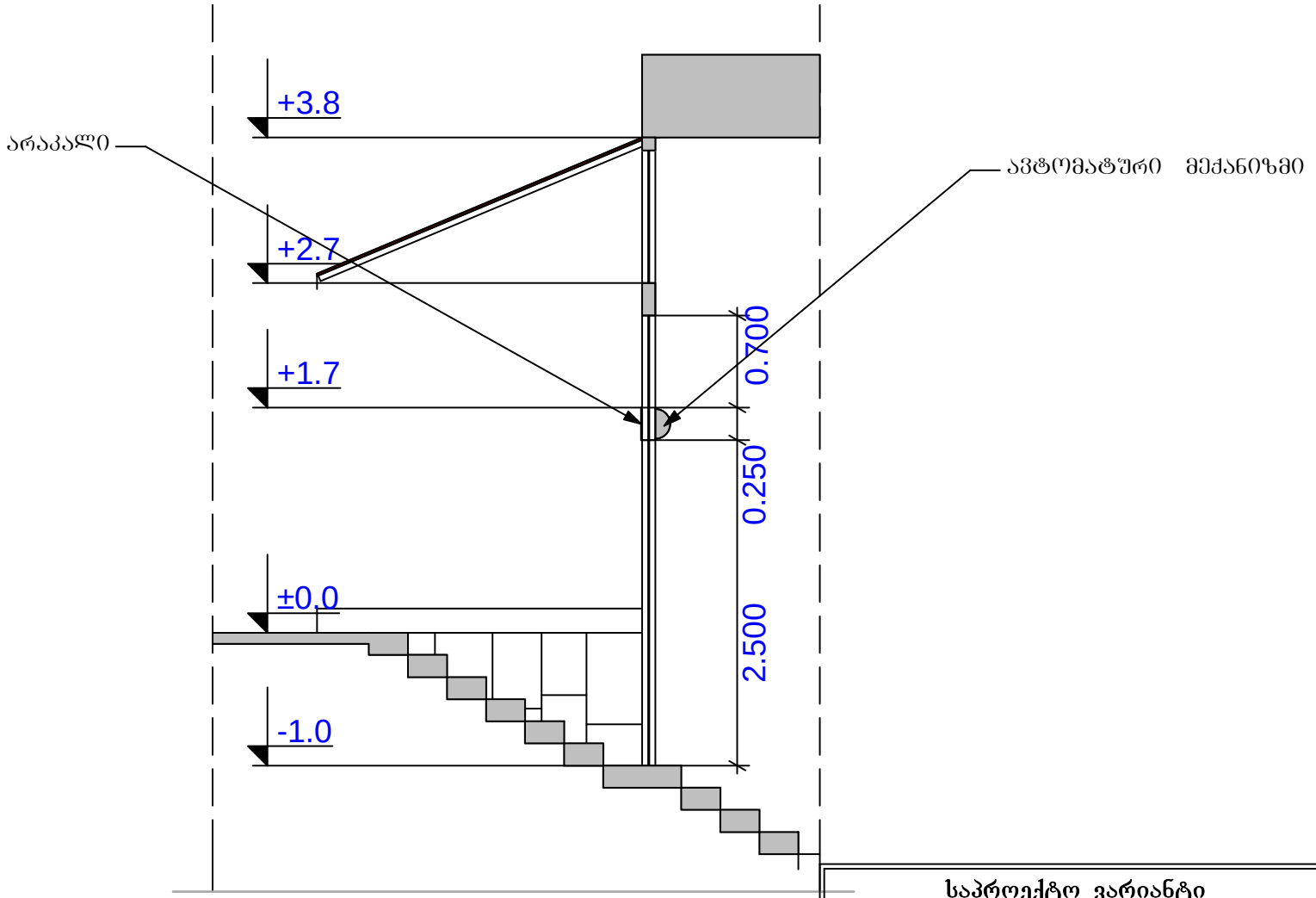

საპროექტო ვარიანტი ჭრილი 1-1			
თანამდებობა			ჭრილი 1-1
არქიტექტორი	ა.ზერეკიძე		მასშტაბი 1:50
დმუშავება	ა.ზერეკიძე		
			თბილისი 2012 წელი


ქირავდება
5 55 50
574 99 95 95
408m²




408m




ქირავდება
5 55 50
574 99 95 95
408m²

