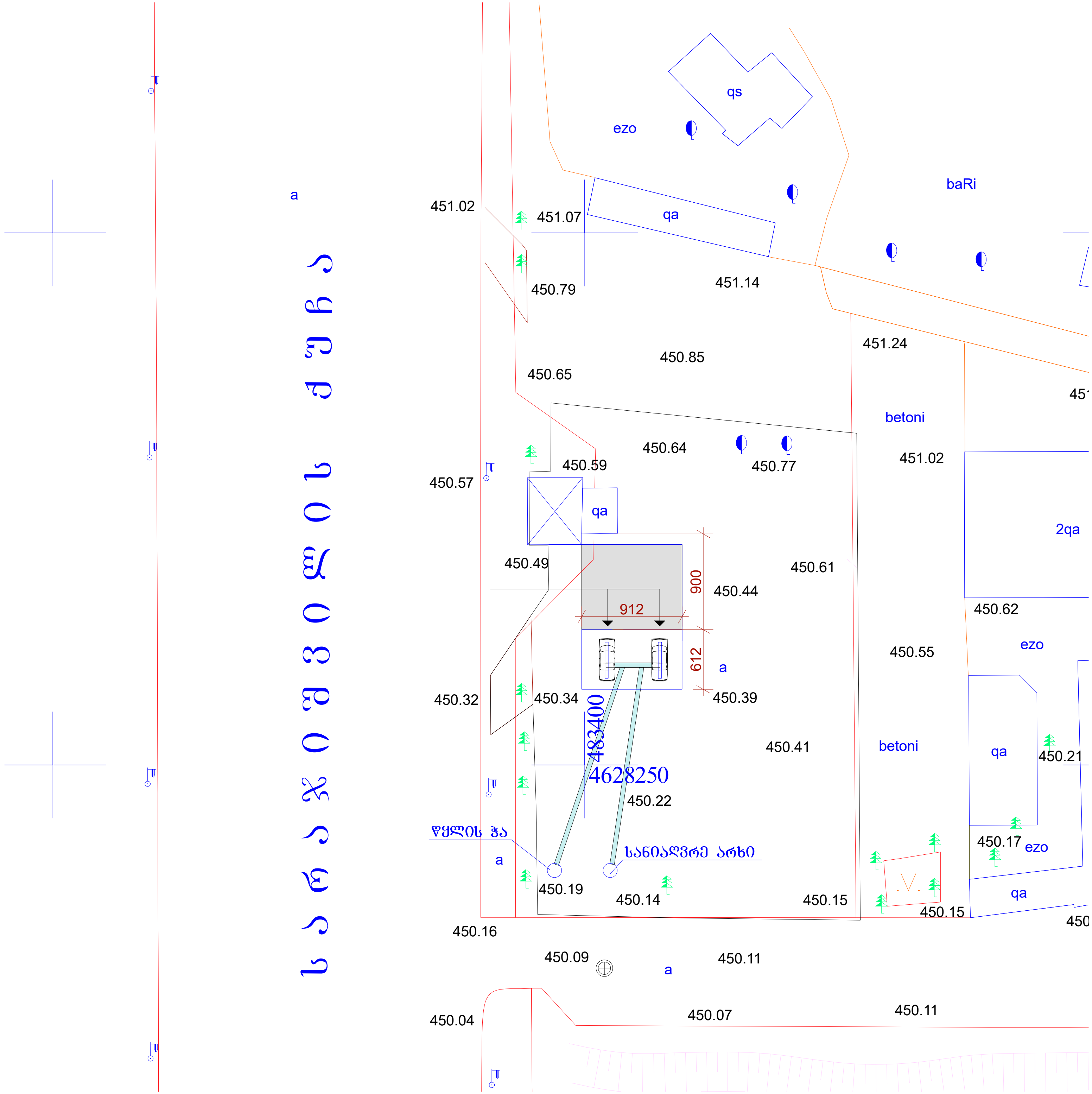

qs
ezo
baRi
qa
a
451.02
451.07
450.79
451.14
451.24
450.85
450.65
betoni
451.02
450.64
450.77
450.59
450.57
qa
2qa
450.49
450.61
900
450.44
912
450.62
ezo
450.55
612
a
450.39
450.32
450.34
483400
450.41
betoni
qa
450.21
4628250
450.22
წყლის ჭა
სანიაღვრე არხი
450.17
ezo
a
450.19
450.14
450.15
450.15
qa
450.16
450.09
a
450.11
450.04
450.07
450.11

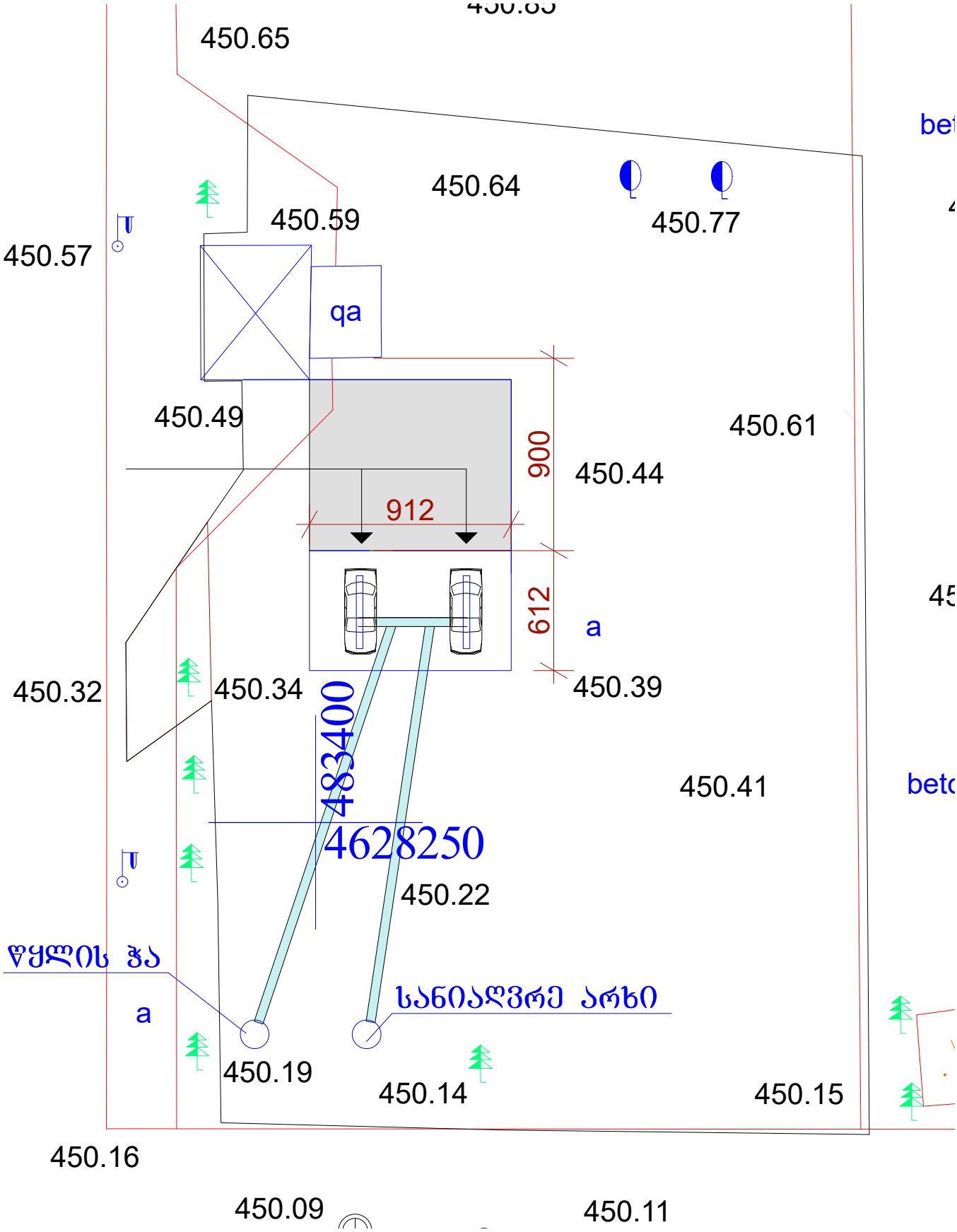
450.65
450.64
450.59
450.77
450.57
qa
450.49
450.61
900
450.44
912
612
a
450.32
450.34
450.39
483400
4628250
450.41
450.22
წყლის ჭა
a
სანიაღვრე არხი
450.19
450.14
450.15
450.16
450.09
450.11

გეგმა

მ. 1:100

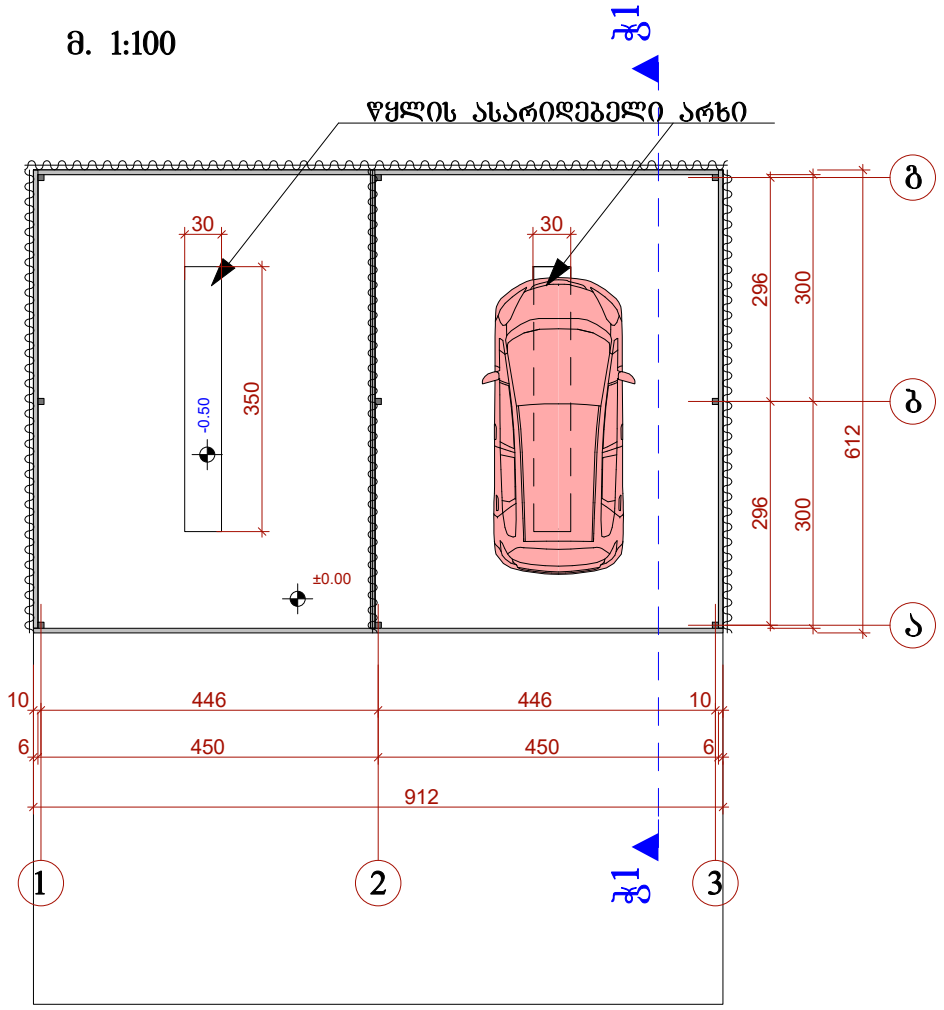
ჭ1
წყლის ასარიდებელი არხი
30
30
350
-0.50
±0.00
296
300
296
300
612
გ
ბ
ა
10
446
446
10
6
450
450
6
912
1
2
3
ჭ1

სახურავის გეგმა

მ. 1:100

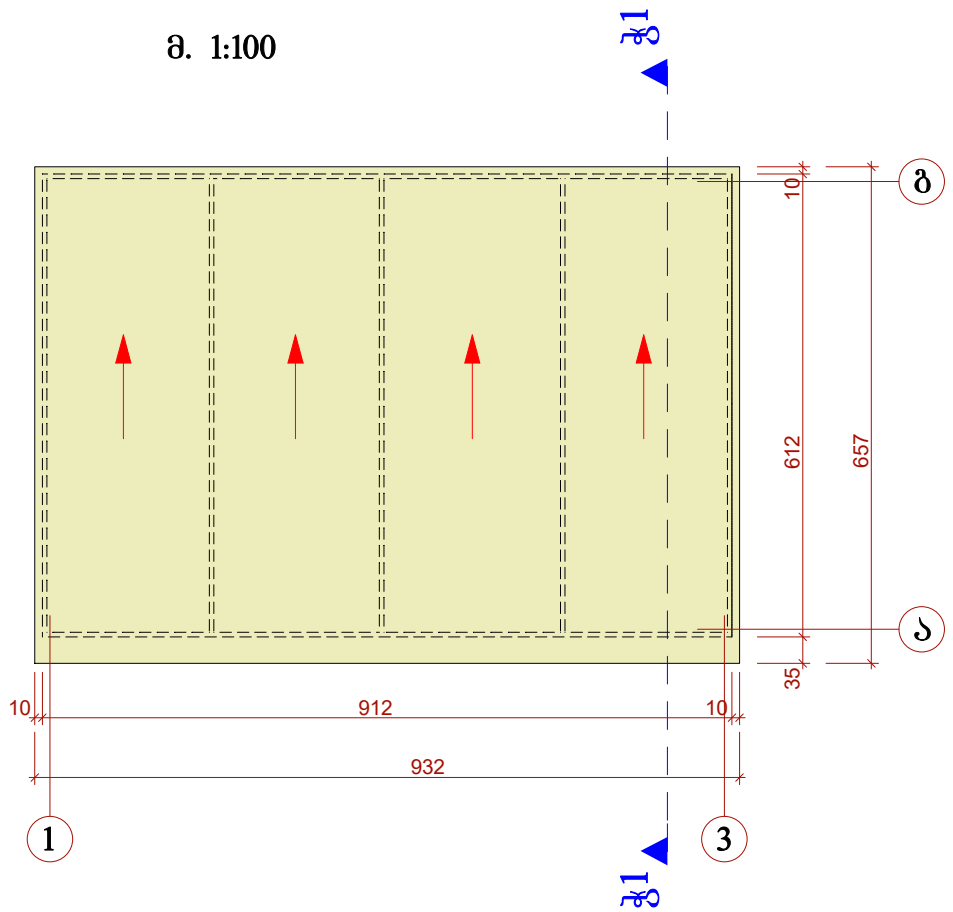

ჭრილი 1-1

მ. 1:50

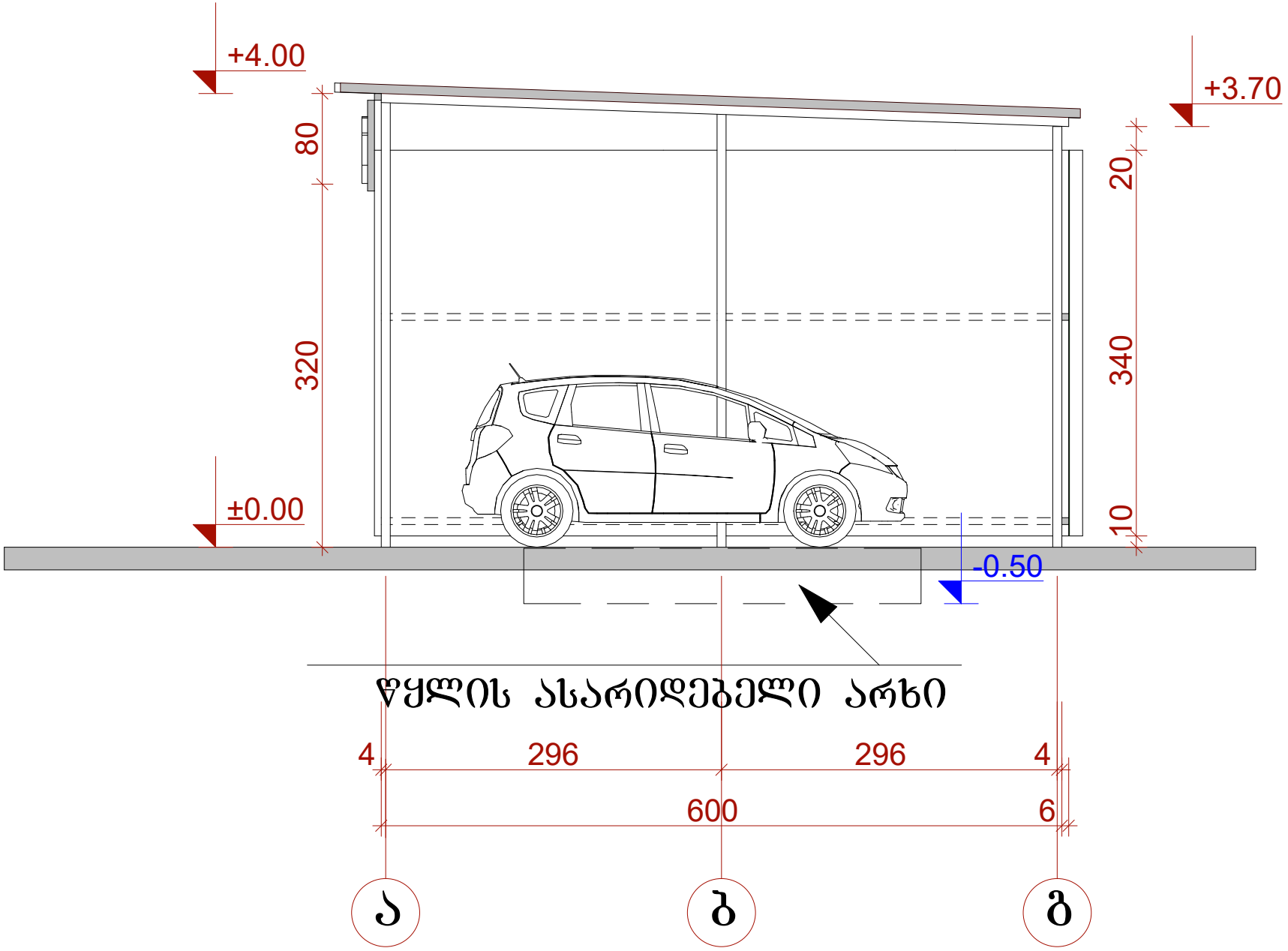

ფასადი

მ. 1:50

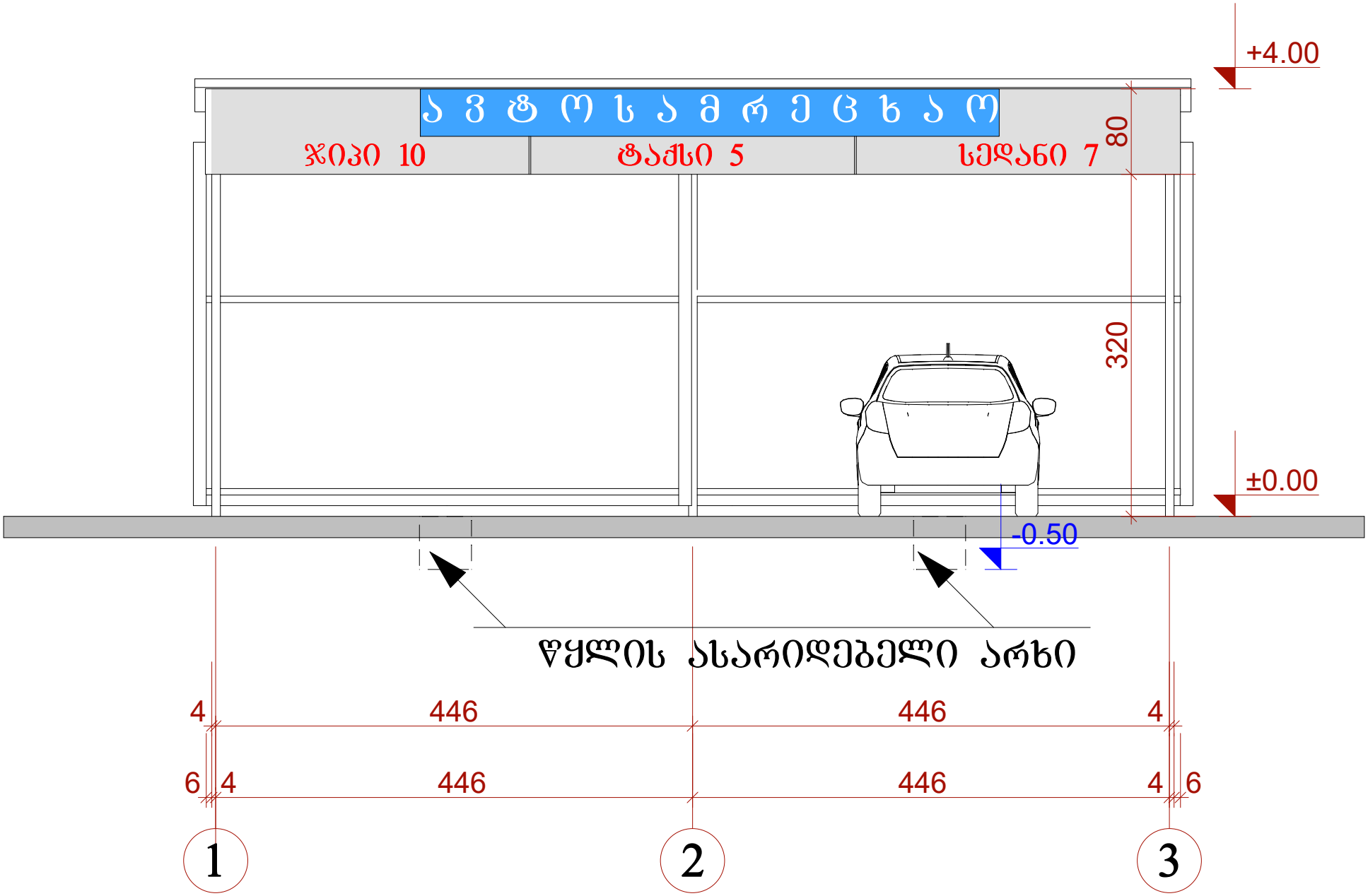
ავტოსამრეცხაო
ჯიპი 10
ტაქსი 5
სედანი 7
80
320
+4.00
±0.00
-0.50
წყლის ასარიდებელი არხი
4
446
446
4
6
4
446
446
4
6
1
2
3


ავტოსამრეცხაო
ჯიპი 10
ტაქსი 5
სედანი 7


ფოტომონტაჟი
კოლიკარბონის ფილები
900
612
მანქანის სავალი ნაწილი მოპირკეთდეს