
ყავისფერი
მეტალოპლასტმასის
ვარი ხის ფაქტურით.
ცემენტის ხსნარით
შელესვა
20/07/2012

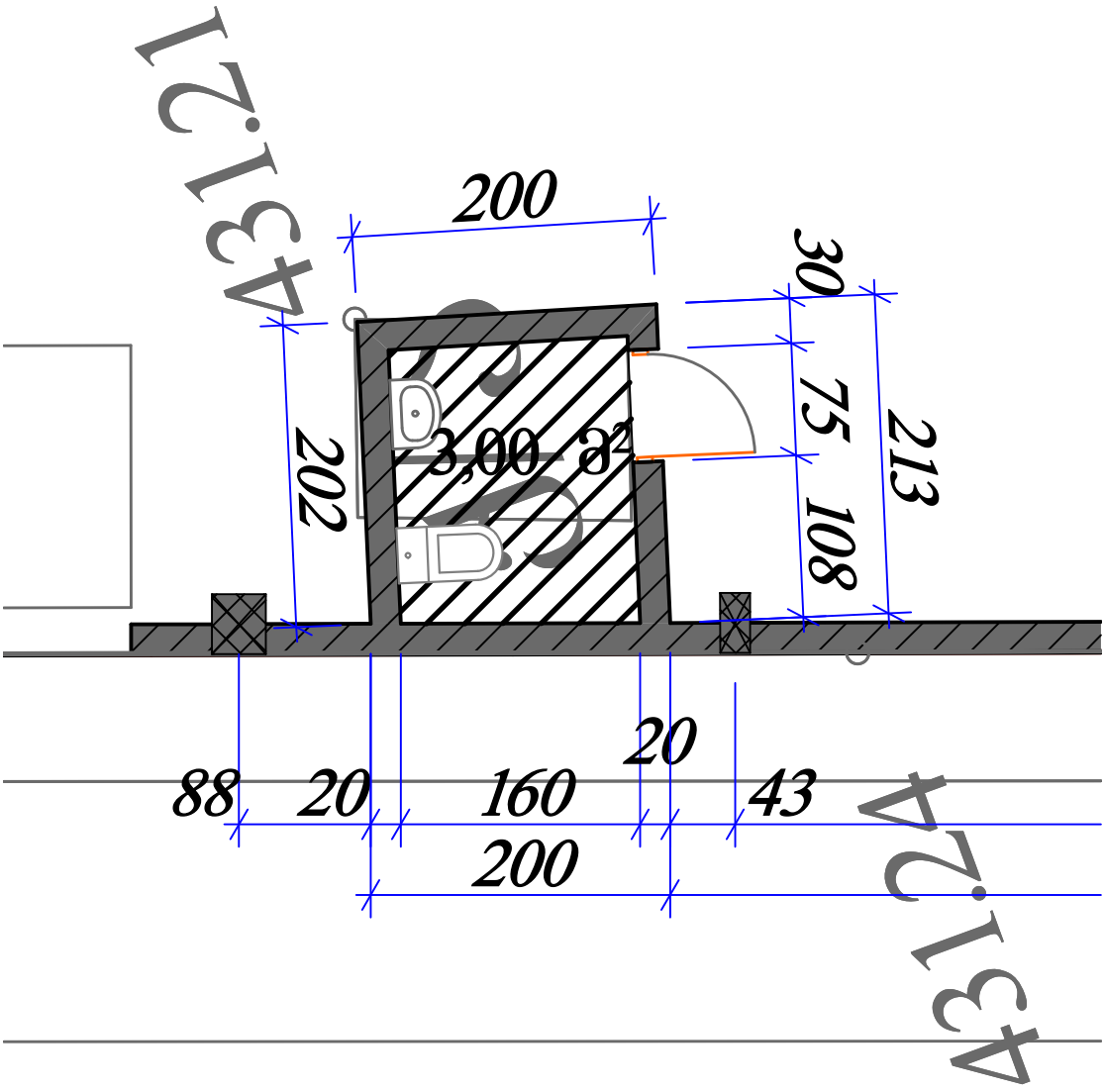
4313.21
200
30
75
213
202
3,00 მ²
108
20
88
20
160
43
200
4312.24

მოშენება

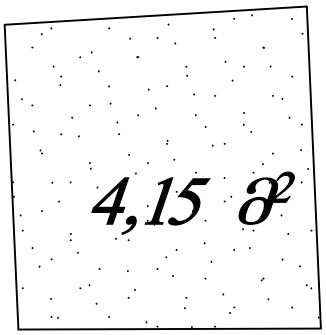
4,15 მ²

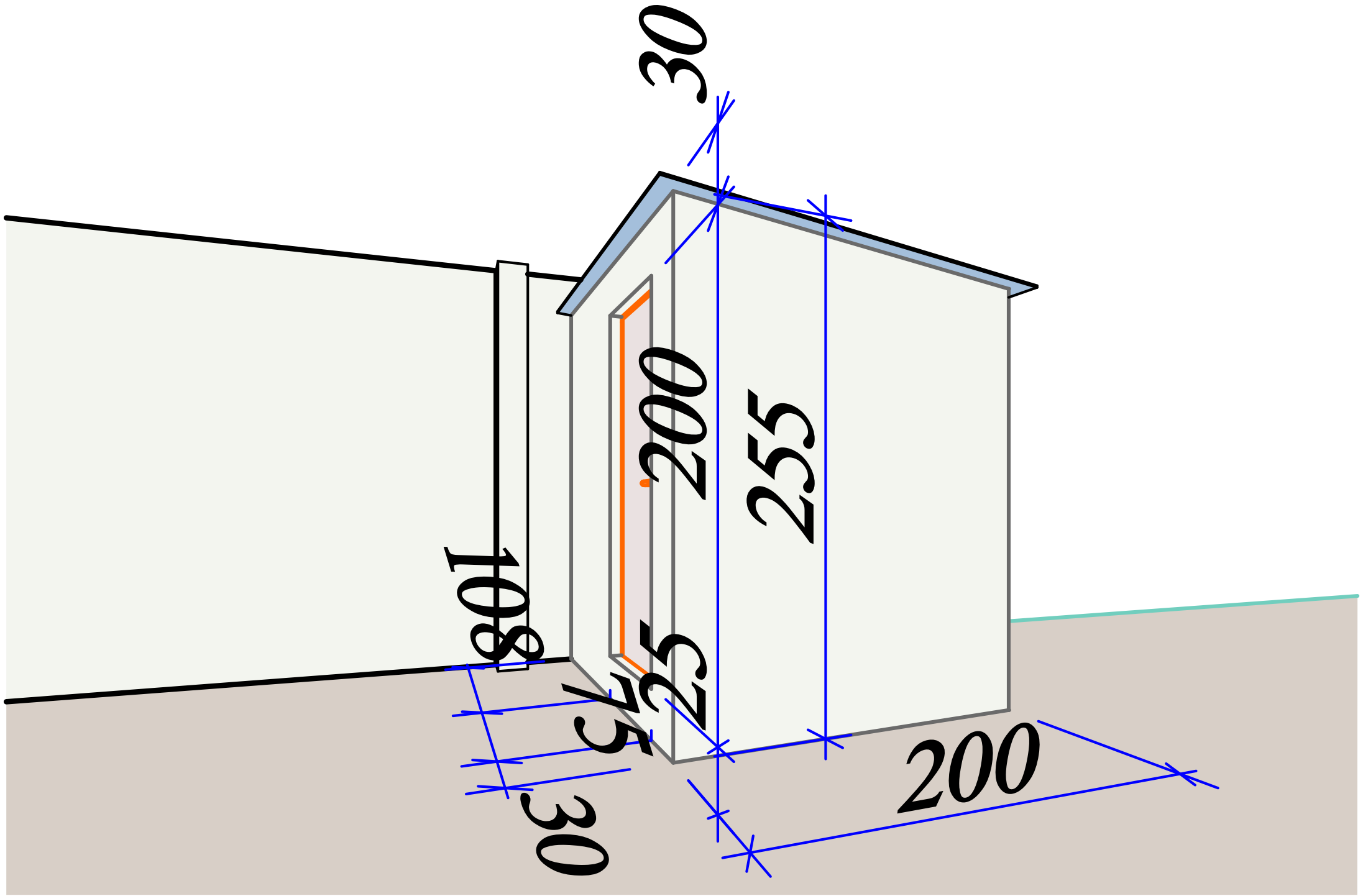
30
200
255
108
25
25
30
200

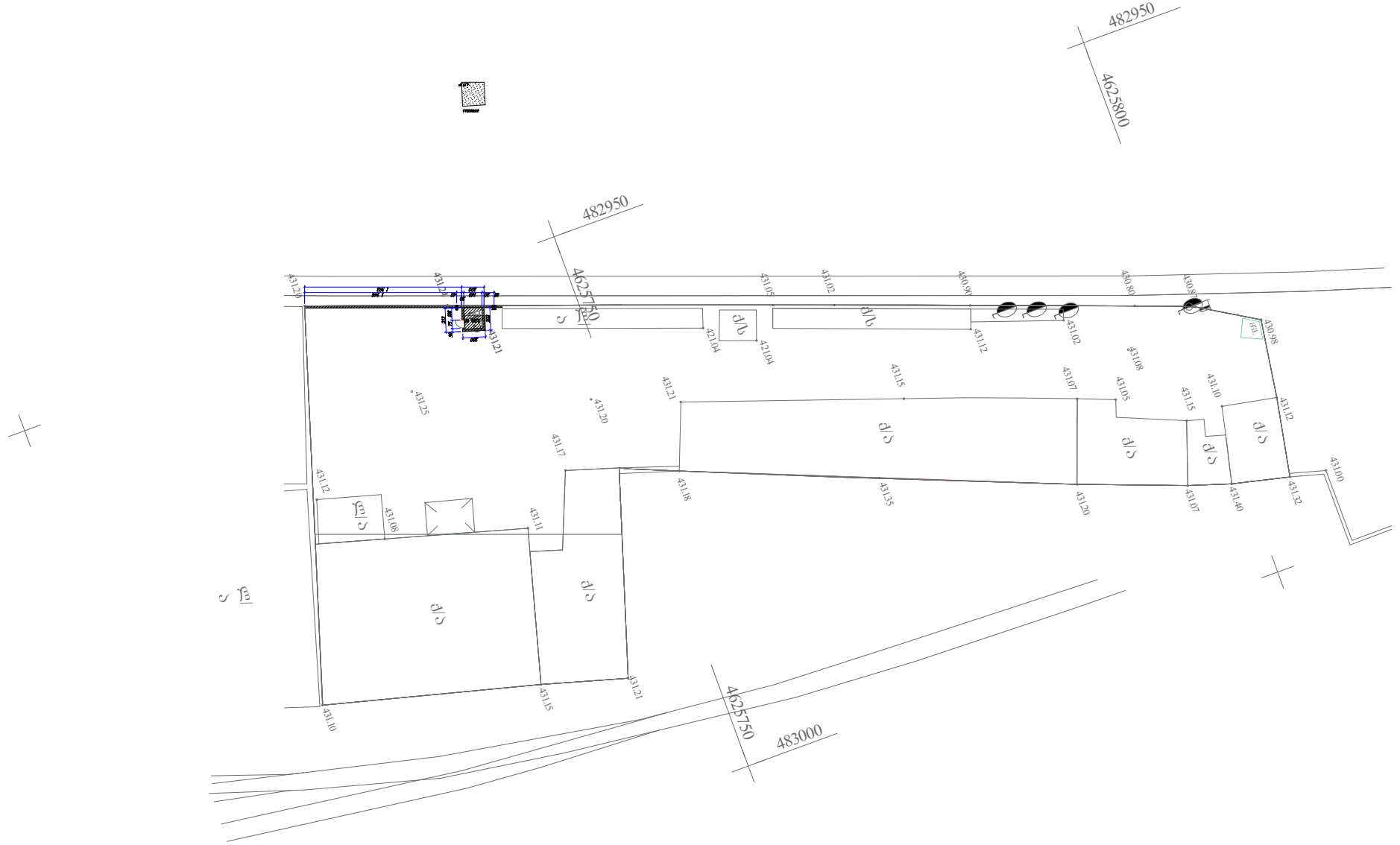

482950
4625800
482950
4625750
4625750
483000