საქართველოს იუსტიციის სამინისტრო

საჯარო რეესტრის ეროვნული სააგენტო

KA011732924418916

მისამართი: თბილისი 0114 სანაპიროს ქ. #2; www.napr.gov.ge;

ცხელი ხაზი: 2 405 405; 08 009 009 09

 # 250262 **27 / სექტემბერი / 2016 წ.**

ქალაქ თბილისის მუნიციპალიტეტის მერიის
არქიტექტურის სამსახურს
ქ. თბილისის შარტავას ქ. N7

სსიპ„საჯარო რეესტრის ეროვნულ სააგენტოში" 2016 წლის 21 სექტემბერს წარმოდგენილია შპს ,შვოდბა-91-ის № 882016642491 სარეგისტრაციო განცხადება, რომლითაც მოთხოვნილია უძრავ ნივთზე საკადასტრო კოდი 01.13.08.001.020 რეგისტრირებულ მონაცემებში ცვლილების რეგისტრაცია. წარმოდგენილი საკადასტრო აზომვითი ნახაზის მიხედვით იცვლება მიწის ნაკვეთის კონფიგურაცია, გთხოვთ თქვენი კომპეტენციის ფარგლებში მოგვაწოდოთ ინფორმაცია, ქალაქგეგმარებითი თვალსაზრისით შესაძლებელია თუ არა წარმოდგენილი აზომვითი ნახაზის საფუძველზე ცვლილება.

TEL: 571080608

დოკუმენტის ნამდვილობის გადამოწმება შესაძლებელია ელექტრონული ფორმით წერილზე დატანილი 15 ნიშნა ნომრით საჯარო რეესტრის ეროვნული სააგენტოს ოფიციალურ ვებ-გვერდზე www.napr.gov.ge ელექტრონული კანცელარიის მეშვეობით.

საქართველოს იუსტიციის სამინისტრო

საჯარო რეესტრის ეროვნული სააგენტო

KA011703602129216

მისამართი: თბილისი 0114 სანაპიროს ქ. #2; www.napr.gov.ge;

ცხელი ხაზი: 2 405 405; 08 009 009 09

 # 250223

27 / სექტემბერი / **2016** წ.

ქალაქ თბილისის მუნიციპალიტეტის მერიის
არქიტექტურის სამსახურს
ქ. თბილისის შარტავას ქ. N7

სსიპ,,საჯარო რეესტრის ეროვნულ სააგენტოში" 2016 წლის 21 სექტემბერს წარმოდგენილია ელიზბარ ხუცურაულის № 882016642491 სარეგისტრაციო განცხადება, რომლითაც მოთხოვნილია უძრავ ნივთზე საკადასტრო კოდი 01.13.08.001.020 რეგისტრირებულ მონაცემებში ცვლილების რეგისტრაცია. წარმოდგენილი საკადასტრო აზომვითი ნახაზის მიხედვით იცვლება მიწის ნაკვეთის კონფიგურაცია, გთხოვთ თქვენი კომპეტენციის ფარგლებში მოგვაწოდოთ ინფორმაცია, ქალაქგეგმარებითი თვალსაზრისით შესაძლებელია თუ არა წარმოდგენილი აზომვითი ნახაზის საფუძველზე ცვლილება.

TEL: 571080608

დოკუმენტის ნამდვილობის გადამოწმება შესაძლებელია ელექტრონული ფორმით წერილზე დატანილი 15 ნიშნა ნომრით საჯარო რეესტრის ეროვნული სააგენტოს ოფიციალურ ვებ-გვერდზე www.napr.gov.ge ელექტრონული კანცელარიის მეშვეობით.

07/9866-13

03.10.16 № 07/9863-13

27.09.16 № 250262

თბილისის არქიტექტურა

საქართველოს იუსტიციის სამინისტროს
საჯარო რეესტრის ეროვნულ სააგენტოს

სსიპ თბილისის მუნიციპალიტეტის არქიტექტურის სამსახურმა განიხილა თქვენი 29.09.2016 წ. N07/9863-13, 29.09.2016წ. N07/9866-13 (27.09.2016წ. N250262, N250223) მომართვები, სადაც ითხოვთ არქიტექტურის სამსახურის პოზიციას ქ.თბილისში, ჩუღურეთის რაიონი, მდ. მტკვრის მარცხენა სანაპიროზე, დგებუაძისა და ხვამლის ქუჩებს შორის არსებული მიწის ნაკვეთის (საკადასტრო კოდი N01.13.08.001.020) საზღვრების კონფიგურაციაში ცვლილების შეტანას, წარმოდგენილი ესკიზის შესაბამისად; პასუხად გაცნობებთ შემდეგს:

ქალაქ თბილისის მუნიციპალიტეტის საკრებულოს 2014 წლის 30 დეკემბრის N20-104 დადგენილებით დამტკიცებული ს.ს.ი.პ. თბილისის მუნიციპალიტეტის არქიტექტურის სამსახურის დებულების მე-2-3 მუხლების თანახმად, სამსახური თავისი კომპეტენციის ფარგლებში ახდენს კანონით გათვალისწინებული საქმიანობის განხორციელებას.

თქვენს მიერ მოწოდებული ესკიზის მიხედვით ქ.თბილისში, ჩუღურეთის რაიონი, მდ. მტკვრის მარცხენა სანაპიროზე, დგებუაძისა და ხვამლის ქუჩებს შორის არსებული მიწის ნაკვეთის (საკადასტრო კოდი N01.13.08.001.020) საზღვრების ცვლილება სამსახურს ქალაქგეგმარებითი თვალსაზრისით შესაძლებლად მიაჩნია.

იხ. დანართი 2 ფურც. 1ც. CD

პატივისცემით,

მიწის ნაკვეთის საზღვრების მომზადების განყოფილების უფროსი — *მ. ცეცხლაძე*

საქართველოს იუსტიციის სამინისტრო
საჯარო რეესტრის ეროვნული სააგენტო
შემ. № 253750/17
05 10 2016 წ
ფურცლის რაოდენობა 1
დანართის რაოდენობა 2

ქალაქ თბილისის მუნიციპალიტეტის საჯარო სამართლის იურიდიული პირი
ქალაქ თბილისის მუნიციპალიტეტის არქიტექტურის სამსახური
საქართველო, თბილისი 0160 შ. შარტავას 7
ტელ: (+995 32) 272 22 22. ფაქსი: (+995 32) 237 82 24
info@tas.ge
ვებ გვერდი - tas.ge

4618200
4618150
4825
482560
482500
482450
4618200
4618150

4618200
4618150
482500
482450
1:500

მიწის (უძრავი ქონების) საკადასტრო კოდი **N 01.13.08.001.020**

ამონაწერი საჯარო რეესტრიდან

განცხადების რეგისტრაცია
N 882016642491 - 21/09/2016 15:04:45

მომზადების თარიღი
10/10/2016 16:57:03

საკუთრების განყოფილება

ზონა	სექტორი	კვარტალი	ნაკვეთი
თბილისი	დიდუბე		
01	**13**	**08**	**001/020**

მისამართი: ქალაქი თბილისი , მდ. მტკვრის მარცხენა სანაპიროზე, დგებუაძისა და ხვამლის ქუჩებს შორის (ნაკვ. 1/20)

ნაკვეთის საკუთრების ტიპი: საკუთრება
ნაკვეთის დანიშნულება: არასასოფლო სამეურნეო
დაზუსტებული ფართობი: 1290.00 კვ.მ.
ნაკვეთის წინა ნომერი:**1;**
შენობა-ნაგებობის ჩამონათვალი: N1, N2, N3, N4, N5, N6 და N7

მესაკუთრის განყოფილება

განცხადების რეგისტრაცია : ნომერი 012001020464' , თარიღი 23/08/2001

უფლების დამადასტურებელი დოკუმენტი:

- შენობა-ნაგებობის საკუთრების დამადასტურებელი დოკუმენტი (დაკანონების, ექსპლოატაციაში მიღების შესახებ აქტი, ნასყიდობის, ჩუქების, მემკვიდრეობის, გაცვლის ხელშეკრულება)
- ქ. თბილისის მუნიციპალიტეტის კაბინეტის 1995 წლის 7 დეკემბრის N26.108.1502 დადგენილება.
- ქ. თბილისის ტექაღრიცხვის სამსახურის მიერ 2001 წლის 18 იანვარს გაცემული მიწის ნაკვეთის გეგმა.
- ქ. თბილისის დიდუბე-ჩუღურეთის რაიონის გამგეობის 2001 წლის 15 აგვისტოს N105 განკარგულება.
- ქ. თბილისის არქიტექტურისა და ქალაქის პერსპექტიული განვითარების საქმეთა დეპარტამენტის მიერ 1996 წელს გაცემული და 2001 წლის 25 ივლისს კორექტირებული მიწის ნაკვეთის გეგმა.

მესაკუთრეები:
შპს "მშვიდობა-91" , ID ნომერი:201945039

მესაკუთრე:
შპს "მშვიდობა-91"

აღწერა:

იპოთეკა

განცხადების რეგისტრაცია ნომერი 882010897405 თარიღი 26/11/2010 17:37:14

იპოთეკარი: სააქციო საზოგადოება "თიბისი ბანკი",
მესაკუთრე: შპს "მშვიდობა-91" 201945039;
საგანი:დაზუსტებული ფართობი:1290.00 კვ.მ.შენობა-ნაგებობის ჩამონათვალი:N1, N2, N3, N4, N5 და N6 შენობა-ნაგებობ(ებ)ის საერთო ფართი:1343.00 უფლ. დამ. დოკ.-ის გარეშე არსებული შენობა-ნაგებობის ჩამონათვალი:N7 ;

უფლების რეგისტრაცია: თარიღი 26/11/2010

იპოთეკის ხელშეკრულება N1051101-1, რეესტრის ნომერი N101165215, დამოწმების თარიღი19/11/2010, ნოტარიუსი მ. გვაზავა

საგადასახადო გირავნობა:

საკადასტრო გეგმა

საჯარო რეესტრის ეროვნული სააგენტო

საკადასტრო კოდი: **01.13.08.001.020**

განცხადების ნომერი: **882016642491**

მომზადების თარიღი: **10/10/2016**

ნაკვეთის დანიშნულება: **არასასოფლო სამეურნეო**

ფართობი: **1290 კვ.მ (WGS 84 / UTM zone 38N)**

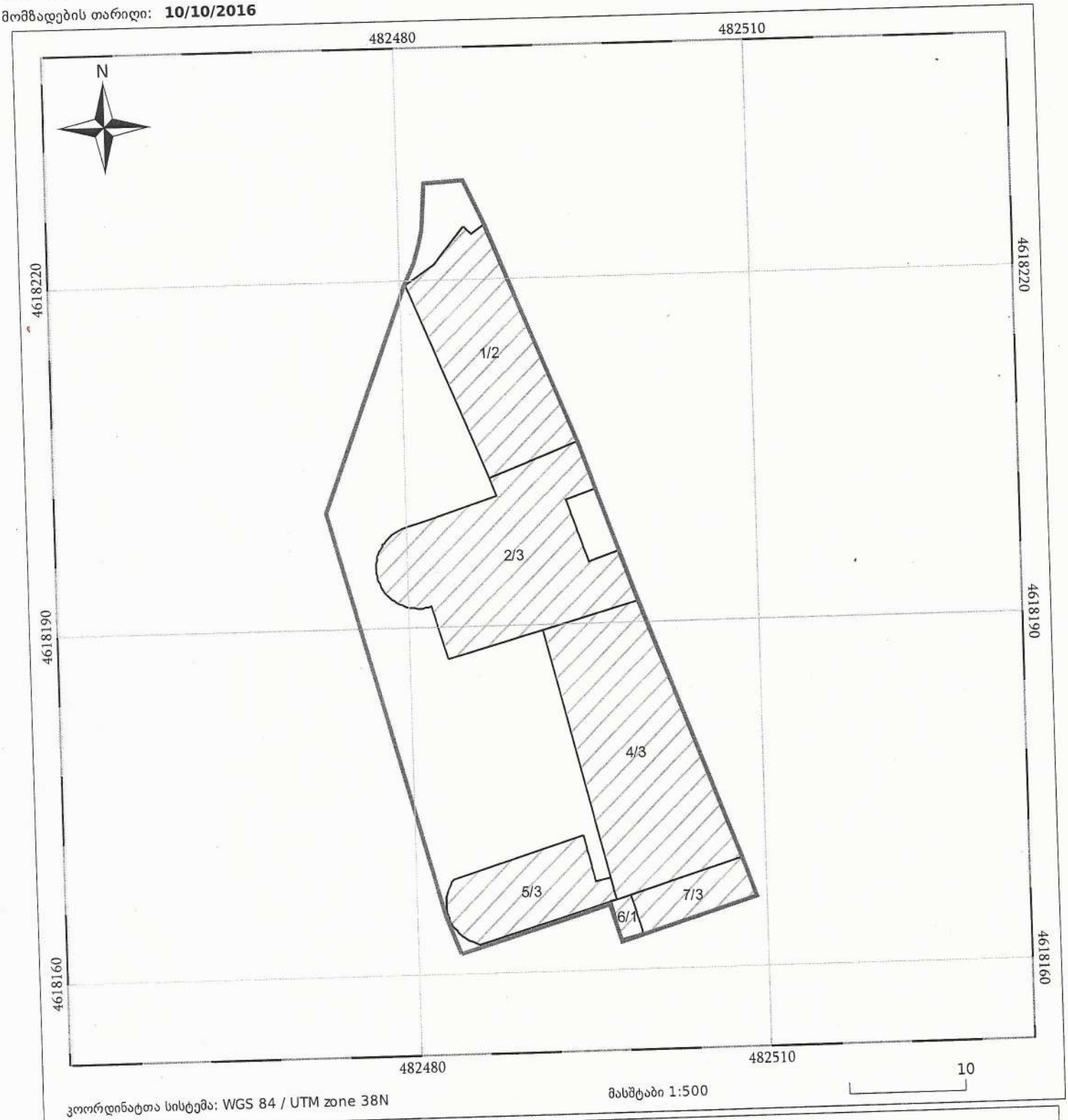

კოორდინატთა სისტემა: WGS 84 / UTM zone 38N

მასშტაბი 1:500

ნაკვეთის საკადასტრო საზღვარი

ხაზობრივი ნაგებობა

ტყის ფონდი

05/25 შენობა/ნაგებობა

05/25 მშენებარე ნაგებობა

ვალდებულება

საქართველოს იუსტიციის სამინისტრო
საჯარო რეესტრის ეროვნული სააგენტო

საჯარო რეესტრის
ეროვნული სააგენტო

საკადასტრო გეგმა

მიწის ნაკვეთის საკადასტრო კოდი: *01.13.08.001.020*
განცხადების რეგისტრაციის ნომერი*82010887751*
მიწის ნაკვეთის ფართობი: *1290* კვ.მ.
დანიშნულება: *არასასოფლო-სამეურნეო*
მომზადების თარიღი 19.11.10

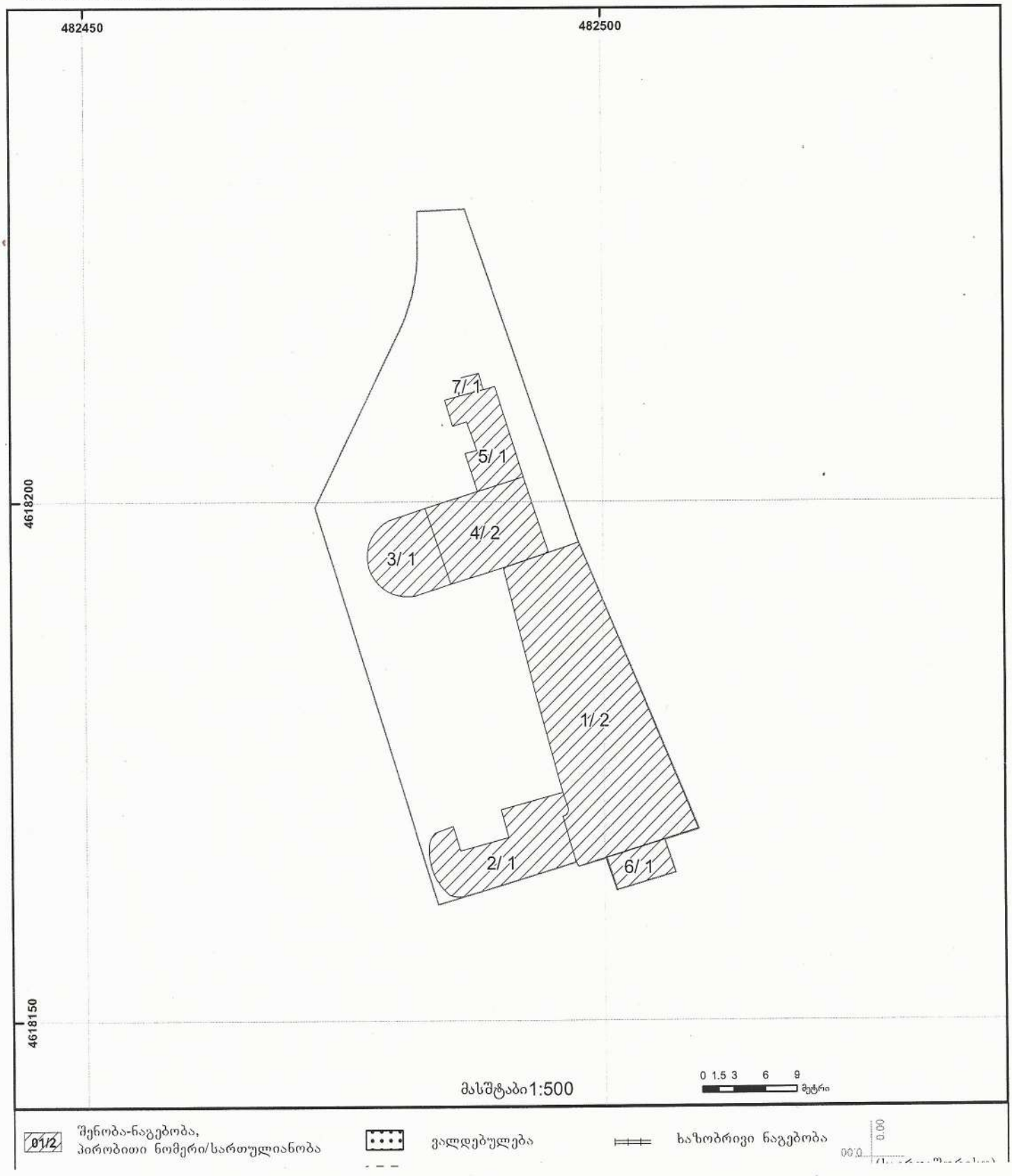

01/2 შენობა-ნაგებობა, პირობითი ნომერი/სართულიანობა

ვალდებულება

ხაზობრივი ნაგებობა

მიწის (უძრავი ქონების) საკადასტრო კოდი **N 01.13.08.001.020**

ამონაწერი საჯარო რეესტრიდან

განცხადების რეგისტრაცია
N 882016642491 - 21/09/2016 15:04:45

მომზადების თარიღი
10/10/2016 16:57:03

საკუთრების განყოფილება

ზონა	სექტორი	კვარტალი	ნაკვეთი
თბილისი	დიდუბე		
01	**13**	**08**	**001/020**

მისამართი: ქალაქი თბილისი , მდ. მტკვრის მარცხენა სანაპიროზე, დგებუაძისა და ხვამლის ქუჩებს შორის (ნაკვ. 1/20)

ნაკვეთის საკუთრების ტიპი: საკუთრება
ნაკვეთის დანიშნულება: არასასოფლო სამეურნეო
დაზუსტებული ფართობი: 1290.00 კვ.მ.
ნაკვეთის წინა ნომერი:**1;**
შენობა-ნაგებობის ჩამონათვალი:N1, N2, N3, N4, N5, N6 და N7

მესაკუთრის განყოფილება

განცხადების რეგისტრაცია : ნომერი 012001020464' , თარიღი 23/08/2001

უფლების დამადასტურებელი დოკუმენტი:

- შენობა-ნაგებობის საკუთრების დამადასტურებელი დოკუმენტი (დაკანონების, ექსპლოატაციაში მიღების შესახებ აქტი, ნასყიდობის, ჩუქების, მემკვიდრეობის, გაცვლის ხელშეკრულება)
- ქ. თბილისის მუნიციპალიტეტის კაბინეტის 1995 წლის 7 დეკემბრის N26.108.1502 დადგენილება.
- ქ. თბილისის ტექაღრიცხვის სამსახურის მიერ 2001 წლის 18 იანვარს გაცემული მიწის ნაკვეთის გეგმა.
- ქ. თბილისის დიდუბე-ჩუღურეთის რაიონის გამგეობის 2001 წლის 15 აგვისტოს N105 განკარგულება.
- ქ. თბილისის არქიტექტურისა და ქალაქის პერსპექტიული განვითარების საქმეთა დეპარტამენტის მიერ 1996 წელს გაცემული და 2001 წლის 25 ივლისს კორექტირებული მიწის ნაკვეთის გეგმა.

მესაკუთრეები:
შპს "მშვიდობა-91" , ID ნომერი:201945039

მესაკუთრე:
შპს "მშვიდობა-91"

აღწერა:

იპოთეკა

განცხადების რეგისტრაცია ნომერი 882010897405 თარიღი 26/11/2010 17:37:14

იპოთეკარი: სააქციო საზოგადოება "თიბისი ბანკი";
მესაკუთრე: შპს "მშვიდობა-91" 201945039;
საგანი:დაზუსტებული ფართობი:1290.00 კვ.მ.შენობა-ნაგებობის ჩამონათვალი:N1, N2, N3, N4, N5 და N6 შენობა-ნაგებობ(ებ)ის საერთო ფართი:1343.00 უფლ. დამ. დოკ.-ის გარეშე არსებული შენობა-ნაგებობის ჩამონათვალი:N7 ;

უფლების რეგისტრაცია: თარიღი 26/11/2010

იპოთეკის ხელშეკრულება N1051101-1, რეესტრის ნომერი N101165215, დამოწმების თარიღი19/11/2010, ნოტარიუსი მ. გვაზავა

საგადასახადო გირავნობა:

- საგადასახადო გირავნობა/იპოთეკა: **102013331029 17/12/2013 11:47:22**
  შ\პ\ს შპს მშვიდობა 91 ს/ნ 201945039
  საგანი: **მთელი ქონება, მთელი ქონება**
  საფუძველი: **შეტყობინება, N00218039, 17.12.2013, შემოსავლების სამსახური**

ვალდებულება

ყადაღა/აკრძალვა:

რეგისტრირებული არ არის

მოვალეთა რეესტრი:

რეგისტრირებული არ არის

"ფიზიკური პირის მიერ 2 წლამდე ვადით საკუთრებაში არსებული მატერიალური აქტივის რეალიზაციისას, აგრეთვე საგადასახადო წლის განმავლობაში 1000 ლარის ან მეტი ღირებულების ქონების საჩუქრად მიღებისას საშემოსავლო გადასახადი გადახდას ექვემდებარება საანგარიშო წლის მომდევნო წლის 1 აპრილამდე, რის შესახებაც აღნიშნული ფიზიკური პირი იმავე ვადაში წარუდგენს დეკლარაციას საგადასახადო ორგანოს. აღნიშნული ვალდებულების შეუსრულებლობა წარმოადგენს საგადასახადო სამართალდარღვევას, რაც იწვევს პასუხისმგებლობას საქართველოს საგადასახადო კოდექსის XVIII თავის მიხედვით."

- დოკუმენტის ნამდვილობის გადამოწმება შესაძლებელია საჯარო რეესტრის ეროვნული სააგენტოს ოფიციალურ ვებ–გვერდზე www. napr.gov.ge;
- ამონაწერის მიღება შესაძლებელია ვებ–გვერდზე www. napr.gov.ge, ნებისმიერ ტერიტორიულ სარეგისტრაციო სამსახურში, იუსტიციის სახლებსა და სააგენტოს აეტორიზებულ პირებთან;
- ამონაწერში ტექნიკური ხარვეზის აღმოჩენის შემთხვევაში დაგვიკავშირდით: 2 405405 ან პირადად შეავსეთ განაცხადი ვებ–გვერდზე;
- კონსულტაციის მიღება შესაძლებელია იუსტიციის სახლის ცხელ ხაზზე 2 405405;
- საჯარო რეესტრის თანამშრომელთა მხრიდან უკანონო ქმედების შემთხვევაში დაგვიკავშირდით ცხელ ხაზზე: 08 009 009 09
- თქვენთვის საინტერესო ნებისმიერ საკითხთან დაკავშირებით მოგვწერეთ ელ-ფოსტით: info@napr.gov.ge

საკადასტრო გეგმა

საჯარო რეესტრის ეროვნული სააგენტო

საკადასტრო კოდი: **01.13.08.001.020**

განცხადების ნომერი: **882016642491**

მომზადების თარიღი: **10/10/2016**

ნაკვეთის დანიშნულება: **არასასოფლო სამეურნეო**

ფართობი: **1290 კვ.მ (WGS 84 / UTM zone 38N)**

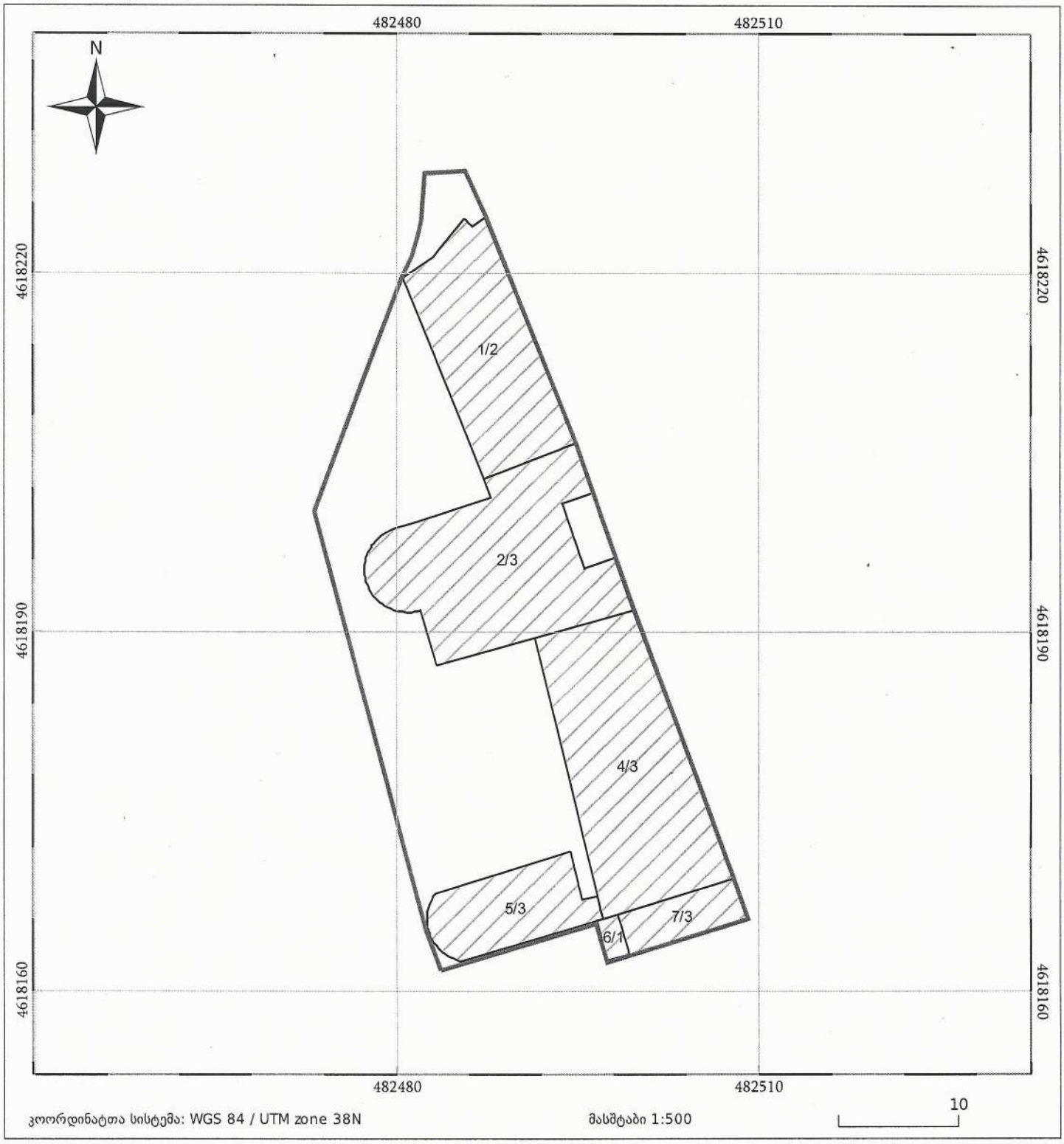

ნაკვეთის საკადასტრო საზღვარი

ხაზობრივი ნაგებობა

ტყის ფონდი

05/25 შენობა/ნაგებობა

05/25 მშენებარე ნაგებობა

ვალდებულება

თიბისი ბანკი
TBC BANK

სს "თიბისი ბანკი", მარჯანიშვილის ფილიალი
JSC "TBC BANK", MARJANISHVILI BRANCH

512/102-02
20.06.2017

ქალაქ თბილისის მერიის
არქიტექტურის სამსახურს

გაცნობებთ, რომ სს "თიბისი ბანკ"-ს და შპს "მშვიდობა-91"-ს (ს/ნ 201945039)შორის 19/11/2010 წელს გაფორმდა იპოთეკის ხელშეკრულება №11051101-01,რომლის საფუძველზეც სს "თიბისი ბანკი"-ს სასარგებლოდ იპოთეკით დაიტვირთა შემდეგი უძრავი ქონება :

მიწის (უძრავი ქონების) საკადასტრო კოდი: ს/კ 01.13.08.001.020
მისამართი: ქალაქი თბილისი, მდ,მტკვრის მარცხენა სანაპიროზე, დგებუაძისა და ხვამლის ქუჩებს შორის (ნაკვ.1/20) დაზუსტებული ფართობი 1290.00 კვ.მ
შენობა-ნაგებობის ჩამონათვალი: N1,N2,N3,N4,N5,N6,და N7

გაცნობებთ, რომ სს „თი ბი სი ბანკი“, როგორც იპოთეკარი, თანახმაა კომპანიამ შპს „მშვიდობა-91“ (ს/კ 201945039) განახორციელოს ქ. თბილისში, მდ. მტკვრის მარცხენა სანაპიროზე, დგებუაძისა და ხვამლის ქუჩების შორის მდებარე მიწის ნაკვეთზე საკადასტრო კოდით: 01.13.08.001.020, განთავსებული შენობა-ნაგებობის რეკონსტრუქცია, კერძოდ არსებული გადახურული ტერასის რეკონსტრუქცია (შემინვა) და ამასთან დაკავშირებული საქმის წარმოება ქ. თბილისის მერიის სსიპ თბილისის არქიტექტურის სამსახურში. ამასთან, იმ პირობით, რომ სს „თი ბი სი ბანკის“ სასარგებლოდ არსებული უფელაბა/ები სრულად შენარჩუნდება.
არქიტექტურის სამსახურში წარდგენილი განაცხადის ნომერი არის AR1510499.

ბექან კოპაძე

მარჯანიშვილის ფილიალის წარმომადგენელი

ქალაქ თბილისის მუნიციპალიტეტის საკრებულო

დადგენილება № 11-46

"6" ივნისი 2017 წ.

ქ. თბილისი

„დედაქალაქის მიწათსარგებლობის გენერალური გეგმის დამტკიცების შესახებ"
ქ.თბილისის მუნიციპალიტეტის საკრებულოს 2014 წლის 30 დეკემბრის №20-105
დადგენილებაში ცვლილების შეტანის თაობაზე

„ნორმატიული აქტების შესახებ" საქართველოს კანონის მე-20 მუხლის თანახმად, ქალაქ თბილისის მუნიციპალიტეტის საკრებულო ადგენს:

მუხლი 1.

შეტანილი იქნას ცვლილება „დედაქალაქის მიწათსარგებლობის გენერალური გეგმის დამტკიცების შესახებ" ქ. თბილისის მუნიციპალიტეტის საკრებულოს 2014 წლის 30 დეკემბრის №20-105 დადგენილებაში (სსმ, ვებგვერდი: www.matsne.gov.ge, 06/01/2015, სარეგისტრაციო კოდი: 010260030.35.101.016099) და დადგენილების პირველი პუნქტით დამტკიცებული დედაქალაქის მიწათსარგებლობის გენერალური გეგმის გრაფიკული ნაწილი - რუკა (ფუნქციური ზონები) ჩამოყალიბდეს თანდართული სახით (თან ერთვის ცვლილების საინფორმაციო მასალა).

მუხლი 2.

დადგენილება ამოქმედდეს გამოქვეყნებისთანავე.

საკრებულოს თავმჯდომარე გიორგი ალიბეგაშვილი

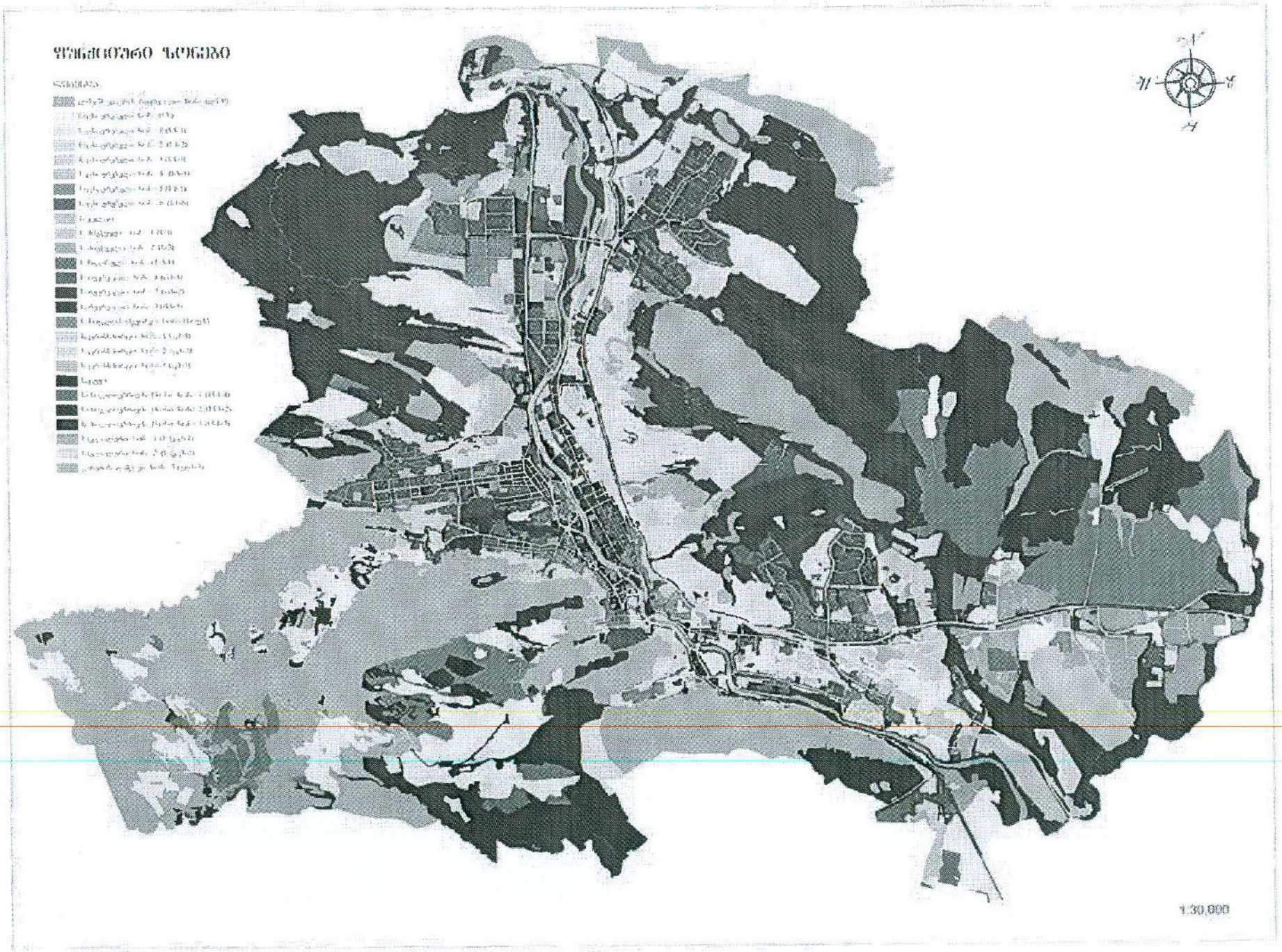
1:30,000

ცვლილების საინფორმაციო მასალა



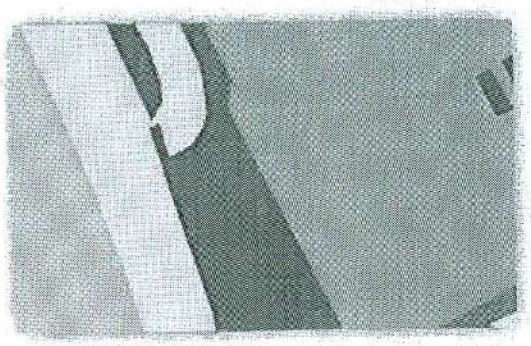

არსებული ფუნქციური ზონის კონტური

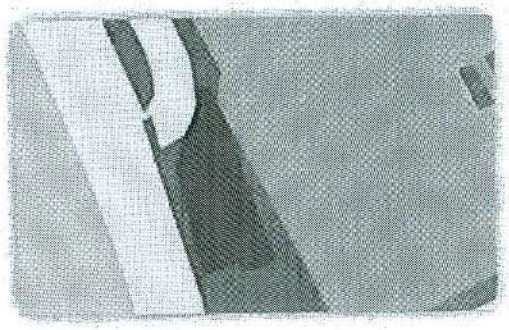

კორექტირებული ფუნქციური ზონის კონტური

სარეკრეაციო ზონა 1 (რზ-1) (არსებული ზონა 1290 კვ.მ.)

სარეკრეაციო ზონა 2 (რზ-2) (კორექტირებული ზონა 1290 კვ.მ.)

12. ქ. თბილისში, ჩუღურეთის რაიონში, მდინარე მტკვრის მარცხენა სანაპიროზე, დგებუაძისა და ხვამლის ქუჩებს შორის არსებულ მიწის ნაკვეთზე (საკადასტრო კოდი: N01.13.08.001.020), (1290კვ.მ.) დაზუსტდეს კონტური სარეკრეაციო ზონა 1-სა და სარეკრეაციო ზონა 2-ს შორის.

სარეკრეაციო ზონა 1 იცვლება სარეკრეაციო ზონა 2-ით ("ქალაქ თბილისის მუნიციპალიტეტის ტერიტორიების გამოყენებისა და განაშენიანების რეგულირების საკითხთა საბჭოს" 13.04.2017 წლის ოქმი #15), განმცხადებელი.: ს.ლობჟანიძე.

AR1494340.