

ფოტომონტაჟი



ფოტომონტაჟი

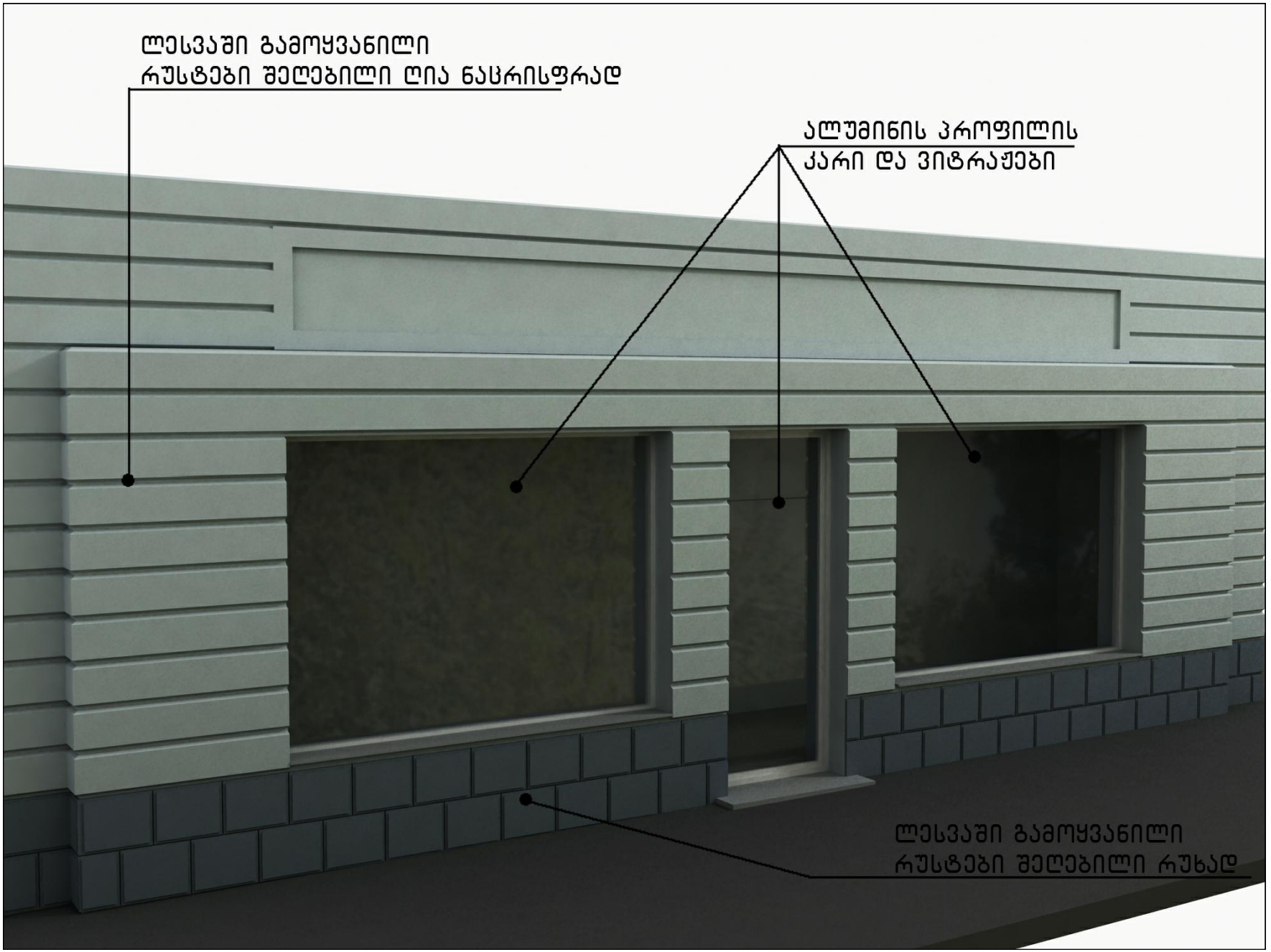
ლესვაში გამოყვანილი
რუსტები შელებილი ღია ნაცრისფრად
ალუმინის პროფილის
კარი და ვიტრაჟები
ლესვაში გამოყვანილი
რუსტები შელებილი რუხად

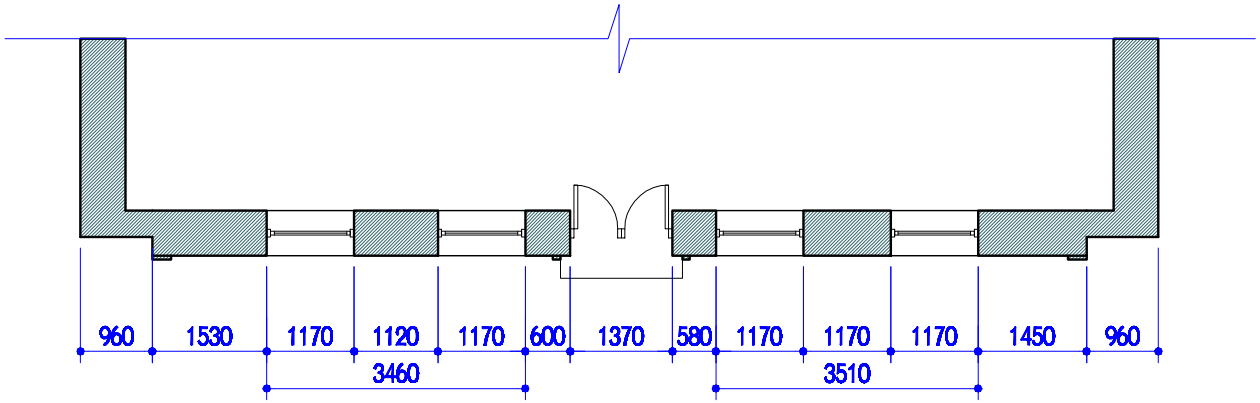

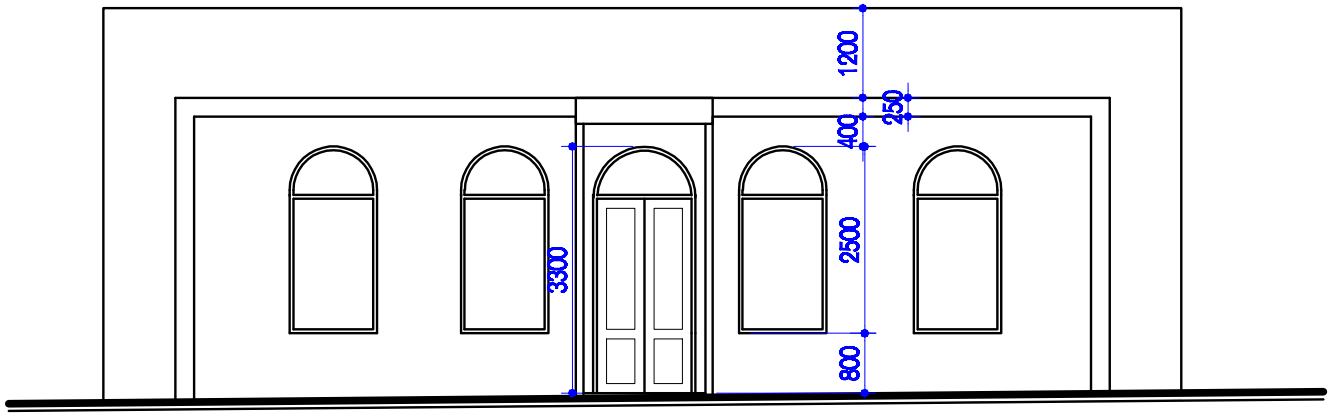

არსებული გეგმა; ფასადი

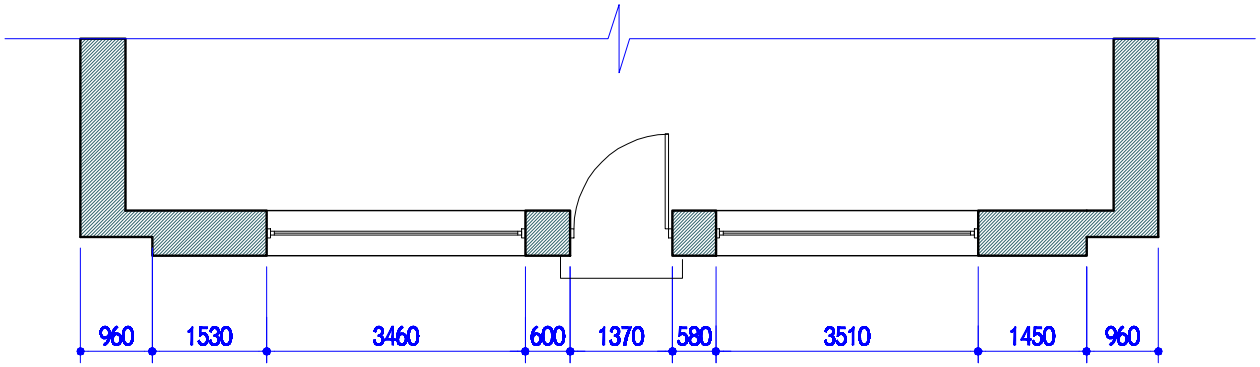

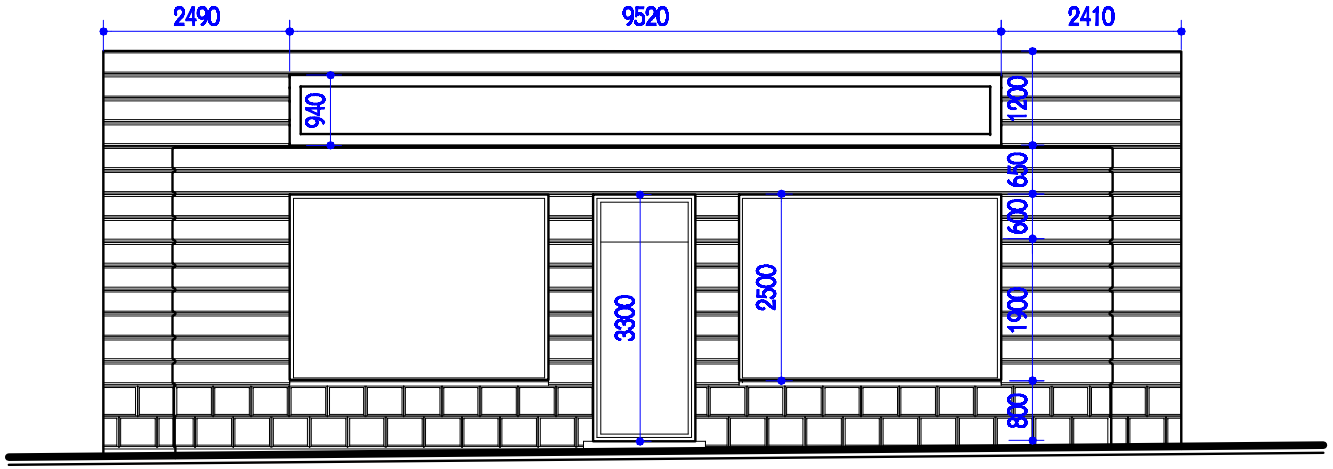

სპორტული გეგმა; ფასადი