სიმაღლის განსაზღვრის სქემა
მაშ 1:200

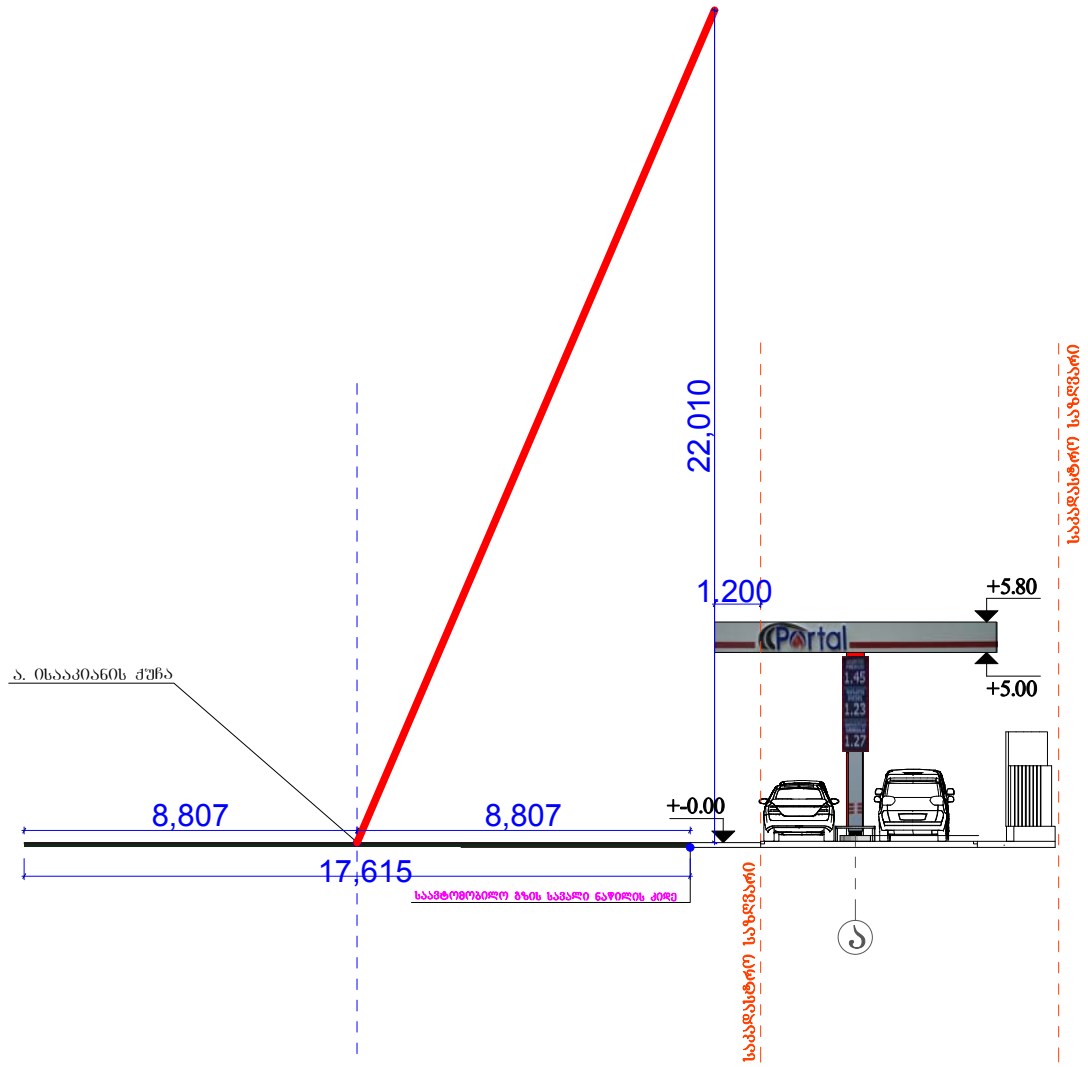


$$H=\frac{8.807}{0.4}$$

H=22. 01

| | | | |
|---|---|---|---|
| დირექტორი | ნ.ხუხაშვილი | | |
| პროექტის ავტორი | ვლ.ცხვიტარია | | |
| შესასრულა | ვლ.ცხვიტარია | არქიტექტურული ნაწილი | სიმაღლის განსაზღვრის სქემა |

| | | |
|---|---|---|
| სტადია | ფურცელი | |
| მ. პ. | ა – | |
| მაშტაბი | დამთა | |
| 1:200 | | |

# სიმაღლის განსაზღვრის სქემა
(გენგეგმა)

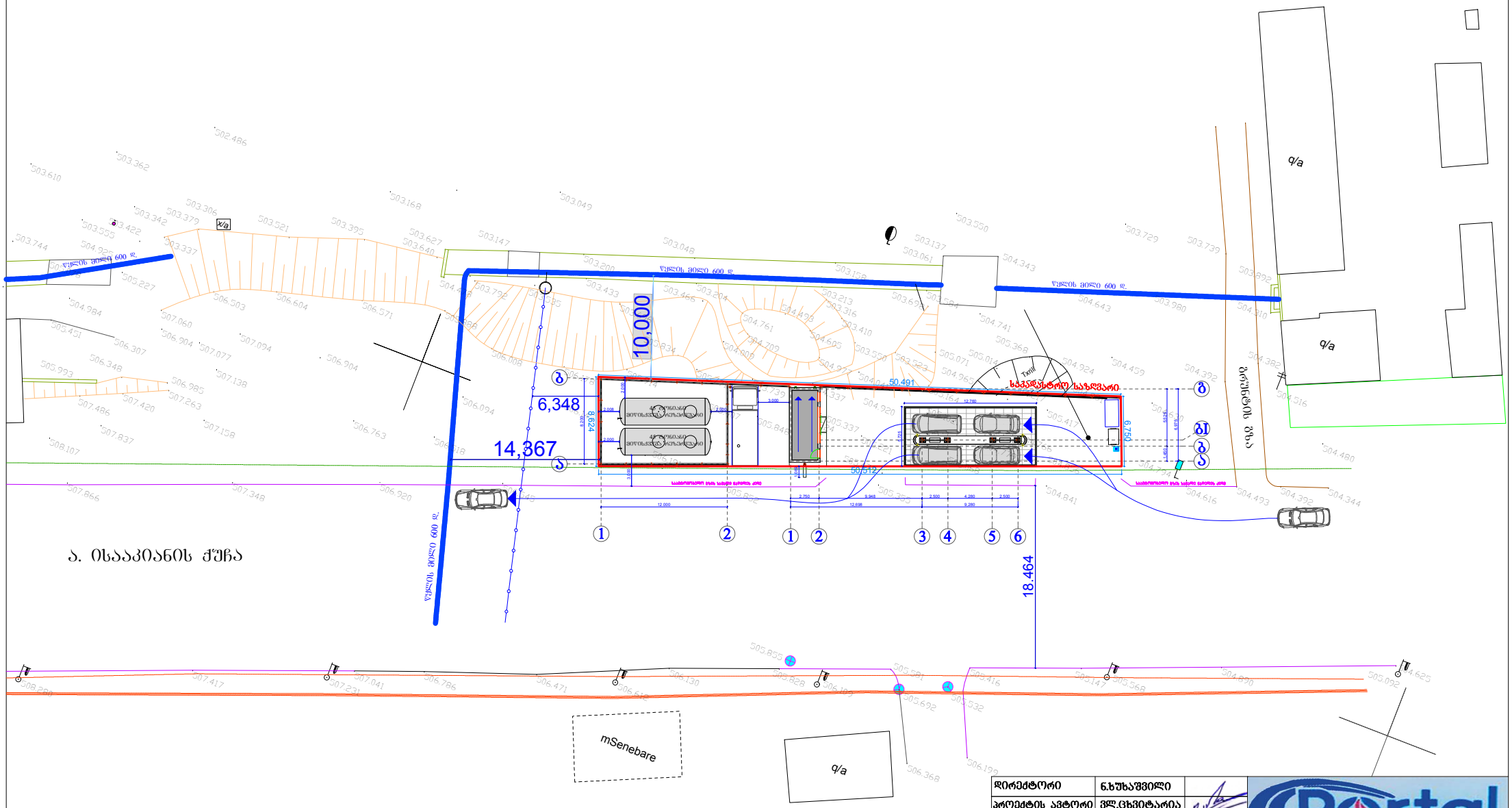


| | | | | | | |
|---|---|---|---|---|---|---|
| დირექტორი | ნ.ხუხაშვილი | | Portal | | | |
| პროექტის ავტორი | ვლ.ცხვიტარია | | | არქიტექტურული ნაწილი | სტადია | შეცდომა |
| | | | | გენგეგმა | მ. პ. | ა – |
| | | | | | მაშტაბი | დაკვეთა |
| შეასრულა | ვლ.ცხვიტარია | | | | 1:500 | |