არსებული ფასადი ა-ბ ღერძზე 1:100მ

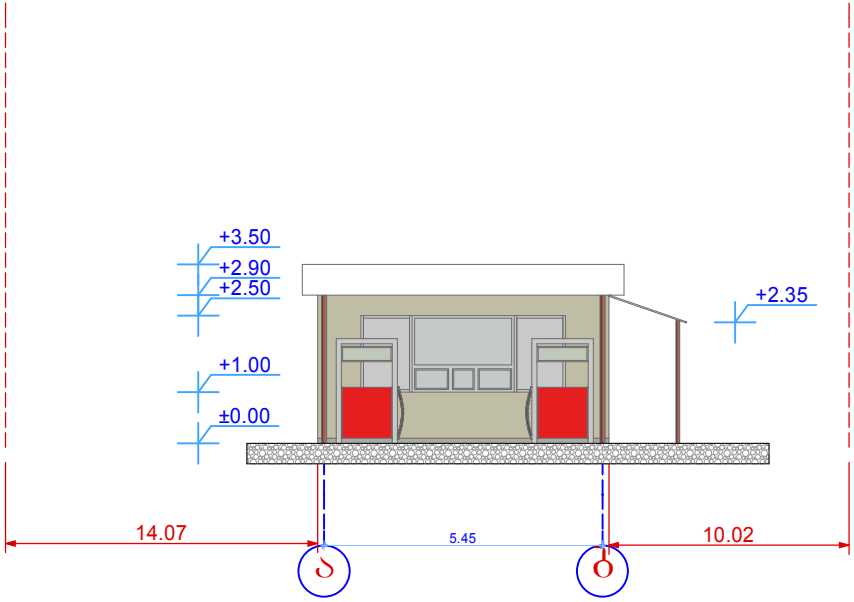

არსებული ფასადი ბ-ა ღერძზე 1:100მ

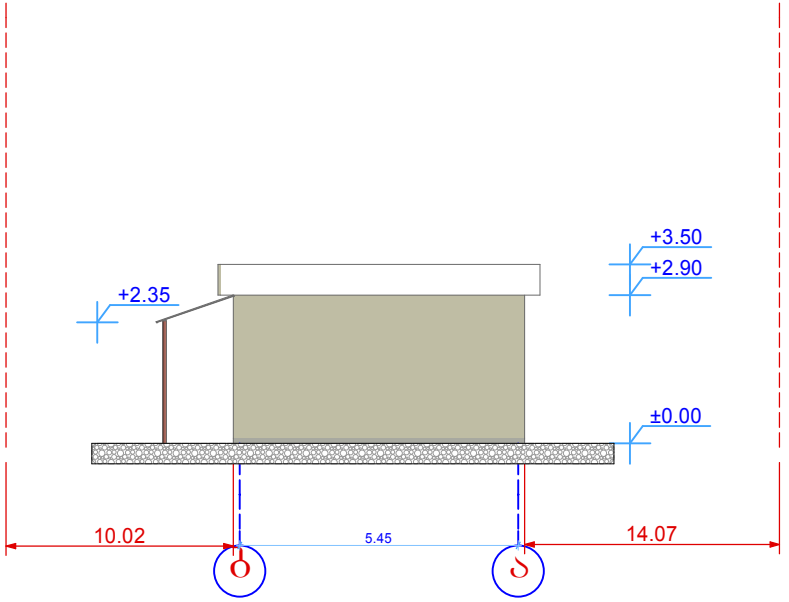

დამკვეთი	შ.პ.ს. "ანა"		UNITED GEORGIA			
პროექტის ავტორი	დ.ვერულავა					
მისამართი	ქ.თბილისი, ვარკეთილი-3 I მ/რ 13 და 15 კორპუსების მიმდებარედ		არასაცხოვრებელი ფართი	სტადია	ფურცელი	რაოდ.
				მ. პ.	ა -3	
				მაშტაბი	დაკვეთა	
შეასრულა	დ.ვერულავა		ფასადი	1 : 100		

არსებული ფასადი 2-1 ღერძზე 1:100მ

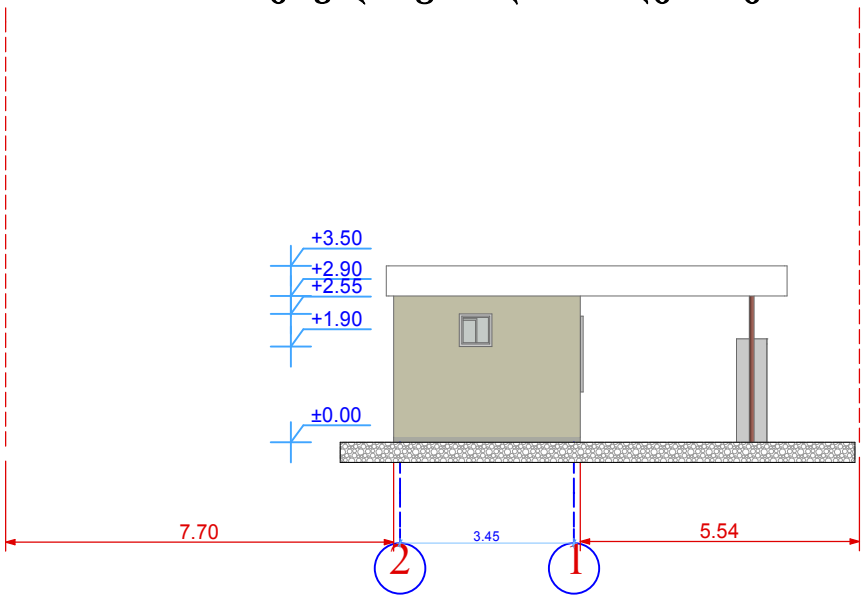

არსებული ფასადი 1-2 ღერძზე 1:100მ

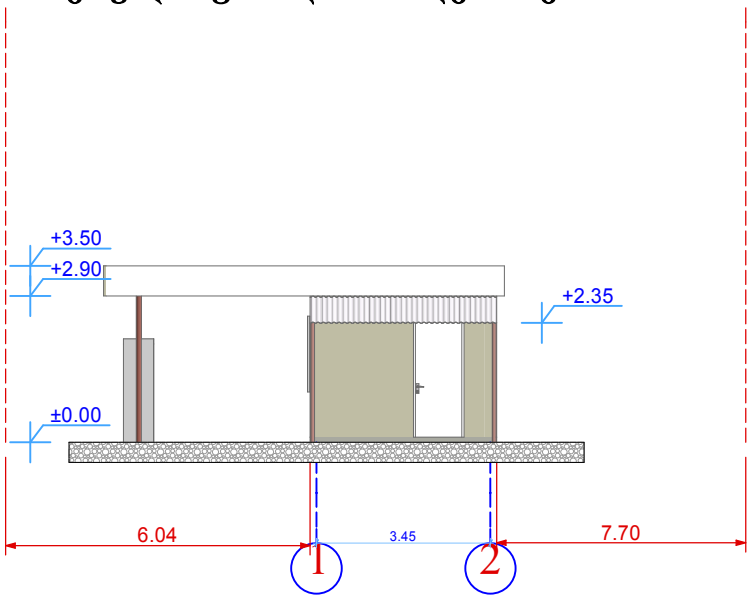

დამკვეთი	შ.პ.ს. "ანა"		UNITED GEORGIA			
პროექტის ავტორი	დ.ვერულავა					
მისამართი	ქ.თბილისი, ვარკეთილი-3 I მ/რ 13 და 15 კორპუსების მიმდებარედ		არასაცხოვრებელი ფართი	სტადია	ფურცელი	რაოდ.
				მ. პ.	ა -3	
				მაშტაბი	დაკვეთა	
შეასრულა	დ.ვერულავა		ფასადი	1 : 100		

საპროექტო ა-დ ღერძზე 1:100მ

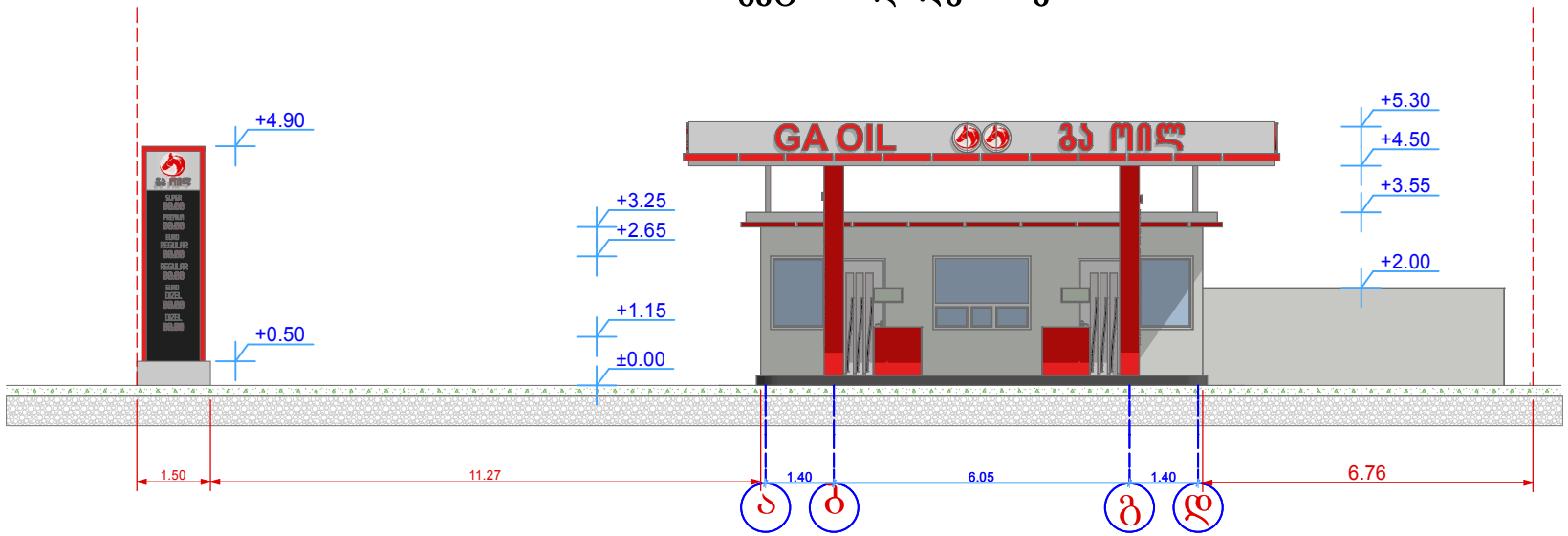

საპროექტო დ-ა ღერძზე 1:100მ

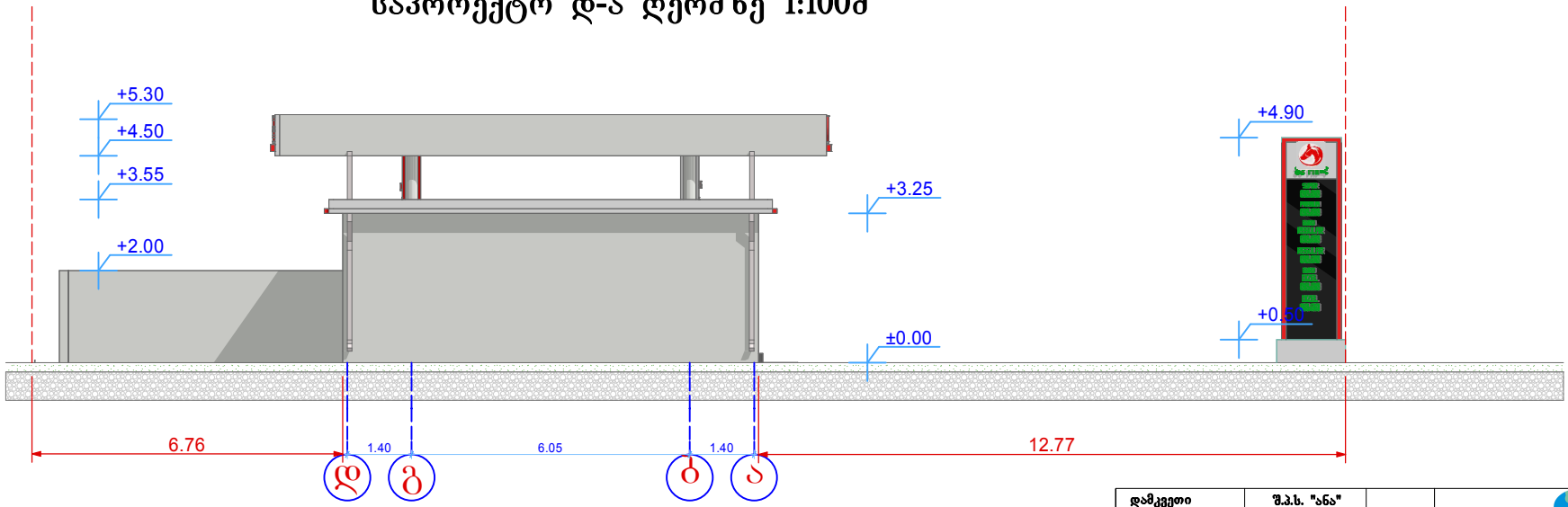

დამკვეთი	შ.პ.ს. "ანა"		UNITED GEORGIA			
პროექტის ავტორი	დ.ვერულავა					
მისამართი	ქ.თბილისი, ვარკეთილი-3 I მ/რ 13 და 15 კორპუსების მიმდებარედ		არასაცხოვრებელი ფართი	ხტადია	ფურცელი	რაოდ.
				მ. პ.	ა –3	
შეასრულა	დ.ვერულავა		ფასადი	მაშტაბი	დაკვეთა	
				1 : 100		

საპროექტო 1-3 ღერძზე 1:100მ

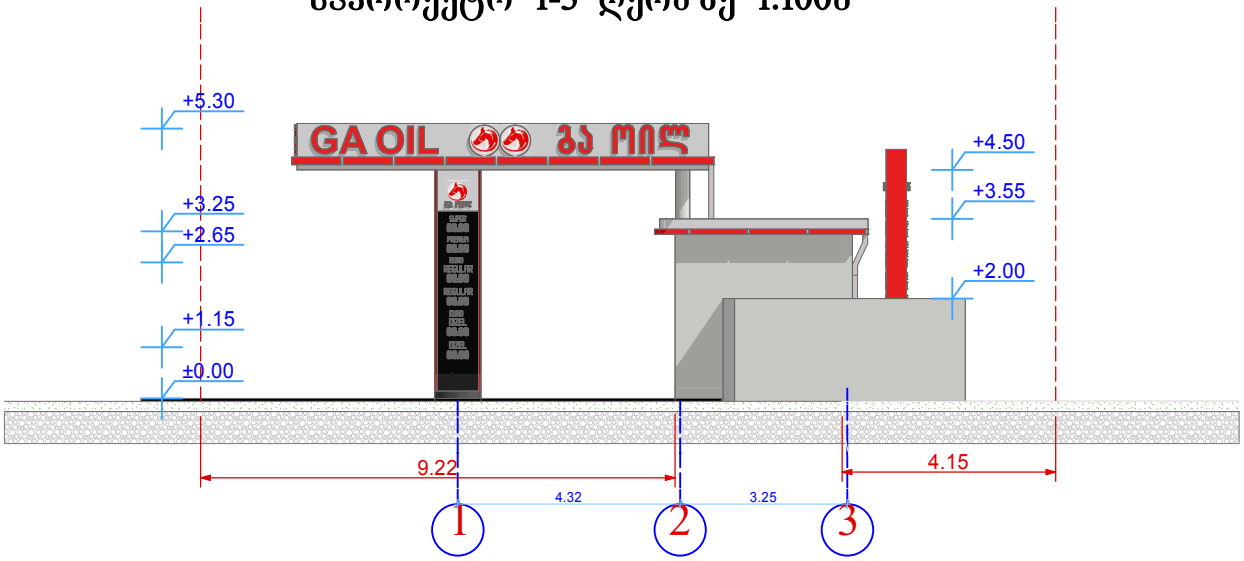

საპროექტო 3-1 ღერძზე 1:100მ

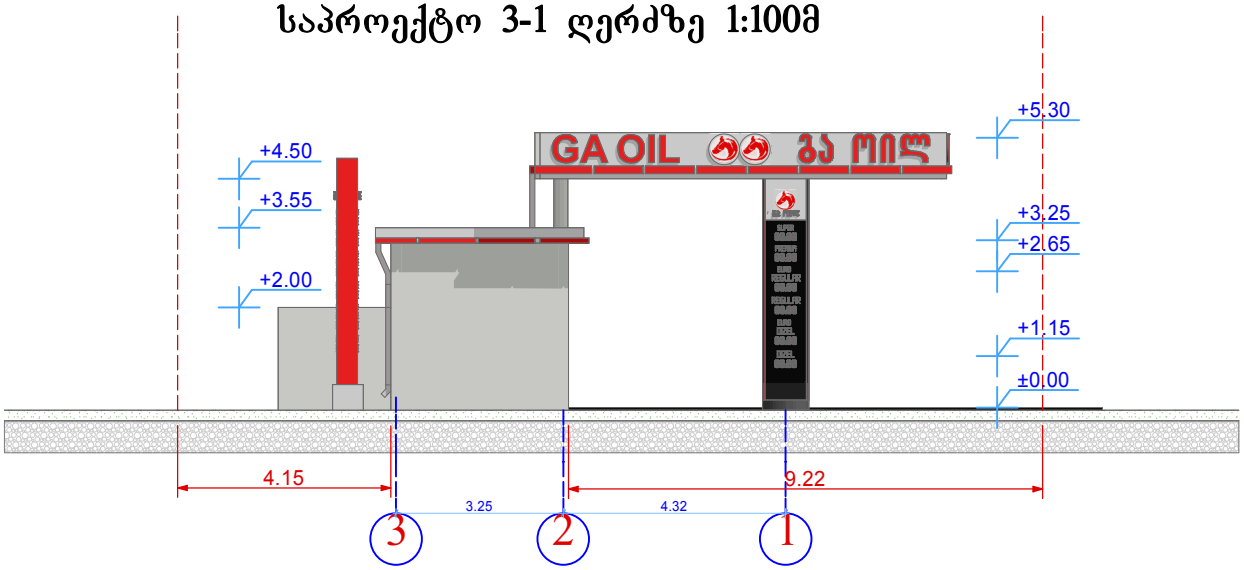

დამკვეთი	შ.პ.ს. "ანა"		UNITED GEORGIA
პროექტის ავტორი	დ.ვერულავა		
მისამართი	ქ.თბილისი, ვარკეთილი-3 I მ/რ 13 და 15 კორპუსების მიმდებარედ		არასაცხოვრებელი ფართი
შეასრულა	დ.ვერულავა		ფასადი

სტადია	ფურცელი	რაოდ.
მ. პ.	ა –3	
მაშტაბი	დაკვეთა	
1 : 100		