არსებული ფასადი 2-1 ღერძზე 1:100მ

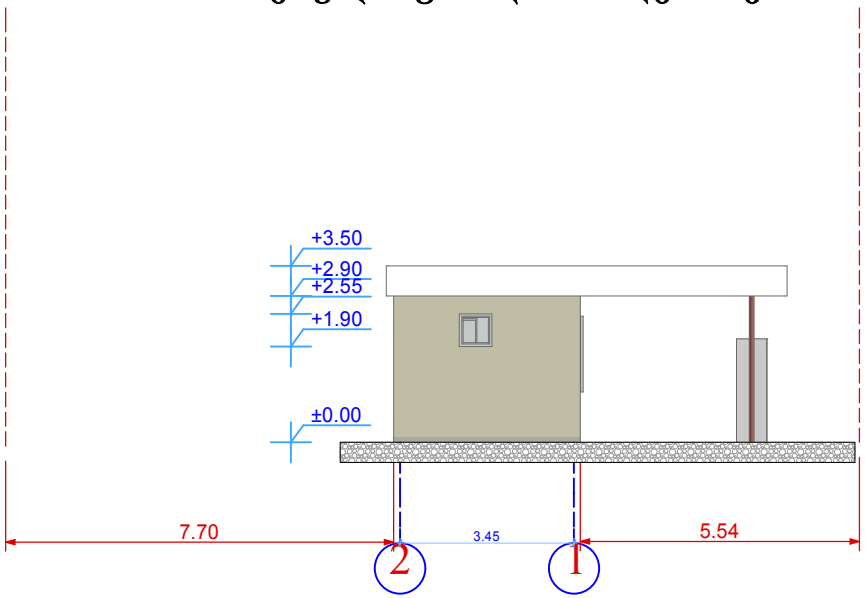

არსებული ფასადი 1-2 ღერძზე 1:100მ

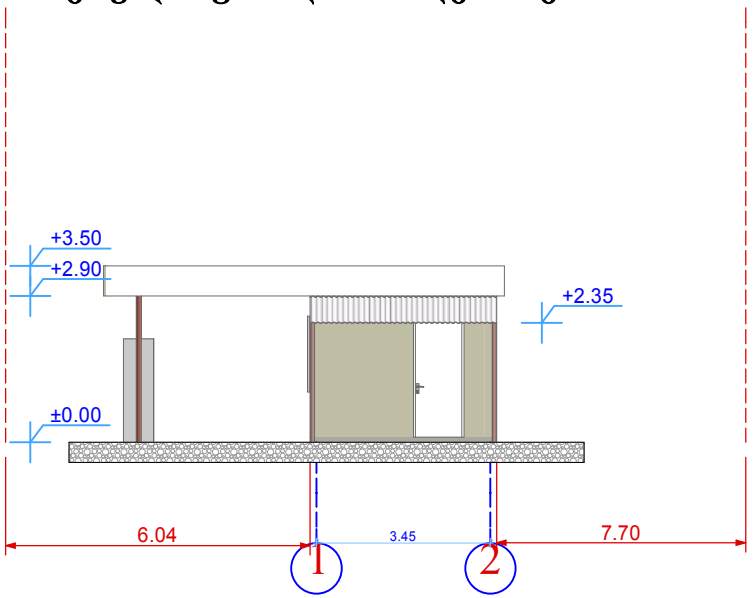

დამკვეთი	შ.პ.ს. "ანა"		UNITED GEORGIA			
პროექტის ავტორი	დ.ვერულავა					
მისამართი	ქ.თბილისი, ვარკეთილი-3 I მ/რ 13 და 15 კორპუსების მიმდებარედ		არასაცხოვრებელი ფართი	სტადია	ფურცელი	რაოდ.
				მ. პ.	ა -3	
				მაშტაბი	დაკვეთა	
შეასრულა	დ.ვერულავა		ფასადი	1 : 100		

არსებული ფასადი ა-ბ ღერძზე 1:100მ

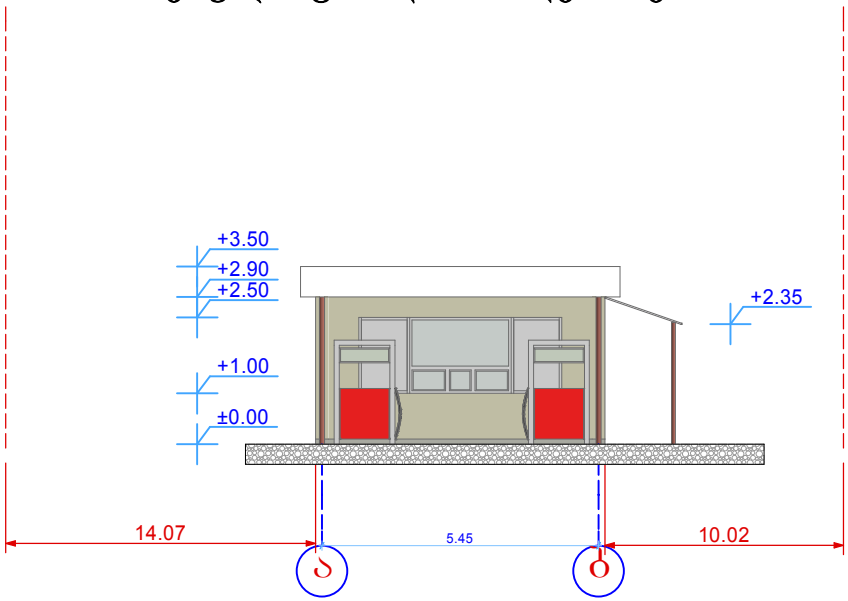

არსებული ფასადი ბ-ა ღერძზე 1:100მ

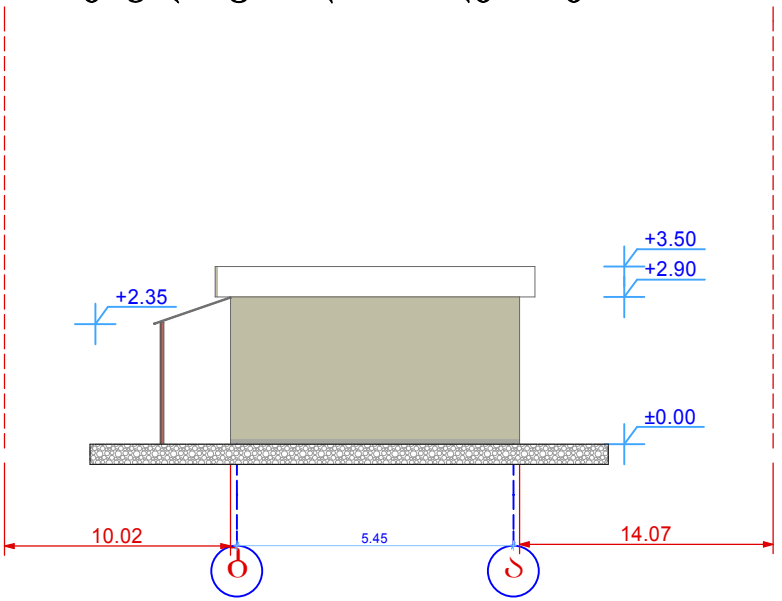

დამკვეთი	შ.პ.ს. "ანა"		UNITED GEORGIA			
პროექტის ავტორი	დ.ვერულავა					
მისამართი	ქ.თბილისი, ვარკეთილი-3 I მ/რ 13 და 15 კორპუსების მიმდებარედ		არასაცხოვრებელი ფართი	სტადია	ფურცელი	რაოდ.
				მ. პ.	ა –3	
შესრულა	დ.ვერულავა		ფასადი	მაშტაბი 1 : 100	დაკვეთა	

საპროექტო ა-დ ღერძზე 1:100მ

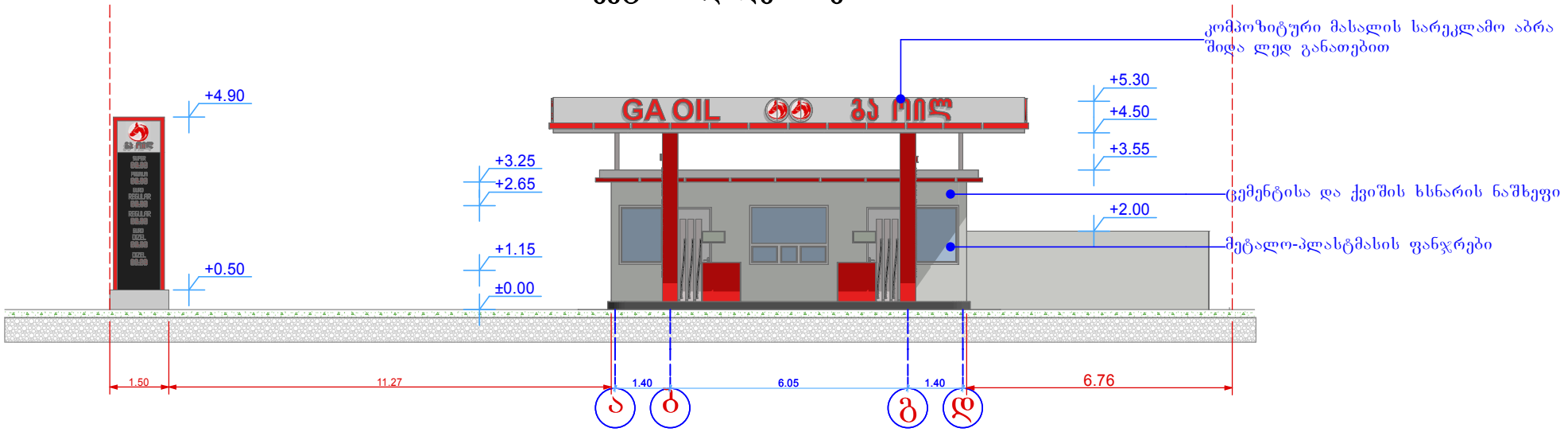

საპროექტო დ-ა ღერძზე 1:100მ

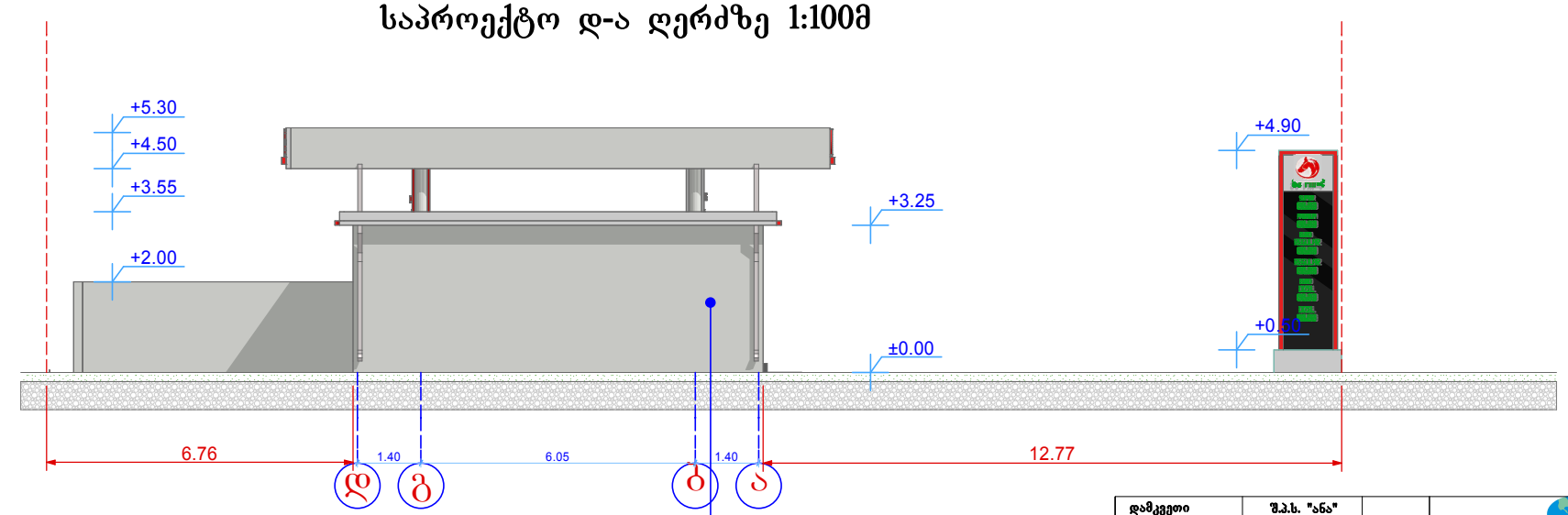

დამკვეთი	შ.პ.ს. "ანა"		
პროექტის ავტორი	დ.ვერულავა		
მისამართი	ქ.თბილისი, ვარკეთილი-3 I მ/რ 13 და 15 კორპუსების მიმდებარედ		
შეასრულა	დ.ვერულავა		

UNITED GEORGIA

არასაცხოვრებელი ფართი	სტადია	ფურცელი	რაოდ.
	მ. პ.	ა –3	
ფასადი	მაშტაბი	დეკემბერი	
	1 : 100		

საპროექტო 1-3 ღერძზე 1:100მ

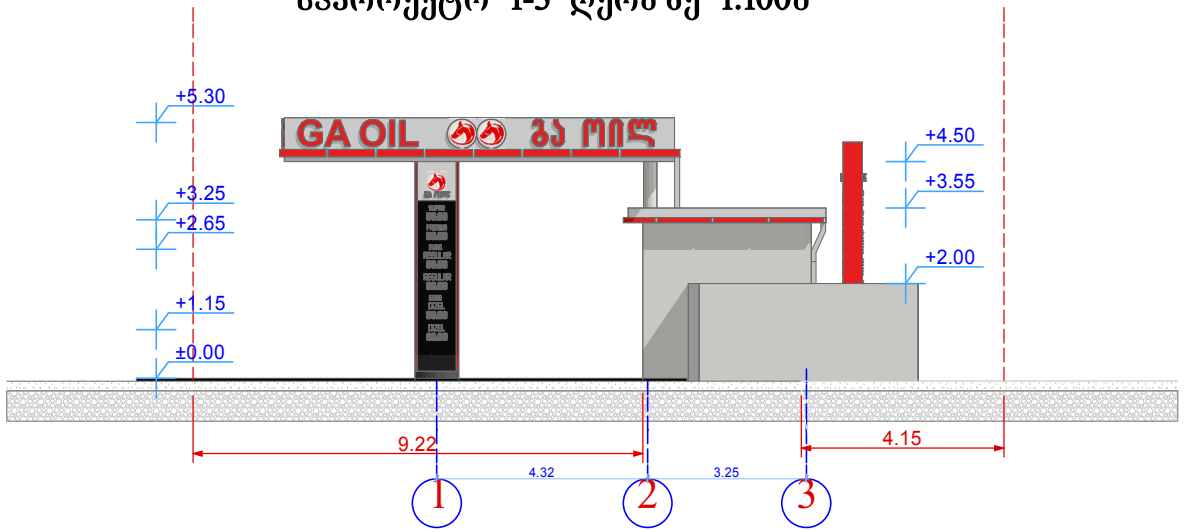

საპროექტო 3-1 ღერძზე 1:100მ

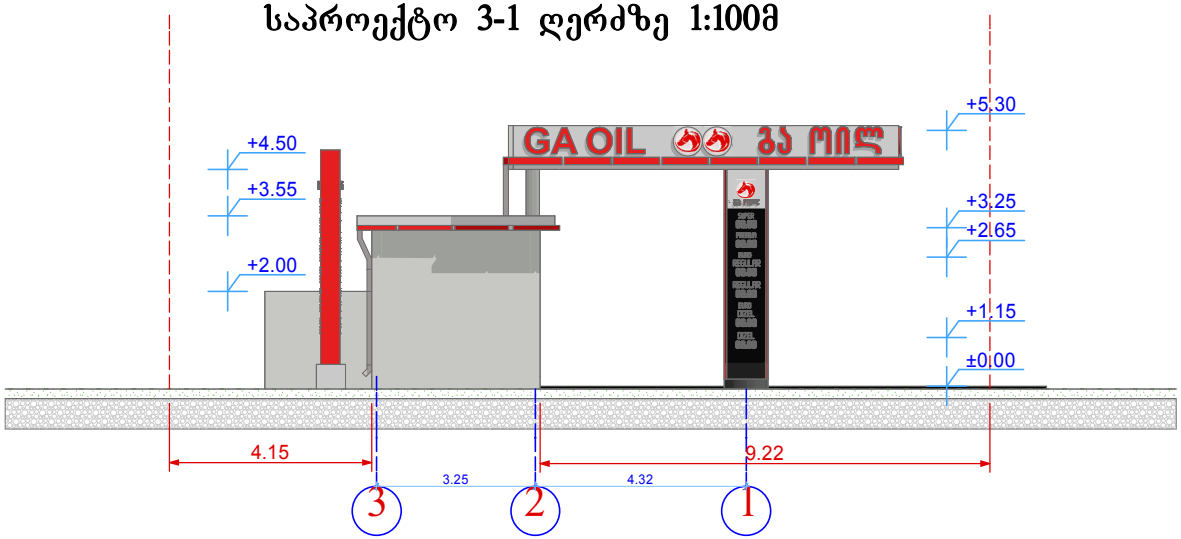

დამკვეთი	შ.პ.ს. "ანა"		
პროექტის ავტორი	დ.ვერულავა		
მისამართი	ქობილისი, გარეუბანი-3 I მ/რ 13 და 15 კორპუსების მიმდებარედ		
შეასრულა	დ.ვერულავა		

UNITED GEORGIA

არასაცხოვრებელი ფართი	სტადია	ფურცელი	რაოდ.
	მ. პ.	ა -3	
	მაშტაბი	დაკვეთა	
ფასადი	1 : 100		