საძირკვლების გეგმა
მ. 1:50

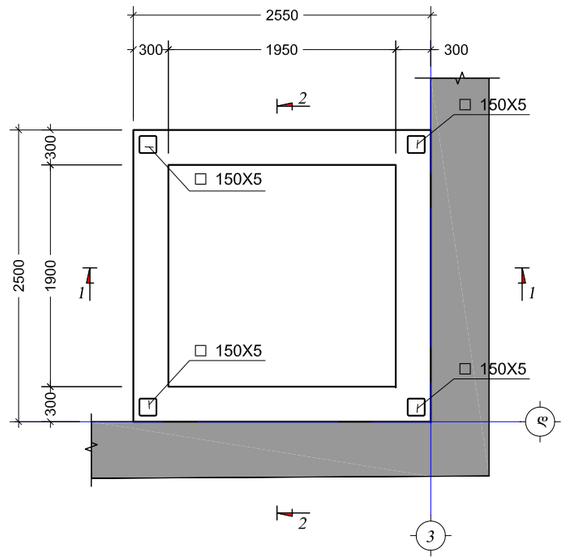

ლიფტის თანაორმის საყალიბე ნახაზი
მ. 1:50

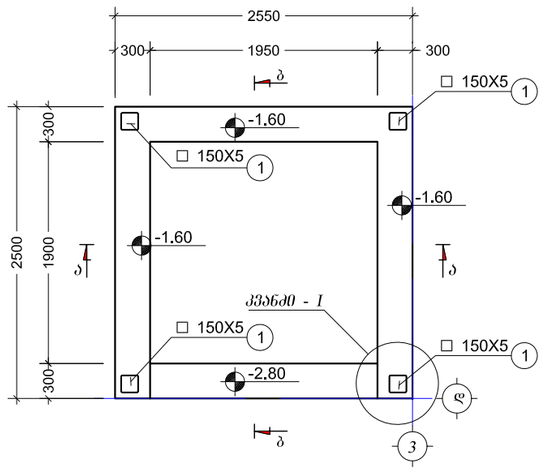

კვეთი ა - ა
მ. 1:25

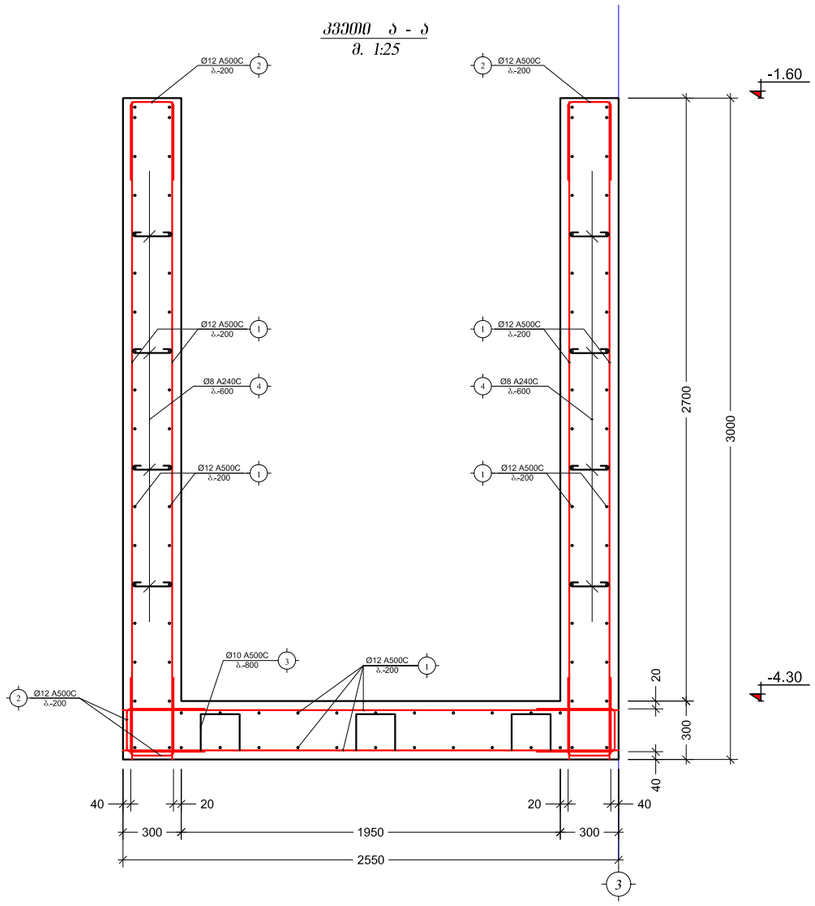

კვეთი ბ - ბ
მ. 1:25

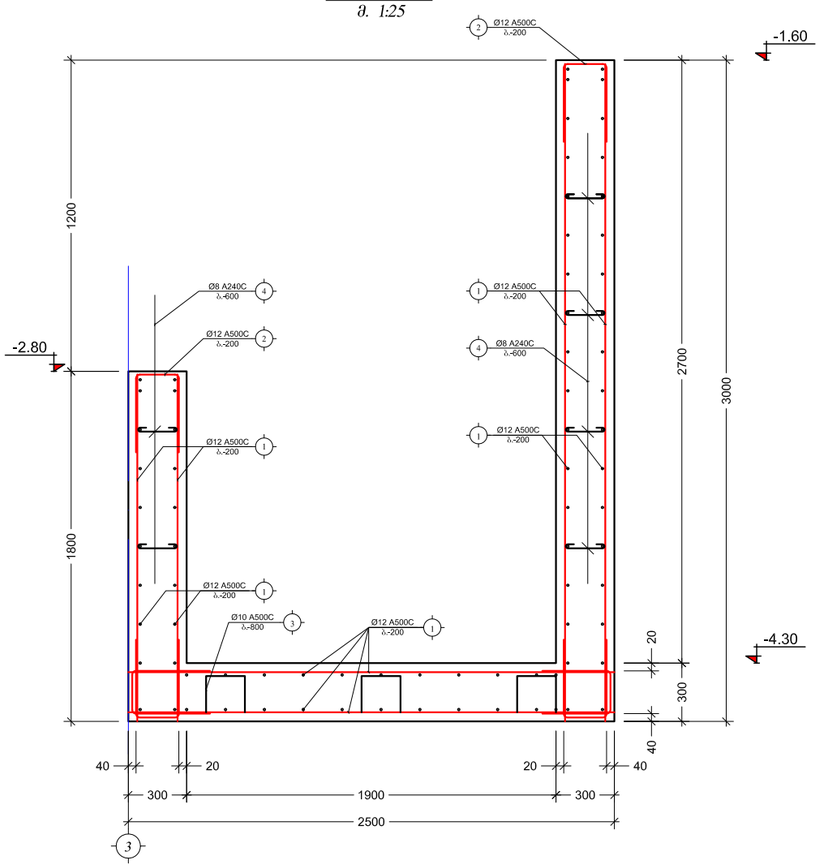

შპს "უნიდენტი"

ქ. თბილისი, ჯანსუღ კახიძის ქ. N2
საკ. კოდი : 01.13.08.008.037

შენიშვნები:

1. კვეთი 1 - 1, 2 - 2 იხ ფ. #3.
2. კვანძი - I იხ ფ. #4.

შპს "ქალაქპროექტი"

თანამდებობა	გვარი,სახელი	ხელმოწერა
დირექტორი	მ.მახათაძე	
მთ. არქიტექტორი	ი.კვარაცხელია	
არქიტექტორი	გ.ლიპარტელიანი	
კონსტრუქტორი	ი.მეხრიშვილი	

საძირკვლების გეგმა: ლიფტის თანაორმის საყალიბე ნახაზი

ფურც. # 1

სტადია	ფორმატი	სულ ფურც.	მასშტაბი	თარიღი
პროექტი	A3		1 : 50	11.10.2017

შ.პ.ს. "უნიდენტი"

ქ. თბილისი, ჯანსუღ კახიძის ქ. N2
საკ. კოდი : 01.13.08.008.037

პოზ. №	ე ს კ ი ზ ი	L მმ
2	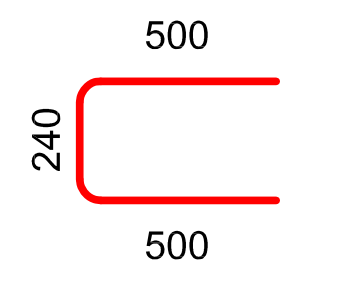	1240
3	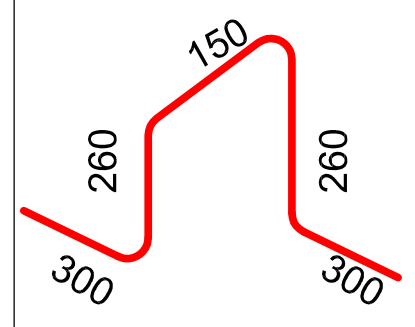	1270
4	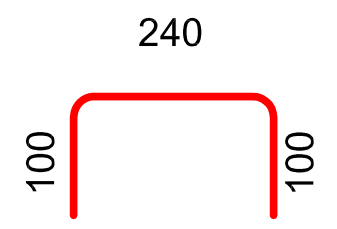	440

კონსტრ. დასახ.	ელემენტის დასახ.	პოზ. №	დიამეტრი ან კვეთი (მმ)	ერთეულის სიგრძე (მმ.)	რაოდენობა (ც.)	საერთო სიგრძე (მ.)	საერთო წონა (კგ.)
რკ.ბეტონის მონ. საძირკველი	ლენტის თანაოლრმე	1	Ø 12 A500C	დ.ა.	--	600	532
		2	Ø 12 A500C	1240	270 X 1	335	297
		3	Ø 10 A500C	1270	9 X 1	11	7
		4	Ø 8 A240C	440	80 X 1	35	14
		მძიმე ბეტონი B25		V = 12.00 X 1	= 12.00	მ³	
		ბეტონის მომზადება B7.5		V = 0.80 X 1	= 0.80	მ³	

850

შ.პ.ს. "ქალაქპროექტი"

თანამდებობა	გვარი,სახელი	ხელმოწერა
დირექტორი	მ.მახათაძე	
მთ. არქიტექტორი	ი.კვარაცხელია	
არქიტექტორი	გ.ლიპარტელიანი	
კონსტრუქტორი	ი.მეხრიშვილი	

სპეციფიკაცია — ფურც. # 2

სტადია	ფორმატი	სულ ფურც.	მასშტაბი	თარიღი
პროექტი	A3		1 : 100	11.10.2017

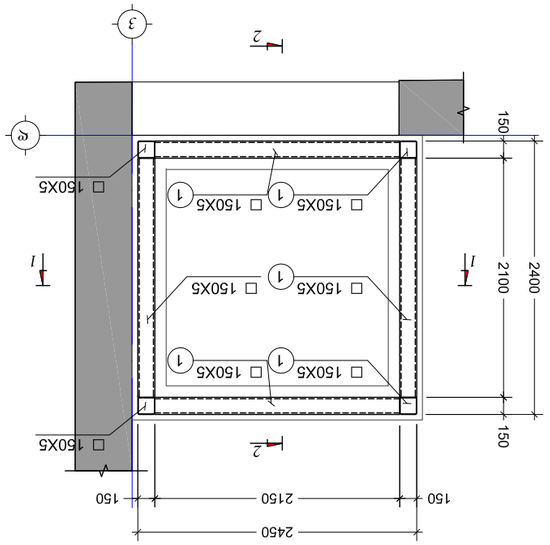
150X5
150
2150
2450
150
2100
2400
150
2150
2450
150
2100
2400
150
150
2150
2450
2100
2400
150
150
2150
2450
150
150
2150
2450
2100
2400
150
150
2150
2450
150
2100
2400
150
150
2150
2450
150
2100
2400
150
150
2150
2450
150

კვანძი - I
მ. 1:10

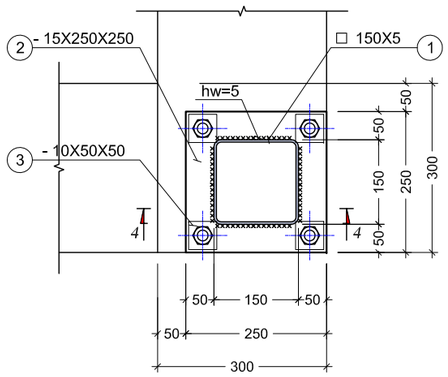

კვანძი - II
მ. 1:10

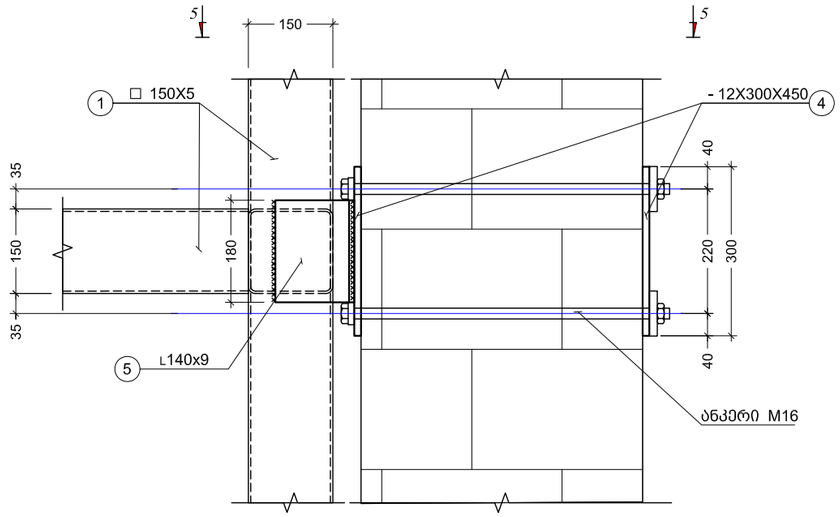

კვეთი 4 - 4
მ. 1:10

კვეთი 5 - 5
მ. 1:10

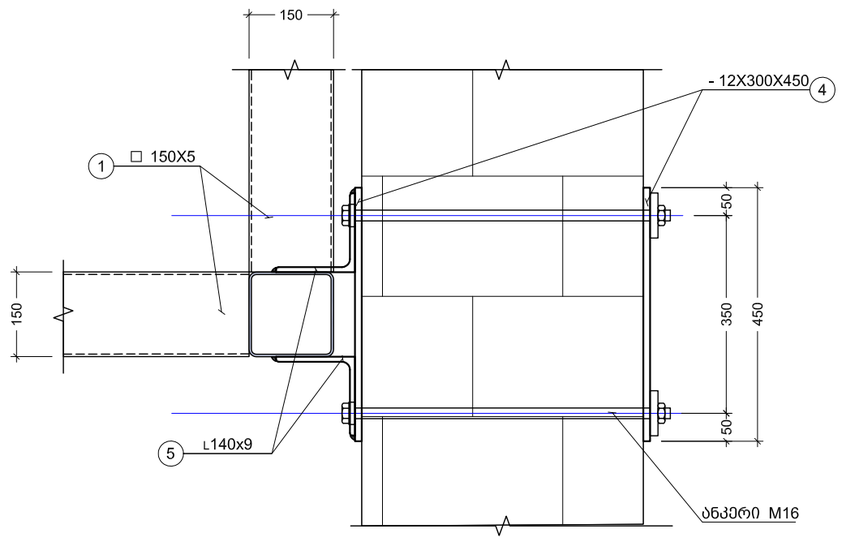

შენიშვნები:

1. ლითონის შეღებვა განსორციელდეს ГОСТ 5264-80-ის შესაბამისად Э-42А მარკის ელექტროდით, ელემენტები შეღებვეს შეხების მთელ კონტურზე;
2. შეღებვის კათეტი ტოლია შესაღებებელი ელემენტებიდან უმცირესის სისქისა;
3. ლითონის ელემენტები დაიშაროს ორი შენა ანტიკოროზიული შრით

	შ.პ.ს. "ქალაქპროექტი"	
თანამდებობა	გვარი,სახელი	ხელმოწერა
დირექტორი	მ.მახათაძე	
მთ. არქიტექტორი	ი.კვარაცხელია	
არქიტექტორი	გ.ლიპარტელიანი	
კონსტრუქტორი	ი.მეხრიშვილი	

კვანძი - I, კვანძი - II;				ფურც. # 4
სტადია	ფორმატი	სულ ფურც.	მასშტაბი	თარიღი
პროექტი	A3		1 : 10	11.10.2017

კონსტრ. დასახ.	ელემენტის დასახ.	პოზ. №	დიამეტრი ან კვეთი (მმ)	ერთეულის სიმრაჟე (მმ.)	რაოდენობა (ც.)	საერთო სიმრაჟე (მ.)	საერთო წონა (კგ.)
ლიფტი	ლიფტის კარკასი	1	□ 150 X 5	დ.ა.	–	130.0	2893.8
		2	⎯ 15 X 250	250	4 X 1	1.0	29.4
		3	⎯ 10 X 50	50	16 X 1	0.8	3.1
		4	⎯ 12 X 300	450	30 X 1	13.5	381.5
		5	∟ 140 X 9	180	30 X 1	5.4	24.8

3333

შ.პ.ს. "ქალაქპროექტი"

თანამდებობა	გვარი,სახელი	ხელმოწერა
დირექტორი	მ.მახათაძე	
მთ. არქიტექტორი	ი.კვარაცხელია	
არქიტექტორი	გ.ლიპარტელიანი	
კონსტრუქტორი	ი.მეხრიშვილი	

სპეციფიკაცია — ფურც. # 5

სტადია	ფორმატი	სულ ფურც.	მასშტაბი	თარიღი
პროექტი	A3		1 : 100	11.10.2017