არსებული I სართულის გეგმა 1:100მ

განაშენიანების ფართობი 45.89მ²

საერთო ფართი 41.44მ²

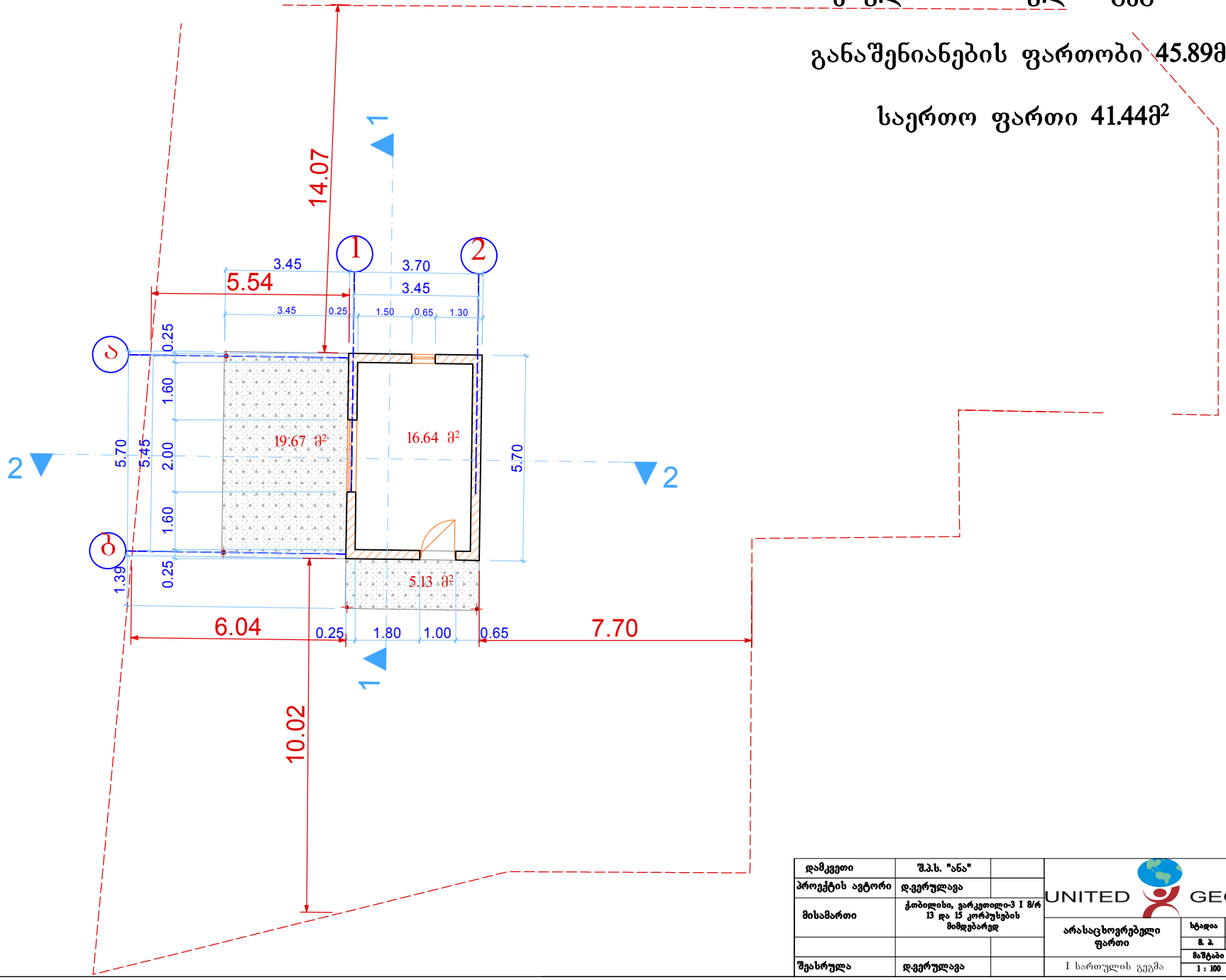

დამკვეთი	შ.პ.ს. "ანა"		UNITED GEORGIA		
პროექტის ავტორი	დ.ვერულავა				
მისამართი	ქ.თბილისი, გარკვთილი-3 I მ/რ 13 და 15 კორპუსების მიმდებარედ		არასაცხოვრებელი ფართი	სტადია: მ. პ.	ფურცელი: ა -3	რაოდ.:
				მაშტაბი: 1 : 100	დაკვეთა:	
შეასრულა	დ.ვერულავა		I სართულის გეგმა			

არსებული სახურავის გეგმა 1:100მ

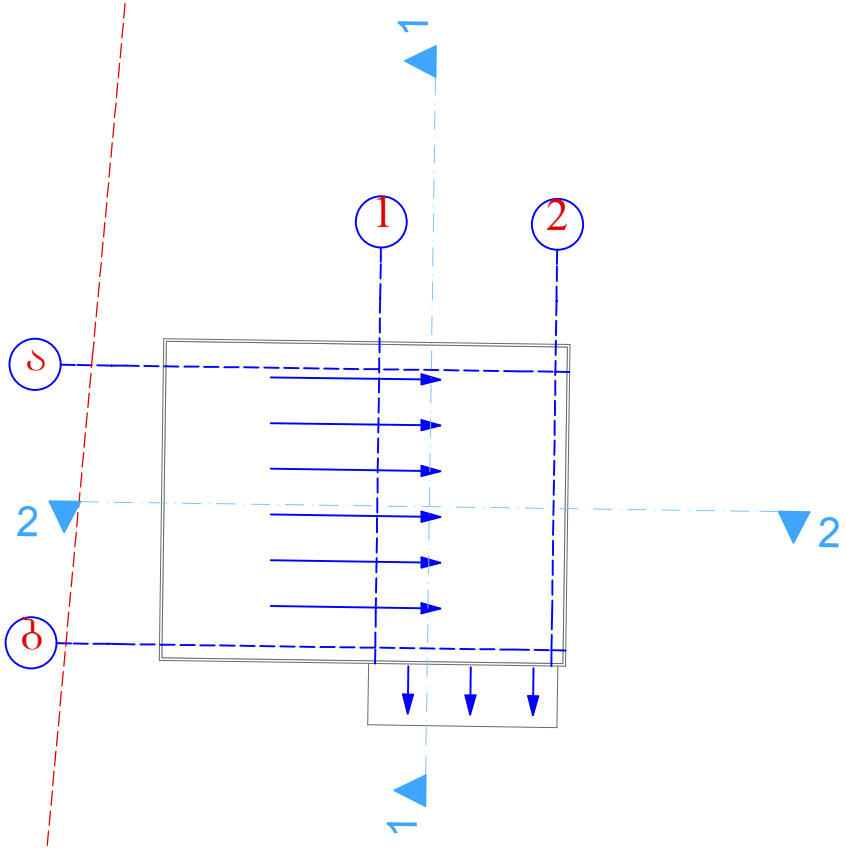

დამკვეთი	შ.პ.ს. "ანა"		UNITED GEORGIA		
პროექტის ავტორი	დ.ვერულავა				
მისამართი	ქ.თბილისი, გარკვეთილი-3 I მ/რ 13 და 15 კორპუსების მიმდებარედ		არასაცხოვრებელი ფართი	სტადია	ფურცელი	რაოდ.
				მ. პ.	ა -3	
				მაშტაბი	დაკვეთა	
შეასრულა	დ.ვერულავა		სახურავის გეგმა	1 : 100		

საპროექტო I სართულის გეგმა 1:100მ

განაშენიანების ფართობი 90.28მ²

საერთო ფართი 85.44მ²

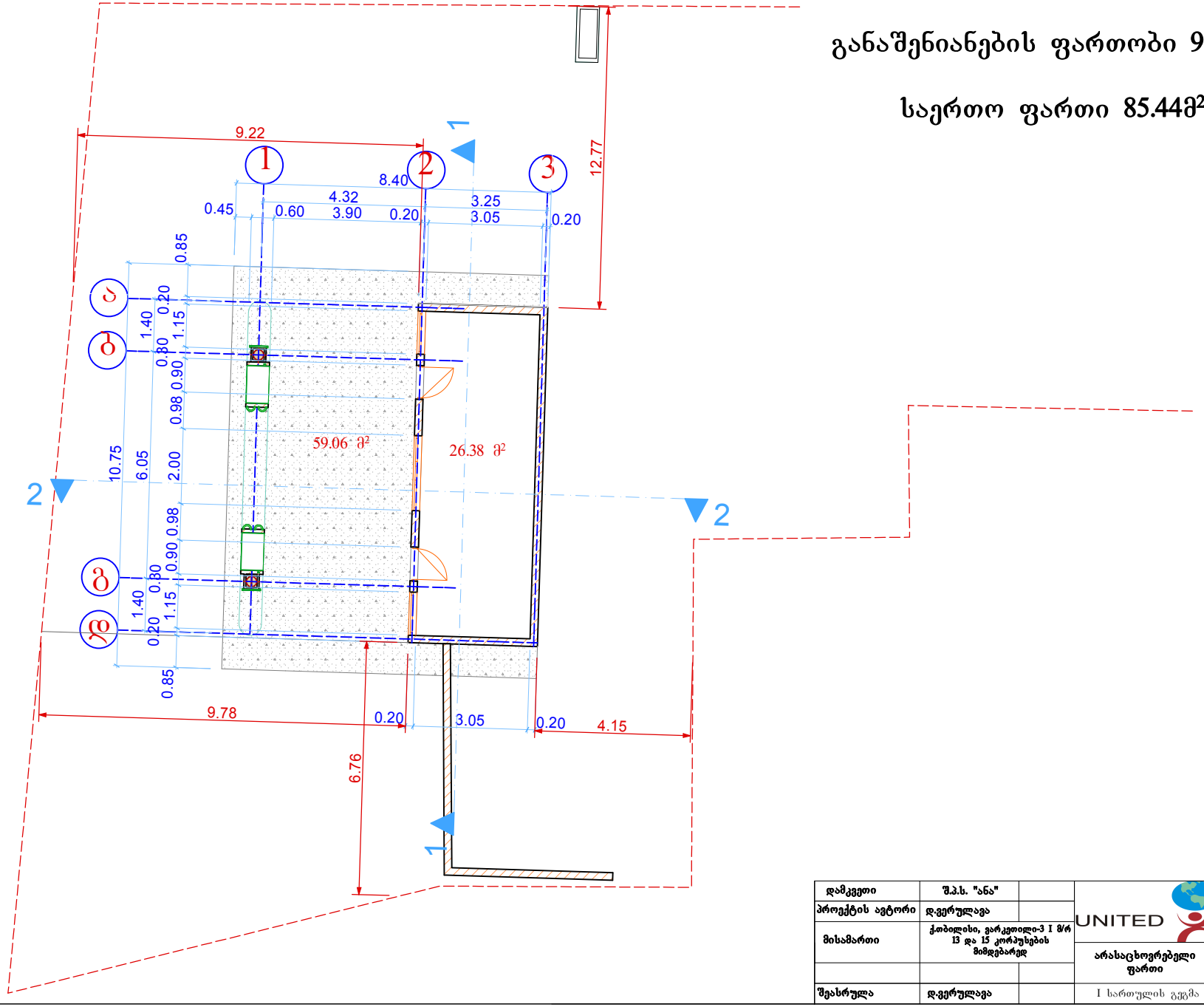

დამკვეთი	შ.პ.ს. "ანა"		UNITED GEORGIA
პროექტის ავტორი	დ.ვერულავა		
მისამართი	ქ.თბილისი, გარკვთილი-3 I მ/რ 13 და 15 კორპუსების მიმდებარედ		არასაცხოვრებელი ფართი
			I სართულის გეგმა
შეასრულა	დ.ვერულავა		

სტადია	ფურცელი	რაოდ.
მ. პ.	ა –3	
მაშტაბი	დაკვეთა	
1 : 100		

საპროექტო სახურავის გეგმა 1:100მ

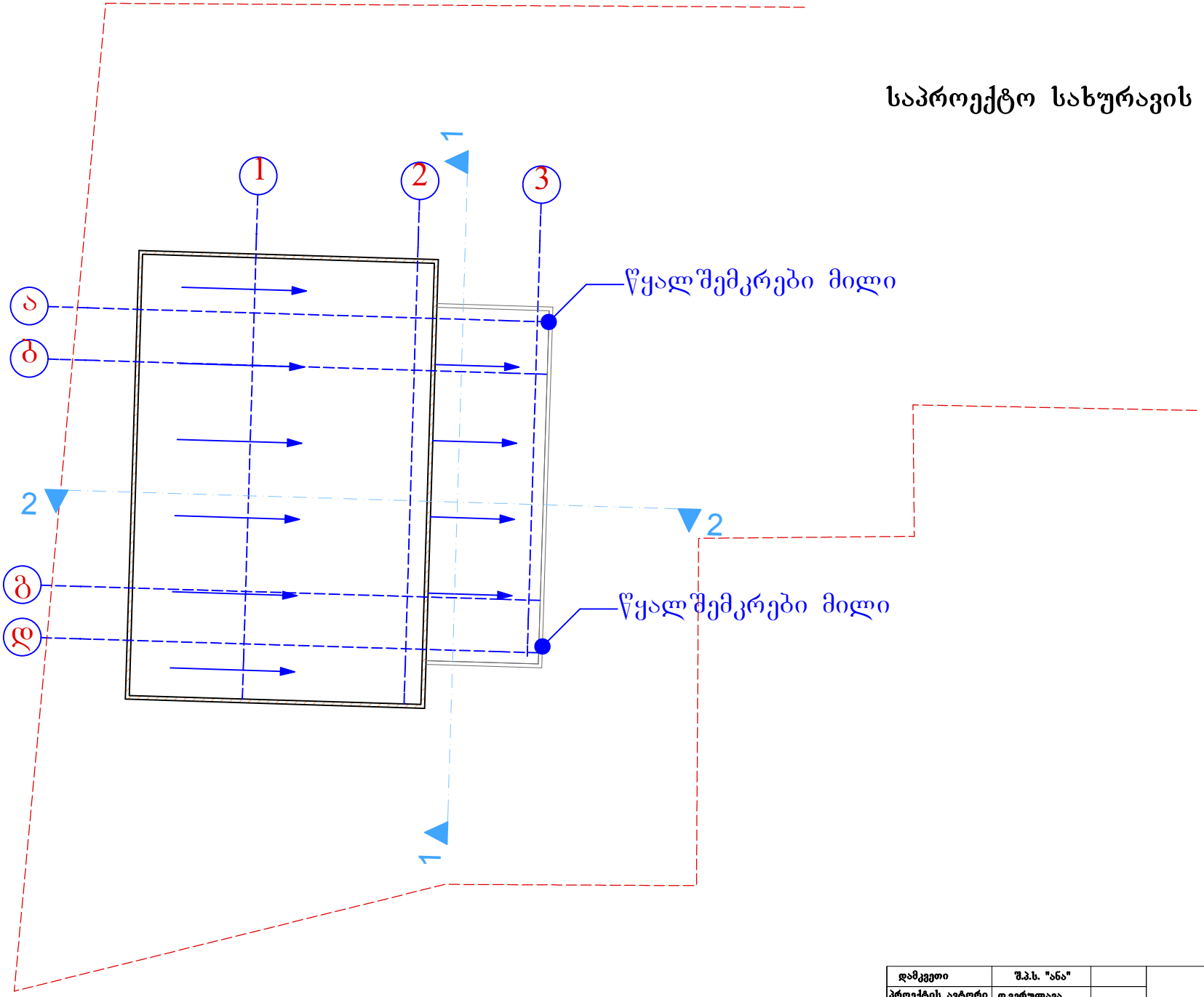

დამკვეთი	შ.პ.ს. "ანა"		UNITED GEORGIA		
პროექტის ავტორი	დ.ვერულავა				
მისამართი	ქ.თბილისი, ვარკეთილი-3 I მ/რ 13 და 15 კორპუსების მიმდებარედ		არასაცხოვრებელი ფართი	სტადია: მ. პ.	ფურცელი: ა –3	რაოდ.:
				მაშტაბი: 1 : 100	დაკვეთა:	
შეასრულა	დ.ვერულავა		სახურავის გეგმა			