ПЛАНИРОВОЧНАЯ ОРГАНИЗАЦИЯ ЗЕМЕЛЬНОГО УЧАСТКА

"ГИМНАЗИЯ ФУТБОЛА" В ГОРОДЕ ЛЕНИНСКЕ

С

Основной чертеж	Стадия	Лист	Листов
Ситуационный план			
Гл. инженер проекта			
Нач. отдела			
Гл. архитектор			
Гл. специалист			
Разработал			

1:500

Изм.	Кол.уч.	№ док.	Подп.

30.06.2017

STUDIA 21

ЗАО "СТУДИЯ 21", 115432 МОСКВА, 2-Й КАШИРСКИЙ ПРОЕЗД, 17, ТЕЛ. (495) 323-68-68

А-002

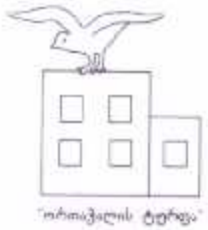

თანხმობა

ქ.თბილისი 17.10.2017

შპს „ორთაჭალის ტურფა“ ს/ნ: (205090998) წარმოდგენილი მისი დირექტორის თორნიკე აბულაძის (პ/ნ: 01024015358) სახით აცხადებს თანხმობას მასზედ, რომ მის საკუთრებაში არსებულ უძრავ ქონებაზე (ს/კ: 01.17.14.003.146), (როგორც მიწის ზევით ასევე მიწის ქვევით) განთავსდეს შემდეგ საკადასტრო ერთეულებთან (ს/კ: ს/კ 01.17.14.003.647; 01.17.14.003.144; 01.17.14.003.219) დაკავშირებით წარდგენილი საპროექტო დოკუმენტაციაში და მის თანდართულ დოკუმენტებში მითითებული ავტოსადგომები.

თორნიკე აბულაძე

ლიტ ჯეო ინვესტი
LIT GEO INVEST
LIT GEO INVEST

№ 248

19 10 2017წ.

თანხმობა

შპს „ლიტ ჯეო ინვესტი“ ს/ნ: (243859749) წარმოდგენილი მისი დირექტორის ვალერი გელაშვილის (პირადი ნომერი: 01020005329) სახით აცხადებს თანხმობას მასზედ, რომ მის საკუთრებაში არსებულ მიწის ნაკვეთებზე (ს/კ-ებით: ს/კ: 01.17.14.003.647; 01.17.14.003.219) (როგორც მიწის ზევით ასევე მიწის ქვევით) განთავსდეს შემდეგ საკადასტრო ერთულთან (ს/კ: 01.17.14.003.144) დაკავშირებით წარდგენილი საპროექტო დოკუმენტაციაში და მის თანდართულ დოკუმენტებში მითითებული ავტოსადგომები.

დირექტორი: ვ. გელაშვილი

საქართველო, თბილისი, 0101, ც.დადიანის ქ.7,
ელ-ფოსტა: litgeoinvesti@gmail.com

7, Ts. Dadiani str., 0101, Tbilisi, Georgia,
E-mail: litgeoinvesti@gmail.com

ლიტ ჯეო ინვესტი
LIT GEO INVEST
LIT GEO INVEST

№ 249 20 10 2017წ.

თანხმობა

შპს „ლიტ ჯეო ინვესტი“ ს/ნ: (243859749) წარმოდგენილი მისი დირექტორის ვალერი გელაშვილის (პირადი ნომერი: 01020005329) სახით აცხადებს თანხმობას მასზედ, რომ:
მის საკუთრებაში არსებულ მიწის ნაკვეთზე (ს/კ: 01.17.14.003.219) განთავსდეს შემდეგ საკადასტრო ერთეულებზე (ს/კ-ები: 01.17.14.003.647; 01.17.14.003.144, 01.17.14.003.146) განსათავსებელ შენობა-ნაგებობამდე მისასვლელი გზა.

ასევე, მიწის ნაკვეთი (ს/კ: 01.17.14.003.219) გამოყენებული იქნას ნებისმიერ იმ დანიშნულებით და ფუნქციით, რაც მითითებულია შემდეგ საკადასტრო ერთეულებთან (ს/კ-ები: 01.17.14.003.647; 01.17.14.003.144, 01.17.14.003.146) დაკავშირებით ქ.თბილისის არქიტექტურის სამსახურში წარდგენილ საპროექტო დოკუმენტაციაში.

დირექტორი: ვალერი გელაშვილი

საქართველო, თბილისი, 0101, ც.დადიანის ქ.7,
ელ-ფოსტა: litgeoinvesti@gmail.com

7, Ts. Dadiani str., 0101, Tbilisi, Georgia,
E-mail: litgeoinvesti@gmail.com

ავტოსადგომის გეგმა მიწის ნიშნულზე

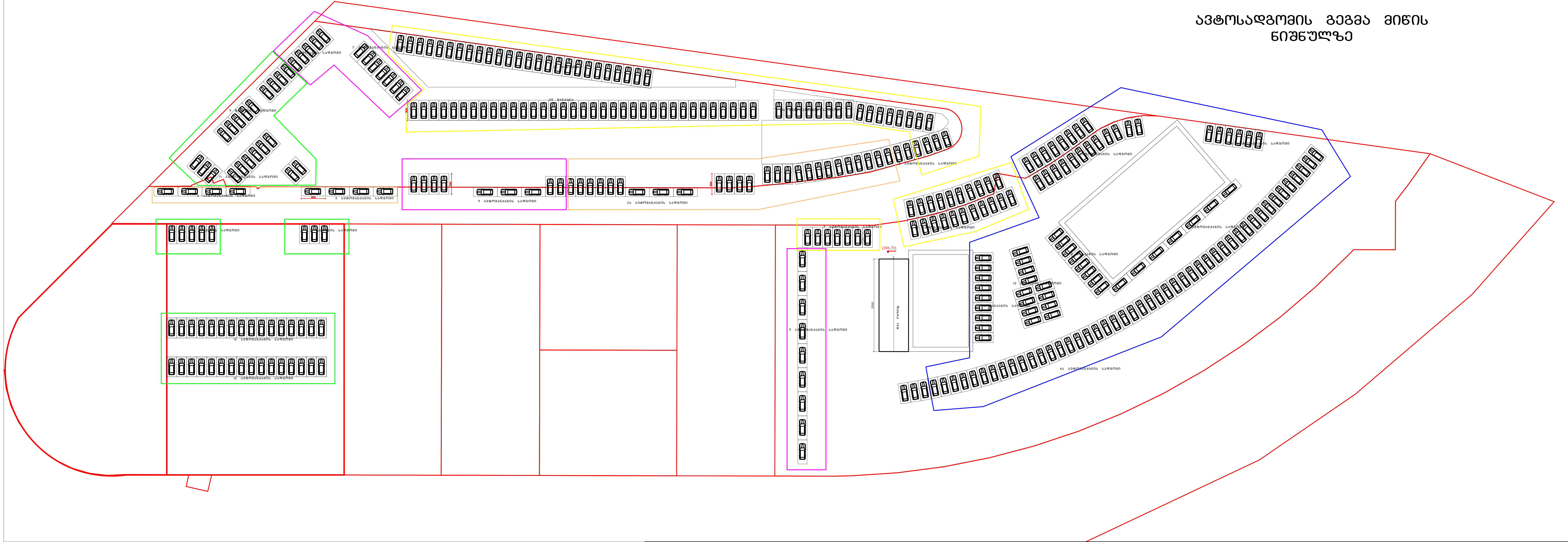

ავტოსადგომის გეგმა 393.20 ნიშნულზე

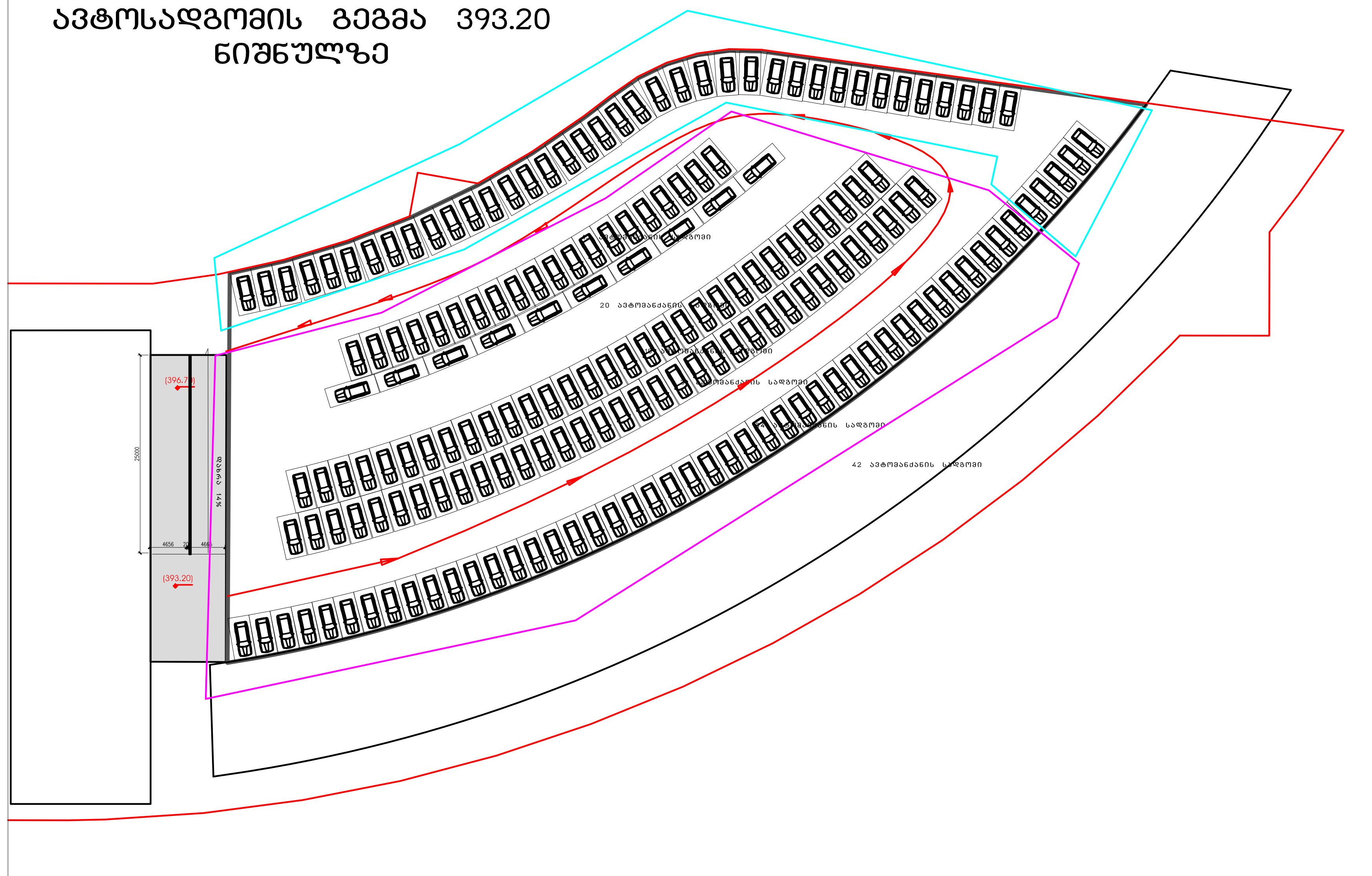

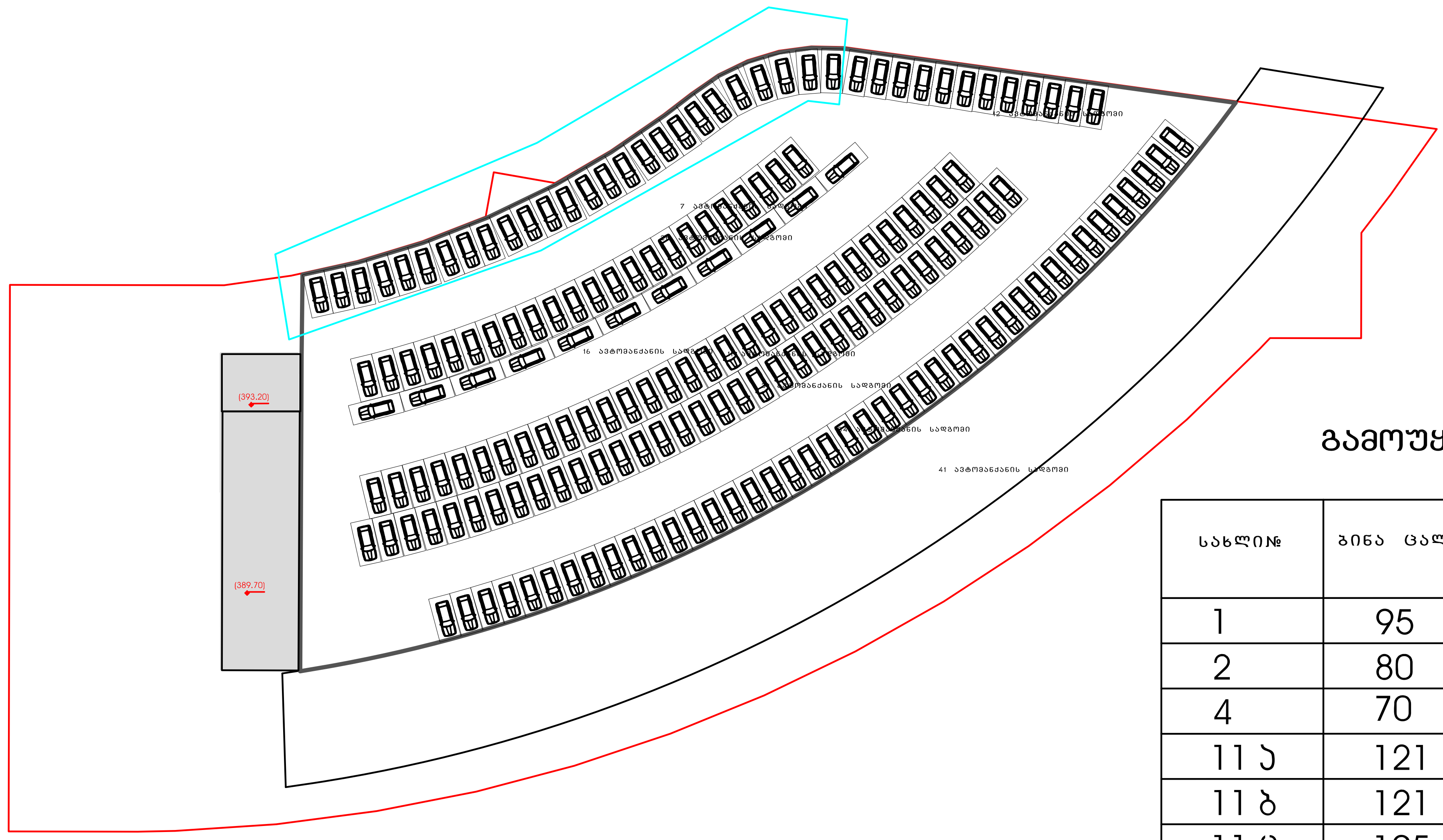

ავტოსადგომის გეგმა 389.70 ნიშნულზე

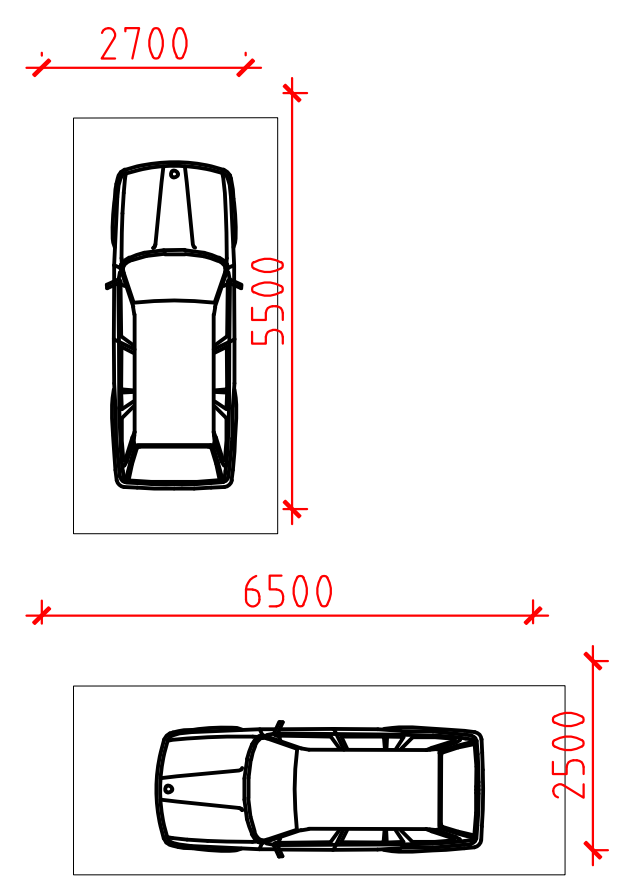

გამოუყენებელი ავტოსადგომების რეზერვი 138 ცალი

სახლი№	ბინა ცალი	შიდა პარკინგი ცალი	გარე პარკინგი ცალი	ფერი
1	95	60	35	
2	80	9	71	
4	70	10	60	
11 ა	121	12	109	
11 ბ	121	12	109	
11 ც	195	12	183	
	682	122	567	

საცხოვრებელი კომპლექსი
"ორთაჭალის ტურფა"

საცხოვრებელი სახლი

გენ-გეგმა მ.1: 750

თანამდებობა	გვარი	ხელმოწერა	სტად.
პრ.ხელმძღვ.	გ.აბულაძე		პროექ.
მთ.არქიტექტ	ი.შარაბიძე		ფურ.რ.
დაამუშავა	ი.შარაბიძე		
შეამოწმა	რ.ჩომახიძე		ფ. №
30.06.2017	STUDIA 21		A-001

მის: თბილისი, თ.აბულაძის ქ. №21 ტელ: (+995 32) 2258102; (+995 32)2258103