განმარტებითი ბარათი

დემონტაჟი

სადემონტაჟო ობიექტი წარმოადგენს ორ კედელს, რომლის სიმაღლეა 495სმ. კედელი აშენებულია სამშენებლო აგურით გარედან შელესილია ცემენტის ბათქაშით.

1. მშენებლობის ორგანიზაციის პროექტი დამუშავებულია თანახმად Снип 3.0101-85, შემოკლებულ ვარიანტში.
2.საპროექტო ობიექტის მისამართი: ქ.თბილისი, გამზირი ქეთევან წამებული №65.
3.სამშენებლო უბანი მიეკუთვნება 8 ბალიან ზონას.
4. კონსტრიქციულად შენობა წარმოადგენს მზიდკედლიან ნაგებობას.
5. მომუშავეთა შრომის უსაფრთხოების ღონისძიებები უნდა იყოს დაცული სამშენებლო-სადემონტაჟო სამუშაოთა წარმოების ყველა ეტაპზე თანახმად Снип III--4-80 უსაფრთხოების ტექნიკა მშენებლობაში და სხვა ნორმატიულ- საკანონმდებლო დოკუმენტები შესაბამისობით. მათგან ყურადღება მახვილდება შემდეგზე:

ადვილად აალებადი სამღებრო, საიზოლაციო და სხვა მასალების, აგრეთვე მომწამლავი ნივთიერებების დღიური რაოდენობა სადემონტაჟო სამუშაოთა წარმოების ზონაში არ უნდა აღემატებოდეს იმავე დღიურ რაოდენობას.

საჰიდროიზოლაციო სამუშაოთა შესრულებისას და ზოგიერთი სხვა სამუშაოზე, მუშები უნდა იყენებდნენ სპეცტანსაცმელს, რესპერატორებსა და თავსაბურავებს.

მასალებისა და ნაკეთობების დასაწყობა უნდა მოხდეს მათზე ტექნოლოგიური მოთხოვნილებების პირობათა გათვალისწინებით: ამავე დროს ისინი უნდა დაეწყოს მოსწორებულ ადგილზე, რომ მათი მოცურება არ მოხდეს.

ელექტრო უსაფრთხოების წესები ჩამოყალიბებულია სახ. სტანდარტში 12.0113-88. ელექტროკარადა ყოველთვის უნდა იყოს ჩაკეტილ მდგომარეობაში, ელექტროკაბელები, ელექტროსადენები და მოწყობილობები კი იზოლირებული. გაშიშვლებული სადენების გამოყენება აკრძალულია.

მობილური ამწეების და სხვა მანქანა მექანიზმების მუშაობის პერიოდში მის ქვეშ ან სიახლოვეს უცხო და სამშენებლო ოპერაციებში დაუსაქმებელ პირთა ყოფნა აკრძალულია. დაუშვებელია არსებული საკანალიზაციო ჭებში ბეტონის და ხსნარის ნარჩენების ჩარეცხვა ან მათი დანაგვიანება სამშენებლო ნაგავით.

ზემოთ მითითებული დებულებებიდან გამომდინარე დემონტაჟი უნდა განხორციელდეს ბუნების დაცვითი და ჰაერის დაბინძურების საწინააღმდეგო ღონისძიებების დაცვით, მოქმედი საკანონმდებლო აქტებისა და ნორმატიული დოკუმენტების შესაბამისობით.

6. სადემონტაჟო სამუშაოების სიმსუბუქის გამო არაა საჭირო დამატებითი მანქანამექანიზმების გამოყენება გარდა სატვირთო ავტომობილისა რომლის მეშვეობით უნდა მოხდეს სამშენებლო ნარჩენის გატანა სამშენებლო მოედნიდან.

7. საპროექტო ობიექტის მშენებლობის ხანგრძლივობა განისაზღვრება Снип 3.0101-85 გვ. 467.პ.14 T=2 თვე, სადაც 2 კვირა მოსამზადებელი პერიოდის ხანძლიობაა გვ.4.

8. დემონტაჟის შემდეგ სამშენებლო ნარჩენი გატანილ უნდა იქნას სამშენებლო ნაკვეთიდან.

ტექნიკურ ეკონომიკური მაჩვენებლები

მიწის ნაკვეთის ფართი: 29512 მ²
განაშენიანების ფართი: 0
განაშენიანების ინტენსივობის ფართი: 0
სამშენებლო მოცულობა: 141.6 მ³
აქედან:
±0.00-ის ზევით 141.6 მ³
±0.00-ის ქვევით 0
შენობის კონსტრუქციული სიმაღლე: 4.95 მ
აქედან:
±0.00-ის ზევით 4.95 მ
±0.00-ის ქვევით 0

Wall architecture www.wallarhitecture.ge

შ.პ.ს. „wall"

დამკვეთი	შ.პ.ს „შენ ჯორჯია“

საპროექტო მისამართი

ქ.თბილისი, გამზირი ქ.წამებული, №65
(ნაკვ 038/018)

პროექტის სახელწოდება

არსებული კედლის დემონტაჟი

თანამდებობა	ხელმოწერა	გვარი
დირექტორი		ნ.წულაია
პრ. მთ. არქ.		მ.ხარაზიშვილი
დაამუშავა		მ.ხარაზიშვილი
შეამოწმა		ნ.წულაია

ნახაზი :	განმარტებითი ბარათი

დაკვეთა №	
სტადია	მპ
ფურცელი	მ.ო.პ.-3
ფურცლები	3
მასშტაბი	
თარიღი	02.09.2012

გენგეგმა
მასშ 1:500

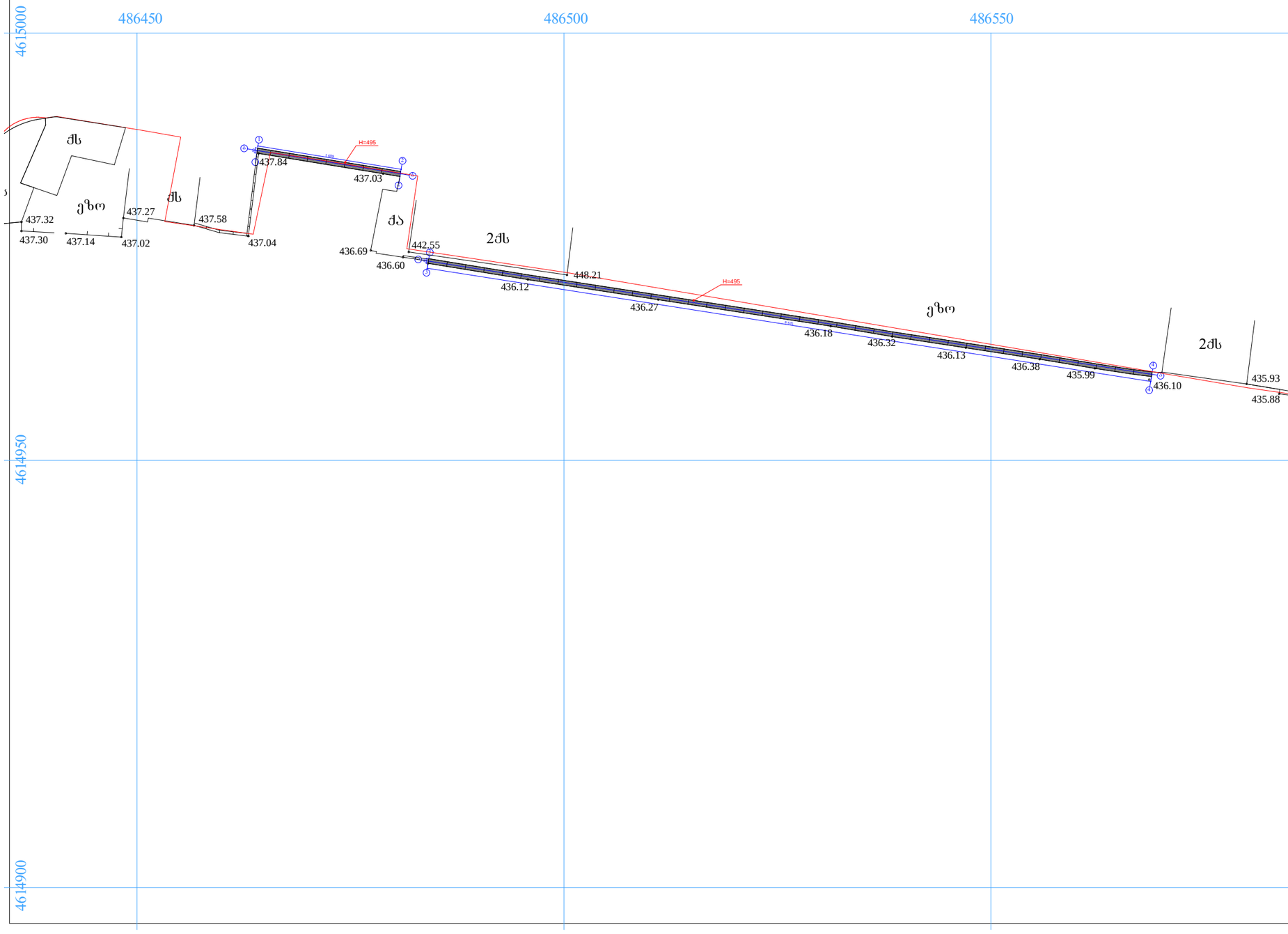

ფორმატი	თბილისი
A-3	2012 წელი

ექსპლიკაცია

პირობითი ნიშნები

ნაკვეთის საზღვარი

სადემონტაჟო კედელი

შენიშვნები

1 ქს ნახაზზე ზომები მოცემულია სანტიმეტრებში

1 ნახაზზე ხშირა ცვლილება შეთანხმებული უნდა იყოს პროექტის ავტორთან

პროექტის სახელწოდება

ინდივიდუალური საცხოვრებელი სახლი

შპს „wall"		ქაზბეგის გამზირი №2 ტელ: 593 344390	
თანამდებობა	გვარი	ხელმოწერა	თარიღი
მთავარი არქიტექტორი	მ.ხარაზიშვილი		
პროექტის ავტორი	მ.ხარაზიშვილი ნ.წულაია		
დაამუშავა	მ.ხარაზიშვილი		
მასშტაბი	1:500	გენგეგმა	
თარიღი	02.09.2012		
სტადია		ფურცლები	ფურცელი
პროექტი			

ავტომანქანა-თვითმცლელი "Камаз 65115"

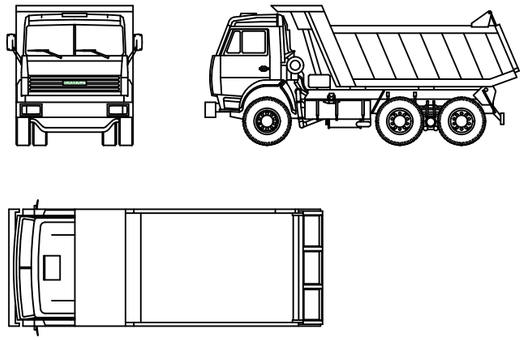

ექსკავატორი TO-49.

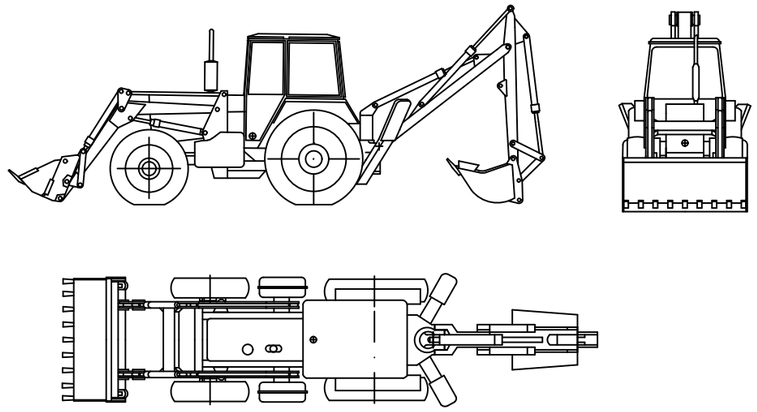

მანქანა-მექანიზმების მახასიათებლები:

2.ექსკავატორი TO-49.

მოდელი	ТЗ-82,1
ნომინალური სიმძლავრე	81 ცს.ძ
სატრანსპორტო სიჩქარე	18კმ/ს
გაბარიტები:	
სიგრძე	7630
სიგანე	2500
სიმაღლე	3800
ციცხვის სიგანე	675

3.ავტომანქანა-თვითმცლელი:

მოდელი	Камаз65115
ტვირთამწეობა	15 კუბ.მ
სრული მასა	25 კუბ.მ
ძარის მოცულობა	8.5 კუბ.მ
კუთხის მაქს. აწევა	600

Wall architecture www.wallarchitecture.ge

შ.პ.ს. „wall"

დამკვეთი	შ.პ.ს „შენ ჯორჯია“

საპროექტო მისამართი

ქ.თბილისი, გამზირი ქ.ვამებული, №65
(ნაკვ 038/018)

პროექტის სახელწოდება

არსებული კედლის დემონტაჟი

თანამდებობა	ხელმოწერა	გვარი
დირექტორი		ნ.წულაია
პრ. მთ. არქ.		მ.ხარაზიშვილი
დაამუშავა		მ.ხარაზიშვილი
შეამოწმა		ნ.წულაია

ნახაზი : მანქანამექანიზმების მახასიათებლები

დაკვეთა №	
სტადია	მპ
ფურცელი	მ.ო.პ.-3
ფურცლები	3
მასშტაბი	
თარიღი	02.09.2012

მშენებლობის
კალენდარული გრაფიკი

№	სამუშაოთა ჩამონათვალი	დღე	I თვე						II თვე						III თვე						IV თვე						V თვე						VI თვე						VII თვე						VIII თვე						IX თვე						X თვე						XI თვე						XII თვე					
			5	10	15	20	25	30	5	10	15	20	25	30	5	10	15	20	25	30	5	10	15	20	25	30	5	10	15	20	25	30	5	10	15	20	25	30	5	10	15	20	25	30	5	10	15	20	25	30	5	10	15	20	25	30	5	10	15	20	25	30	5	10	15	20	25	30
1	მოსამზადებელი სამუშაოები	15					

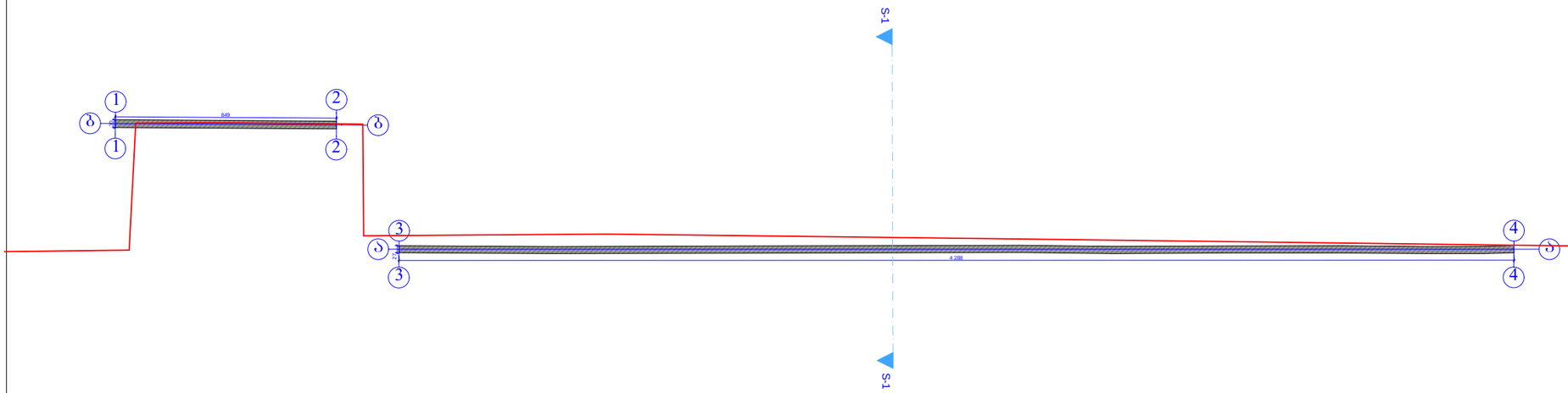

Wall architecture www.wallarchitecture.ge

შ.პ.ს. „wall"

დამკვეთი	შ.პ.ს „შენ ჯორჯია“

საპროექტო მისამართი

ქ.თბილისი, გამზირი ქ.წამებული, №65
(ნაკვ 038/018)

პროექტის სახელწოდება

არსებული კედლის დემონტაჟი

თანამდებობა	ხელმოწერა	გვარი
დირექტორი		ნ.წულაია
პრ. მთ. არქ.		მ.ხარაზიშვილი
დაამუშავა		მ.ხარაზიშვილი
შეამოწმა		ნ.წულაია

ნახაზი :	გეგმა

დაკვეთა №	
სტადია	მპ
ფურცელი	მ.ო.პ.-3
ფურცლები	3
მასშტაბი	
თარიღი	02.09.2012

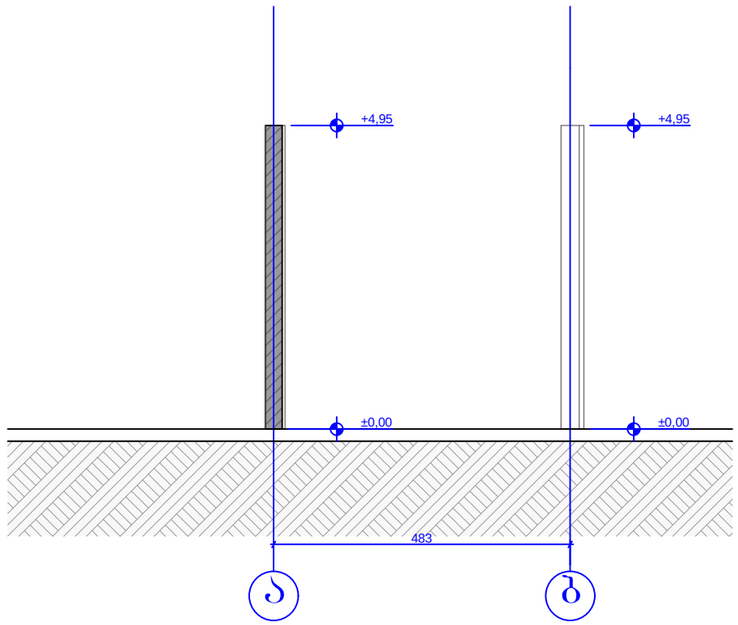

შ.პ.ს. „wall"

დამკვეთი	შ.პ.ს „შენ ჯორჯია“

საპროექტო მისამართი

ქ.თბილისი, გამზირი ქ.ფ.ამებული, №65
(ნაკვ 038/018)

პროექტის სახელწოდება

არსებული კედლის დემონტაჟი

თანამდებობა	ხელმოწერა	გვარი
დირექტორი		ნ.ფულაია
პრ. მთ. არქ.		მ.ხარაზიშვილი
დაამუშავა		მ.ხარაზიშვილი
შეამოწმა		ნ.ფულაია

ნახაზი :	ჭრილი 1-1

დაკვეთა №	
სტადია	მპ
ფურცელი	მ.ო.პ.-3
ფურცლები	3
მასშტაბი	
თარიღი	02.09.2012

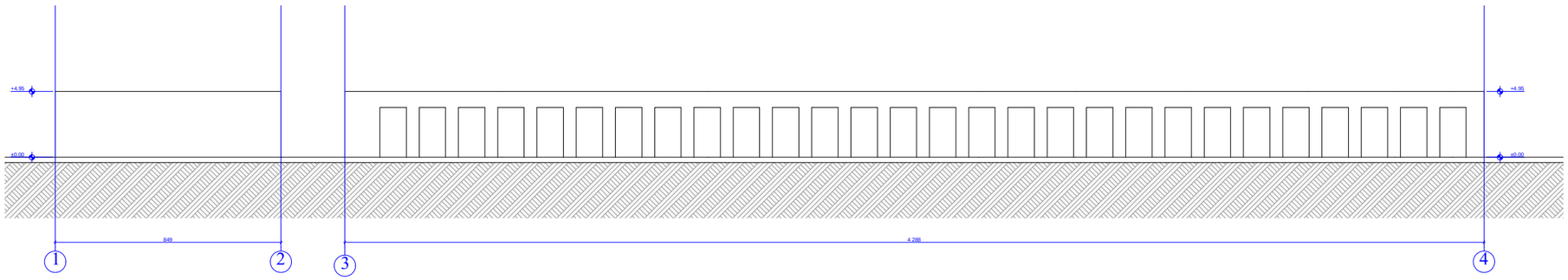

Wall architecture www.wallarchitecture.ge

შ.პ.ს. „wall"

დამკვეთი	შ.პ.ს „შენ ჯორჯია“

საპროექტო მისამართი

ქ.თბილისი, გამზირი ქ.წამებული, №65
(ნაკვ 038/018)

პროექტის სახელწოდება

არსებული კედლის დემონტაჟი

თანამდებობა	ხელმოწერა	გვარი
დირექტორი		ნ.წულაია
პრ. მთ. არქ.		მ.ხარაზიშვილი
დაამუშავა		მ.ხარაზიშვილი
შეამოწმა		ნ.წულაია

ნახაზი :	ფასადი 1-4 ღერძებს შორის

დაკვეთა №	
სტადია	მპ
ფურცელი	მ.ო.პ.-3
ფურცლები	3
მასშტაბი	
თარიღი	02.09.2012

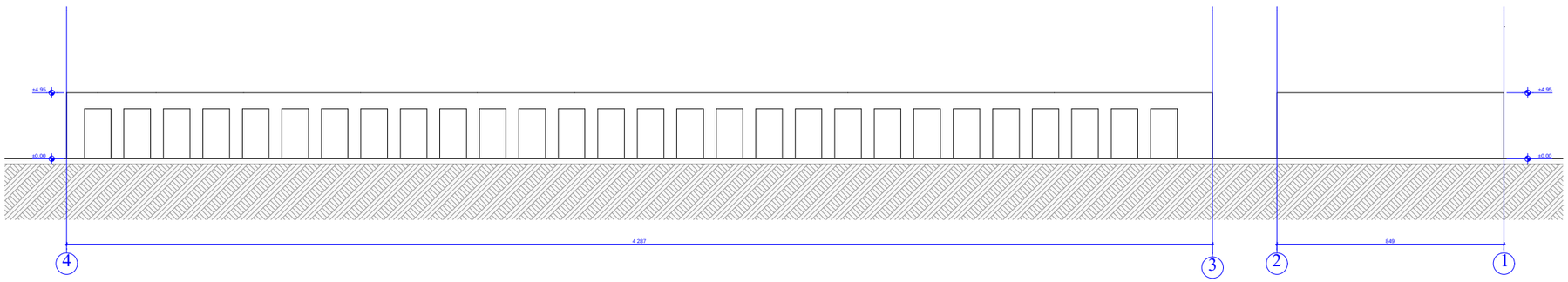

Wall architecture www.wallarchitecture.ge

შ.პ.ს. „wall"

დამკვეთი	შ.პ.ს „შენ ჯორჯია“

საპროექტო მისამართი

ქ.თბილისი, გამზირი ქ.წამებული, №65
(ნაკვ 038/018)

პროექტის სახელწოდება

არსებული კედლის დემონტაჟი

თანამდებობა	ხელმოწერა	გვარი
დირექტორი		ნ.წულაია
პრ. მთ. არქ.		მ.ხარაზიშვილი
დაამუშავა		მ.ხარაზიშვილი
შეამოწმა		ნ.წულაია

ნახაზი :	ფასადი 4-1 ღერძებს შორის

დაკვეთა №	
სტადია	მპ
ფურცელი	მ.ო.პ.-3
ფურცლები	3
მასშტაბი	
თარიღი	02.09.2012