შპს "ნიუ ლაინი"

ქ. თბილისი, გმირი კურსანტების ქუჩა №2

არსებული არასაწარმოო ფართის დემონტაჟი



სადემონტაჟო სამუშაოების ორგანიზაციის პროექტი

ქ. თბილისი 2017 წელი

არსებული სიტუაციის ამსახველი ფოტომასალა



















განმარტებითი ბარათი

1- საერთო ნაწილი

ა) - მშენებლობის ორგანიზაციის პროექტის დამუშავებას საფუძვლად დაედო შემდეგი მონაცემები:
- დავალება პროექტირებაზე
- პროექტით მიღებული არქიტექტურული და კონსტრუქციული გადაწყვეტები
- მშენებლობის რაიონის სიტუაციური გეგმა
- არსებული ფართის აზომვითი ნახაზები
ბ) - პროექტის შედგენის წინ მოხდა, შენობების, ეზოების, მთლიანად ტერიტორიისა და მიმდებარე ქუჩების დათვალიერება, დაშლის პირობების შესწავლითა და გაანალიზებით

2 - მშენებლობის პირობებისა და ობიექტის დახასიათება

წინამდებარე მშენებლობის ორგანიზაციის პროექტი ითვალისწინებს ქ. თბილისში,ქ. თბილისი, გმირი კურსანტების ქუჩა #2 (ს/კ: 01.11.05.013.137) არსებული არასაწარმოო ფართის დაშლის ორგანიზაციას.
სადემონტაჟო შენობა წარმოადგენს სასაწყობე ფართებს, მაგრამ ამჟამად ცარიელი და გამოუყენებელია. არსებული შენობა აგებულია გასული საუკუნის მეორე ნახევარში, ტრადიციული სამშენებლო მასალებით (სამშენებლო აგური, ბლოკი, ცემენტი, რკინა-ბეტონის ფილები), ხოლო სახურავი გადახურულია რკინა-ბეტონის ფილებით(სიმკარი).
სადემონტაჟო შენობის ტექნიკურ-ეკონომიკური მაჩვენებლები
1 - ნაკვეთის ფართი 10521 მ^2
2 - სადემონტაჟო შენობების საერთო ფართი 491 მ$_2$
3 - სადემონტაჟო შენობის სამშენებლო მოცულობა 1842 მ$_3$
0.00 ნიშნულის ზემოთ 1672
0.00 ნიშნულის ქვემოთ 499.39
4 - შენობის კონსტრუქციული სიმაღლე 10.11
0.00 ნიშნულის ზემოთ 9.41
0.00 ნიშნულის ქვემოთ 170
შენობების k2 კოეფიციენტის საანგარიშო ფართობი 491

3 - მშენებლობის ხანგრძლივობა

იმის გამო, რომ სადემონტაჟო სამუშაოების ხანგრძლივობა სამშენებლო ნორმებით გათვალისწინებული არ არის, მშენებლობის ხანგრძლივობას ვნიშნავთ, ანალოგიური ხასიათის სამუშაოების გამოცდილებიდან გამომდინარე - საშუალოდ ვიღებთ 1 თვიან ვადას, მათ შორის 3 დღე მოსამზადებელი სამუშაოების ხანგრძლივობაა. ამ 3 დღიან ვადაში უნდა მოხდეს სამშენებლო ფრონტის მომზადება და სამუშაოთა მწარმოებლის ოთახის მოწყობა.

4 - სამუშაოთა წარმოების წესები და მეთოდები

სადემონტაჟო ნაგებობის დაშლამდე აუცილებელია, საინჟინრო ქსელების, კომუნიკაციებისა და კაბელების ჩახსნა საქალაქო ქსელებიდან შესაბამისი კომპეტენტური ორგანიზაციების მეთვალყურეობის ქვეშ.
სადემონტაჟო სამუშაოების განხორციელება შესაძლებელია როგორც ტექნიკის გამოყენებით, ასევე ხელით, სამშენებლო მასალის მეორადი გამოყენების სურვილის შემთხვევაში.
შენობის დაშლა მოხდეს შემდეგი თანმიმდევრობით:

ა) მოიხსნას სახურავის საფარი
ბ) შიდა კედლებზე მოეწყოს ხის ხარაჩოები შერის და კედლების დასაშლელად

5 - უსაფრთხოების ტექნიკა

ა) უცხო პირთა, აგრეთვე სამშენებლო ოპერაციებში დაუსაქმებელ მუშა პირთა ყოფნა სამშენებლო ტერიტორიაზე ყოვლად დაუშვებელია
ბ) მუშა-პერსონალს უნდა ჩაუტარდეს ინსტრუქტაჟი მშენებლობაზე უსაფრთხოების ტექნიკის უზრუნველყოფაზე, ასევე ჩატარდება გამოცდაც
გ) სამუშაოთა შესრულების დროს საჭიროა СНиП - III - 80 თავის "უსაფრთხოების ტექნიკა მშენებლობაში" და სხვა ნორმატიული დოკუმენტების მოთხოვნების დაცვა

6 - ეკოლოგია და ბუნების დაცვის საკითხი

ა) სადემონტაჟო სამუშაოების დაწყება დაიშვება ქ. თბილისის მერიის არქიტექტურის სამსახურის მიერ გაცემული ნებართვის შედეგად. სამუშაოები აუცილებელია განხორციელდეს ბუნების დაცვითი და ჰაერის დაბინძურების საწინააღმდეგო პირობების დაცვით.
ბ) გარემოს დაცვის სამსახურის ნებართვის გარეშე იკრძალება ტერიტორიაზე და მის ახლო მდებარე მრავალწლიანი ხეებისა და ნარგავების თვითნებურად მოჭრა და გადარგვა.
გ) აკრძალულია სელიტებურ რაიონებში მშენებლობის სიახლოვეს დიდი რაოდენობით ბეტონის ხსნარის შემოზიდვა.
ეს საკითხი ორგანიზებულ უნდა იქნას სპეციალური სასაქონლო ზედნადებით და სპეც ტექნიკით (მიქსერებით) ეტაპობრივად, საჭიროებისდამიხედვით.
დ) დაუშვებელია არსებულ საკანალიზაციო ჭებში ბეტონის ხსნარის ილსადენის ჩარეცხვა ან მათი დანაგვიანება სხვა სამშენებლო მასალით.
ე) სადემონტაჟო სამუშაოების შესრულებისას აუცილებელია ფასადს ჩამოეფაროს სპეც ფარდა, რათა არ მოხდეს მტვრის გაბნევა სპეციალურ სელიტებურ ზონაში.
ვ) სადემონტაჟო სამუშაოების შესრულებისას ყოვლად დაუშვებელია ნაგვის ჩამოყრა ღიად, ეს უნდა განხორციელდეს სპეციალური კონუსური ფორმის ნაგავსაყრელით და უშუალოდ ავტოთვითმცლელი მანქანის ძირაში
ზ) გატარდეს შესაბამისი ღონისძიებები ხანძრის თავიდან აცილების მიზნით ამჟამად მოქმედი სანიტარული ნორმების გათვალისწინებით. ასევე ჩატარდეს შესაბამისი ღონისძიება რათა სამშენებლო ხმაური არ აღემატებოდეს 55 დბ-ს.
თ) ასევე გათვალისწინებულ იქნა სამშენებლო ნარჩენების მინიმალიზაცია, ხოლო პოლიმერული ნარჩენები გატანილ იქნას სპეც. ნორმების მიხედვით.
ი) სამუშაო პროცესში წარმოქმნილი მტვრის თავიდან აცილების მიზნით ტერიტორია ხშირად მოირწყას და გატანილ იქნას მტვრიანი სამშენებლო მასალა დახურული ტენიანი კონტეინერებით. ხოლო მაღალი სართულებიდან ასევე მტვრიანი ნარჩენი შეკრებილ იქნას კონუსური ნაგავმცლელით.

სადემონტაჟო სამუშაოების წარმოების გრაფიკი

სამუშაოთა ჩამონათვალი	1 თვე																												
	1	2	3	4	5	6	7	8	9	10	11	12	13	14	15	16	17	18	19	20	21	22	23	24	25	26	27	28	29	30
მოსამზადებელი სამუშაოები	3																													
გადახურვის დაშლა				7																										
შენობის მიწისზედა კონსტრუქციების დაშლა											14																			
შენობის საძირკვლის კონსტრუქციების დაშლა																									3					
ტერიტორიის დასუფ. და სამშ. ნაგვის გატანა																												3		

მოსამზადებელი სამუშაოები ----------3 დღე
სახურავის დაშლა ----------7 დღე
შენობის მიწისზედა კონსტრუქციის დაშლა------14 დღე
საძირკვლის მოწყობა ----------3 დღე
შენობის საძირკვლის კონსტრუქციის დაშლა---3 დღე

შენიშვნა: იმ ვითარებიდან გამომდინარე, რომ ნაგებობის დაშლა ძირითადად მოხდება ხელის საჭრელი და სანგრევი აპარატებით და არ გამოიწვევს რადიკალურ ვიბრაციას, კონსტრუქტორთან კონსულტაციის შედეგად არ საჭიროებს მომიჯნავე ნაგებობების კონსტრუქციულ დასკვნას!

სიტუაციური გეგმა მ. 1:1000



ფორმატი	A-3

სადემონტაჟო სამუშაოების ორგანიზების პროექტი

მისამართი:

ქ. თბილისი, გმირი კურსანტების ქუჩა №2
(ს/კ: 01.11.05.013.137)

დამკვეთი:

სააქციო საზოგადოება "თბილისი"
ID ნომერი: 209437956

ექსპლიკაცია

შენიშვნა

შ.პ.ს. "ნიუ ლაინი"
საქართველო, თბილისი ჩერქეზიშვილის № 25
ტელ: 0322 14 75 10
Ltd "Newline"
25 cherqezishvili street, Tbilisi, Georgia
tel: 0322 14 75 10

თანამდებობა	გვარი	ხელმოწერა
დირექტორი	გ.გულიაშვილი	
არქიტექტორი	ბ.ქსოვრელი	

მასშტაბი:	1:100

სადემონტაჟო სამუშაოების გენ-გეგმა მ. 1:1000

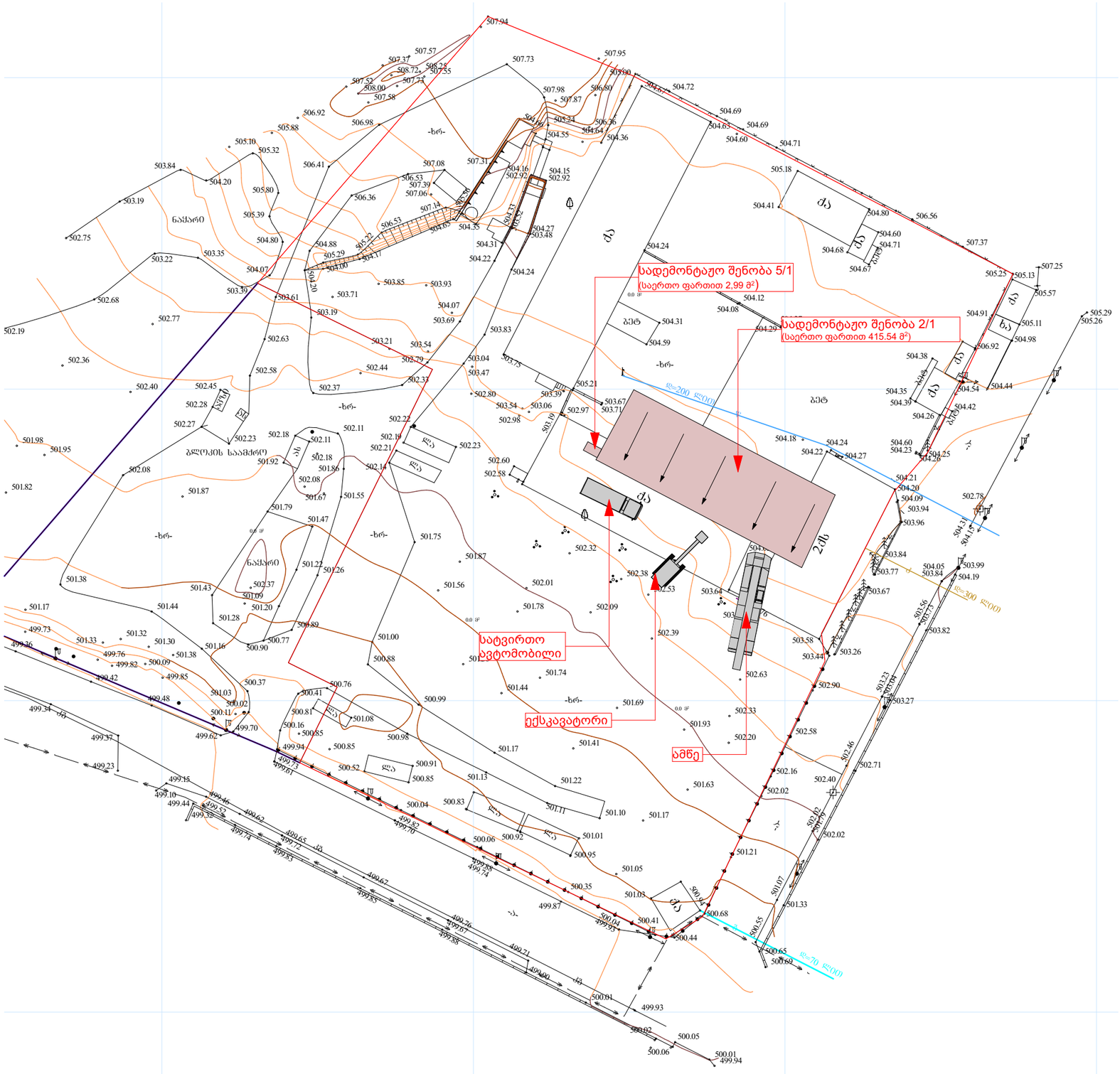

ფორმატი	A-3

სადემონტაჟო სამუშაოების ორგანიზების პროექტი

მისამართი:

ქ. თბილისი, გმირი კურსანტების ქუჩა №2
(ს/კ: 01.11.05.013.137)

დამკვეთი:

სააქციო საზოგადოება "თბილისი"
ID ნომერი: 209437956

ექსპლიკაცია

სადემონტაჟო შენობა 5/1
(საერთო ფართით 8,3 მ²)

სადემონტაჟო შენობა 2/1
(საერთო ფართით 482,7 მ²)

შენიშვნა

შ.პ.ს. "ნიუ ლაინი"
საქართველო, თბილისი ჭერქეზიშვილის № 25
ტელ: 0322 14 75 10
Ltd "Newline"
25 cherqezishvili street, Tbilisi, Georgia
tel: 0322 14 75 10

თანამდებობა	გვარი	ხელმოწერა
დირექტორი	გ.გულიაშვილი	
არქიტექტორი	ბ.ჭოვრელი	

მასშტაბი:	1:100

გეგმა 0.000 ნიშნულზე მ. 1:150

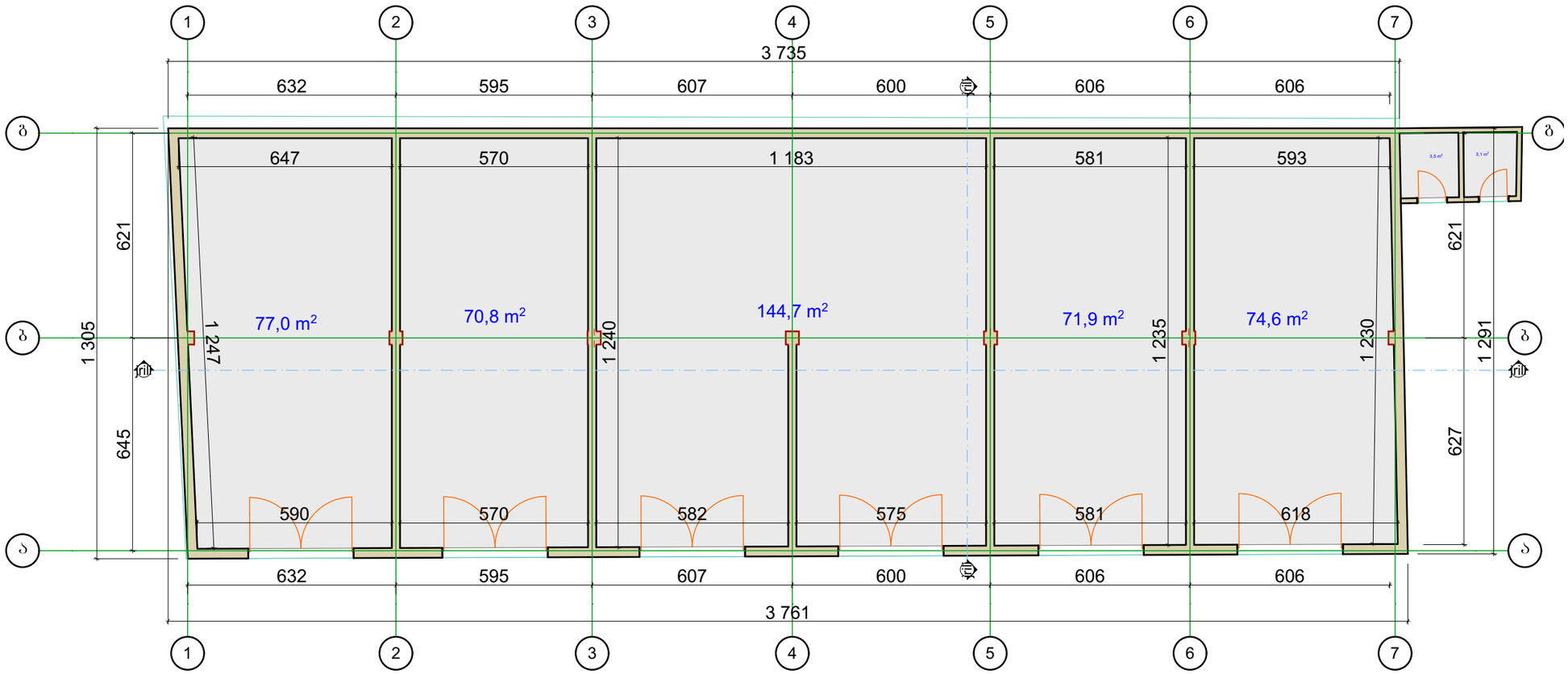

ფორმატი	A-3

სადემონტაჟო სამუშაოების ორგანიზების პროექტი

მისამართი:

ქ. თბილისი, გმირი კურსანტების ქუჩა №2
(ს/კ: 01.11.05.013.137)

დამკვეთი:

სააქციო საზოგადოება "თბილისი"
ID ნომერი: 209437956

ექსპლიკაცია

სადემონტაჟო შენობა 5/1
(საერთო ფართით 8,3 მ²)

სადემონტაჟო შენობა 2/1
(საერთო ფართით 482,7 მ²)

შენიშვნა

შ.პ.ს. "ნიუ ლაინი"
ს.ჩერქეზიშვილის, თბილისი ჩერქეზიშვილის № 25
ტელ: 0322 14 75 10
Ltd "Newline"
25 cherqezishvili street, Tbilisi, Georgia
tel: 0322 14 75 10

თანამდებობა	გვარი	ხელმოწერა
დირექტორი	გ.გულიაშვილი	
არქიტექტორი	ბ.ჭსოვრელი	

მასშტაბი: 1:100

სახურავის გეგმა +4.100 ნიშნულზე მ. 1:150

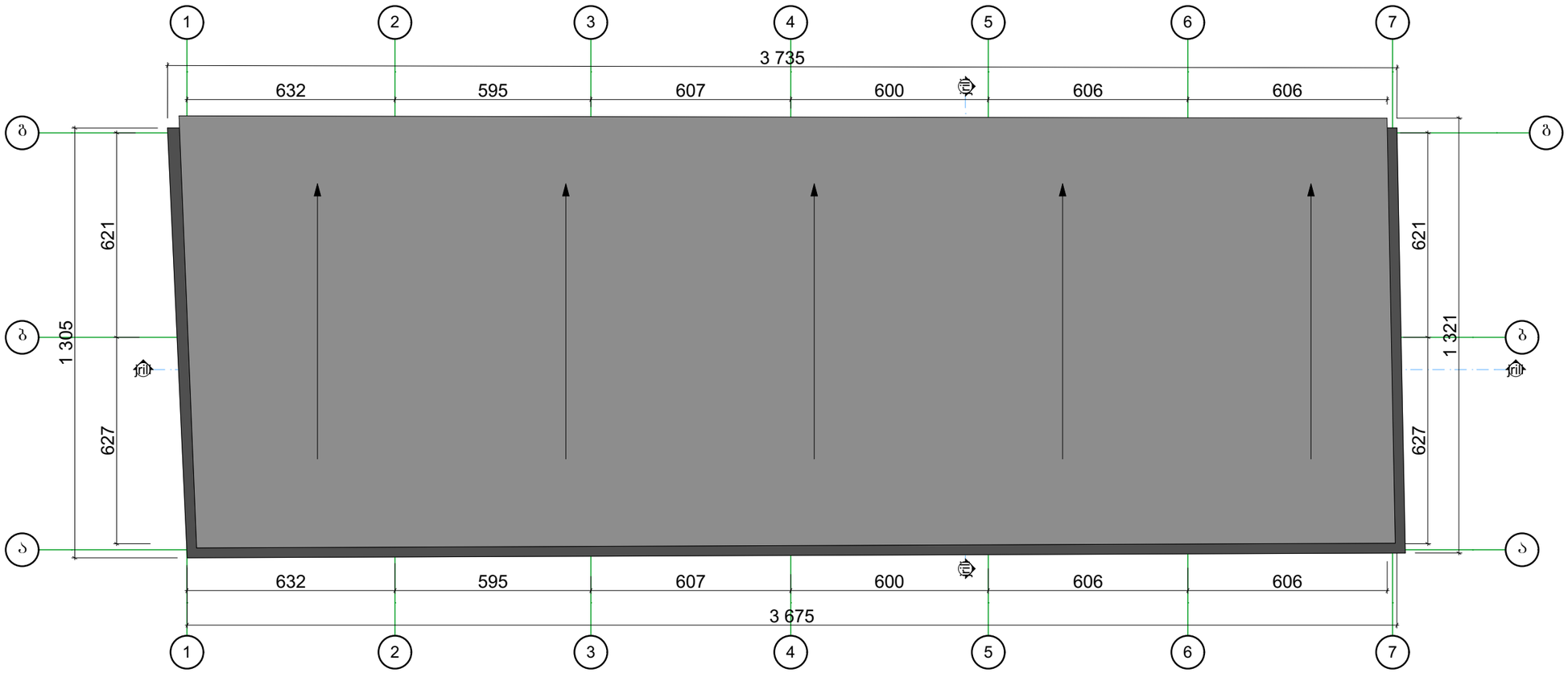

ფორმატი	A-3

სადემონტაჟო სამუშაოების ორგანიზების პროექტი

მისამართი:

ქ. თბილისი, გმირი კურსანტების ქუჩა №2
(ს/კ: 01.11.05.013.137)

დამკვეთი:

სააქციო საზოგადოება "თბილისი"
ID ნომერი: 209437956

ექსპლიკაცია

შენიშვნა

შ.პ.ს. "ნიუ ლაინი"
საქართველო, თბილისი ჩერქეზიშვილის №: 25
ტელ: 0322 14 75 10
Ltd "Newline"
25 cherqezishvili street, Tbilisi, Georgia
tel: 0322 14 75 10

თანამდებობა	გვარი	ხელმოწერა
დირექტორი	გ.გულიაშვილი	
არქიტექტორი	გ.ჭსოვრელი	

მასშტაბი:	1:100

ფასადი 1-7 ღერძებში მ. 1:150

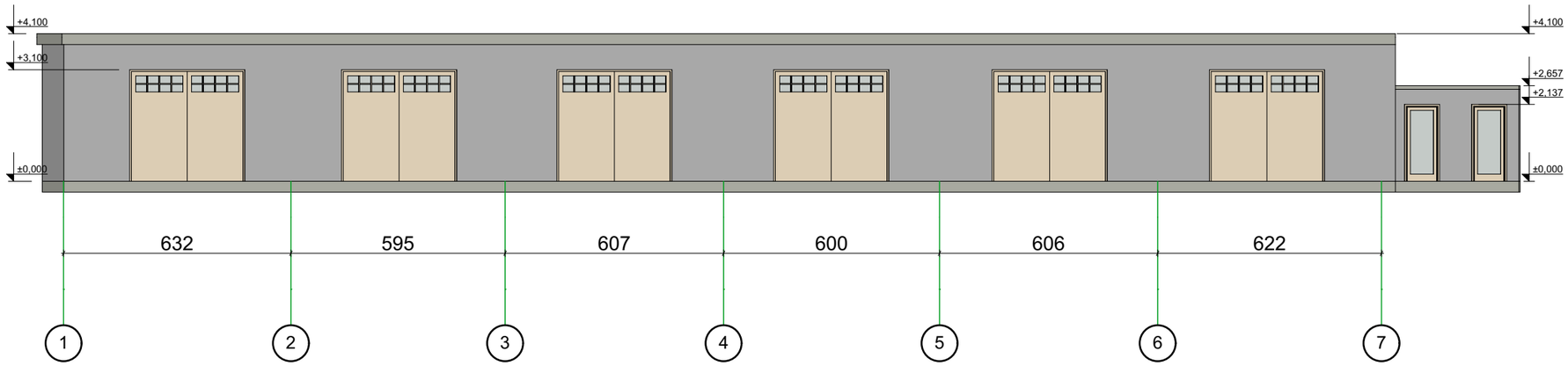

ფორმატი	A-3

სადემონტაჟო სამუშაოების ორგანიზების პროექტი

მისამართი:

ქ. თბილისი, გმირი კურსანტების ქუჩა №2
(ს/კ: 01.11.05.013.137)

დამკვეთი:

სააქციო საზოგადოება "თბილისი"
ID ნომერი: 209437956

ექსპლიკაცია

შენიშვნა

შ.პ.ს. "ნიუ ლაინი"
საქართველო, თბილისი ჩერქეზიშვილის № 25
ტელ: 0322 14 75 10
Ltd "Newline"
25 cherqezishvili street, Tbilisi, Georgia
tel: 0322 14 75 10

თანამდებობა	გვარი	ხელმოწერა
დირექტორი	გ.გულიაშვილი	
არქიტექტორი	ბ.ჭსოვრელი	

მასშტაბი:	1:100

ფასადი 7-1 ღერძებში მ. 1:150

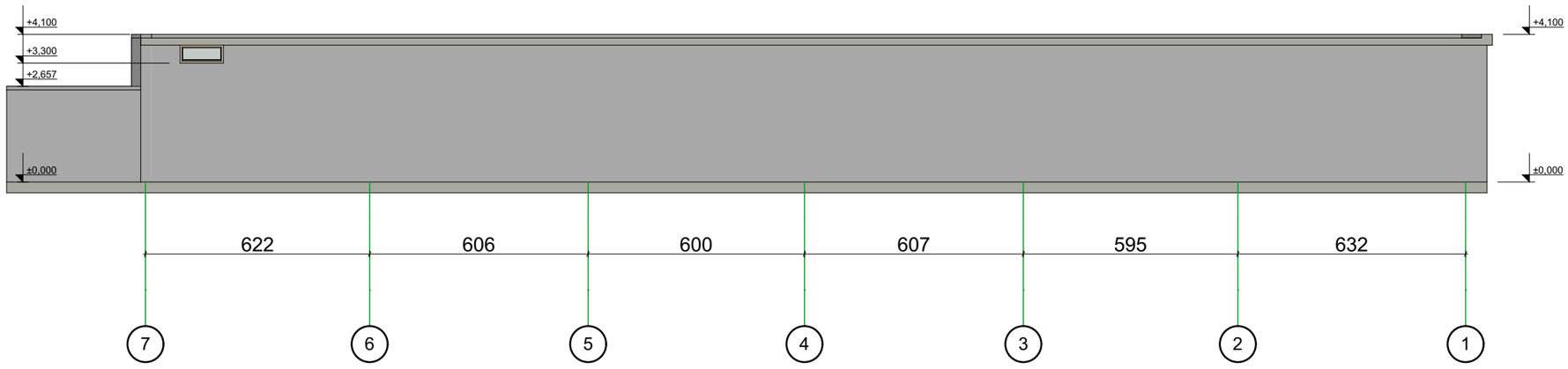

ფორმატი	A-3

სადემონტაჟო სამუშაოების ორგანიზების პროექტი

მისამართი:

ქ. თბილისი, გმირი კურსანტების ქუჩა №2
(ს/კ: 01.11.05.013.137)

დამკვეთი:

სააქციო საზოგადოება "თბილისი"
ID ნომერი: 209437956

ექსპლიკაცია

შენიშვნა

შ.პ.ს. "ნიუ ლაინი"
საქართველო, თბილისი ჩერქეზიშვილის №: 25
ტელი: 0322 14 75 10
Ltd "Newline"
25 cherqezishvili street, Tbilisi, Georgia
tel: 0322 14 75 10

თანამდებობა	სახელი	ხელმოწერა
დირექტორი	გ.გულიაშვილი	
არქიტექტორი	ბ.ქსოვრელი	

მასშტაბი:	1:100

ფასადი ა-გ ღერძებში მ. 1:150

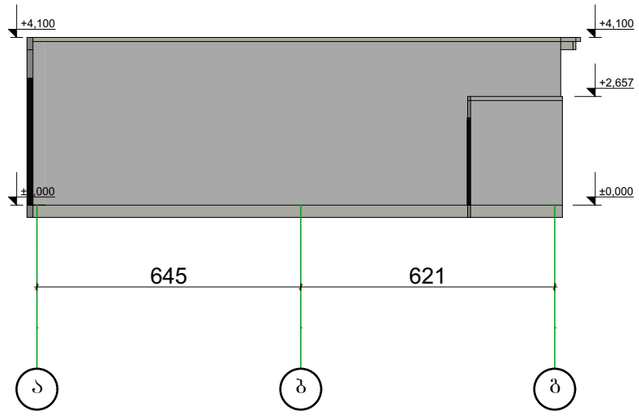

ფორმატი	A-3

სადემონტაჟო სამუშაოების ორგანიზების პროექტი

მისამართი:

ქ. თბილისი, გმირი კურსანტების ქუჩა №2
(ს/კ: 01.11.05.013.137)

დამკვეთი:

სააქციო საზოგადოება "თბილისი"
ID ნომერი: 209437956

ექსპლიკაცია

შენიშვნა

შ.პ.ს. "ნიუ ლაინი"
საქართველო, თბილისი ჩერქეზიშვილის № 25
ტელი: 0322 14 75 10
Ltd "Newline"
25 cherqezishvili street, Tbilisi, Georgia
tel: 0322 14 75 10

თანამდებობა	გვარი	ხელმოწერა
დირექტორი	გ.გულიაშვილი	
არქიტექტორი	ბ.ჭსოვრელი	

მასშტაბი:	1:100

ფასადი გ-ა ღერძებში მ. 1:150

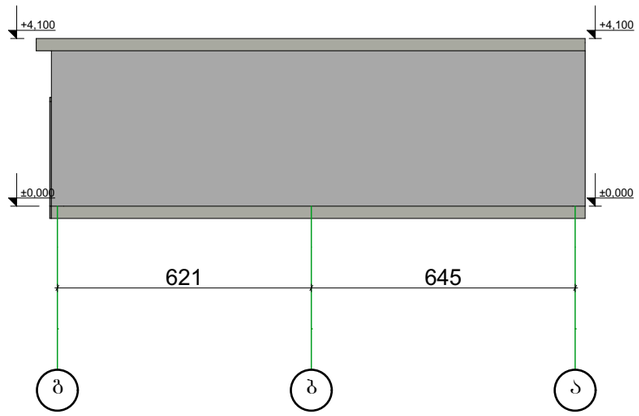

ფორმატი	A-3

სადემონტაჟო სამუშაოების ორგანიზების პროექტი

მისამართი:

ქ. თბილისი, გმირი კურსანტების ქუჩა №2
(ს/კ: 01.11.05.013.137)

დამკვეთი:

სააქციო საზოგადოება "თბილისი"
ID ნომერი: 209437956

ექსპლიკაცია

შენიშვნა

შ.პ.ს. "ნიუ ლაინი"
საქართველო, თბილისი ჩერქეზიშვილის № 25
ტელ: 0322 14 75 10
Ltd "Newline"
25 cherqezishvili street, Tbilisi, Georgia
tel: 0322 14 75 10

თანამდებობა	გვარი	ხელმოწერა
დირექტორი	გ.გულიაშვილი	
არქიტექტორი	ბ.ჭსოვრელი	

მასშტაბი:	1:100

ჭრილი 1-7 ღერძებში მ. 1:150

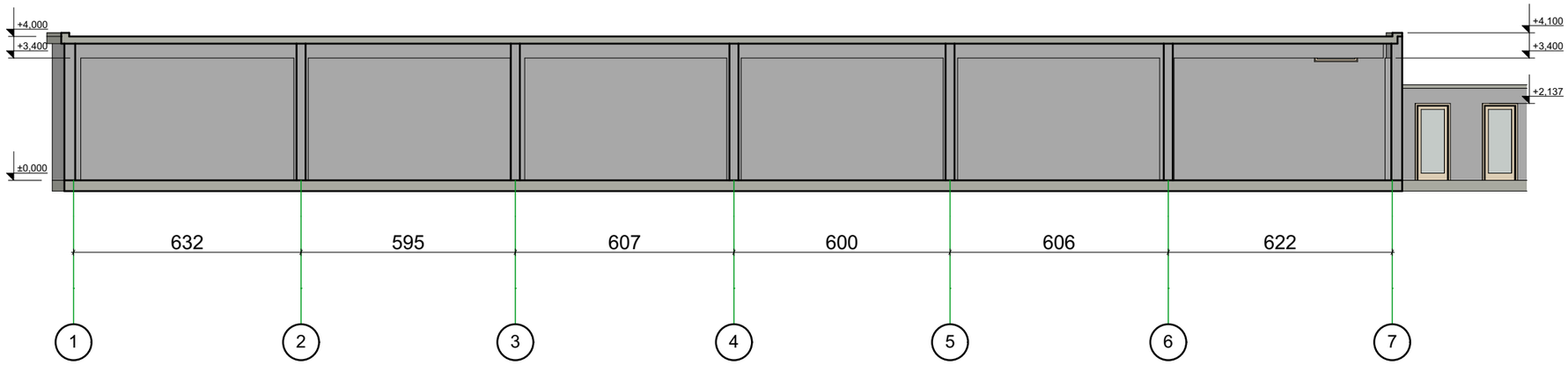

ფორმატი	A-3

სადემონტაჟო სამუშაოების ორგანიზების პროექტი

მისამართი:

ქ. თბილისი, გმირი კურსანტების ქუჩა №2
(ს/კ: 01.11.05.013.137)

დამკვეთი:

სააქციო საზოგადოება "თბილისი"
ID ნომერი: 209437956

ექსპლიკაცია

შენიშვნა

შ.პ.ს. "ნიუ ლაინი"
საქართველო, თბილისი ჩერქეზიშვილის №. 25
ტელ: 0322 14 75 10
Ltd "Newline"
25 cherqezishvili street, Tbilisi, Georgia
tel: 0322 14 75 10

თანამდებობა	გვარი	ხელმოწერა
დირექტორი	გ.გულიაშვილი	
არქიტექტორი	ბ.ჭსოვრელი	

მასშტაბი: 1:100

ჭრილი ბ-ა ღერძებში მ. 1:150

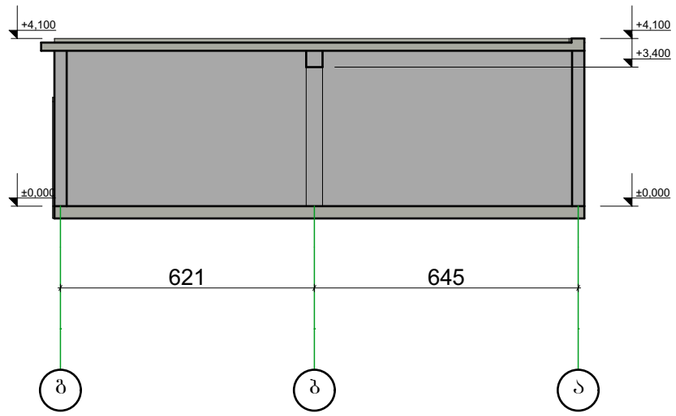

ფორმატი	A-3

სადემონტაჟო სამუშაოების ორგანიზების პროექტი

მისამართი:

ქ. თბილისი, გმირი კურსანტების ქუჩა №2
(ს/კ: 01.11.05.013.137)

დამკვეთი:

სააქციო საზოგადოება "თბილისი"
ID ნომერი: 209437956

ექსპლიკაცია

შენიშვნა

შ.პ.ს. "ნიუ ლაინი"
საქართველო, თბილისი ჩერქეზიშვილის № 25
ტელ: 0322 14 75 10
Ltd "Newline"
25 cherqezishvili street, Tbilisi, Georgia
tel: 0322 14 75 10

თანამდებობა	გვარი	ხელმოწერა
დირექტორი	გ.გულიაშვილი	
არქიტექტორი	ბ.ჭსოვრელი	

მასშტაბი:	1:100