კონსტრუქციული ნაწილის განმარტებითი ბარათი

კონსტრუქციული ნაწილის მუშა პროექტი (მარკით “კ”) დამუშავებულია საპროექტო დოკუმენტაციის საფუძველზე, საინჟინრო-გეოლოგიური კვლევის (შემსრულებელი ორგანიზაცია: ი.მ. ბაბილოძე)

და არქიტექტურული ნახაზების (მარკით “ა”) მიხედვით.

- ობიექტის დასახელება: *ლიფტის მიშენების პროექტი;*
- ობიექტის მისამართი: *ქ. თბილისი, ჯანსუღ კახიძის ქ, №2. საკ.კოდი 01.13.08.008.037.*
- შენობების და ნაგებობების პასუხისმგებლობის დონე ***ГОСТ 27751-88*** მიხედვით: - *II (ნორმალური);*
- საქართველოს ტერიტორიის სეისმური საშიშროების რუკის მიხედვით სამშენებ-ლო მოედნის სეისმურობა: - *8 ბალი;*
- საინჟინრო-გეოლოგიური კვლევების შედეგები:
  - *საინჟინრო გეოლოგიური თვალსაზრისით, უბანი დამაკმაყოფილებელ პირობებშია, ვინაიდან აქ არახელსაყრელი ფიზიკურ-გეოლოგიური მოვლენები (მეწყერი, კარსტი, ჩაქცევა და სხვა) არ აღინიშნება, უბანი მდგრადია.;*
  - ***გრუნტის კატეგორია ᲐᲜ 01.01-09 ცხრილი №1-ს მიხედვით:*** - *II.*

    საძირკვლის ფუძედ მიღებული გრუნტი: ფენა 2 – თიხნარი, წარმოდგენილია დიაყავისფრი თიხნარებით, კენჭების იშვიათი ჩანართებით. მისი ფიზიკურ-მექანიკური თვისებებია: R₀=170 კპა (1.70 კგძ/სმ2); სიმკვრივე ρ= 1.82 გრ/სმ³; φ= 16°; E=1.1 კპა (110 კგძ/სმ²); Cn=0.12 კგძ/სმ²; გრუნტის წყალი არ დაფიქსირებულა.

  - საძირკვლის ფუძე აუცილებლად მიიღოს ინჟინერ-გეოლოგმა.
  - ქვაბული: *ქვაბულის კედლები მოეწყოს ბუნებრივი დახრით.*
  - შენობის სართულიანობა და გეომეტრიული ზომები: *ლიფტი გეგმაში მართკუთხა მოხაზულობისაა, ზომებით 2.50X2.55 მ (გაბარიტი). საცხოვრებელი სახლი 2 სართულიანია, ნახევარსარდაფითა და მანსარდით;*
- საძირკვლები: *შენობის დაფუძნება ხდება - მონოლითურ რკ.ბეტონის ფილაზე. ბეტონის კლასი არის* ***B25*** .
- კარკასი (სვეტები, რიგელები, გადახურვის ფილები, და სხვ.): *ლიფტის ძირითად მზიდ კონსტრუქციას წარმოადგენს ფოლადის კარკასი, რომლის კოლონებიც ჩამაგრებულია არსებული შენობის კედლებში. საძირკვლის კონსტრუქციებში გამოყენებულია* ***B25*** *კლასის ბეტონი (****ГОСТ 25192 - 82****), არმატურა კლასით* ***A240C; A500C (ДСТУ 3760-98)****, ფოლადის მარკა:* ***Ch3gc; 25 Г2С;***
- შემავსებელი კედლები და ტიხრები: *ლიფტის კონტურზე კედლების შევსება მოხდეს მსუბუქი ბეტოპანის ფილებით.*

  სამშენებლო მოედნის საანგარიშო სეისმურობა ***8*** *ბალია (****MSK-64*** *სკალით).*
- განსაკუთრებული შენიშვნები:

  – მშენებლობის დროს ყველა ცვლილება, რომელიც კი შეგა პროექტში აუცილებლად შეთანხმებული უნდა იყოს საპროექტოსთან (პროექტის ავტორთან);

  – განსაკუთრებული ყურადღება მიექცეს: არმატურის წარმომავლობას, რათა მისი ფიზიკურ-მექანიკური მახასიათებლები შეესაბამებოდეს პროექტში მითითებულ სტანდარტებს, აგრეთვე ბეტონის კლასს, განსაკუთრებით ზამთრის პირობებში და ზაფხულის ცხელ დღეებში;
- სამშენებლო მასალების და სამუშაოების ხარისხის კონტროლი:

  – სამშენებლო მოედანზე აუცილებელია განხორციელდეს სამშენებლო მასალების სისტემატური კონტროლი. მშენებლობაზე გადაზიდულ მასალებს თან უნდა ახლდეს ქარხნის პასპორტი რომელზეც მითითებული იქნება ტექნიკური მახასიათებლები, მაგ: მასალის სიმტკიცის ზღვარი, ყინვამედეგობის მაჩვენებელი და სხვა.

  – ბეტონის სამუშაოების წარმოებისას მშრალი და ცხელი კლიმატის პირობებში 25 0C-ზე მეტი ჰაერის ტემპერატურისა და 50%-ზე ნაკლები ფარდობითი ტენიანობისას – გამოყენებულ იქნას ცემენტები, რომელთა სამარკო სიმტკიცე არანაკლებ 20%-ით სჭარბობს ბეტონის საპროექტო მარკას.

  ახლადჩაწყობილი ბეტონი დაცული უნდა იქნას მექანიკური დაზიანებისგან (და/ან ზემოქმედებისგან), მზის სხივების პირდაპირი მოხვედრისგან, ყინვისგან, ქარისგან. პროექტში მითითებული სიმტკიცის 75%-ის მიღწევამდე ბეტონის სტრუქტურა ადვილად იმსხვრევა, აქედან გამომდინარე აღნიშნული სიმტკიცის აკრეფვამდე აუცილებელია მკაცრად დაცული იქნას ტემპერატურის და ტენიანობის რეჟიმი;
- ანტიკოროზიული და ხანძარსაწინააღმდეგო დაცვა: *კონსტრუქციების ხანძარსაწინააღმდეგო დაცვა და ანტიკოროზიული ღონისძიებები შესრულდეს ნორმების* ***СНиП 2.01.02-85**** და* ***СНиП 2.03.11-85*** *მოთხოვნების შესაბამისად;*
- პროექტირების დროს გამოყენებული ლიტერატურა:
  - ***СНиП 2.01.07-85* – Нагрузки и воздействия***
  - *(ᲐᲜ 03.01-09) - ბეტონისა და რკინაბეტონის კონსტრუქციები*
  - *(ᲐᲜ 01.01-09) - სეისმომედეგი მშენებლობა*
  - *(ᲐᲜ 02.01-08) - შენობების და ნაგებობების ფუძეები*
  - *(ᲐᲜ 01.05-08) - სამშენებლო კლიმატოლოგია*
- უსაფრთხოება: *მშენებლობის პროცესი წარიმართოს საქართველოს მთავრობის 2007 წლის 28 მარტის №62 დადგენილების მოთხოვნების შესაბამისად და მკაცრად იქნას დაცული უსაფრთხოების წესები.*

შ.პ.ს. "უნიდენტი"

ქ. თბილისი, ჯანსუღ კახიძის ქ. N2
საკ. კოდი : 01.13.08.008.037

შ.პ.ს. "ქალაქპროექტი"

თანამდებობა	გვარი, სახელი	ხელმოწერა
დირექტორი	მანუჩარ მახათაძე	
მთ. არქიტექტორი	ირაკლი კვარაცხელია	
არქიტექტორი	გ. ღიპარტელიანი	
კონსტრუქტორი	ი. მეხრიშვილი	

განმარტებითი ბარათი				ფურც. # 1
სტადია	ფორმატი	სულ ფურც.	მასშტაბი	თარიღი
პროექტი	A3		1 : 50	22.10.2017

საძირკვლების გეგმა
მ. 1:50

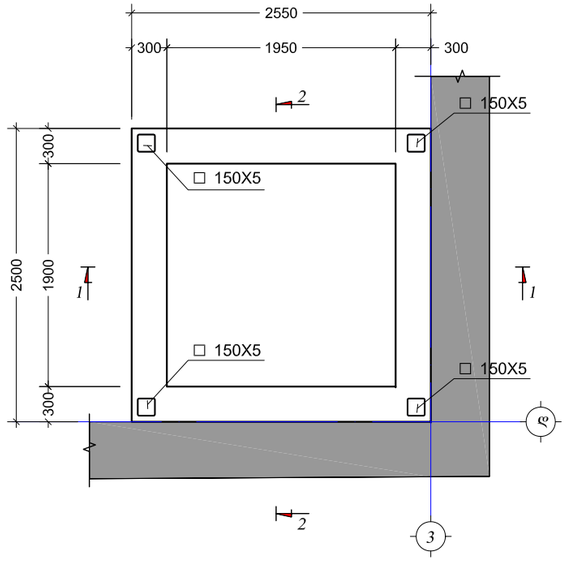

ლიფტის მანარომრს საყალიბე ნახაზი
მ. 1:50

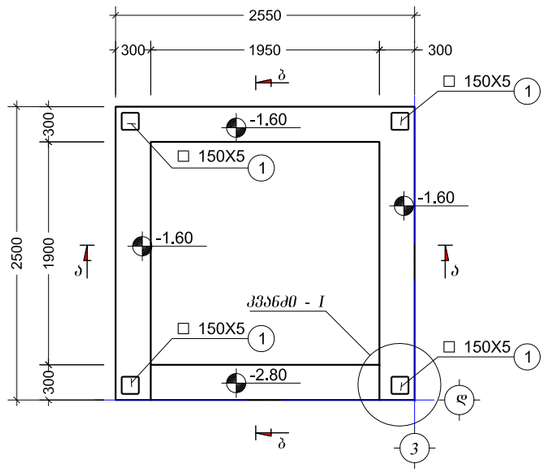

კვეთი ა - ა
მ. 1:25

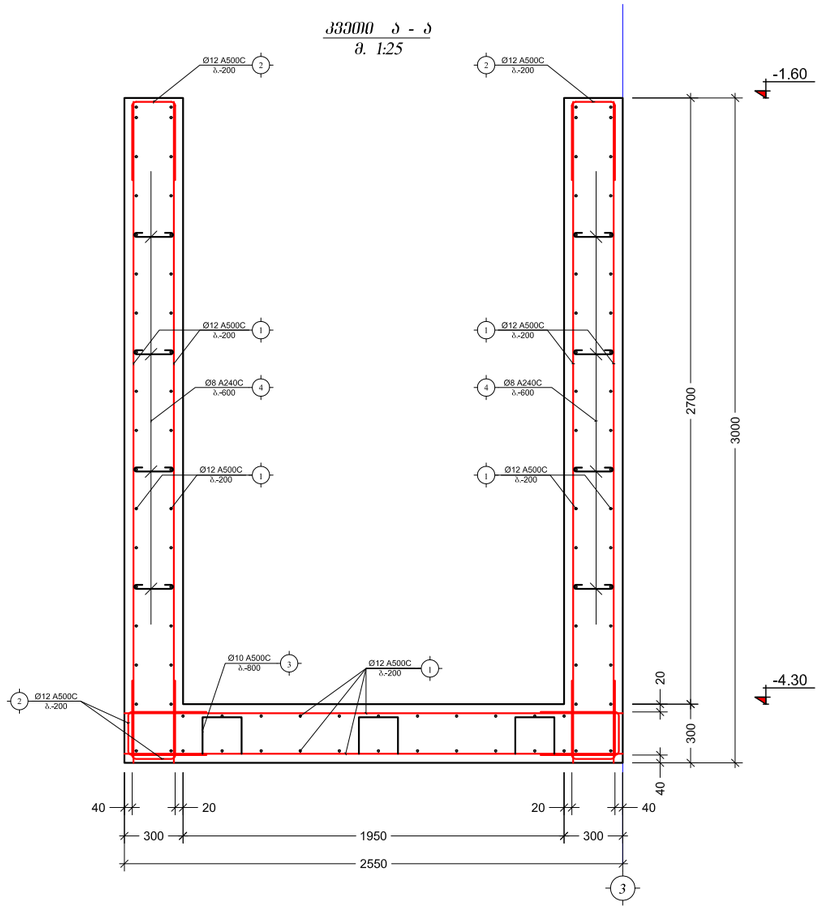

კვეთი ბ - ბ
მ. 1:25

შ.პ.ს. "უნიდენტი"

ქ. თბილისი, ჯანსუღ კახიძის ქ. N2
საკ. კოდი : 01.13.08.008.037

შენიშვნები:

1. კვეთი 1 - 1, 2 - 2 იხ ფ. #3.
2. კვანძი - I იხ ფ. #4.

შ.პ.ს. "ქალაქპროექტი"

თანამდებობა	გვარი, სახელი	ხელმოწერა
დირექტორი	მანუჩარ მახათაძე	
მთ. არქიტექტორი	ირაკლი კვარაცხელია	
არქიტექტორი	გ. ლიპარტელიანი	
კონსტრუქტორი	ი. მეხრიშვილი	

საძირკვლების გეგმა; ლიფტის თანაორმის საყალიბე ნახაზი

ფურც. # 2

სტადია	ფორმატი	სულ ფურც.	მასშტაბი	თარიღი
პროექტი	A3		1 : 50	22.10.2017

პოზ. №	ე ს კ ი ზ ი	L მმ
2	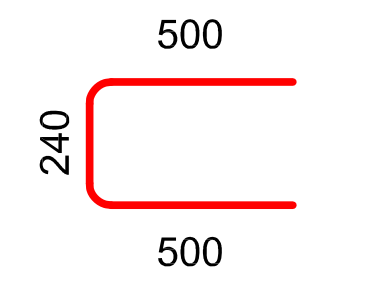	1240
3	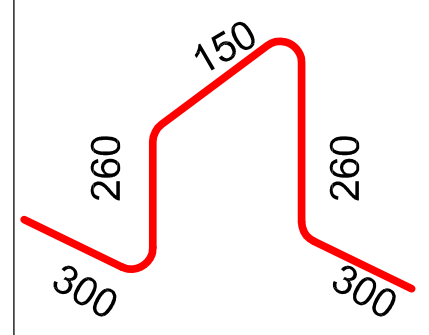	1270
4	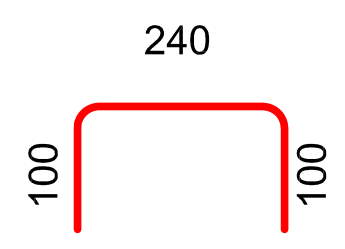	440

კონსტრ. დასახ.	ელემენტის დასახ.	პოზ. №	დიამეტრი ან კვეთი (მმ)		ერთეულის სიგრძე (მმ.)	რაოდენობა (ც.)	საერთო სიგრძე (მ.)	საერთო წონა (კგ.)
რკ.ბეტონის მონ. საძირკველი	ლენტის თანაირემ	1	Ø 12	A500C	დ.ა.	--	600	532
		2	Ø 12	A500C	1240	270 X 1	335	297
		3	Ø 10	A500C	1270	9 X 1	11	7
		4	Ø 8	A240C	440	80 X 1	35	14
		მძიმე ბეტონი B25			V = 12.00 X 1		= 12.00	$მ^3$
		ბეტონის მომზადება B7.5			V = 0.80 X 1		= 0.80	$მ^3$

850

შ.პ.ს. "უნიდენტი"

ქ. თბილისი, ჯანსუღ კახიძის ქ. N2
საკ. კოდი : 01.13.08.008.037

შ.პ.ს. "ქალაქპროექტი"

თანამდებობა	გვარი, სახელი	ხელმოწერა
დირექტორი	მანუჩარ მახათაძე	
მთ. არქიტექტორი	ირაკლი კვარაცხელია	
არქიტექტორი	გ. ლიპარტელიანი	
კონსტრუქტორი	ი. მეხრიშვილი	

სპეციფიკაცია — ფურც. # 3

სტადია	ფორმატი	სულ ფურც.	მასშტაბი	თარიღი
პროექტი	A3		1 : 50	22.10.2017

კვეთი 1 - 1
მ. 1:50

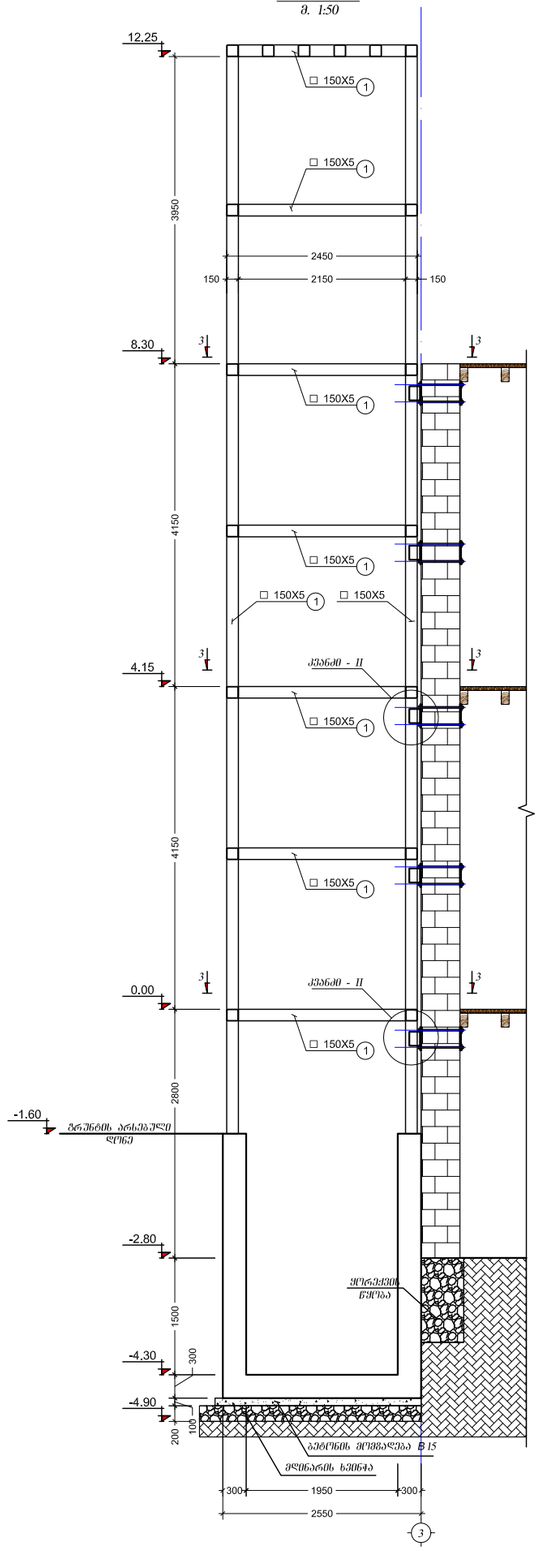

კვეთი 2 - 2
მ. 1:50

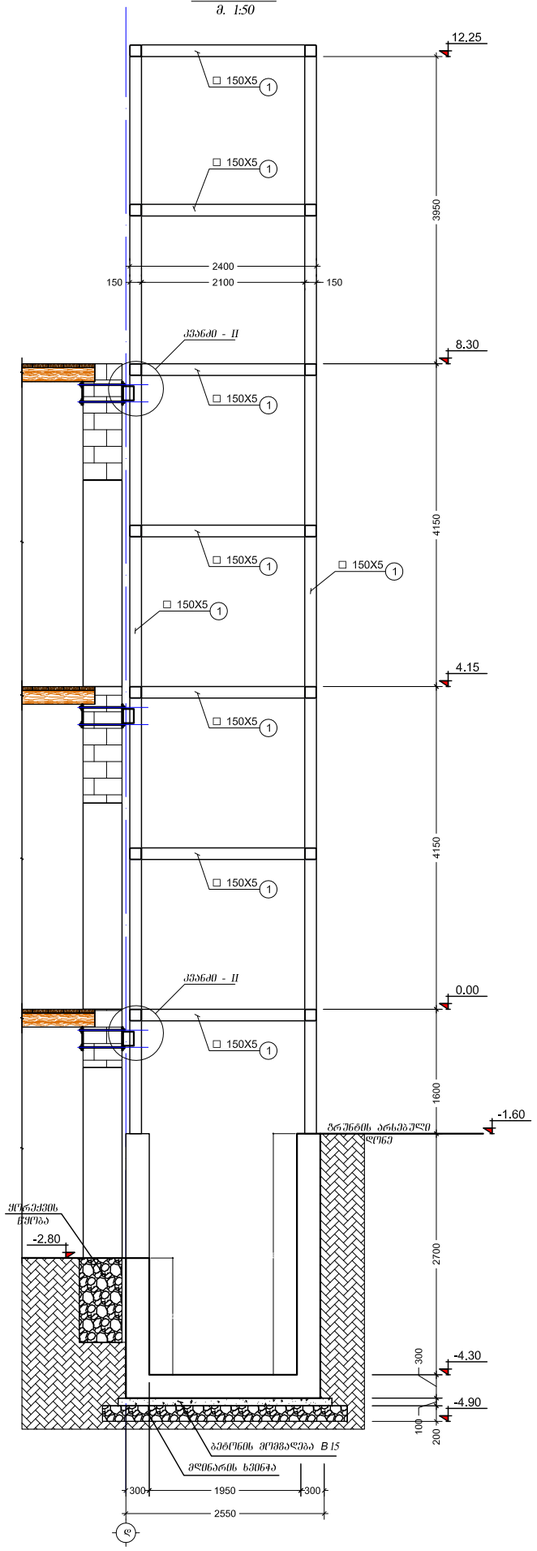

კვეთი 3 - 3
მ. 1:50

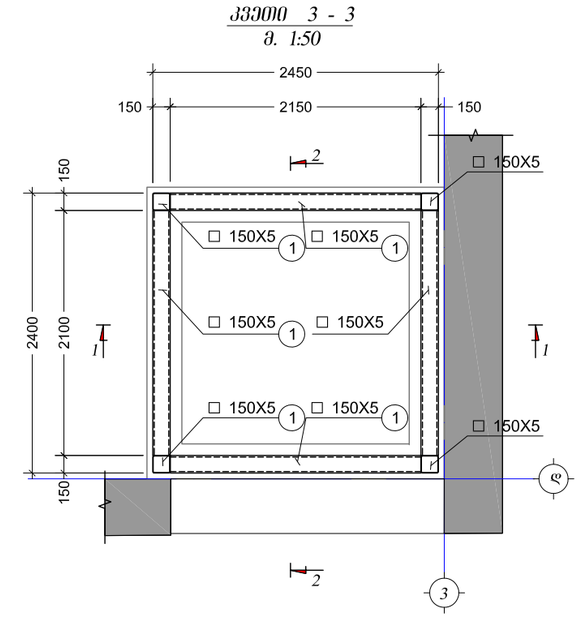

შ.პ.ს. "ენიდენტი"

ქ. თბილისი, ჯანსულ კახიძის ქ. N2
საკ. კოდი : 01.13.08.008.037

შენიშვნები:

1. კვანძი - I იხ ფ. #4
2. კვანძი - II იხ ფ. #4.

შ.პ.ს. "ქალაქპროექტი"

თანამდებობა	გვარი, სახელი	ხელმოწერა
დირექტორი	მანუჩარ მახათაძე	
მთ. არქიტექტორი	ირაკლი კვარაცხელია	
არქიტექტორი	გ. ლიპარტელიანი	
კონსტრუქტორი	ი. მეხრიშვილი	

კვეთი 1-1, 2-2, 3-3

ფურც. # 4

სტადია	ფორმატი	სულ ფურც.	მასშტაბი	თარიღი
პროექტი	A3		1 : 50	22.10.2017

კვანძი - I
მ. 1:10

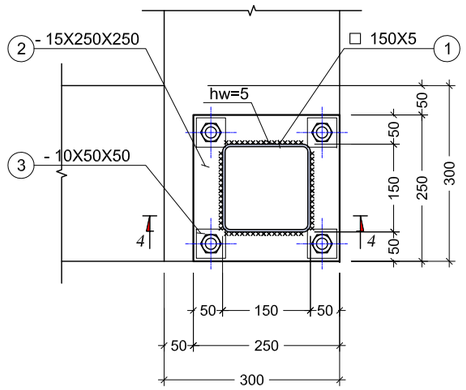

კვანძი - II
მ. 1:10

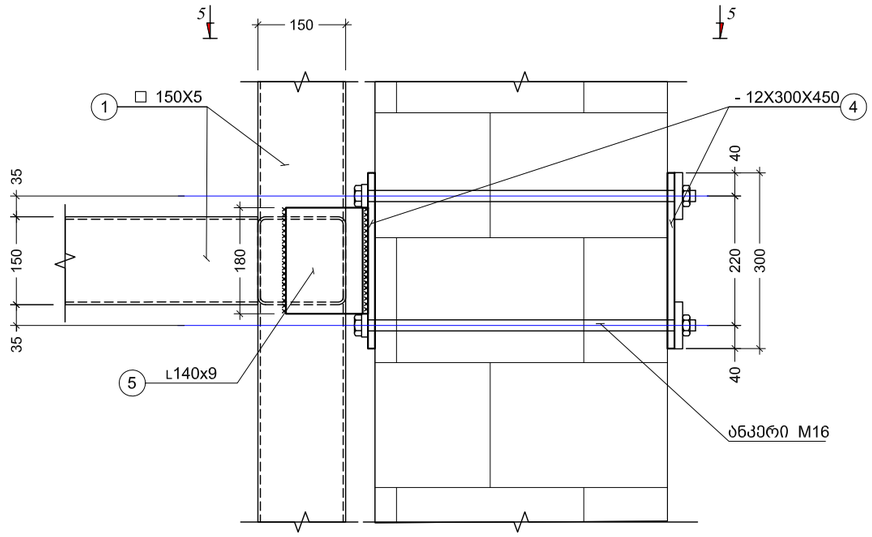

კვეთი 4 - 4
მ. 1:10

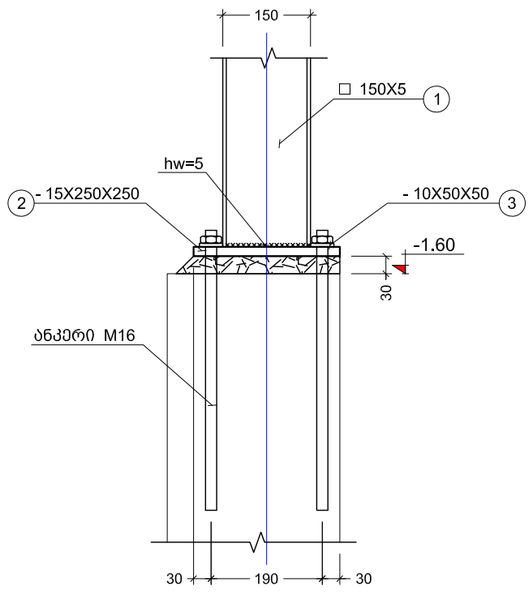

კვეთი 5 - 5
მ. 1:10

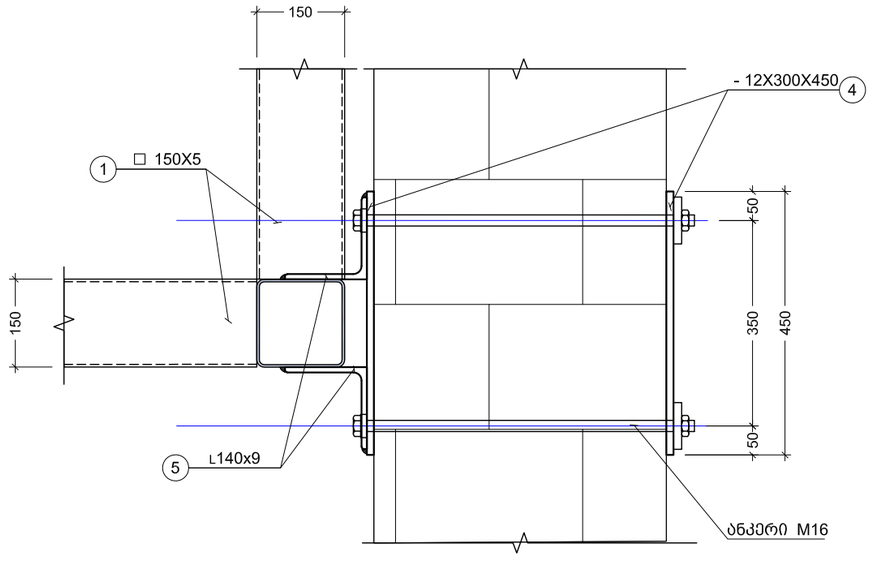

შენიშვნები:

1. ლითონის შეღებვა ფანხორციელდეს ГОСТ 5264-80-ის შესაბამისად Э-42А მარკის ელექტროდით, ელემენტები შეღებვის შეხების მთელ კონტურზე;
2. შეღებვის კათეტი ტოლია შესაღებელი ელემენტებიდან უმცირესის სისქისა;
3. ლითონის ელემენტები დაიფაროს ორი ფენა ანტიკოროზიული საღებავით

შ.პ.ს. "უნიდენტი"

ქ. თბილისი, ჯანსუღ კახიძის ქ. N2
საკ. კოდი : 01.13.08.008.037

შენიშვნები:

1. კვეთი 1 - 1, 2 - 2 იხ ფ. #3.
2. კვანძი - I იხ ფ. #4.

შ.პ.ს. "ქალაქპროექტი"

თანამდებობა	გვარი, სახელი	ხელმოწერა
დირექტორი	მანუჩარ მახათაძე	
მთ. არქიტექტორი	ირაკლი კვარაცხელია	
არქიტექტორი	გ. ლიპარტელიანი	
კონსტრუქტორი	ი. მეხრიშვილი	

კვანძი - I, კვანძი - II;

ფურც. # 5

სტადია	ფორმატი	სულ ფურც.	მასშტაბი	თარიღი
პროექტი	A3		1 : 50	22.10.2017

კონსტრ. დასახ.	ელემენტის დასახ.	პოზ. №	დიამეტრი ან კვეთი (მმ)	ერთეულის სიგრძე (მმ.)	რაოდენობა (ც.)	საერთო სიგრძე (მ.)	საერთო წონა (კგ.)
ლიფტი	ლიფტის კარკასი	1	□ 150 X 5	დ.ა.	–	130.0	2893.8
		2	— 15 X 250	250	4 X 1	1.0	29.4
		3	— 10 X 50	50	16 X 1	0.8	3.1
		4	— 12 X 300	450	30 X 1	13.5	381.5
		5	∟ 140 X 9	180	30 X 1	5.4	24.8

3333

შ.პ.ს. "უნიდენტი"

ქ. თბილისი, ჯანსულ კახიძის ქ. N2
საკ. კოდი : 01.13.08.008.037

შენიშვნები:

1. კვეთი 1 - 1, 2 - 2 იხ ფ. #3.
2. კვანძი - I იხ ფ. #4.

შ.პ.ს. "ქალაქპროექტი"

თანამდებობა	გვარი, სახელი	ხელმოწერა
დირექტორი	მანუჩარ მახათაძე	
მთ. არქიტექტორი	ირაკლი კვარაცხელია	
არქიტექტორი	გ. ლიპარტელიანი	
კონსტრუქტორი	ი. მეხრიშვილი	

სპეციფიკაცია — ფურც. # 6

სტადია	ფორმატი	სულ ფურც.	მასშტაბი	თარიღი
პროექტი	A3		1 : 50	22.10.2017