ფორმატი **A** -3 | თბილისი 2017წ

ექსპლიკაცია

ფასადი ა-თ ღერძებში

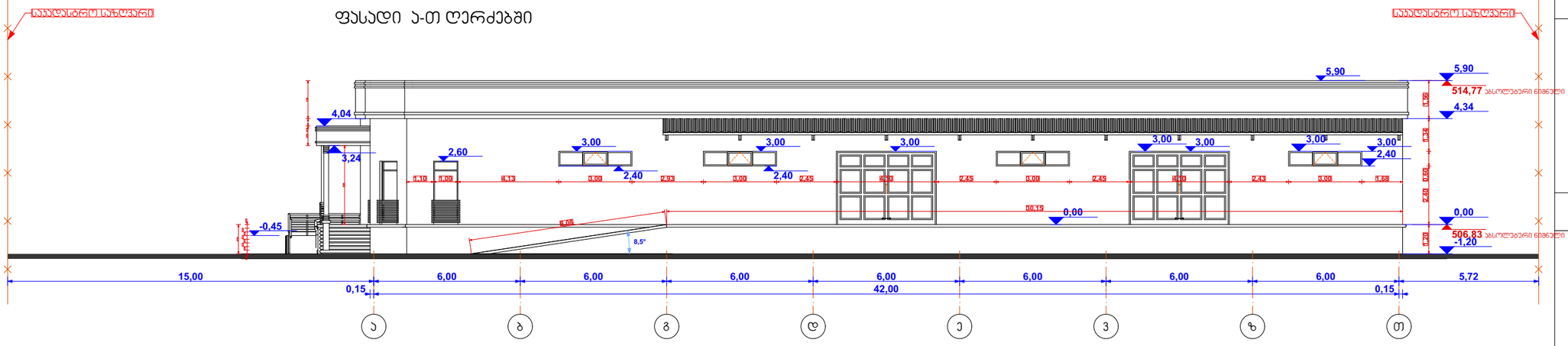

ფასადი თ-ა ღერძებში

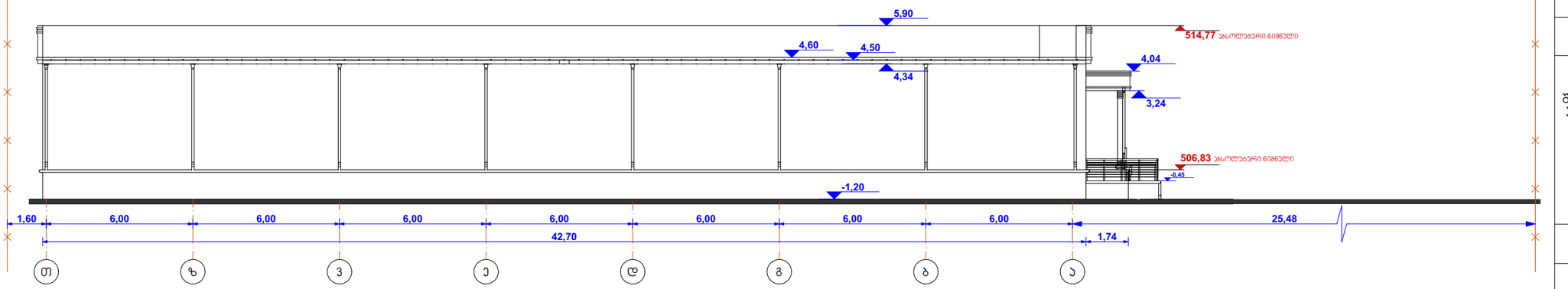

ფასადი 1-3 ღერძებში

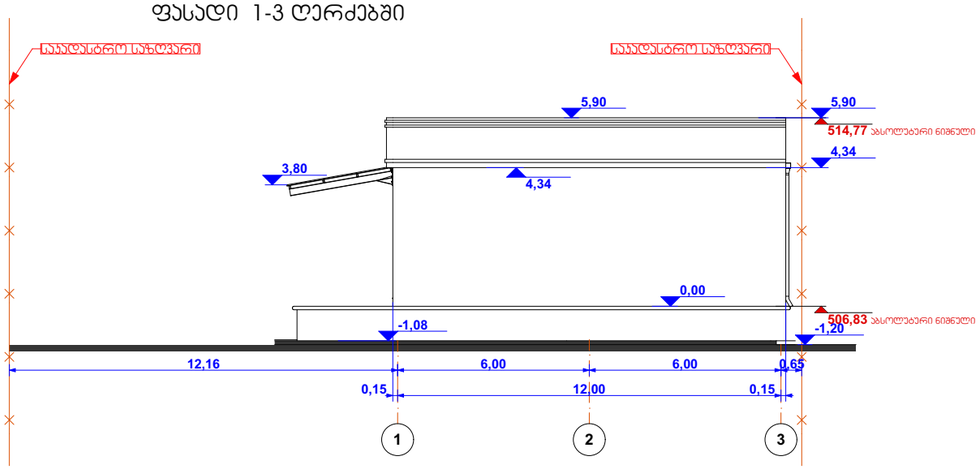

ფასადი 3-1 ღერძებში

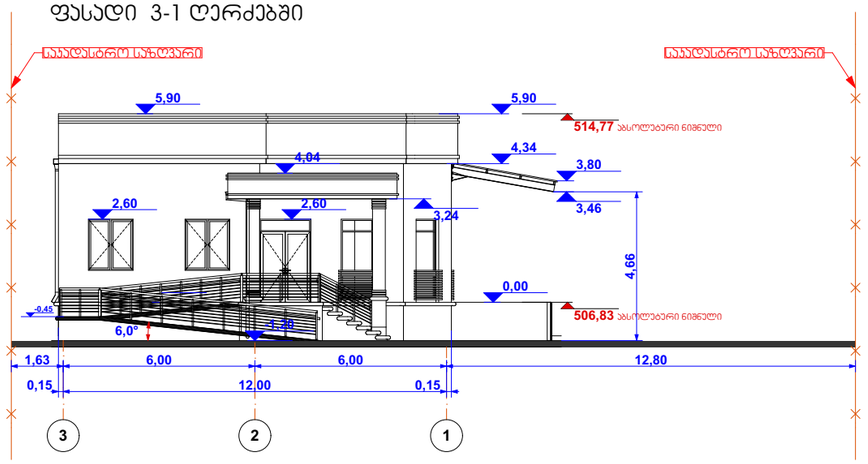

პირობითი ნიშნები

შენიშვნები:

შენობის იატაკის **±0,000** ნიშნული შეესაბამება აბსოლუტურ ნიშნულს 506.83 მ

დამკვეთი: | საპროექტო ობიექტის მისამართი:

შპს "ლგ ჯგუფი"

ID ნომერი:405132100

ქალაქი თბილისი, თვალჭრელიძის ქუჩა IV შესახვევი № 1-ის მიმდებარედ

პროექტის სახელწოდება

(მშრალი პროდუქტების)

საწყობი

არტ დიზაინი პროექტირება

ა.ჯ.შ. "არტ დიზაინი"

ა.პ.ს. 205 241 241

ჯავარის ა/რ

ქ. ქობულეთი

პომახიძის ქუჩა № 16

თანამდებობა	გვარი	ხელმოწერა	თარიღი
დირექტორი	მ.ქათამაძე		
არქიტექტორი			
დამმუშავა	გ.ქარცივაძე		
კონსტრუქტორი			
მასშტაბი	1:200	საწყობის ფასადები	
თარიღი			
სტადია		ფურცლები	ფურცელი
არქიტექტურული პროექტი			8

საყარაულო ჯიხურის გეგმა

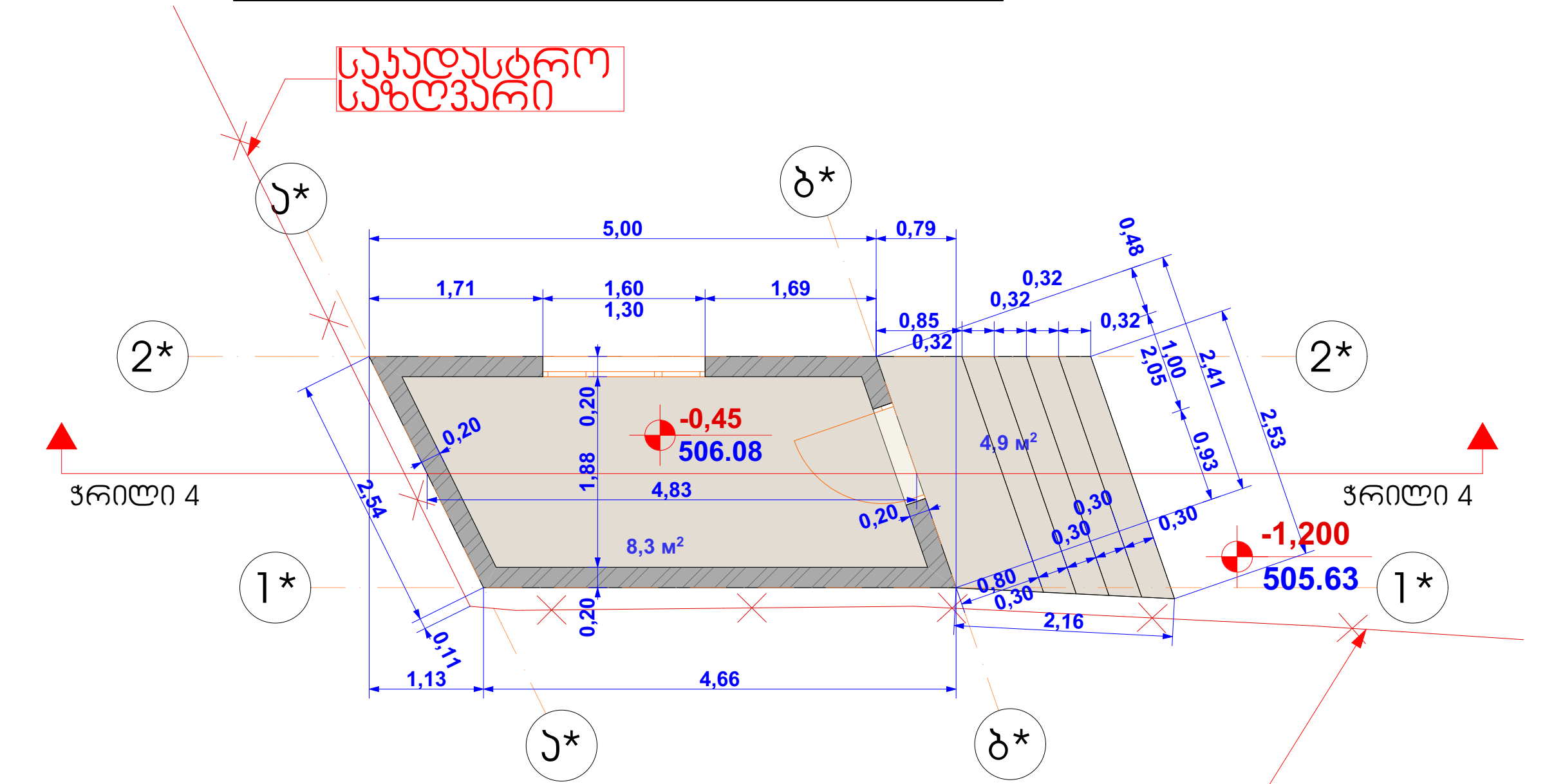

საყარაულო ჯიხურის გადახურვის გეგმა

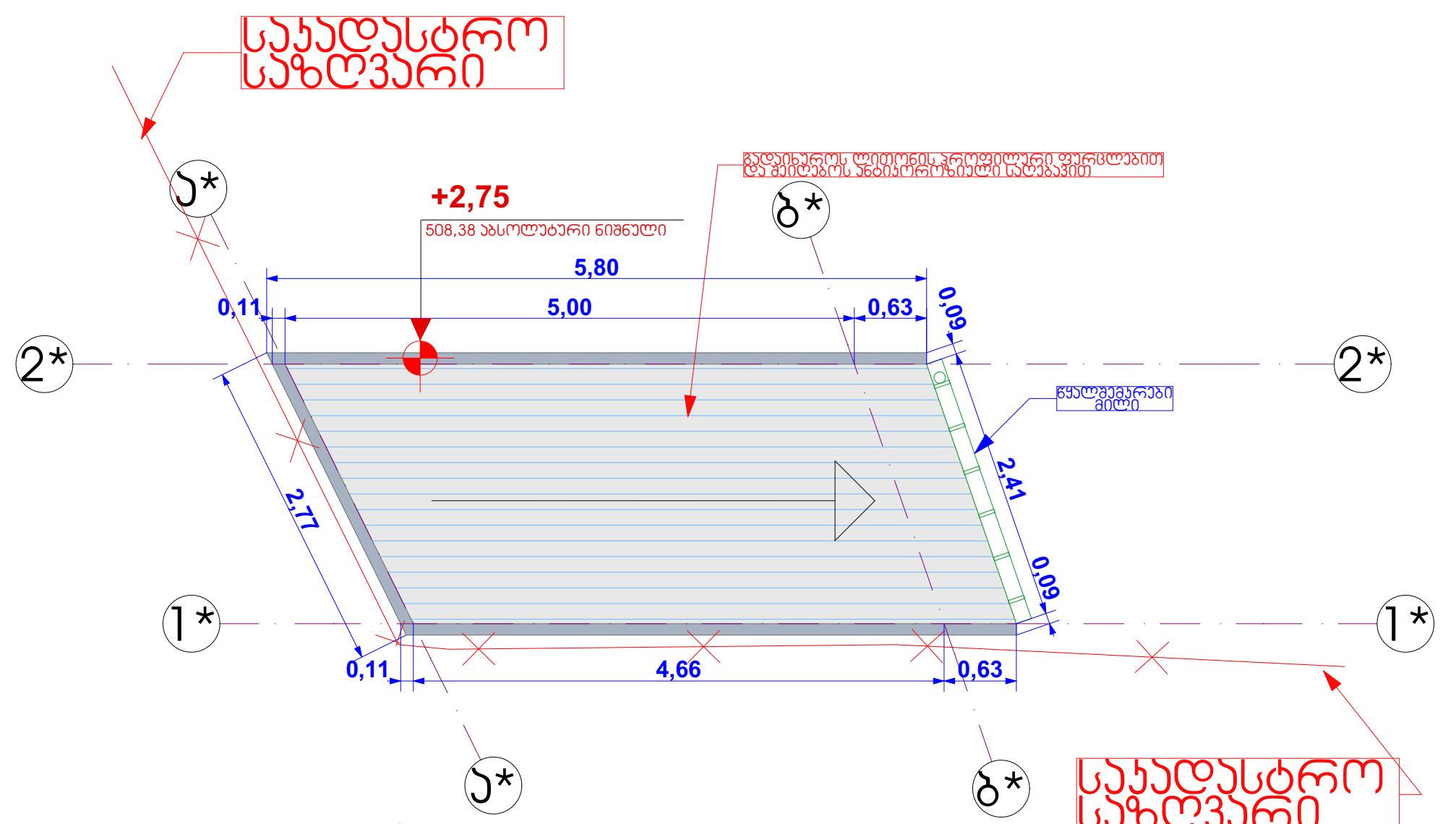

ფასადი ა*-ბ* ღერძებში

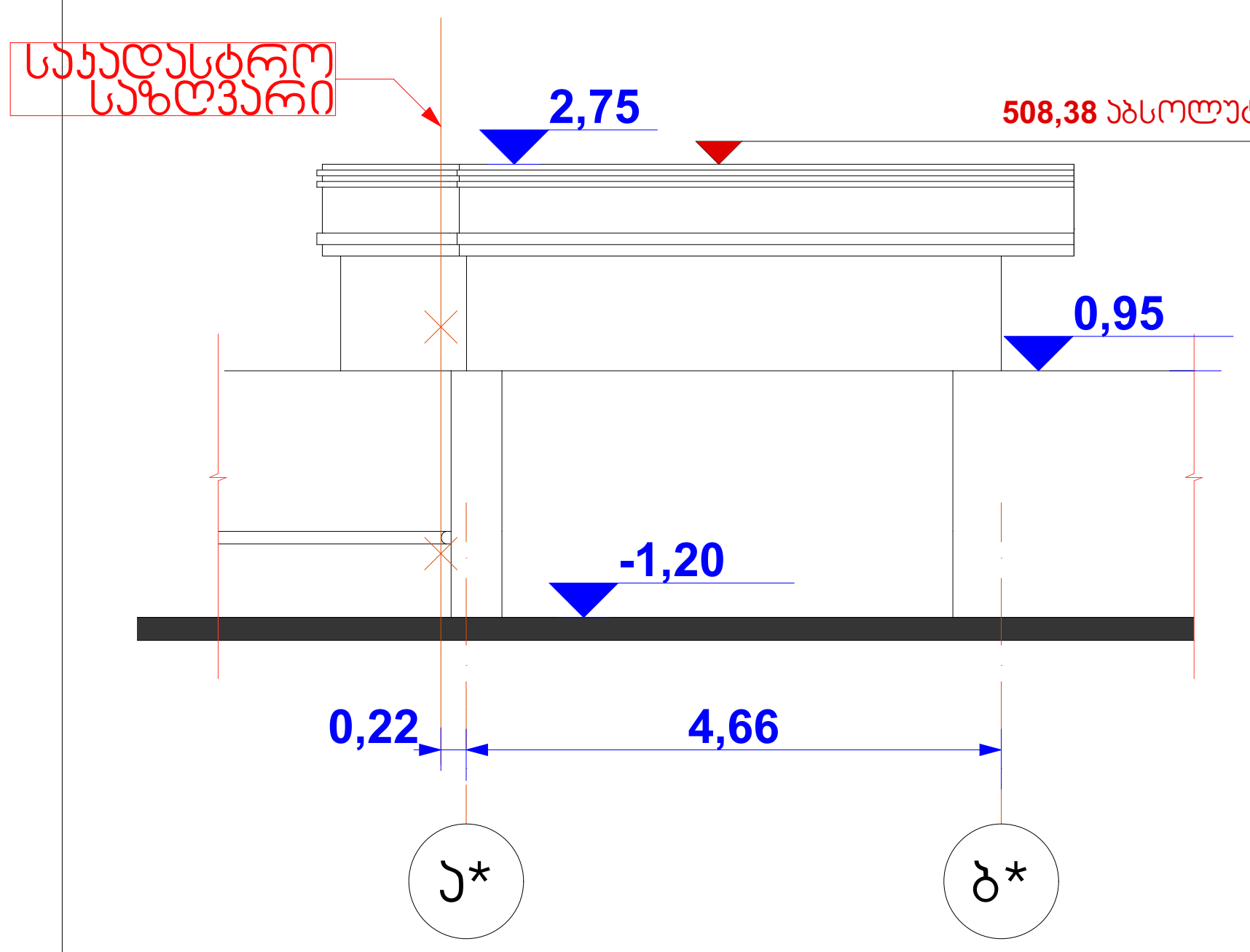

ფასადი ბ*-ა* ღერძებში

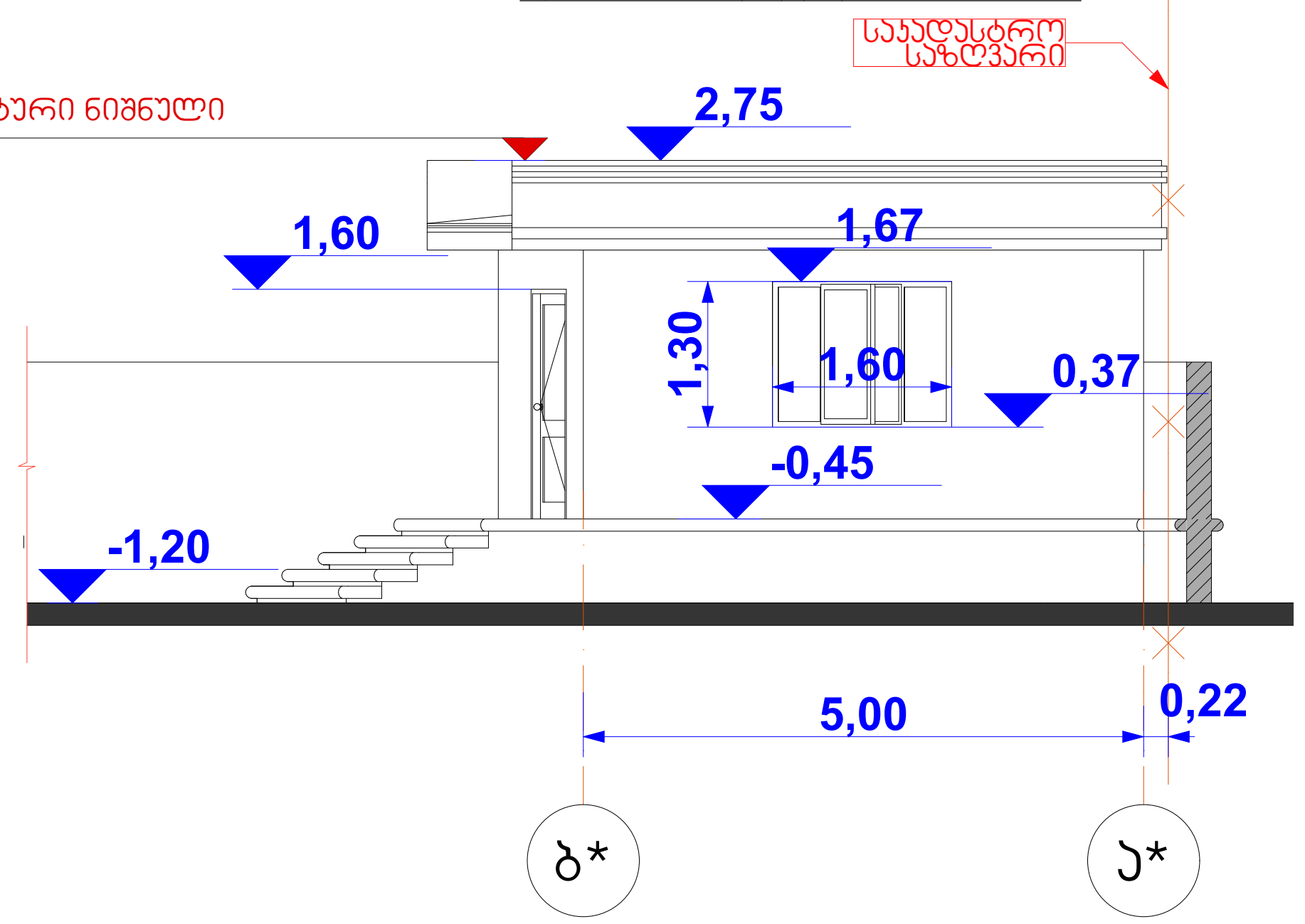

ჭრილი 4-4

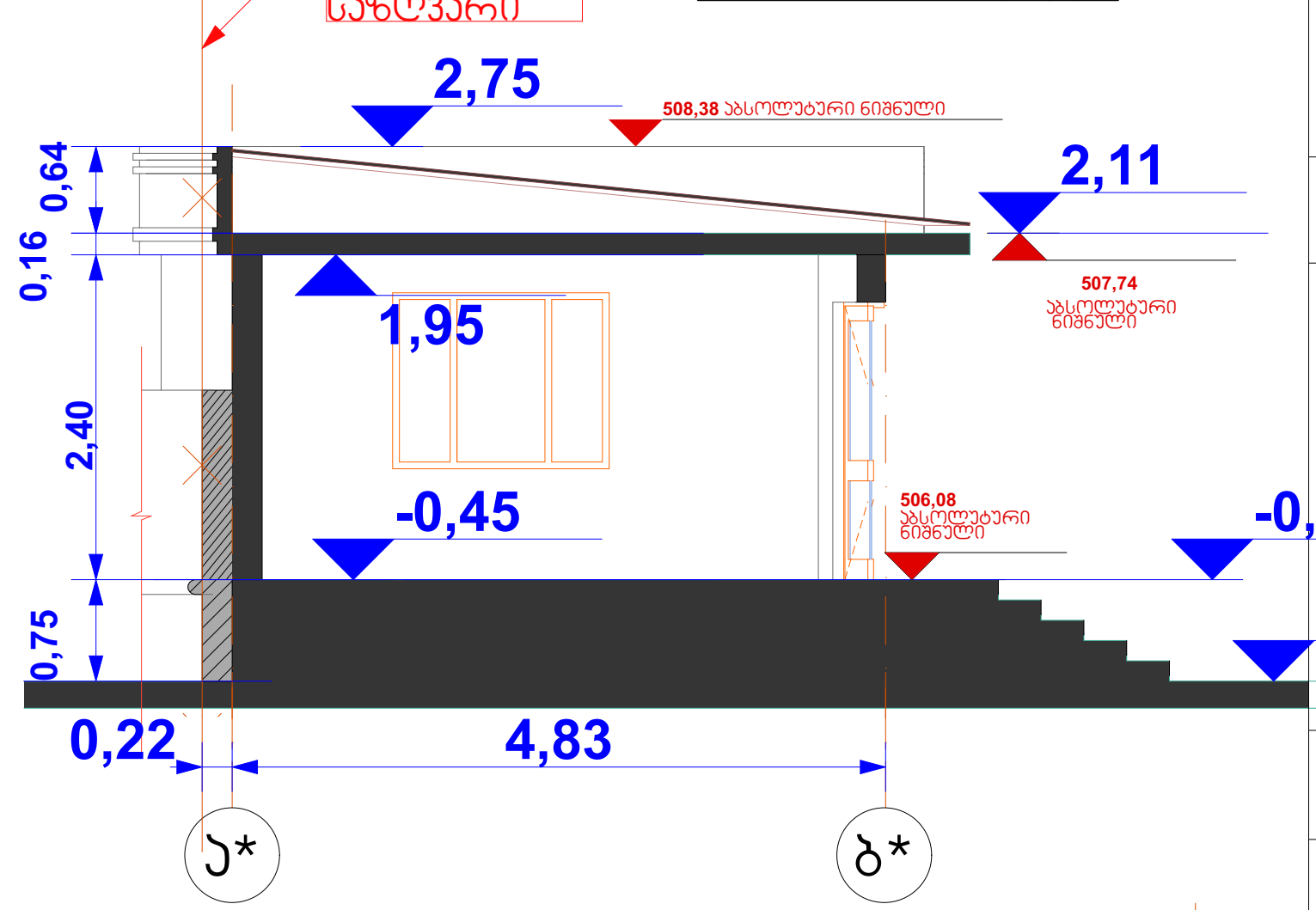

ფასადი 2*-1* ღერძებში

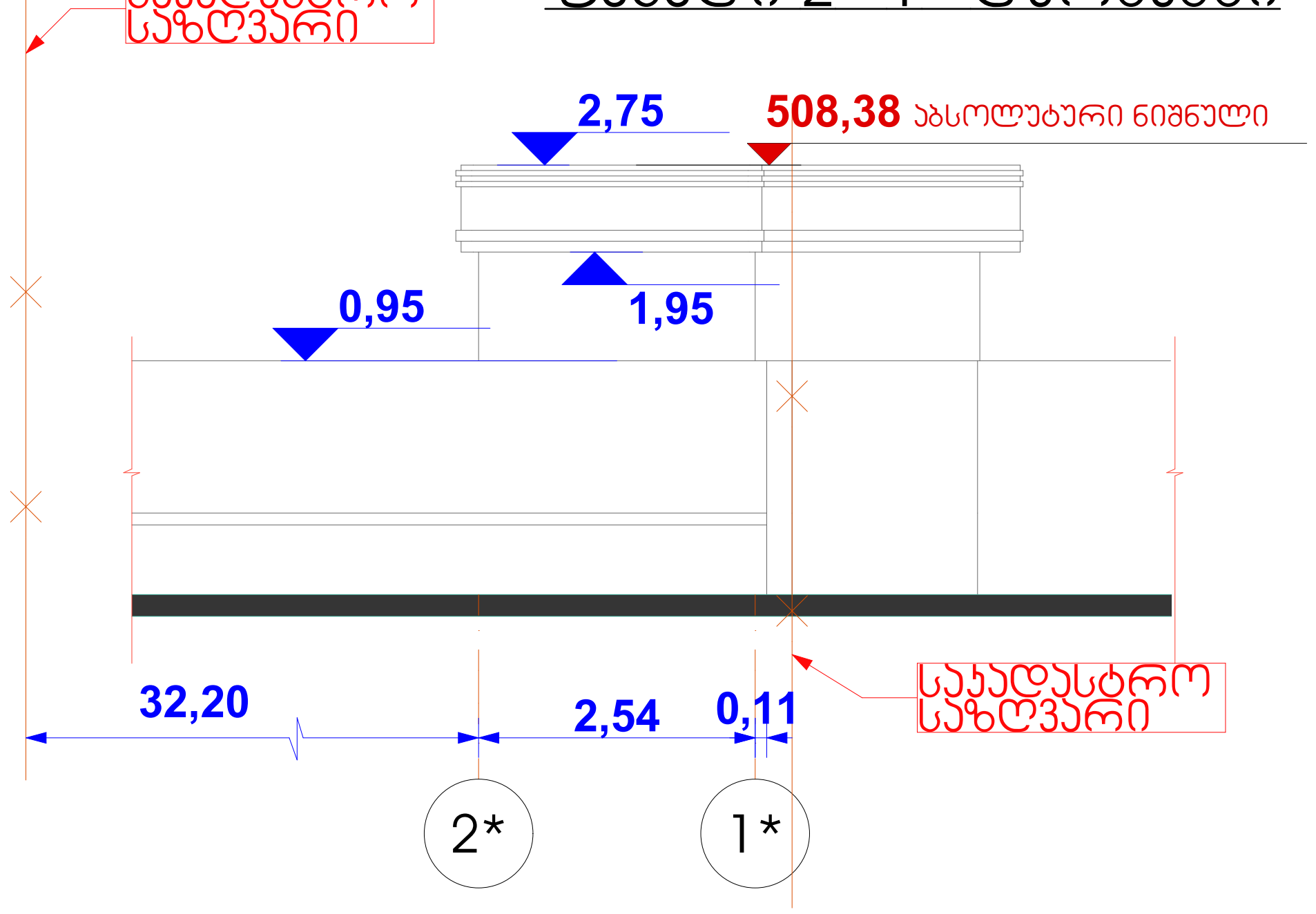

ფასადი 1*-2* ღერძებში

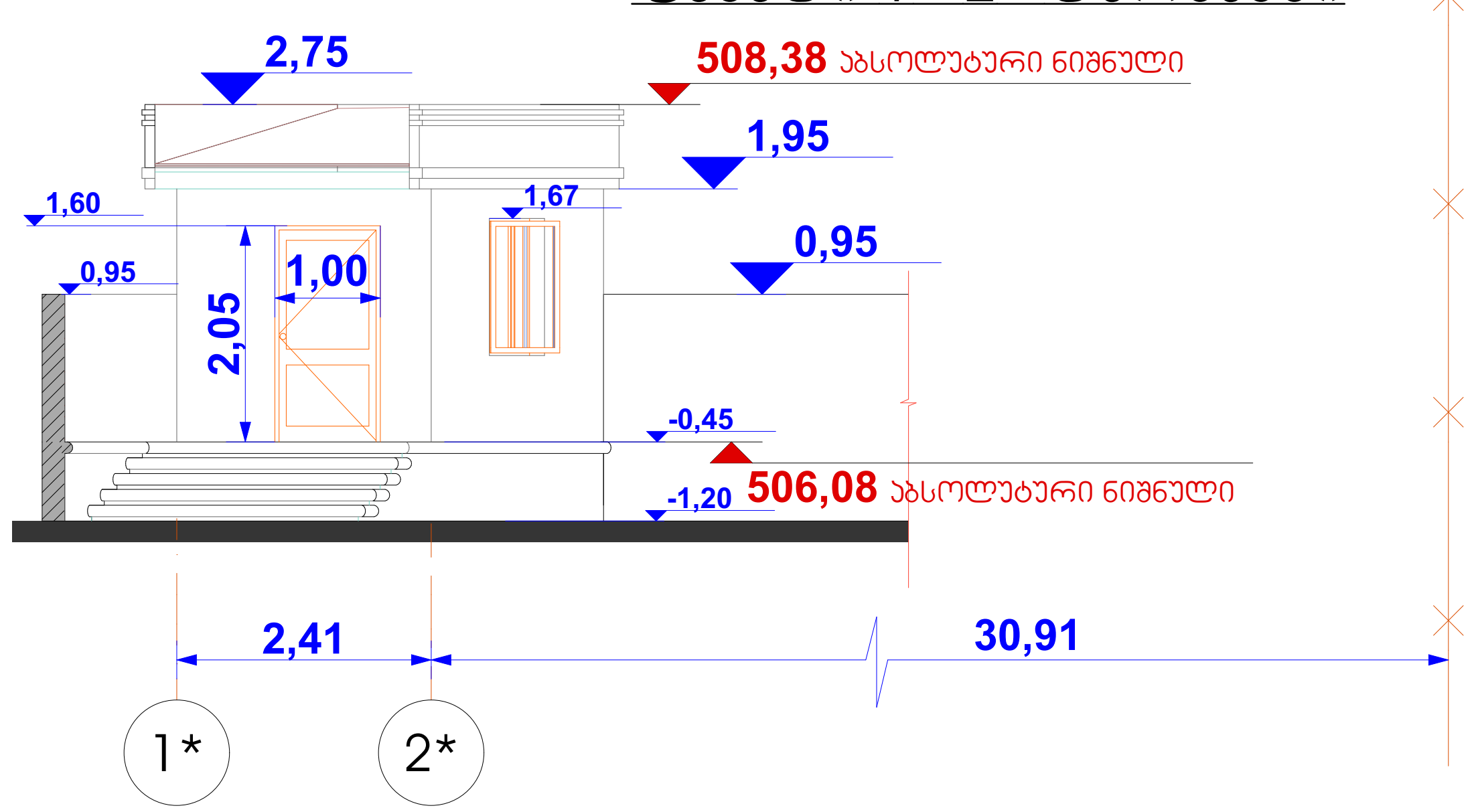

ფორმატი A-3 | თბილისი 2017წ

ექსპლიკაცია

პირობითი ნიშნები

შენიშვნები:

შენობის იატაკის ±0,000 ნიშნული შეესაბამება აბსოლუტურ ნიშნულს 506.83 მ

დამკვეთი:	საპროექტო ობიექტის მისამართი:
შპს "ლგ ჯგუფი" ID ნომერი:405132100	ქალაქი თბილისი, თვალჭრელიძის ქუჩა IV შესახვევი № 1-ის მიმდებარედ

პროექტის სახელწოდება

(მშრალი პროდუქტების)

საწყობი

აჭარის ა/რ
ქ. ქობულეთი
ჰომახიძის ქუჩა № 16

თანამდებობა	გვარი	ხელმოწერა	თარიღი
დირექტორი	მ.ქათამაძე		
არქიტექტორი			
დამგეგმავი	გ.ქარცივაძე		
კონსტრუქტორი			
მასშტაბი	1:100		
თარიღი			

საყარაულო ჯიხურის გეგმა ფასადები და ჭრილი

სტადია	ფურცლები	ფურცელი
არქიტექტურული პროექტი		9

ტუალეტის გეგმა

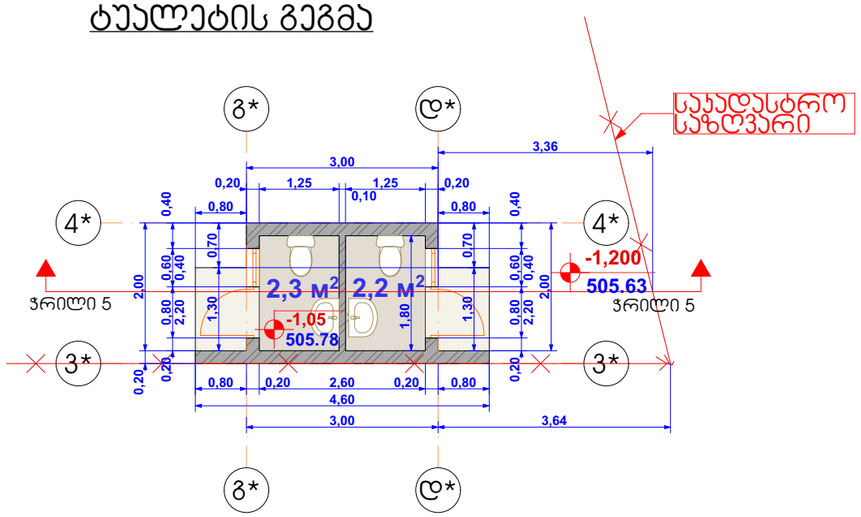

ტუალეტის გადახურვის გეგმა

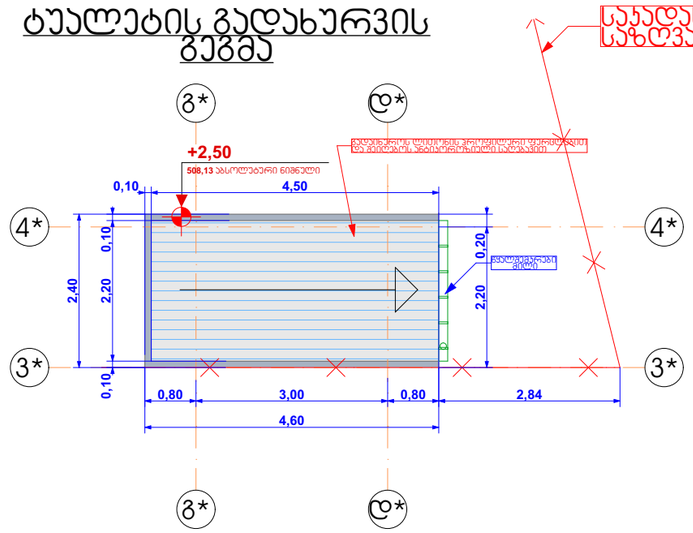

ფასადი გ*-დ* ღერძებში

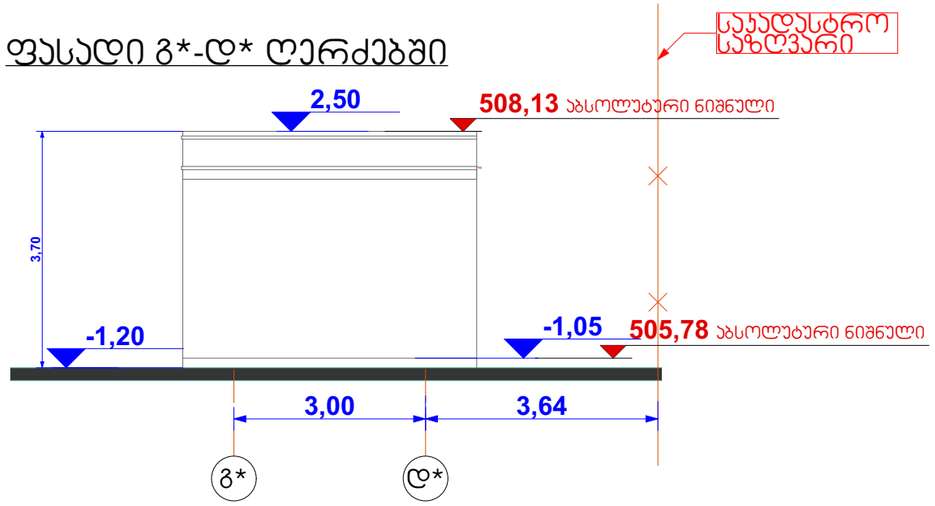

ფასადი დ*-გ* ღერძებში

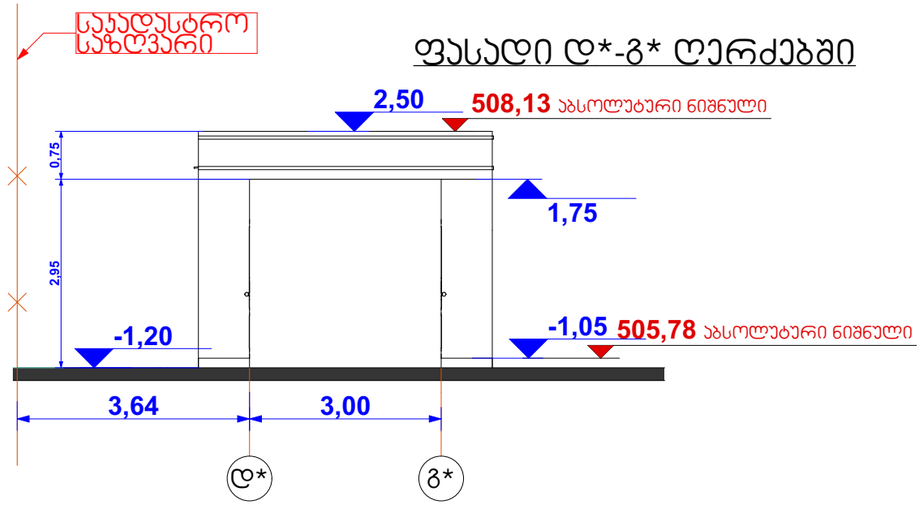

ფასადი 3*-4* ღერძებში

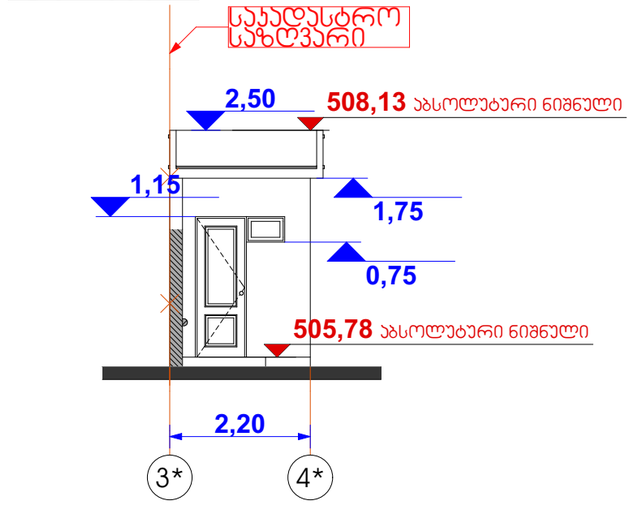

ფასადი 4*-3* ღერძებში

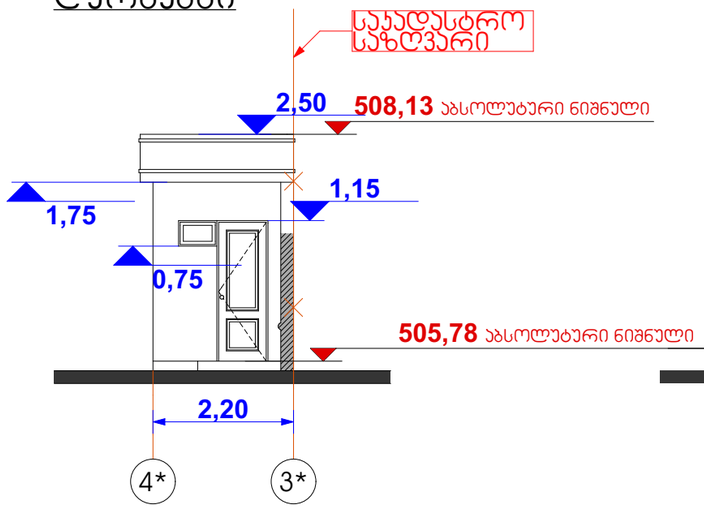

ჭრილი 5-5

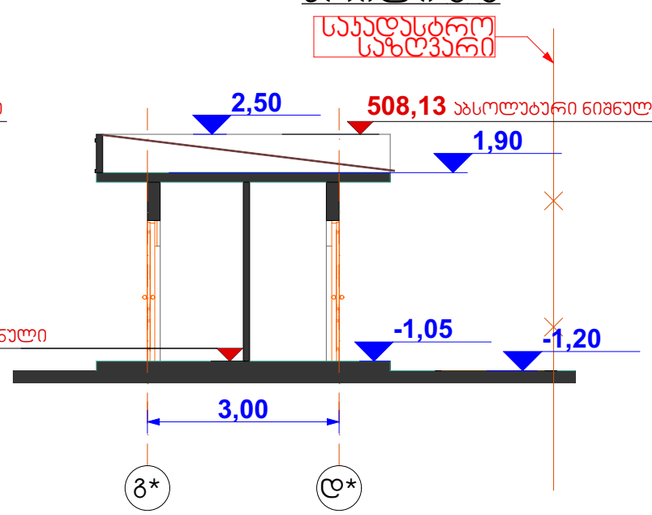

ფორმატი **A** -3 | თბილისი 2017წ

ექსპლიკაცია

პირობითი ნიშნები

შენიშვნები:

შენობის იატაკის **±0,000** ნიშნული შეესაბამება აბსოლუტურ ნიშნულს 506.83 მ

დამკვეთი:	საპროექტო ობიექტის მისამართი:
შპს "ლგ ჯგუფი" ID ნომერი:405132100	ქალაქი თბილისი, თვალჭრელიძის ქუჩა IV შესახვევი № 1-ის მიმდებარედ

პროექტის სახელწოდება

(მშრალი პროდუქტების)

საწყობი

აჭარის ა/რ
ქ. ქობულეთი
ჯომახიძის ქუჩა № 16

		ხელმოწერა	თარიღი
თანამდებობა	გვარი		
დირექტორი	გ.ქათამაძე		
არქიტექტორი			
დამამუშავა	გ.ქარცივაძე		
კონსტრუქტორი			
მასშტაბი	1:100		
თარიღი			

ტუალეტის გეგმა ფასადები და ჭრილი

სტადია	ფურცლები	ფურცელი
არქიტექტურული პროექტი		10