საპროექტო ჭრილი 2-2

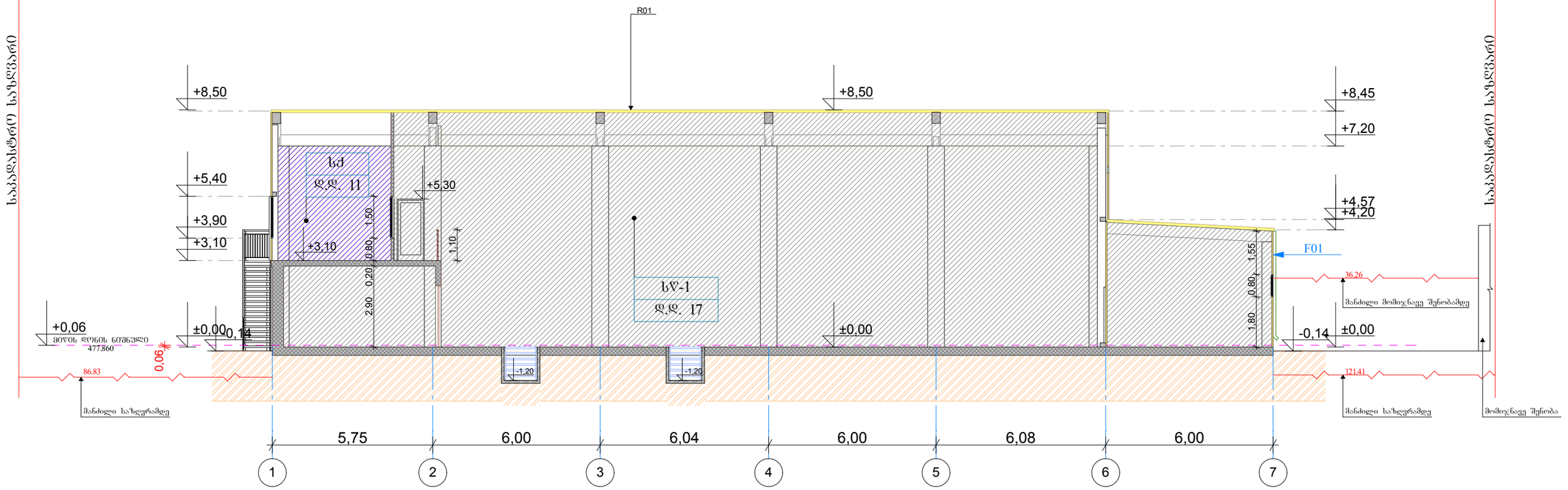

R01 - სახურავი წარმოადგენს გალვანიზირებული ლითონის მქარი მინერალური ძვა ბამბის სახურავის სენდვიჩ-პანელის სისტემას,
სისქე - 100მმ, ვერტიკალურად დაზოლილი, ტრაპეციული
გოფრირებით, ფილების მოდულარული სიგანე - 1000 მმ
პანელის ზედა მეტალი - 0.5 მმ სისქის ღინასწარშეღებილი,
გალვანიზირებული ფოლადის ფურცელი, RAL - 7035
პანელის ქვედა მეტალი - 0.5 მმ სისქის ღინასწარშეღებილი,
გალვანიზირებული ფოლადის ფურცელი, RAL - 9002
შუაბული - 100 მმ სისქის მქარი მინერალური ძვა ბამბას. ძვაბამბის
სიმკვრივე - (EN 1602) 40 (±2) 110kg/m3, ორთონაძრობი დამცავი
ფენით, ორგხული გამტარობის მინიმალური მოთხოვნა -λ (EN
13165) 0,022-0,024 W/mK , გაბარიტული სტაბილურობის მინიმალური
მოთხოვნა (EN 13165) Level DS(TH) 11, ცეცხლგამძლეობის კლასის
მინიმალური მოთხოვნა (EN 13501) - B. S2 . d0, ღვლის შთანთქმის
მინიმალური მოთხოვნა (EN ISO 354) - % 2 (168 sT), სითბოს
ღინაარღვეგობა - -200 / +110 °C
სენდვიჩ-პანელების გადაბმის ტიპი - ჩამკეტით.



			შ.პ.ს. "ბევრილი ჟგუფი"			2017
დირექტორი	გ. ფანცხავა					
			ავტოსერვისი. შენობა 1. სატვირთო მანქანების შესაკეთებელი სახელოსნო.			
შეასრულა	დ. რეხვიაშვილი					
			საპროექტო ჭრილი 2-2	სტადია	ფურც.	ფურც-ბი
				პ.		
				A-3		

საპროექტო ჭრილი 1-1

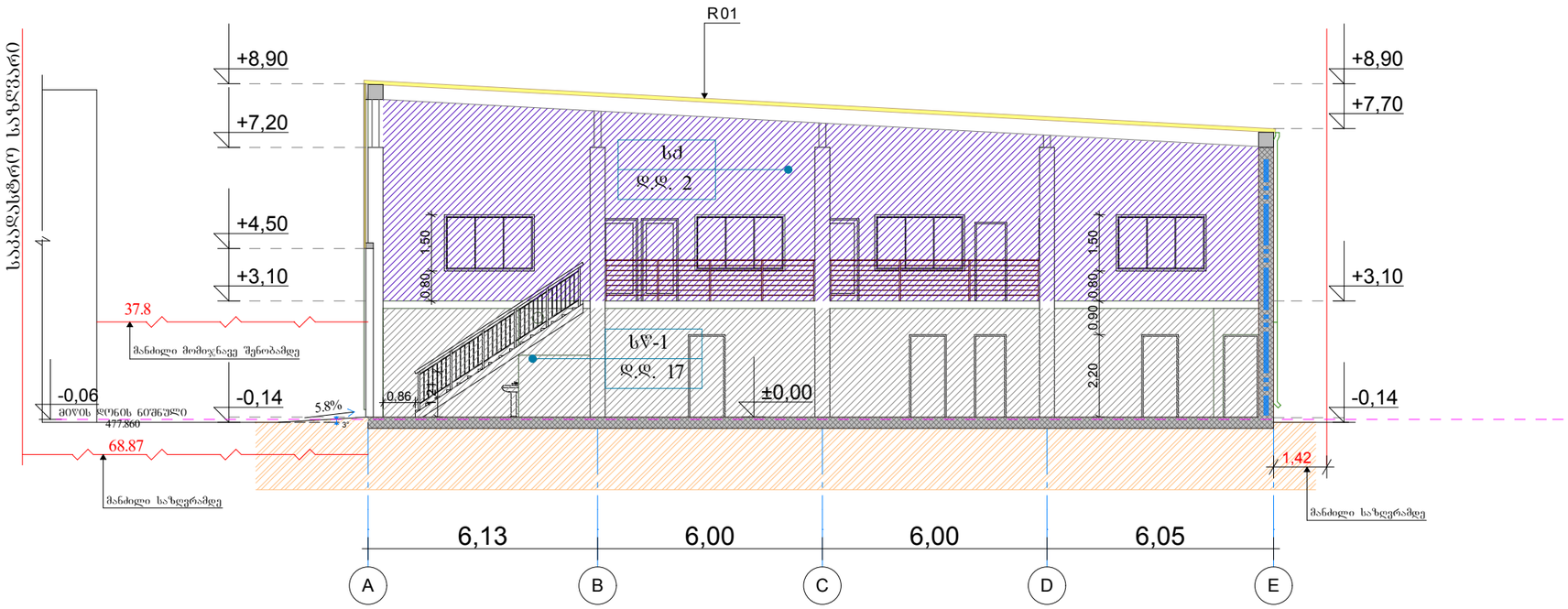

საბაღესხრო საზღვარი

R01 - სახურავი წარმოადგენს გალვანიზირებული ლითონის მყარი მინერალური ძვა პანელის სახურავის სენდვიჩ-პანელის სისტემას, სისქე - 100მმ, ვერტიკალურად დახოლილი, ტრაპეციული გოფრირებით, ფილების მოდულარული სიგანე - 1000 მმ პანელის ზედა მეტალი - 0.5 მმ სისქის ღინასწარშეღებილი, გალვანიზირებული ფოლადის ფურცელი, RAL - 7035 პანელის ქვედა მეტალი - 0.5 მმ სისქის ღინასწარშეღებილი, გალვანიზირებული ფოლადის ფურცელი, RAL - 9002 შუაგული - 100 მმ სისქის მყარი მინერალური ძვა პანელს. ძვაპანელის სიმკვრივე - (EN 1602) 40 (±2) 110kg/m3, ორითხპანძრობი დამცავი ფენით, თერმული გამტარობის მინიმალური მოთხოვნა -λ (EN 13165) 0.022-0.024 W/mK , გაპარიტული სტაბილურობის მინიმალური მოთხოვნა (EN 13165) Level DS(TH) 11, ცეცხლგამძლეობის კლასის მინიმალური მოთხოვნა (EN 13501) - B. S2 . d0, წყლის შთანთქმის მინიმალური მოთხოვნა (EN ISO 354) - % 2 (168 sT), სითბოს ღინაალდეგობა - -200 / +110 °C
სენდვიჩ-პანელების გალაბმის ტიპი - ჩამკეტით.

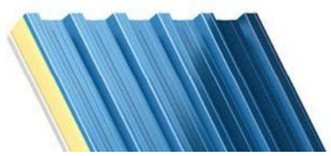

			შ.პ.ს. "ბევრილი ჟგუფი"		2017
დირექტორი	გ. ფანცხავა		ავტოსერვისი. შენობა 1. სატვირთო მანქანების შესაკეთებელი სახელოსნო.		
შეასრულა	დ. რეხვიაშვილი				
			საპროექტო ჭრილი 1-1	სტადია	ფურც.	ფურც-ბი
				პ.		
				A-3		

არსებული ჭრილი 5-5

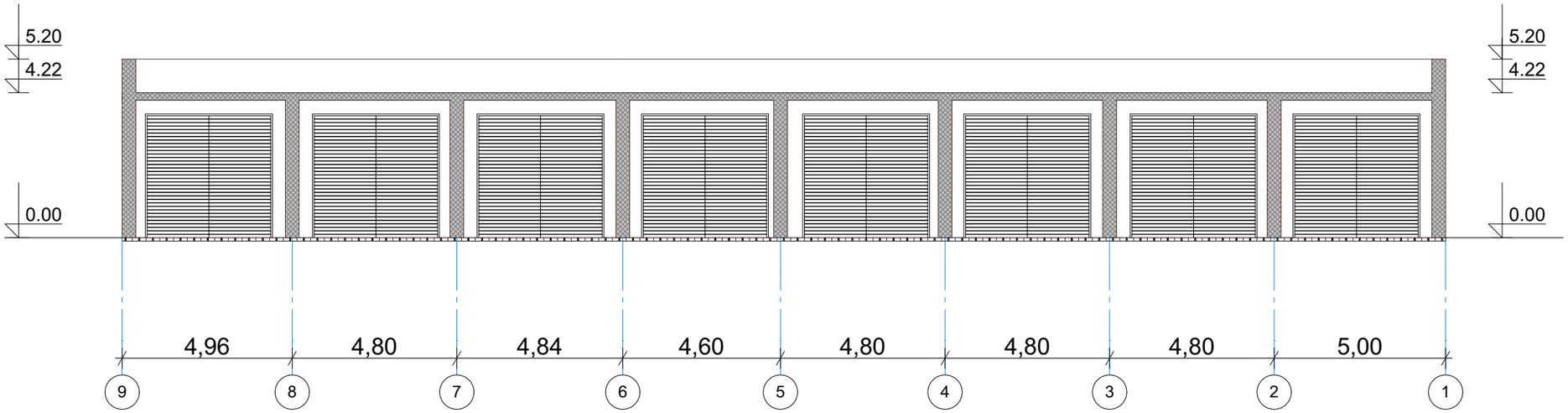

არსებული ჭრილი 6-6

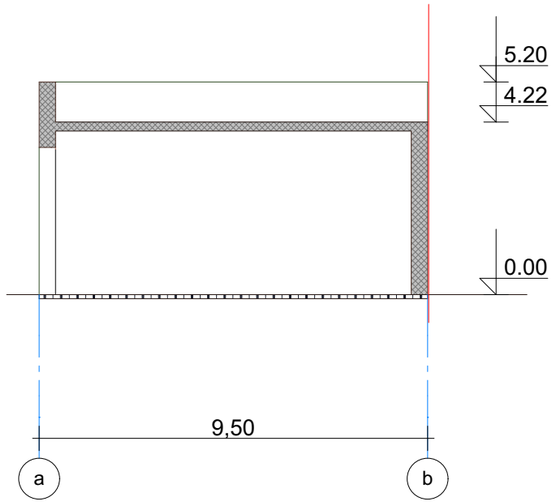

			შ.პ.ს. "ბევრილი ჟგუფი"		2017
დირექტორი	გ. ფანცხავა				
			ავტოსერვისი. მსუბუქი მანქანების სახელოსნო		
შეასრულა	დ. რეხვიაშვილი				
			არსებული ჭრილი 5-5 ჭრილი 6-6	სტადია	ფურც.	ფურც-ბი
				პ.		
				A-3		

საპროექტო ჭრილი 3-3

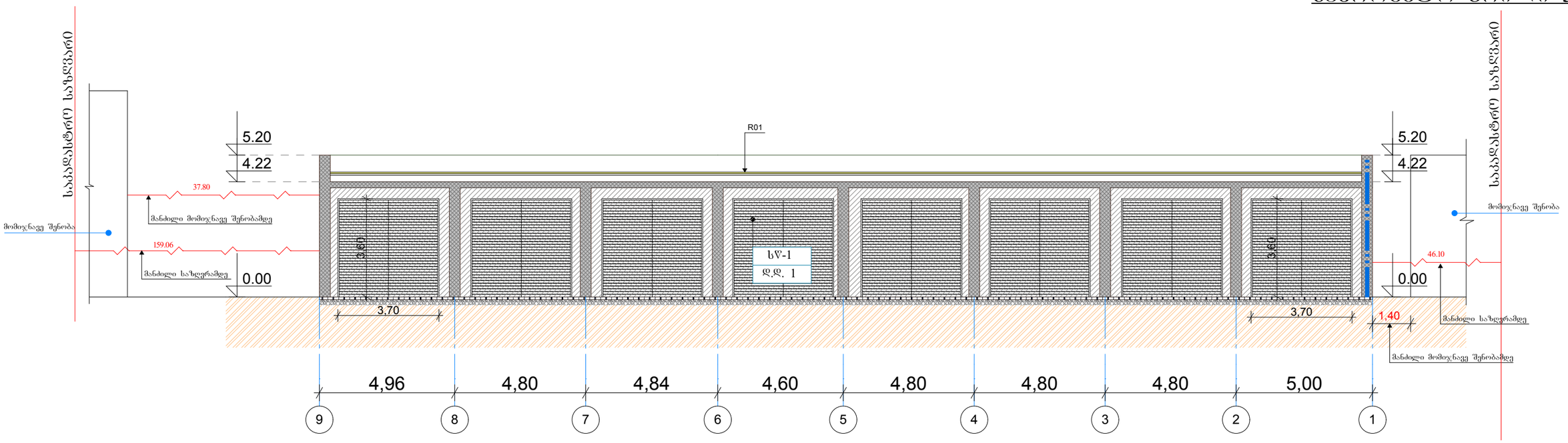

საპროექტო ჭრილი 4-4

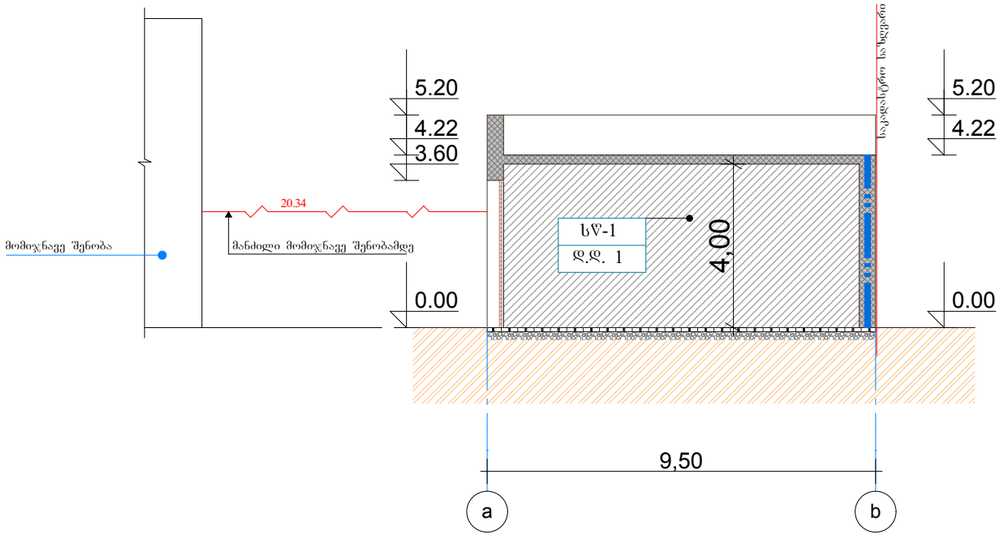

R01 - სახურავი წარმოადგენს გალვანიზირებული ლითონის მჭარე მინერალური ძვა ბამბის სახურავის ხენდვინ-პანელის სისტემას, სისქე - 100მმ, ვერტიკალურად დაჭოლილი, ტრაპეციული გოფრირებით, ფილების მოდულარული სიგანე - 1000 მმ პანელის ზედა მეტალი - 0.5 მმ სისქის ღინასწარშეღებილი, გალვანიზირებული ფოლადის ფურცელი, RAL - 7035
პანელის ქვედა მეტალი - 0.5 მმ სისქის ღინასწარშეღებილი, გალვანიზირებული ფოლადის ფურცელი, RAL - 9002
შუაბული - 100 მმ სისქის მჭარე მინერალური ძვა ბამბას. ძვაბამბის სიმკვრივე - (EN 1602) 40 (±2) 110kg/m3, თვითნაჭრობი დამცავი ფენით, თერმული გამტარობის მინიმალური მოთხოვნა -λ (EN 13165) 0,022-0,024 W/mK , გაბარიტული სტაბილურობის მინიმალური მოთხოვნა (EN 13165) Level DS(TH) 11, ცეცხლგამძლეობის კლასის მინიმალური მოთხოვნა (EN 13501) - B. S2 . d0, წყლის შთანთქმის მინიმალური მოთხოვნა (EN ISO 354) - % 2 (168 sT), სითბოს წინააღმდეგობა - -200 / +110 °C
ხენდვინ-პანელების გაღაბმის ტიპი - ჩამკეტით.

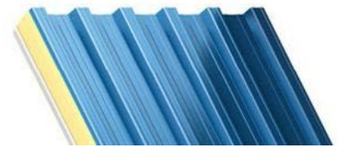

			შ.პ.ს. "ბევრილი ჟგუფი"	2017
დირექტორი	გ. ფანცხავა			
			ავტოსერვისი. მსუბუქი მანქანების სახელოსნო	
შეასრულა	დ. რეხვიაშვილი			

საპროექტო	სტადია	ფურც.	ფურც-ბი
ჭრილი 3-3 ჭრილი 4-4	პ. A-3		

არსებული ფასადი 1-5

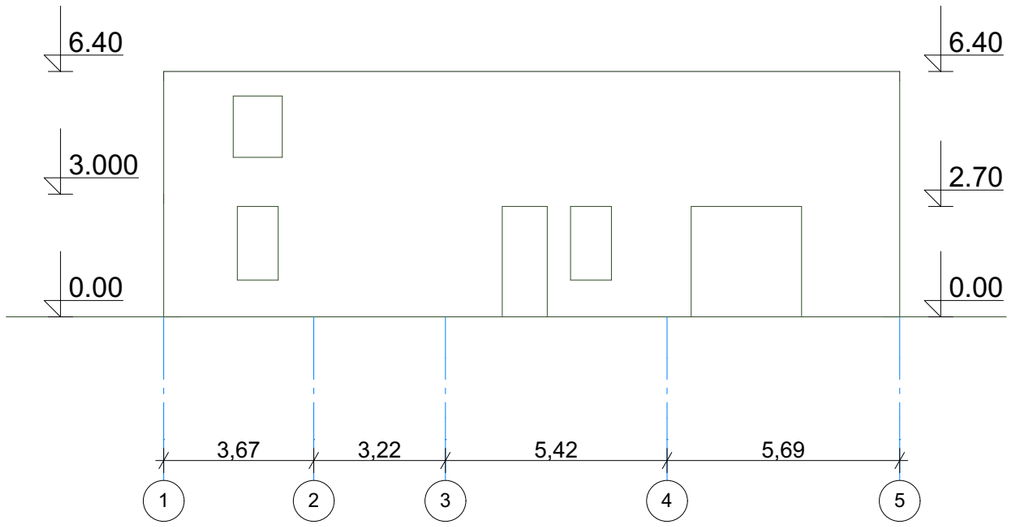

არსებული ფასადი 5-1

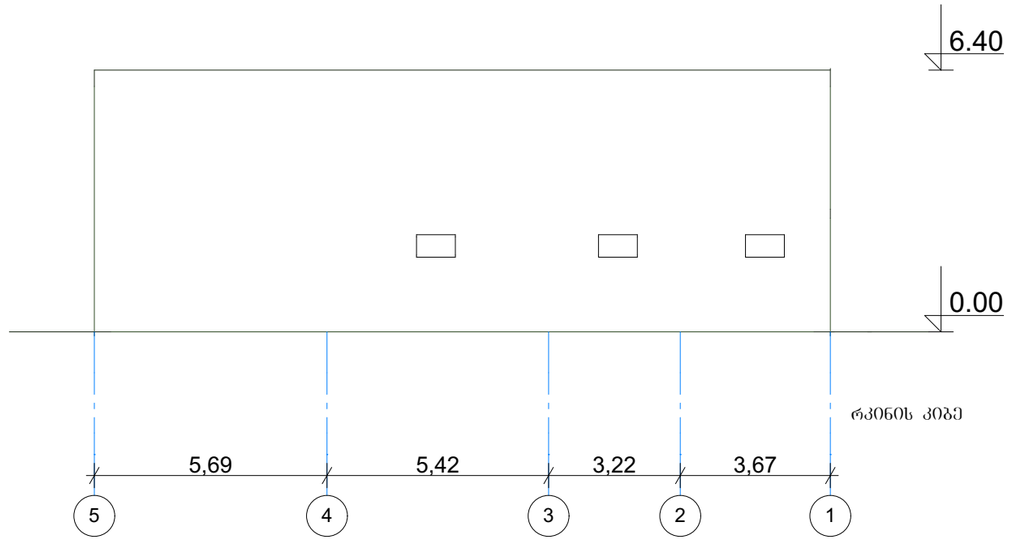

არსებული ფასადი ა-ბ

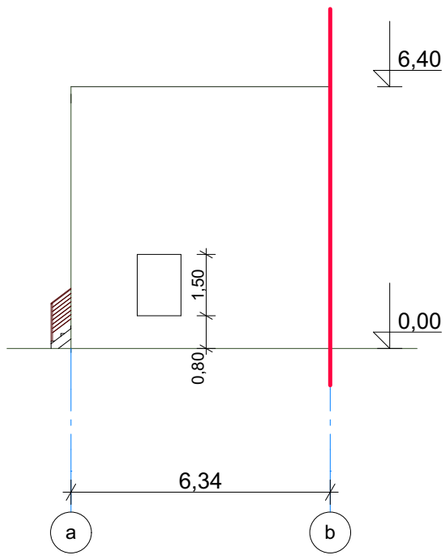

არსებული ფასადი ბ-ა

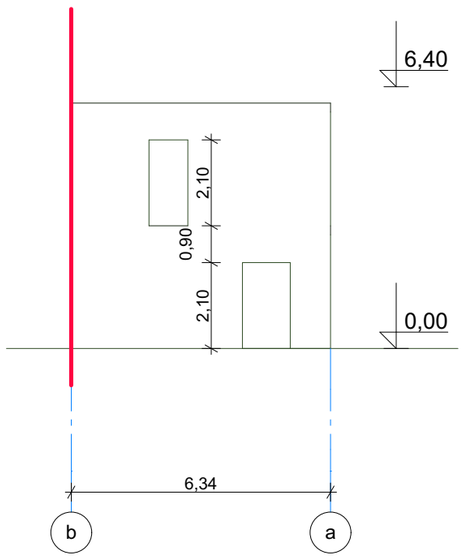

არსებული ჭრილი 7-7

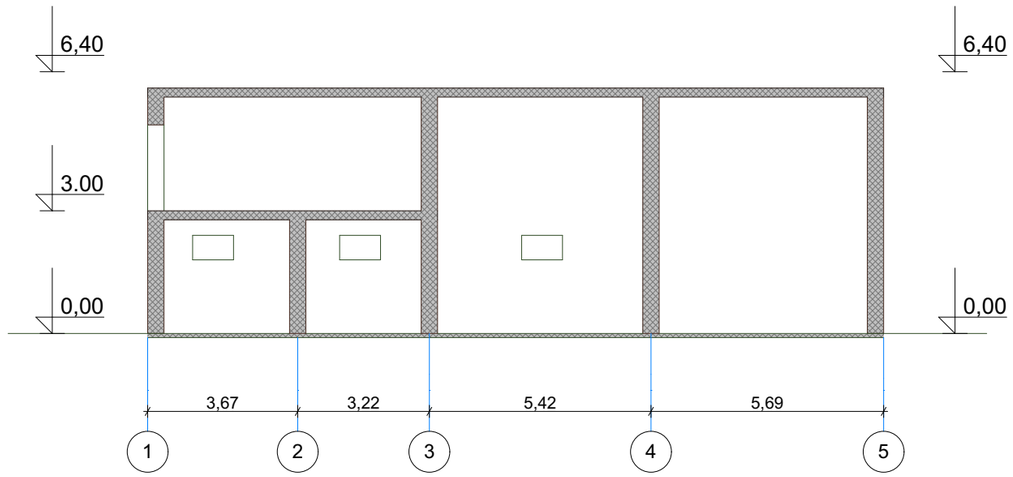

			შ.პ.ს. "ბევრილი ჟგუფი"			2017
დირექტორი	გ. ფანცხავა		ავტოსერვისი. საწყობი			
შეასრულა	დ. რეხვიაშვილი					
			არსებული ფასადები ჭრილი	სტადია	ფურც.	ფურც-ბი
				პ.		
				A-3		

საპროექტო ფასადი 1-5

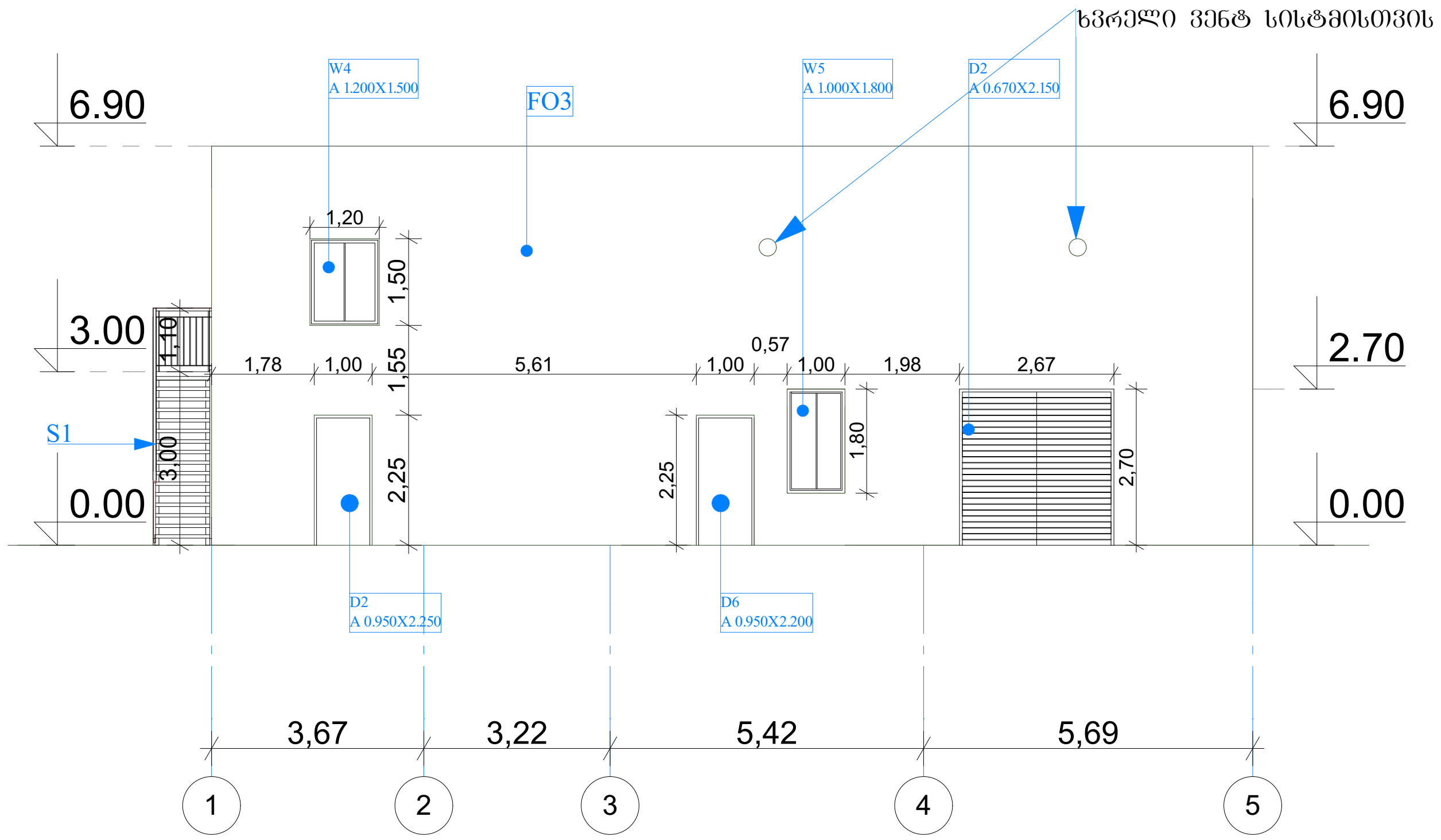

საპროექტო ფასადი 5-1

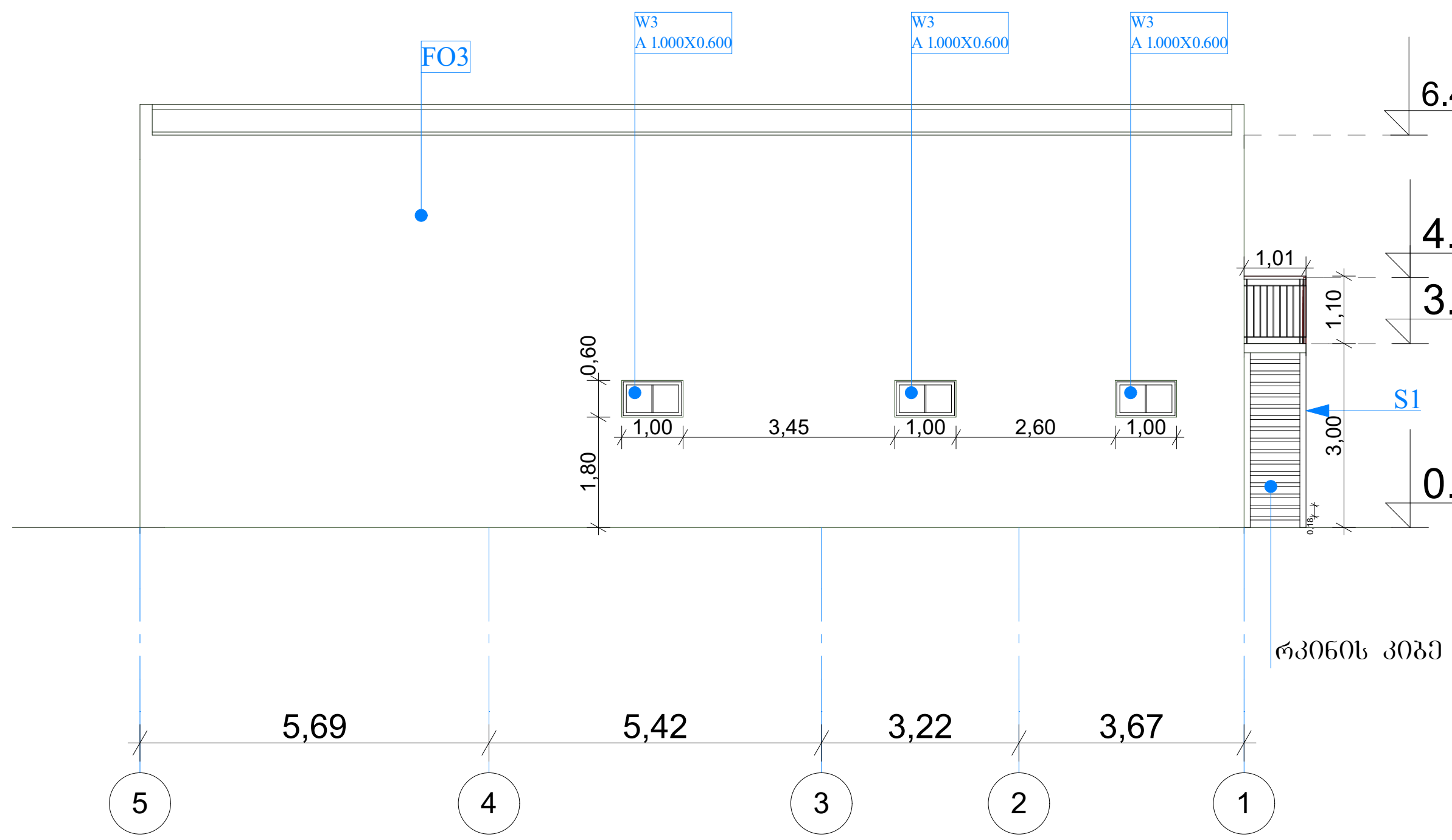

საპროექტო ფასადი ა-ბ

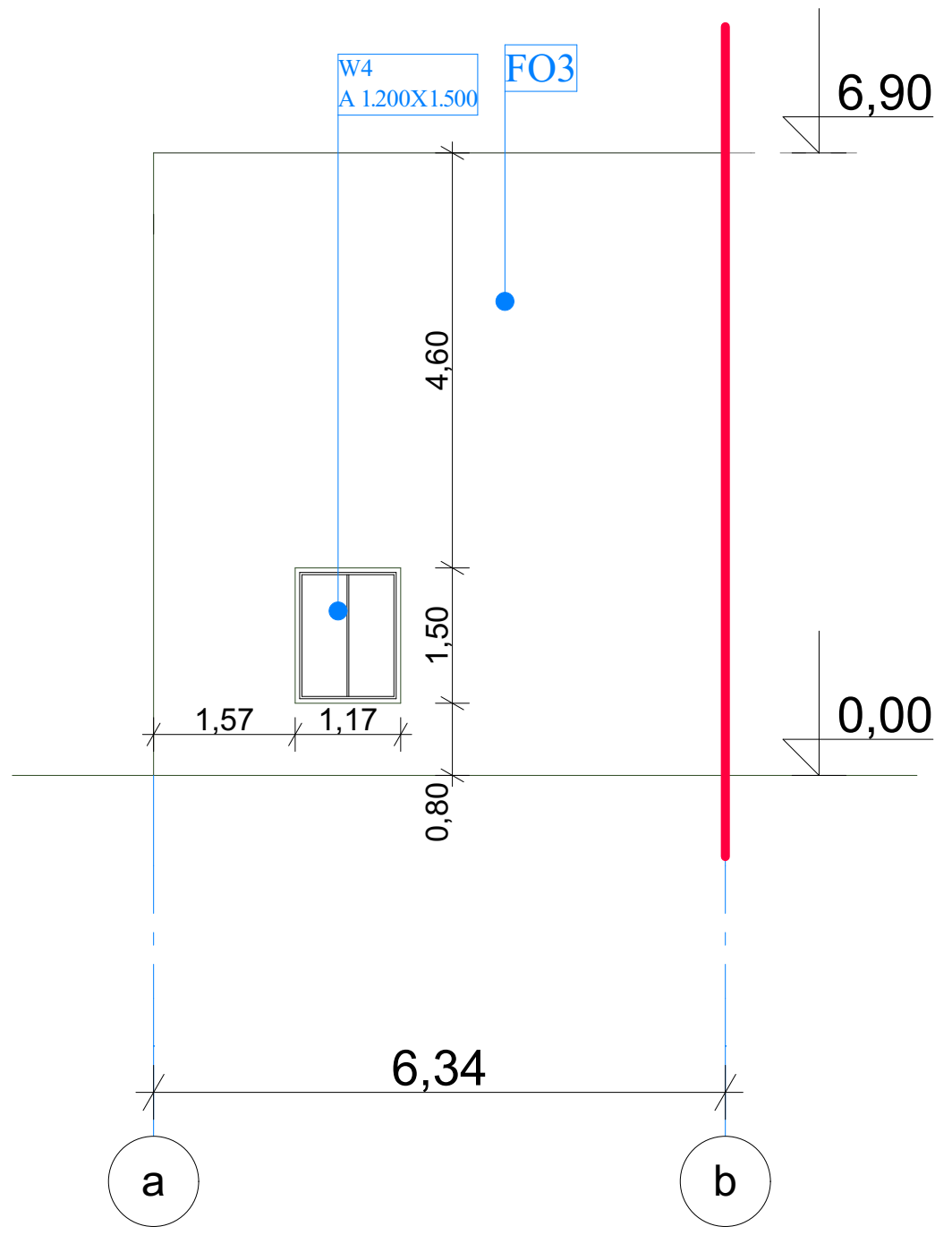

საპროექტო ფასადი ბ-ა

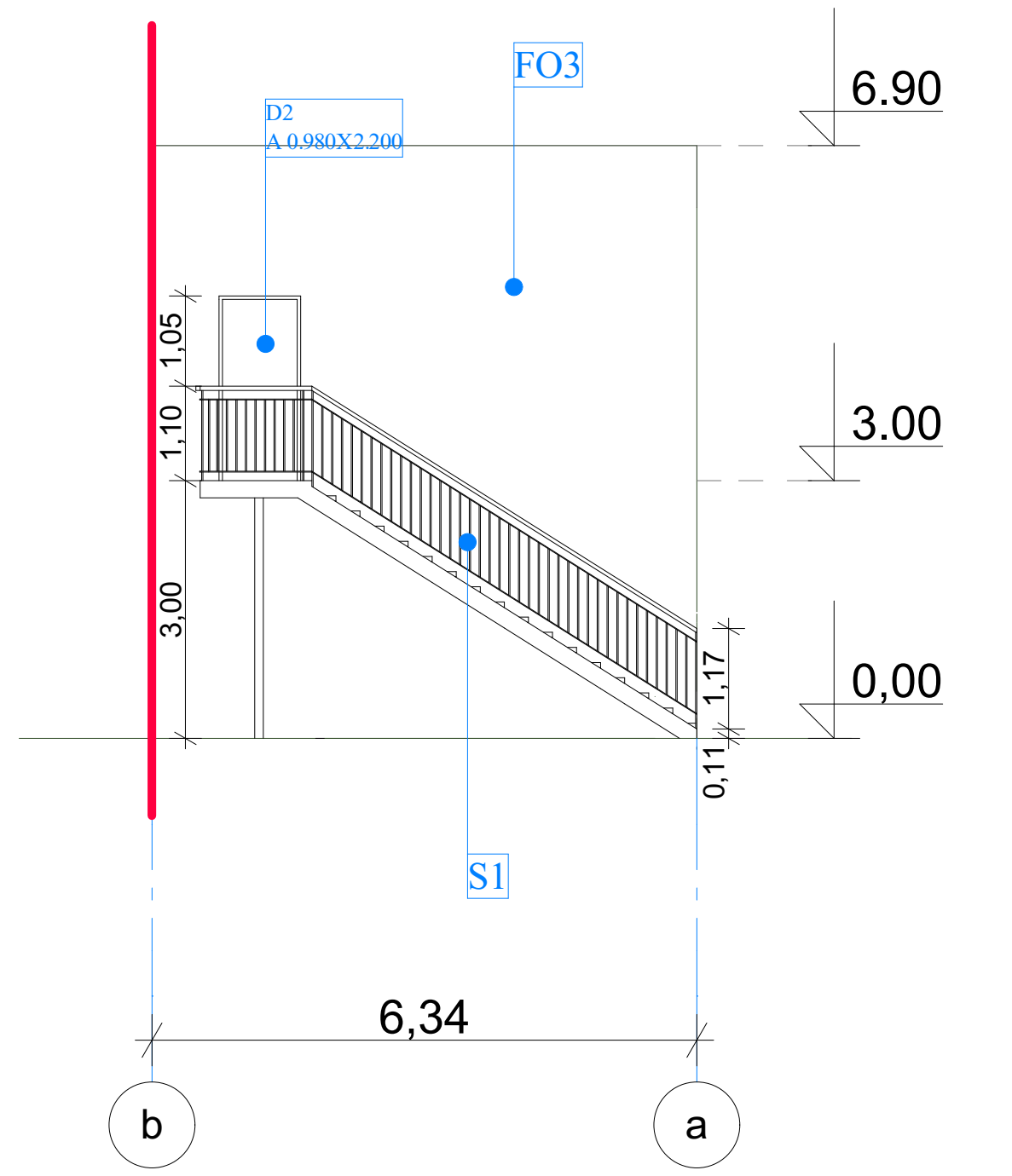

საპროექტო ჭრილი 9-9

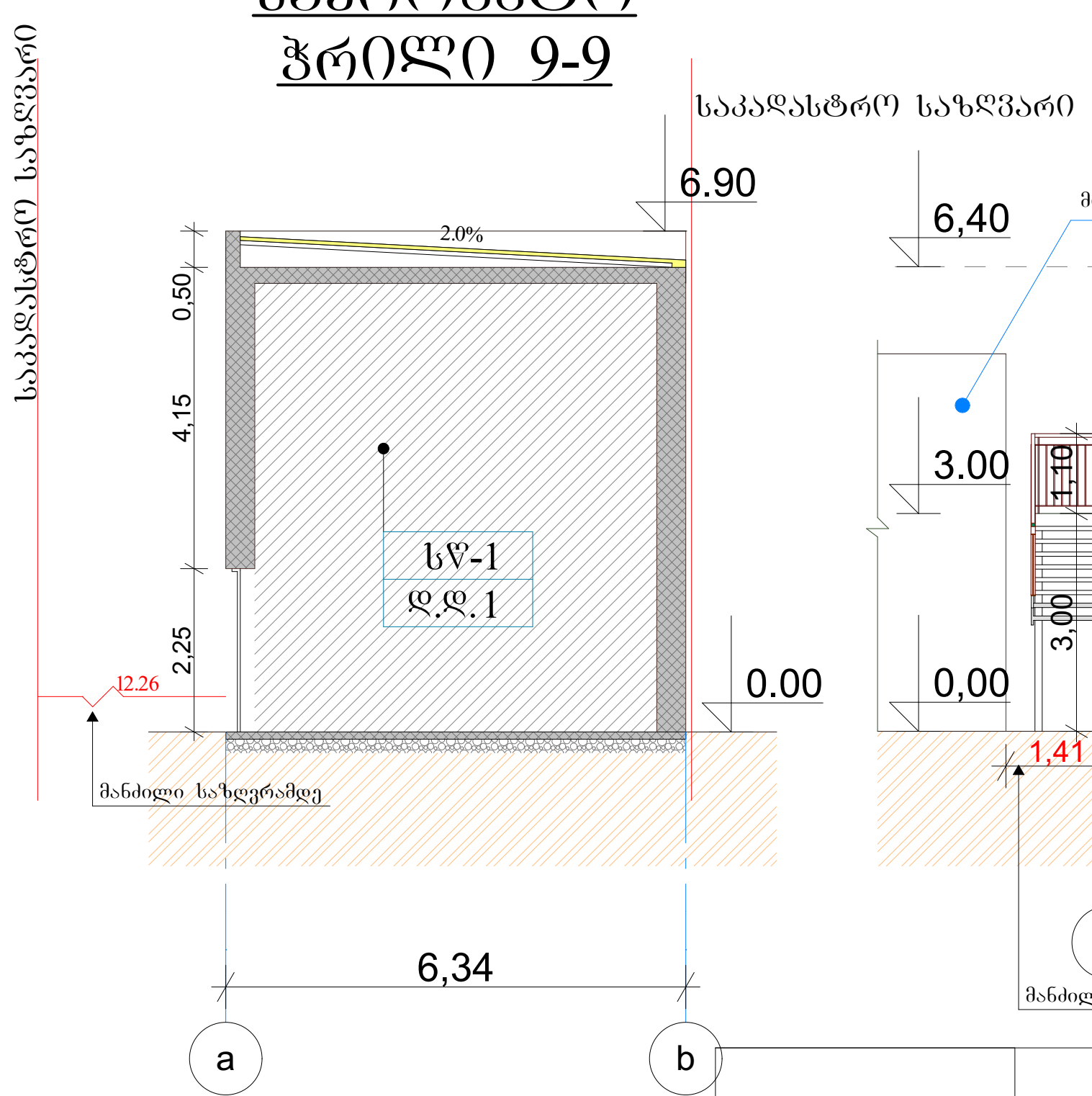

საპროექტო ჭრილი 8-8

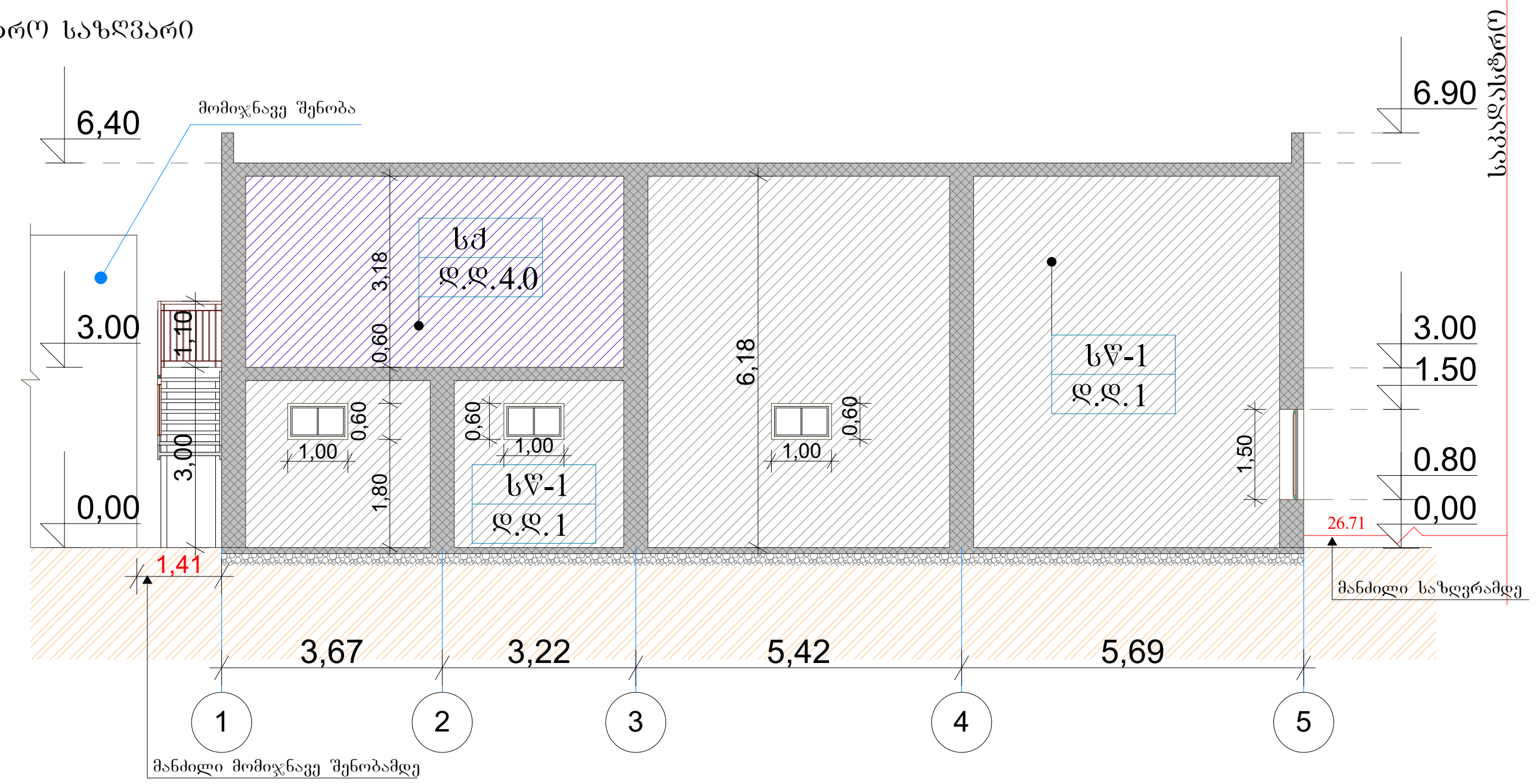

D-2 - ლითონპლასტმასის კარი, თეთრი, 0.980X2.400 მმ RAL 9016
D-6 - ლითონის კარი, რუხი, 1.000X2.700 მმ RAL 7004
W-03 - ლითონის ფანჯარა, გასაღები, თეთრი, 1.000X0.600 RAL 9016
W-04 - ლითონის ფანჯარა, გასაღები, თეთრი, 1.200X1.500 RAL 9016
W-05 - ლითონის ფანჯარა, გასაღები, თეთრი, 1.000X1.800 RAL 9016

მინის სისქე 10მმ, ლამექსი, ორმაგი ნაწრთობი მინით.

სამუშაოები განხორციელდეს მწარმოებლის მიერ ტიხრის სისტემისთვის შემოთავაზებული მასალების საფირმო კომპლექტაციისა და მის მიერ დადგენილი სამონტაჟო წესებისა და რეკომენდაციების დაცვით, ასევე პროექტში არსებული მოთხოვნების შესაბამისად.

S1 - ლითონის ანაკრები კიბე

FF3 - ბეტონის იატაკი

F03 - ბეტონის ბლოკის არსებული კედელი, შეილესება ცემენტის ხსნარით

R02 - სახურავის მრავალშრიანი ბურულის ხელახალი მოწყობა წარმოებს პუნ. 1510.1- ის მიხედვით. არს. სახურავზე დამათბუნებელი, მომასწორებელი და ბურულის ფენა არ არის. ანაწყობები ცხ. 1505.1 ა - ს მიხედვით კლასი, პროექტში გათვალისწინებულია ჰიდროიზოლის (" ლინეკრომი") ერთი ფენის მოწყობა.1

დირექტორი	გ. ფანცხავა	შ.პ.ს. "ზევრილი ჯგუფი"	2017
		ავტოსერვისი. საწყობი	
შეასრულა	დ. რეხვიაშვილი		
		საპროექტო ფასადები ჭრილი	სტადია: პ. / ფურც.: A-3 / ფურც-ბი:

კიბე S1

ჭრილი 10-10

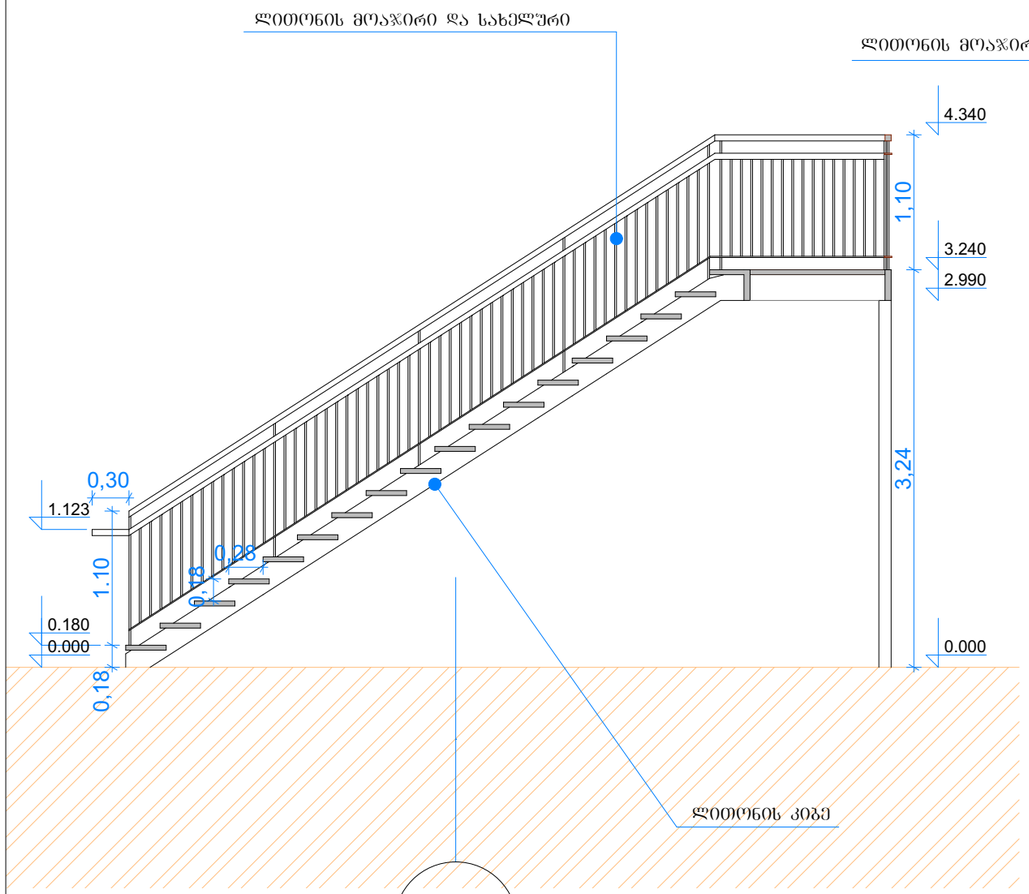

გეგმა

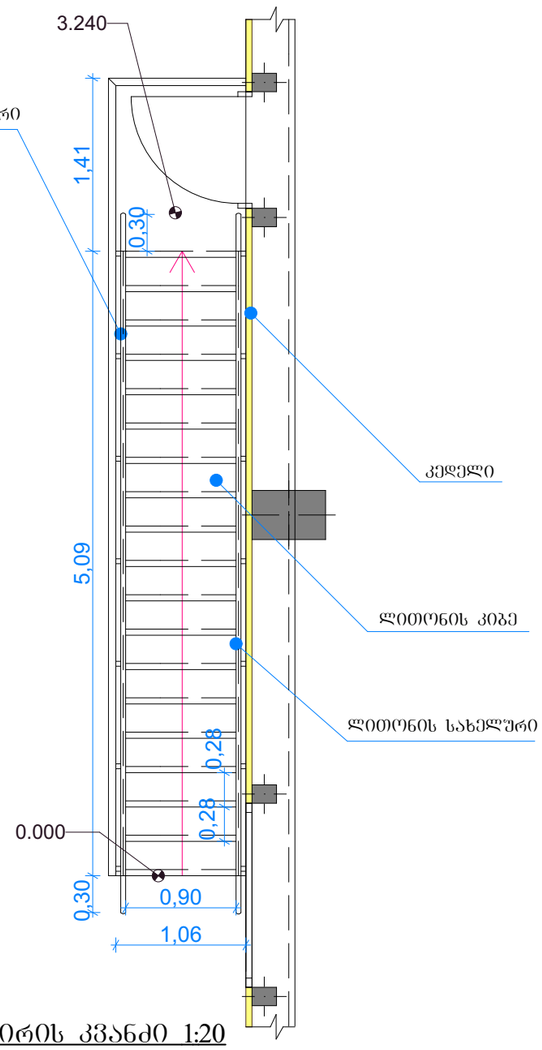

მოაჯირის კვანძი 1:20

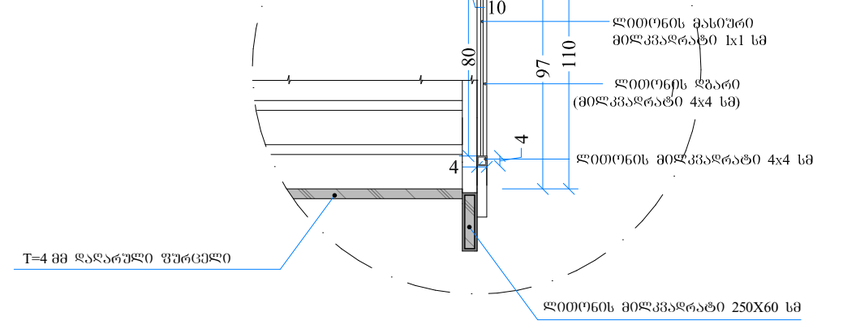

მოაჯირის კვანძი 1:50

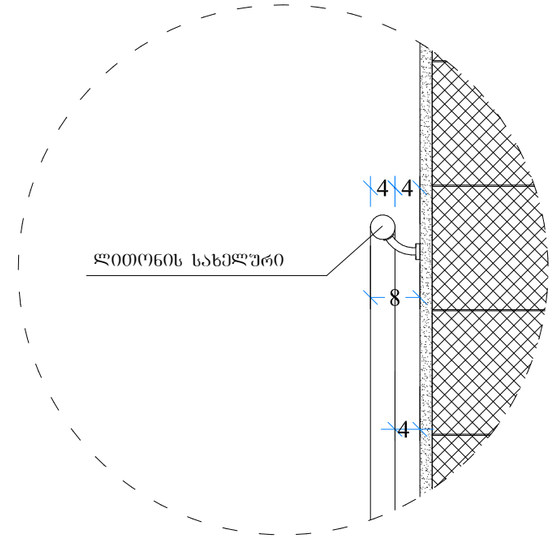

მოაჯირის კვანძი 1:20

			შ.პ.ს. "ბევრილი ჟგუფი"		2017
დირექტორი	გ. ფანცხავა				
შეასრულა	დ. რეხვიაშვილი				
			საპროექტო გზა-კიბე S1	სტადია	ფურც. / ფურც-ბი
				პ. / A-3	