საპროექტო ფასადი 1-7

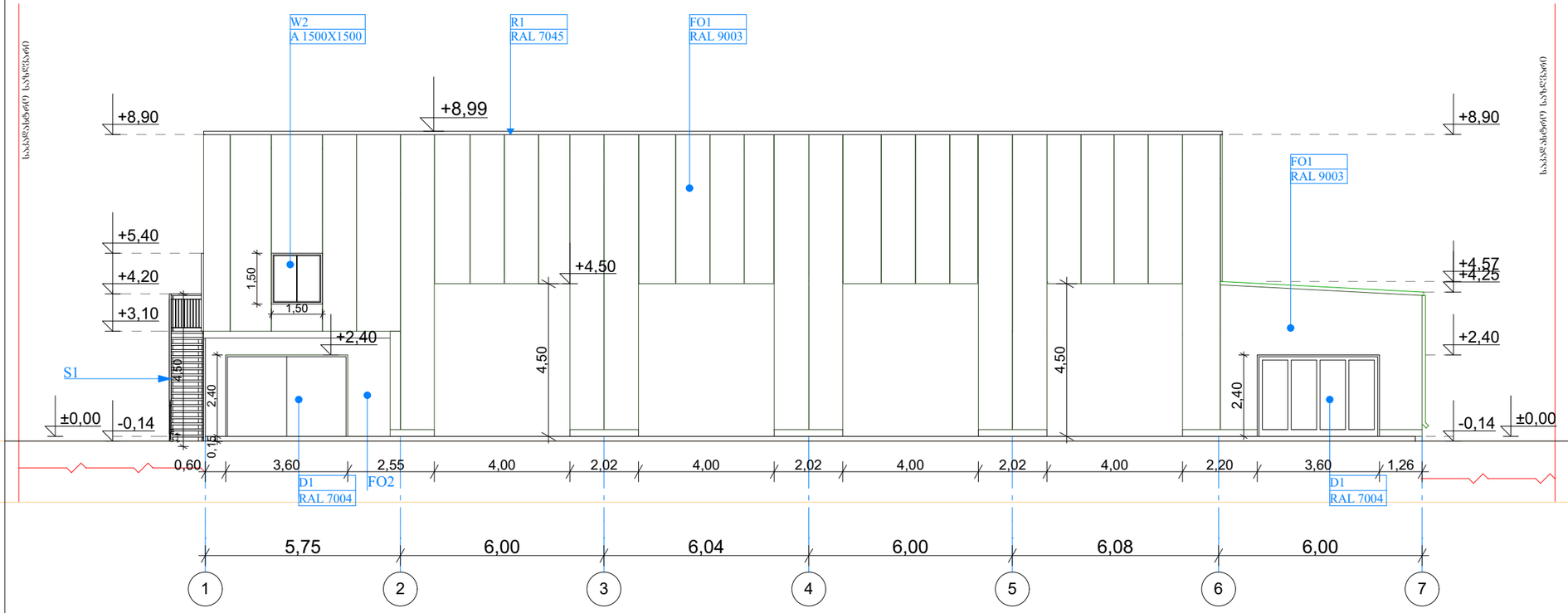

F01 - გალვანიზირებული ლითონის მქარი მინერალური ძვა ბამბის კედლის სენდვიწ-პანელი, სისქე - 50მმ, ვერტიკალურად დახოლილი, ფილების მოდულარული სიგანე - 1000 მმ
პანელის ზედა მეტალი - 0.7 მმ სისქის ღინასწარშეღებილი, გალვანიზირებული ფოლადის ფურცელი, RAL -
პანელის ქვედა მეტალი - 0.5 მმ სისქის ღინასწარშეღებილი, გალვანიზირებული ფოლადის ფურცელი, RAL - 9003
შუაბული - 50 მმ სისქის მქარი მინერალური ძვა ბამბა, სიმკვრივე - (EN 1602) 40 (±2) 110კგ/მ3, თვითჩამქრობი დამცავი ფენით, თერმული გამტარობის მინიმალური მოთხოვნა - (EN 13165) 0,022-0,024 W/mK , ბაბარიტული სტაბილურობის მინიმალური მოთხოვნა (EN 13165) Level DS(TH) 11, ცეცხლგამძლეობის კლასის მინიმალური მოთხოვნა (EN 13501) - B. S2 . d0, წყლის შთანთქმის მინიმალური მოთხოვნა (EN ISO 354) - % 2 (168 sT), სითბოს ღინაარმეგობა - 200 / +110 °C
სენდვიწ-პანელების ვერტიკალური გალობა - ჩამალული ტიპის.

D-1 - ლითონის ასაწევი კარი, რუხი, 3.600X2.400 მმ RAL7004

W-02 - ლითონის ფანჯარა, გასაღები, თეთრი, 1.500X1.500 RAL 9016

მინის სისქე 10მმ, ლამინირებული, ორმაგი ნაწრთობი მინით.

საშუალება განხორციელდეს მოარმეგელის მიერ ტიხრის სისტემისთვის შემოთავაზებული მასალების საფირმო კომპლექტაციისა და მის მიერ დადგენილი სამონტაჟო წესების და რეკომენდაციების დაცვით, ასევე პროექტში არსებული მოთხოვნების შესაბამისად.

F02 - ბეტონის კედელი, ჩასხმისას ბეტონის მარკა არ უნდა იყოს M400 (B30) მარკაზე ნაკლები, ხოლო წყლიანობა - 3%-ზე მეტი.
ბეტონის ნარევი არ უნდა შეიცავდეს ქლორიან კალციუმს, მარილიან წყალსა და მარილებს.
საჰაერო დამცავად მოღუნების ოპტიმალური ტემპერატურა +10°C-დან - +20°C-მდე. რომლისაც ბეტონის სიმკვრივე მიაღწევს 60%-ს. ასევე, უნდა იყოს დაცული ტექნოლოგიური პროცესი გაშრობის დროსაც: ტემპერატურული რეჟიმი არანაკლებ +5°C. საპროექტო დატვირთვები 28 დღის შემდეგ

R01 - სახურავი წარმოადგენს გალვანიზირებული ლითონის მქარი მინერალური ძვა ბამბის სახურავის სენდვიწ-პანელის სისტემას, სისქე - 100მმ, ვერტიკალურად დახოლილი, ტრაპეციული გოფრირებით, ფილების მოდულარული სიგანე - 1000 მმ
პანელის ზედა მეტალი - 0.5 მმ სისქის ღინასწარშეღებილი, გალვანიზირებული ფოლადის ფურცელი, RAL - 7035
პანელის ქვედა მეტალი - 0.5 მმ სისქის ღინასწარშეღებილი, გალვანიზირებული ფოლადის ფურცელი, RAL - 9002
შუაბული - 100 მმ სისქის მქარი მინერალური ძვა ბამბა. ძვაბამ სიმკვრივე - (EN 1602) 40 (±2) 110kg/m3, თვითჩამქრობი დამცავი ფენით, თერმული გამტარობის მინიმალური მოთხოვნა -λ (EN 13165) 0,022-0,024 W/mK , ბაბარიტული სტაბილურობის მინიმალური მოთხოვნა (EN 13165) Level DS(TH) 11, ცეცხლგამძლეობის კლასის მინიმალური მოთხოვნა (EN 13501) - B. S2 . d0, წყლის შთანთქმის მინიმალური მოთხოვნა (EN ISO 354) - % 2 (168 sT), სითბოს ღინაარმეგობა - -200 / +110 °C
სენდვიწ-პანელების გალობის ტიპი - ჩამკეტით.

S2 - ლითონის ანაკრები კიბე

			შ.პ.ს. "ბევრილი ჯგუფი"			2017
დირექტორი	გ. ფანცხავა					
			ავტოსერვისი. შენობა 1. სატვირთო მანქანების შესაკეთებელი სახელოსნო.			
შეასრულა	დ. რეხვიაშვილი					
			საპროექტო ფასადი 1-7	სტადია	ფურც.	ფურც-ბი
				პ.		
				A-3		

საპროექტო ფასადი ე-ა

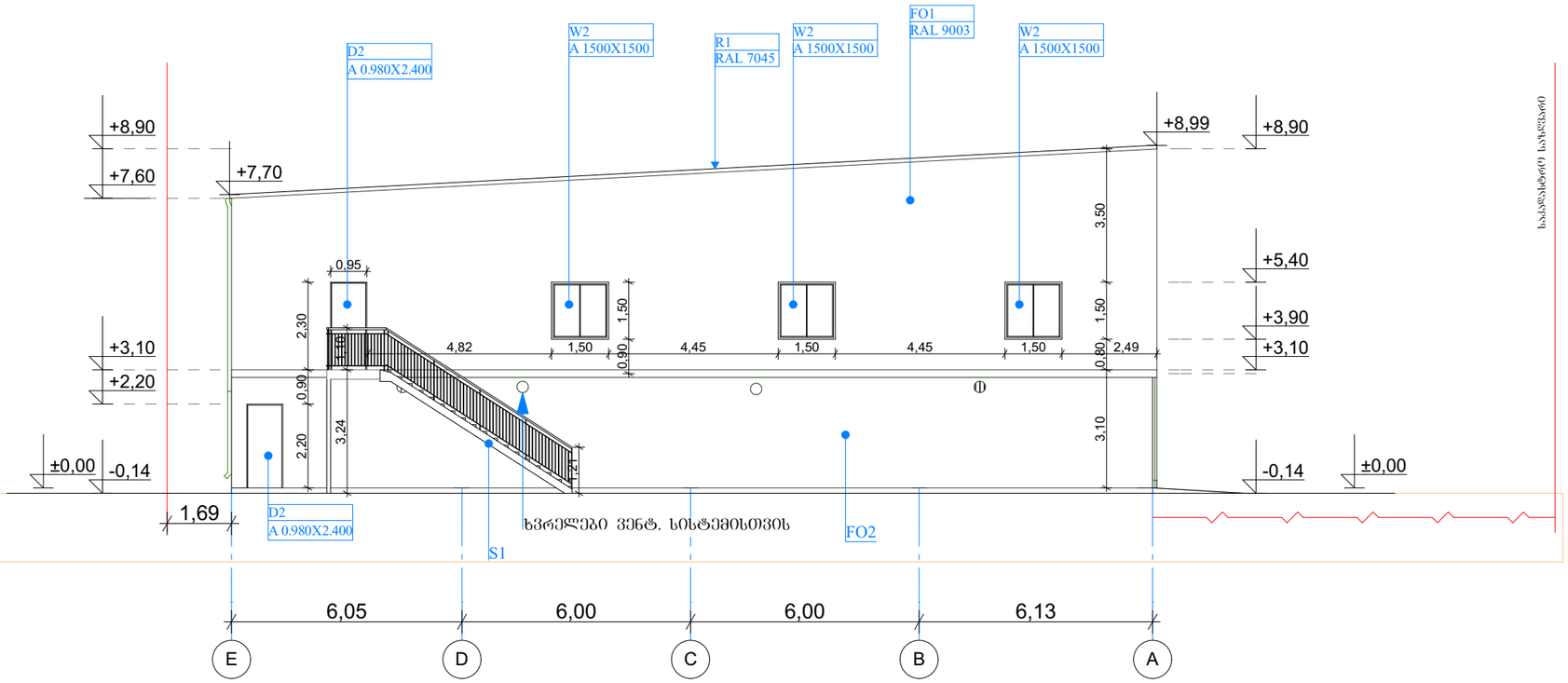

F01 - ბალვანიზირებული ლითონის მქარი მინერალური ძვა ბამბის კედლის სენდვიჩ-პანელი. სისქე - 50მმ, ვერტიკალურად დახოლილი, შილების მოლულარული სიგანე - 1000 მმ
პანელის ზედა მეტალი - 0.7 მმ სისქის ფინასწარშეღებილი, ბალვანიზირებული ფოლადის ფურცელი, RAL -
პანელის ქვედა მეტალი - 0.5 მმ სისქის ფინასწარშეღებილი, ბალვანიზირებული ფოლადის ფურცელი, RAL - 9003
შუაბული - 50 მმ სისქის მქარი მინერალური ძვა ბამბა, სიმკვრივე - (EN 1602) 40 (±2) 110კგ/მ3, თვითნამძრობი დამცავი ფენით, თერმული გამტარობის მინიმალური მოთხოვნა - (EN 13165) 0,022-0,024 W/mK , ბაბარიტული სტაბილურობის მინიმალური მოთხოვნა (EN 13165) Level DS(TH) 11, ცეცხლგამძლეობის კლასის მინიმალური მოთხოვნა (EN 13501) - B. S2 . d0, წყლის შთანთქმის მინიმალური მოთხოვნა (EN ISO 354) - % 2 (168 sT), სითბოს ფინაალმდეგობა - 200 / +110 °C
სენდვიჩ-პანელების ვერტიკალური გადაბმა - ჩამალული ტიპის.

W-02 - ლითონის ვანჯარა, გასალები, თეთრი, 1.500X1.500 RAL 9016

მინის სისქე 10მმ, ლამქრის, ორმაგი ნაორთოები მინით.

საშუალებები განსორციელდეს მრარმეველის მიერ ტიხრის სისტემისთვის შემოთავაზებული მასალების საშიერმე კომპლექტაციისა და მის მიერ დადგენილი საშონტაჟო წესების და რეკომენდაციების დაცვით, ასევე პროექტში არსებული მოთხოვნების შესაბამისად.

F02 - ბეტონის კედელი, ჩასხმისას ბეტონის მარკა არ უნდა იყოს M400 (B30) მარკაზე ნაკლები, ხოლო ფორიანობა - 3%-ზე მეტი.
ბეტონის ნარევი არ უნდა შეიცავდეს ქლორიან კალციუმს, მარილიან წყალსა და მარილებს.
საჭიროა დავიცვათ მოწყობის ოპტიმალური ტემპერატურა +10°C-დან - +20°C-მდე. რომელსაც ბეტონის სიმკვრივე მიაღწევს 60%-ს. ასევე, უნდა იყოს დაცული ტექნოლოგიური პროცესი გაშრობის დროსაც: ტემპერატურული რეჟიმი არანაკლებ +5°C. საპროექტო დატვირთვები 28 დღის შემდეგ

S2 - ლითონის ანაკრები კიბე

R01 - სახურავი წარმოადგენს ბალვანიზირებული ლითონის მქარი მინერალური ძვა ბამბის სახურავის სენდვიჩ-პანელის სისტემას, სისქე - 100მმ, ვერტიკალურად დახოლილი, ტრაპეციული პოფრირებით, შილების მოლულარული სიგანე - 1000 მმ
პანელის ზედა მეტალი - 0.5 მმ სისქის ფინასწარშეღებილი, ბალვანიზირებული ფოლადის ფურცელი, RAL - 7035
პანელის ქვედა მეტალი - 0.5 მმ სისქის ფინასწარშეღებილი, ბალვანიზირებული ფოლადის ფურცელი, RAL - 9002
შუაბული - 100 მმ სისქის მქარი მინერალური ძვა ბამბას. ძვაბამ სიმკვრივე - (EN 1602) 40 (±2) 110kg/m3, თვითნამძრობი დამცავი ფენით, თერმული გამტარობის მინიმალური მოთხოვნა -λ (EN 13165) 0,022-0,024 W/mK , ბაბარიტული სტაბილურობის მინიმალური მოთხოვნა (EN 13165) Level DS(TH) 11, ცეცხლგამძლეობის კლასის მინიმალური მოთხოვნა (EN 13501) - B. S2 . d0, წყლის შთანთქმის მინიმალური მოთხოვნა (EN ISO 354) - % 2 (168 sT), სითბოს ფინაალმდეგობა - -200 / +110 °C
სენდვიჩ-პანელების გადაბმის ტიპი - ჩამკეტით.

			შ.პ.ს. "ბევრილი ჟგუფი"		2017	
დირექტორი	გ. ფანცხავა		ავტოსერვისი. შენობა 1. სატვირთო მანქანების შესაკეთებელი სახელოსნო.			
შეასრულა	დ. რეხვიაშვილი					
			საპროექტო ფასადი ე-ა	სტადია	ფურც.	ფურც-ბი
				პ.		
				A-3		

საპროექტო ფასადი 7-1

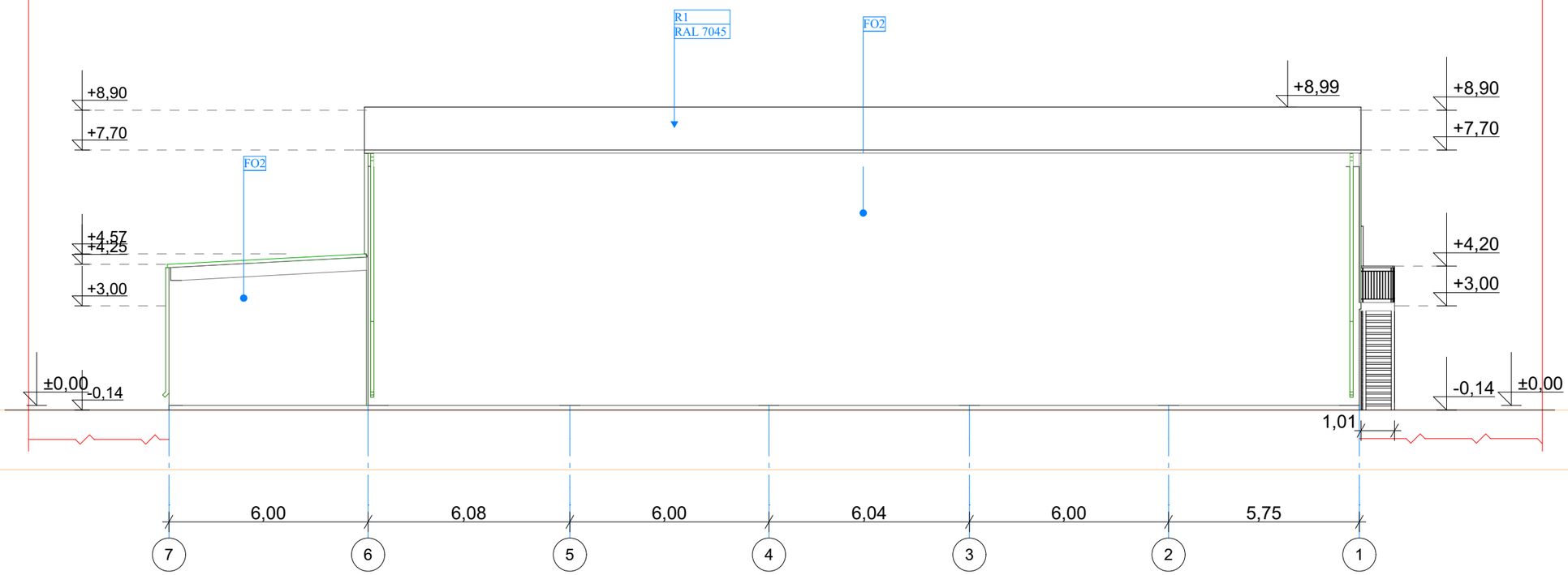

F02 - ბეტონის კედელი, ნახმიხას ბეტონის მარკა არ უნდა იყოს M400 (B30) მარკაზე ნაკლები, ხსნლი ფერიანობა - 3%-ზე მეტი.
ბეტონის ნარევი არ უნდა შეიცავდეს ქლორიან კალციუმს, მარილიან წყალსა და მარილებს.
საბურა დამცავი მოწყობის ოპტიმალური ტემპერატურა +10°C-დან - +20°C-მდე. რეფერსა ბეტონის სიმკვრივე მიაღწევს 60%-ს. ასევე, უნდა იყოს დაცული ტექნოლოგიური პროცესი გაშრობის დროსაც: ტემპერატურული რეჟიმი არანაკლებ +5°C. საპროექტო დატვირთვები 28 დღის შემდეგ

R01 - სახურავი წარმოადგენს გალვანიზირებულ ლითონის მჭარი მინერალური ძვა ბამბის სახურავის სენდვიჩ-პანელის სისტემას, სისქე - 100მმ, ვერტიკალურად დაზოლილი, ტრაპეციული პროფილებით, ფილების მოდულარული სიგანე - 1000 მმ პანელის ზედა მეტალი - 0.5 მმ სისქის ღინასწარშეღებილი, გალვანიზირებული ფოლადის ფურცელი, RAL - 7035
პანელის ქვედა მეტალი - 0.5 მმ სისქის ღინასწარშეღებილი, გალვანიზირებული ფოლადის ფურცელი, RAL - 9002
შუაგული - 100 მმ სისქის მჭარი მინერალური ძვა ბამბას. ძვაბამ სიმკვრივე - (EN 1602) 40 (±2) 110kg/m3, ორთონასძრობი დამცავი ფენით, თერმული გაფტარობის მინიმალური მოეთხოვნა -λ (EN 13165) 0,022-0,024 W/mK , გაბარიტული სტაბილურობის მინიმალური მოეთხოვნა (EN 13165) Level DS(TH) 11, ცეცხლგამძლეობის კლასის მინიმალური მოეთხოვნა (EN 13501) - B. s2 . d0, წყლის შთანთქმის მინიმალური მოეთხოვნა (EN ISO 354) - % 2 (168 sT), სითბოს ღინაარჭვეობა - -200 / +110 °C
სენდვიჩ-პანელების გაღაბმის ტიპი - ჩამკეტით.

			შ.პ.ს. "ბევრილი ძგუფი"		2017
დირექტორი	გ. ფანცხავა		ავტოსერვისი. შენობა 1. სატვირთო მანქანების შესაკეთებელი სახელოსნო.		
შეასრულა	დ. რეხვიაშვილი		საპროექტო ფასადი 7-1	სტადია	ფურც.	ფურც-ბი
				პ. / A-3		

საპროექტო ფასადი ა-ე

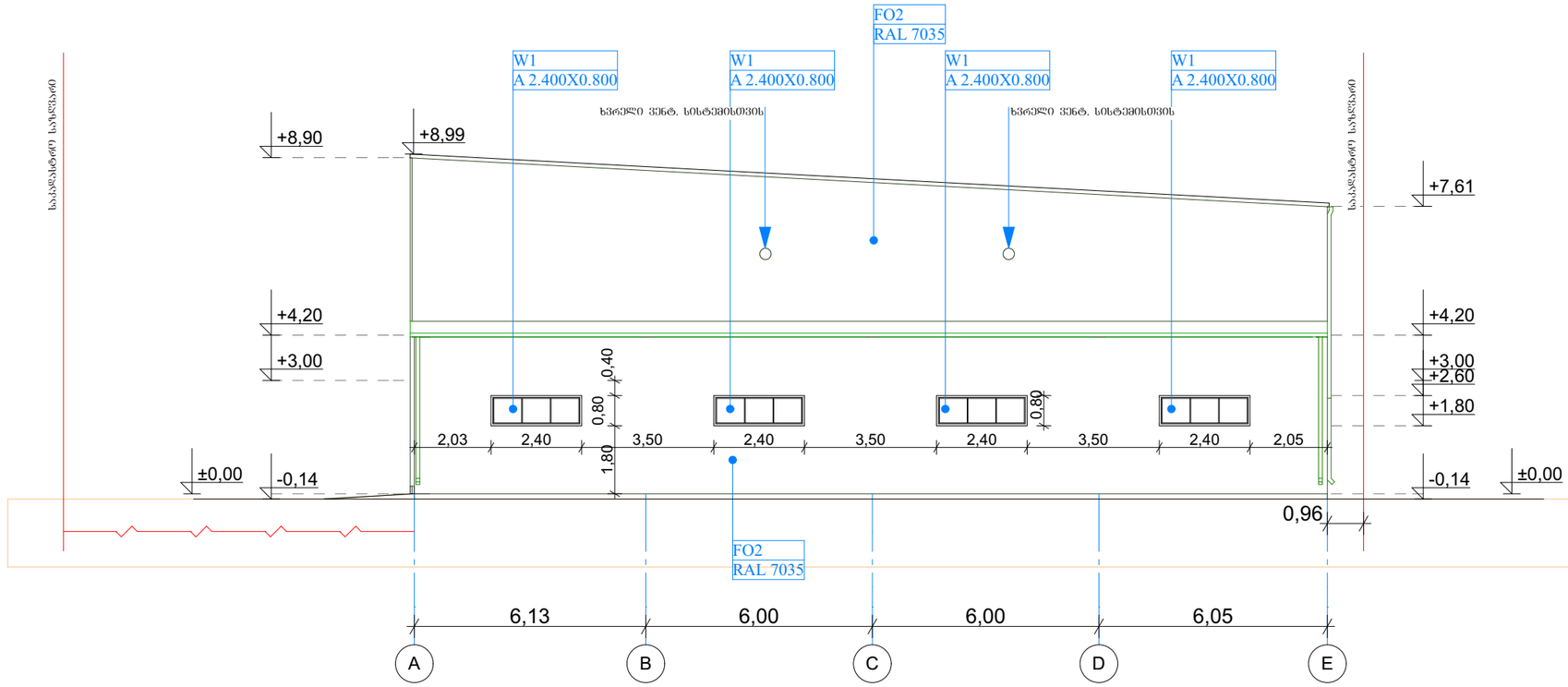

W-01 - ლითონის შანჯარა, გასახსნელი, თეთრი, 2.400X0.800 RAL 9016

მინის სისქე 10მმ, ლამინირებული, ორმაგი ნაწრთობი მინით.

საშუშაოები განხორციელდეს მწარმოებლის მიერ ტიხრის სისტემისთვის შემოთავაზებული მასალების საუნიკალო კომპლექტაციისა და მის მიერ დადგენილი საორნტაჟო წესებისა და რეკომენდაციების დაცვით, ასევე პროექტში არსებული მოთხოვნების შესაბამისად.

F02 - ბეტონის კედელი, ნახხმისას ბეტონის მარკა არ უნდა იყოს M400 (B30) მარკაზე ნაკლები, ხოლო ფორიანობა - 3%-ზე მეტი.
ბეტონის ნარევი არ უნდა შეიცავდეს ქლორიან კალციუმს, მარილიან წყალსა და მარილებს.
საბირთა დაპირვასთ მოწყობის ოპტიმალური ტემპერატურა +10°C-დან - +20°C-მდე. რომელსაც ბეტონის სიმკვრივე მიაღწევს 60%-ს. ასევე, უნდა იყოს დაცული ტექნოლოგიური პროცესი გაშრობის დროსაც: ტემპერატურული რეჟიმი არანაკლებ +5°C. საპროექტო დატვირთვები 28 დღის შემდეგ

R01 - სახურავი წარმოადგენს გალვანიზირებული ლითონის მყარი მინერალური ძვა ბამბის სახურავის სენდვიჩ-პანელის სისტემას, სისქე - 100მმ, ვერტიკალურად დაზოლილი, ტრაპეციული პროფილირებით, ფილების მოდულარული სიგანე - 1000 მმ პანელის ზედა მეტალი - 0.5 მმ სისქის წინასწარშეღებილი, გალვანიზირებული ფოლადის ფურცელი, RAL - 7035 პანელის ქვედა მეტალი - 0.5 მმ სისქის წინასწარშეღებილი, გალვანიზირებული ფოლადის ფურცელი, RAL - 9002 შუაგული - 100 მმ სისქის მყარი მინერალური ძვა ბამბას. ძვაბამბის სიმკვრივე - (EN 1602) 40 (±2) 110kg/m3, თვითნაბერობი დამცავი ფენით, თერმული გამტარობის მინიმალური მოთხოვნა -λ (EN 13165) 0,022-0,024 W/mK , ბაბარიტული სტაბილურობის მინიმალური მოთხოვნა (EN 13165) Level DS(TH) 11, ცეცხლგამძლეობის კლასის მინიმალური მოთხოვნა (EN 13501) - B. S2 . d0, წყლის შთანთქმის მინიმალური მოთხოვნა (EN ISO 354) - % 2 (168 sT), სითბოს წინააღმდეგობა - -200 / +110 °C
სენდვიჩ-პანელების გადაბმის ტიპი - ჩამკეტით.

			შ.პ.ს. "ბევრილი ჟგუფი"		2017
დირექტორი	გ. ფანცხავა		ავტოსერვისი. შენობა 1. სატვირთო მანქანების შესაკეთებელი სახელოსნო.		
შეასრულა	დ. რეხვიაშვილი				
			საპროექტო ფასადი ა-ე	სტადია	ფურც.	ფურც-ბი
				პ.		
				A-3		

არსებული ფასადი 1-9

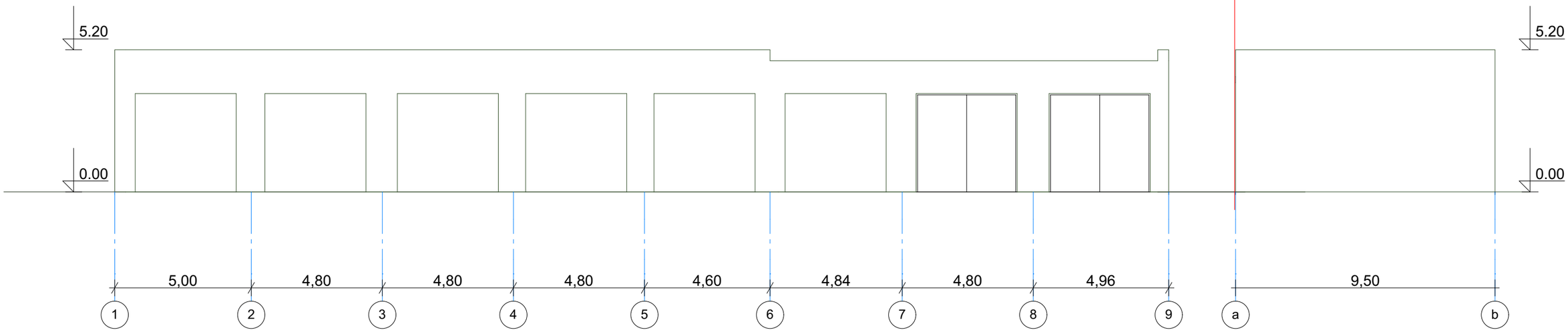

არსებული ფასადი ა-ბ

არსებული ფასადი 9-1

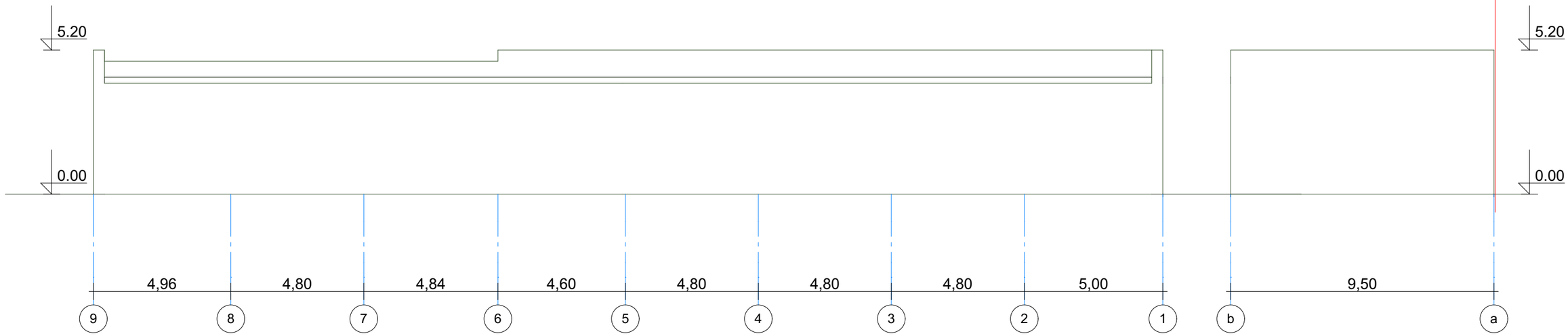

არსებული ფასადი ბ-ა

			შ.პ.ს. "ბევრილი ჟგუფი"	2017
დირექტორი	გ. ფანცხავა		ავტოსერვისი. მსუბუქი მანქანების სახელოსნო	
შეასრულა	დ. რეხვიაშვილი			
			არსებული ფასადები	სტადია: პ. / A-3; ფურც.; ფურც-ბი

საპროექტო ფასადი 1-9

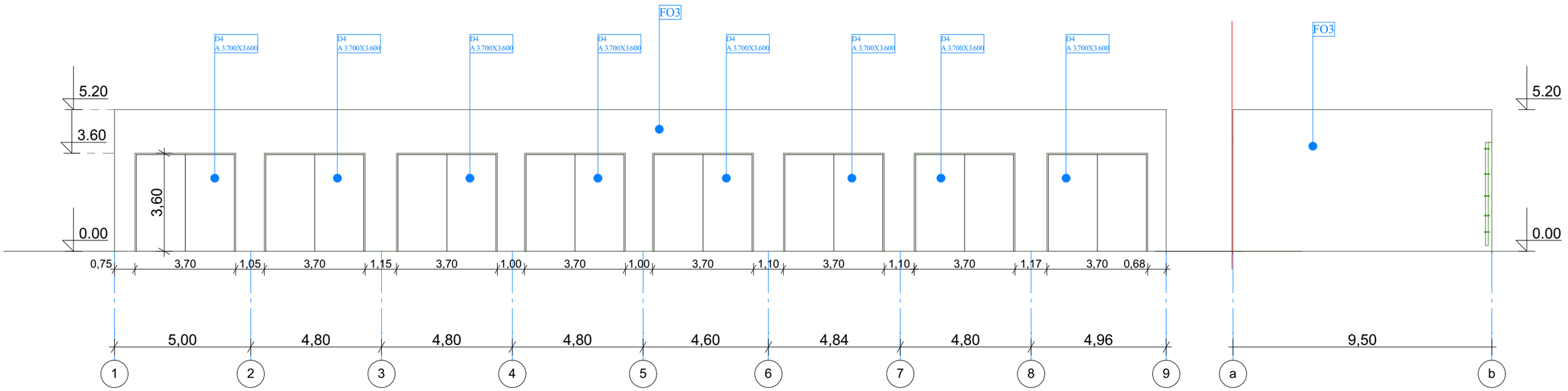

საპროექტო ფასადი ა-ბ

საპროექტო ფასადი 9-1

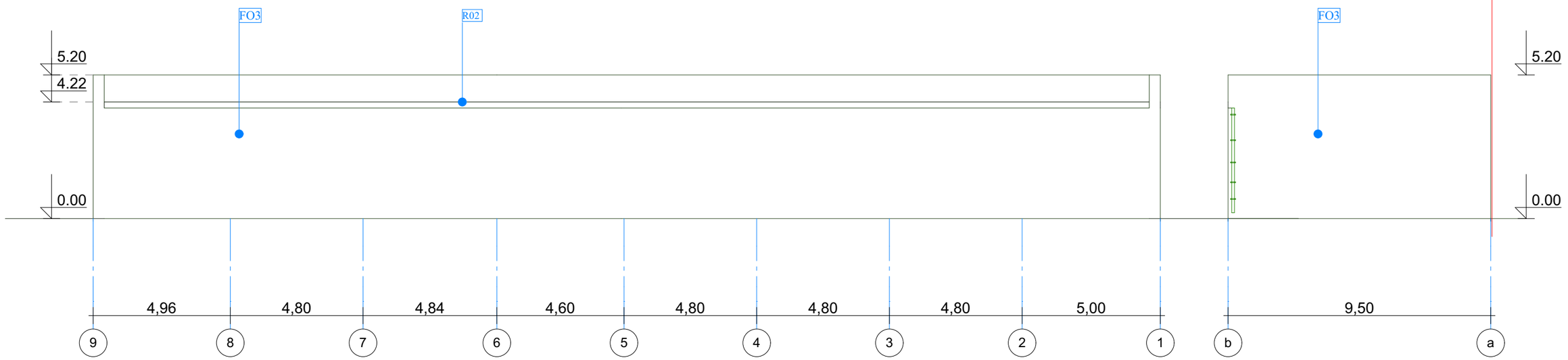

საპროექტო ფასადი ბ-ა

R02 - სახურავის მრავალშრიანი ბურულის ხელახალი მოწყობა წარმოებს პუნ. 1510.1-ის მიხედვით. არს. სახურავზე დამაბუნებელი, მომასწორებელი და ბურულის ფენა არ არის. ანაწყობები ცხ. 1505.1 ა-ს მიხედვით B კლასი, პროექტში გათვალისწინებულია ჰიდროიზოლის (" ლინეკრომი") ერთი ფენის მოწყობა.1

F03 - ბეტონის ბლოკის არსებული კედელი, შეილესება ცემენტის ხსნარით

D-4 - ლითონის კარი, რუხი, 3.700X3.600 მმ RAL7004

			შ.პ.ს. "ბევრილი ჟგუფი"	2017
დირექტორი	გ. ფანცხავა			
			ავტოსერვისი. მსუბუქი მანქანების სახელოსნო	
შეასრულა	დ. რეხვიაშვილი			
			საპროექტო ფასადები	სტადია: პ. / A-3; ფურც.; ფურც-ბი

არსებული ფასადი 1-5

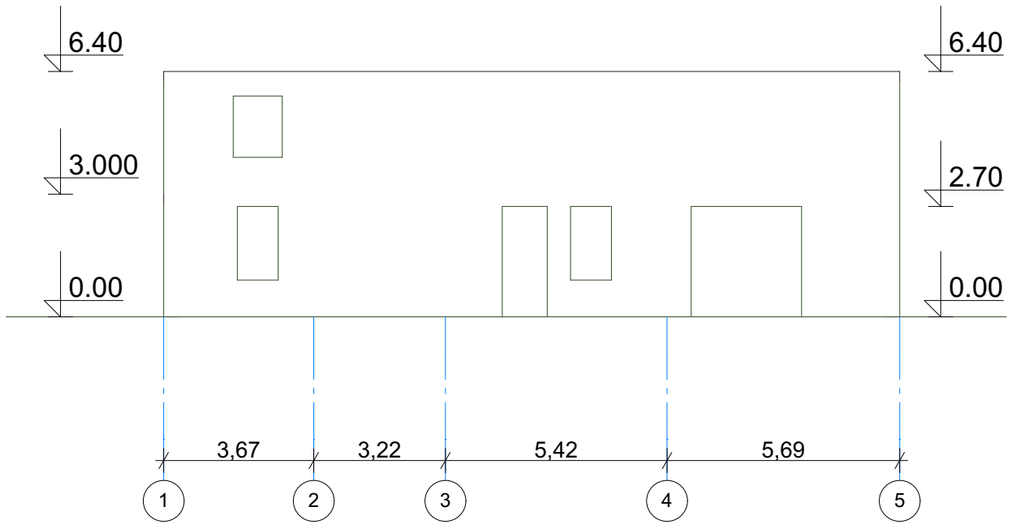

არსებული ფასადი 5-1

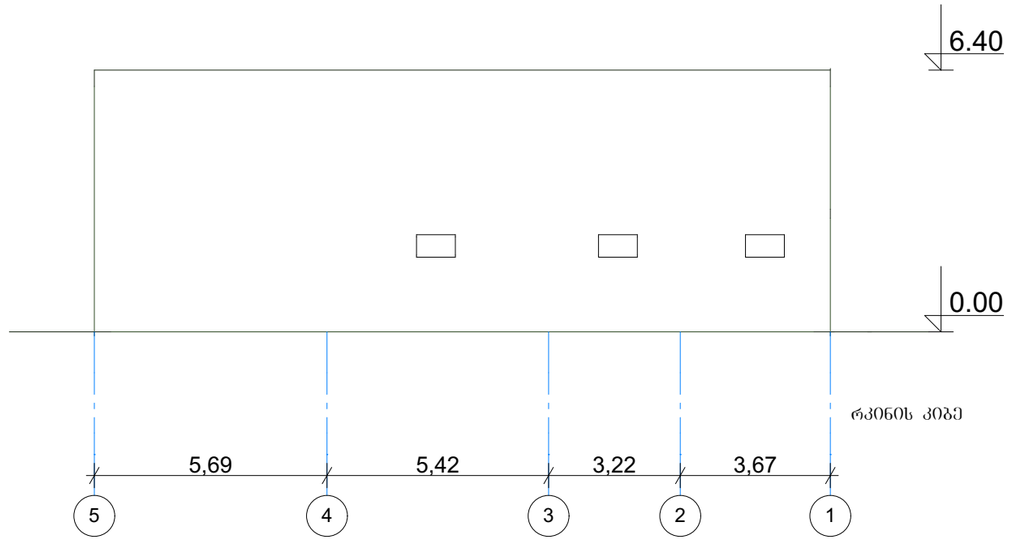

არსებული ფასადი ა-ბ

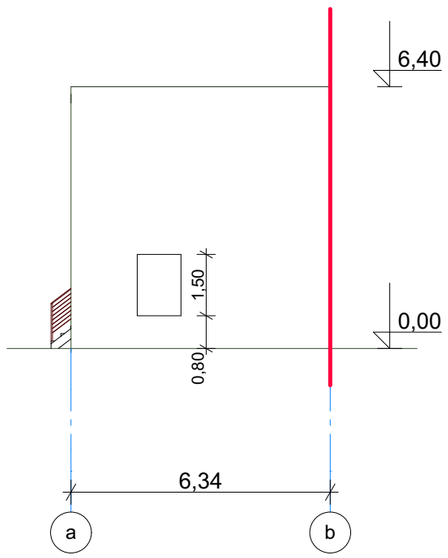

არსებული ფასადი ბ-ა

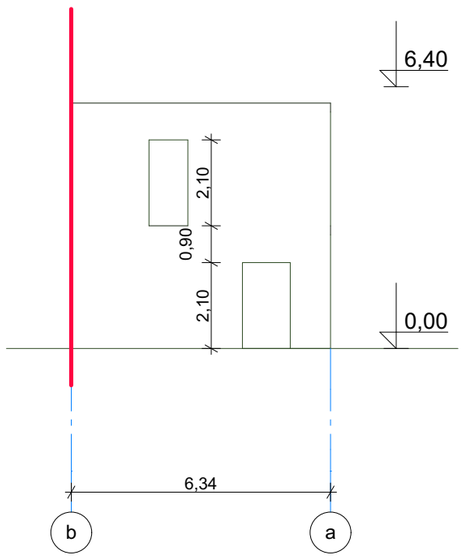

არსებული ჭრილი 7-7

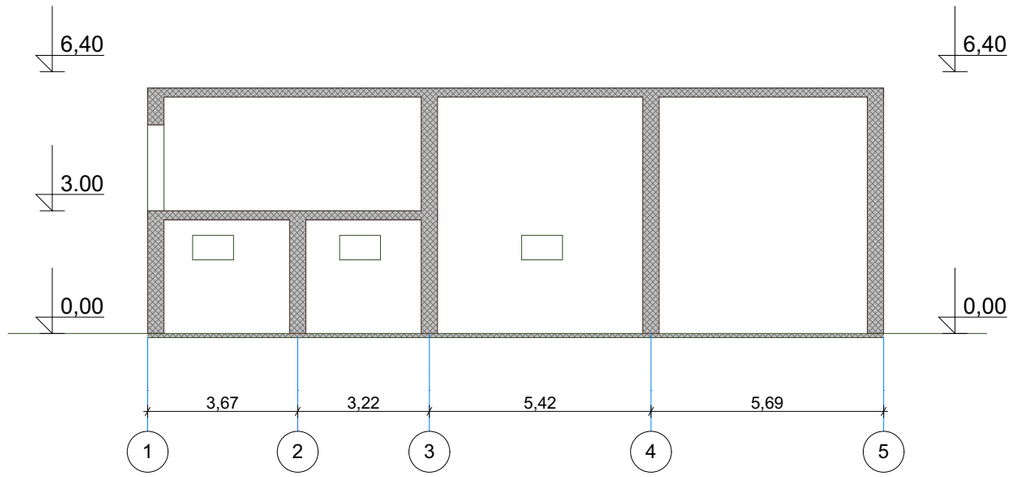

			შ.პ.ს. "ბევრილი ჟგუფი"			2017
დირექტორი	გ. ფანცხავა		ავტოსერვისი. საწყობი			
შეასრულა	დ. რეხვიაშვილი					
			არსებული ფასადები ჭრილი	სტადია	ფურც.	ფურც-ბი
				პ.		
				A-3		

საპროექტო ფასადი 1-5

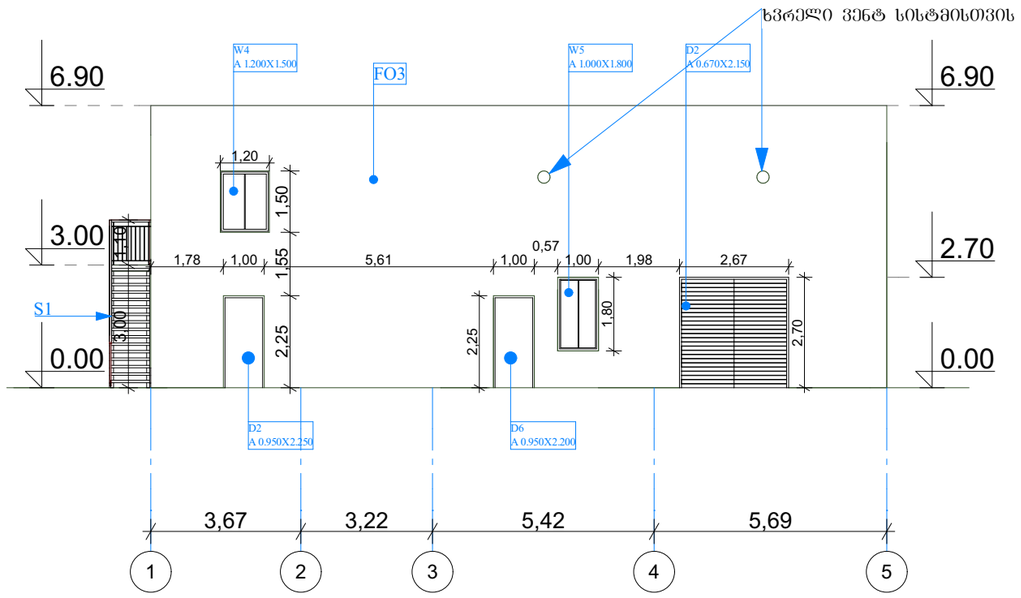

საპროექტო ფასადი 5-1

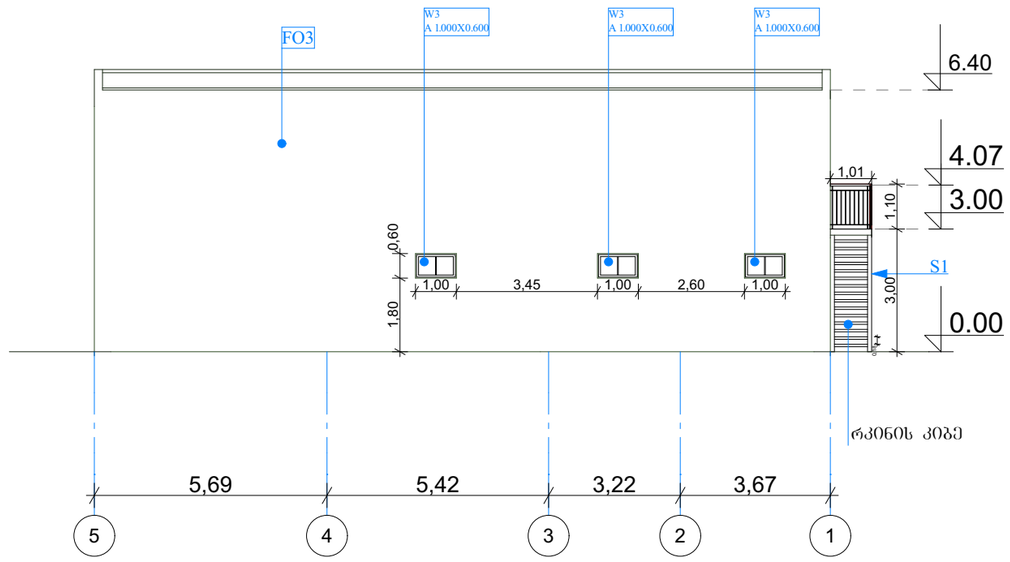

საპროექტო ფასადი ა-ბ

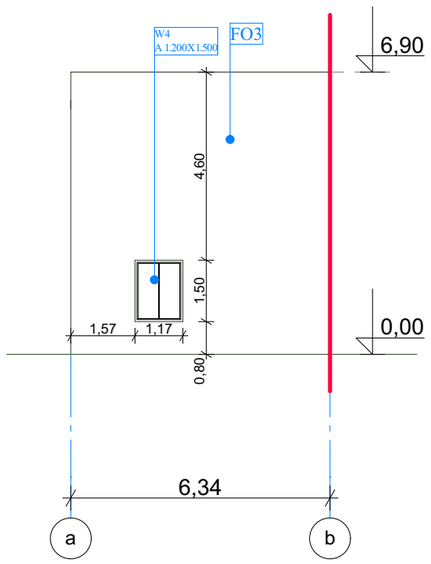

საპროექტო ფასადი ბ-ა

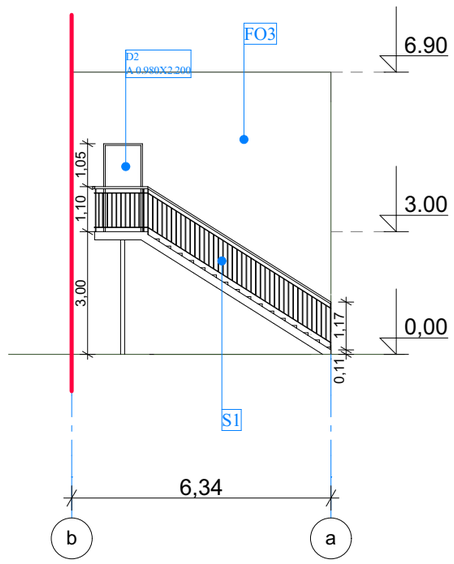

საპროექტო ჭრილი 9-9

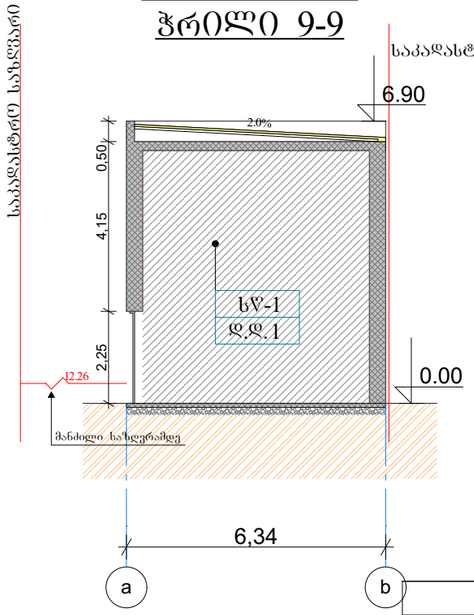

საპროექტო ჭრილი 8-8

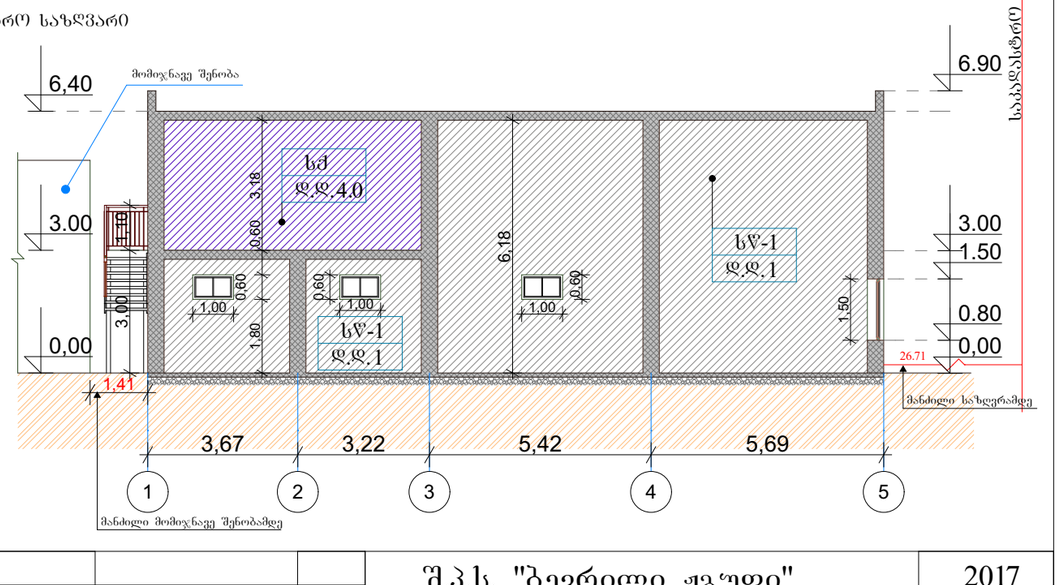

D-2 - ლითონკალსტმასის კარი, თეთრი, 0.980X2.400 მმ RAL 9016
D-6 - ლითონის კარი, რუხი, 1.000X2.700 მმ RAL 7004
W-03 - ლითონის შანჯარა, გასაღები, თეთრი, 1.000X0.600 RAL 9016
W-04 - ლითონის შანჯარა, გასაღები, თეთრი, 1.200X1.500 RAL 9016
W-05 - ლითონის შანჯარა, გასაღები, თეთრი, 1.000X1.800 RAL 9016

მინის სისქე 10მმ, ლამინატი, ორფენა ნაორთიები მინით.
სამშენებლო განხორციელებს მწარმოებლის მიერ ტიხრის სისტემისთვის შემოთავაზებული მასალების საშინაო კომპლექტაციისა და მის მიერ დადგენილი სამონტაჟო წესების და რეკომენდაციების დაცვით, ასევე პროექტში არსებული მოთხოვნების შესაბამისად.

S1 - ლითონის ანაკრები კიბე
FF3 - ბეტონის იატაკი
F03 - ბეტონის ბლოკის არხებიანი კედელი, შეღებილია ცისფერის ხსნარით

R02 - სახურავის მრავალშრიანი ბურულის ხელახალი მოწყობა წარმოებს პუნქტი 1510.1- ის მიხედვით. არს. სახურავზე დამატებულები, მოგასწორებელი და ბურულის წესი არ არის. ანაწყობები ცხ. 1505.1 ა - ს მიხედვით კლასი, პროექტში გათვალისწინებულია კიდურთეზოლის (" ლინკროფი") ქონი წესის მოწყობა.1

			შ.პ.ს. "ბევრილი ჟგუფი"		2017
დირექტორი	გ. ფანცხავა				
			ავტოსერვისი. საწყობი		
შეასრულა	დ. რეხვიაშვილი				
			საპროექტო ფასადები ჭრილი	სტადია	ფურც.	ფურც-ბი
				პ.		
				A-3		