საძირკვლის გეგმა
(საპროექტო)
მასშტაბი 1:100

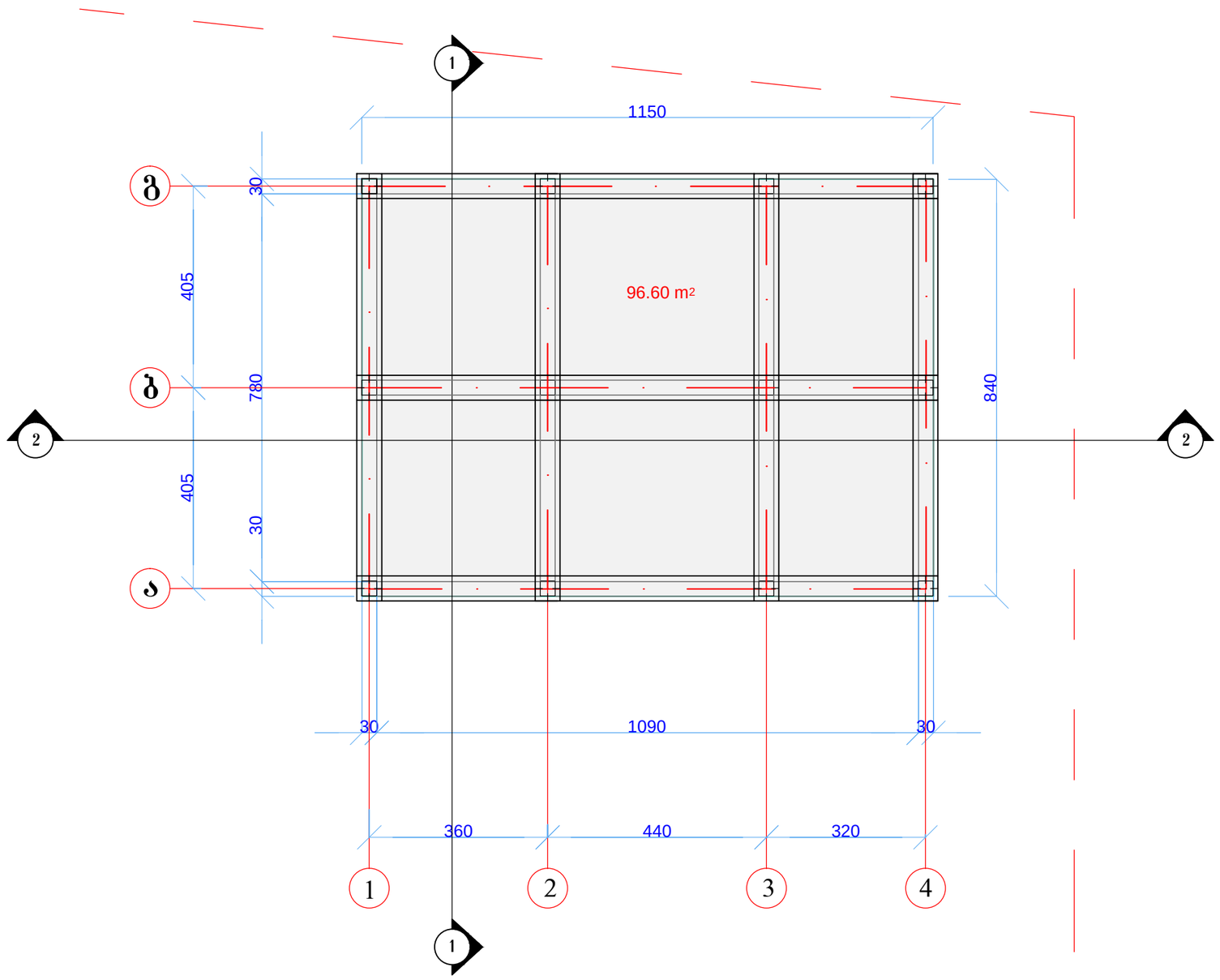

ფორმატი	თარიღი	2012 წ.
A-3	დაკვეთა	

პირობითი აღნიშვნები

1 — ჭრილის ხაზი

ღერძის ხაზი

საკადასტრო საზღვარი

ექსპლიკაცია

დამკვეთი შ.პ.ს. „სენა ავტო სერვისი“

საგამოფენო დარბაზი
„ავტოკლუბი„

თანამდებობა		
დირექტორი	კ.დათუკიშვილი	
პრ. მთ. ინჟ.	დ.წიტაიშვილი	
არქიტექტორი	დ.წიტაიშვილი	
შეასრულა	დ.წიტაიშვილი	

შენობა №2 ოფისის არქ. ნაწილი

კ ო რ ე ქ ტ ი რ ე ბ ი ს პ რ ო ე ქ ტ ი

მასშტ.	1:100	საძირკვლის გეგმა
თარიღი	06.03.12	
სტადია		ფურცელი
მუშა პროექტი		№1

პირველი სართულის გეგმა
(საპროექტო)
მასშტაბი 1:100

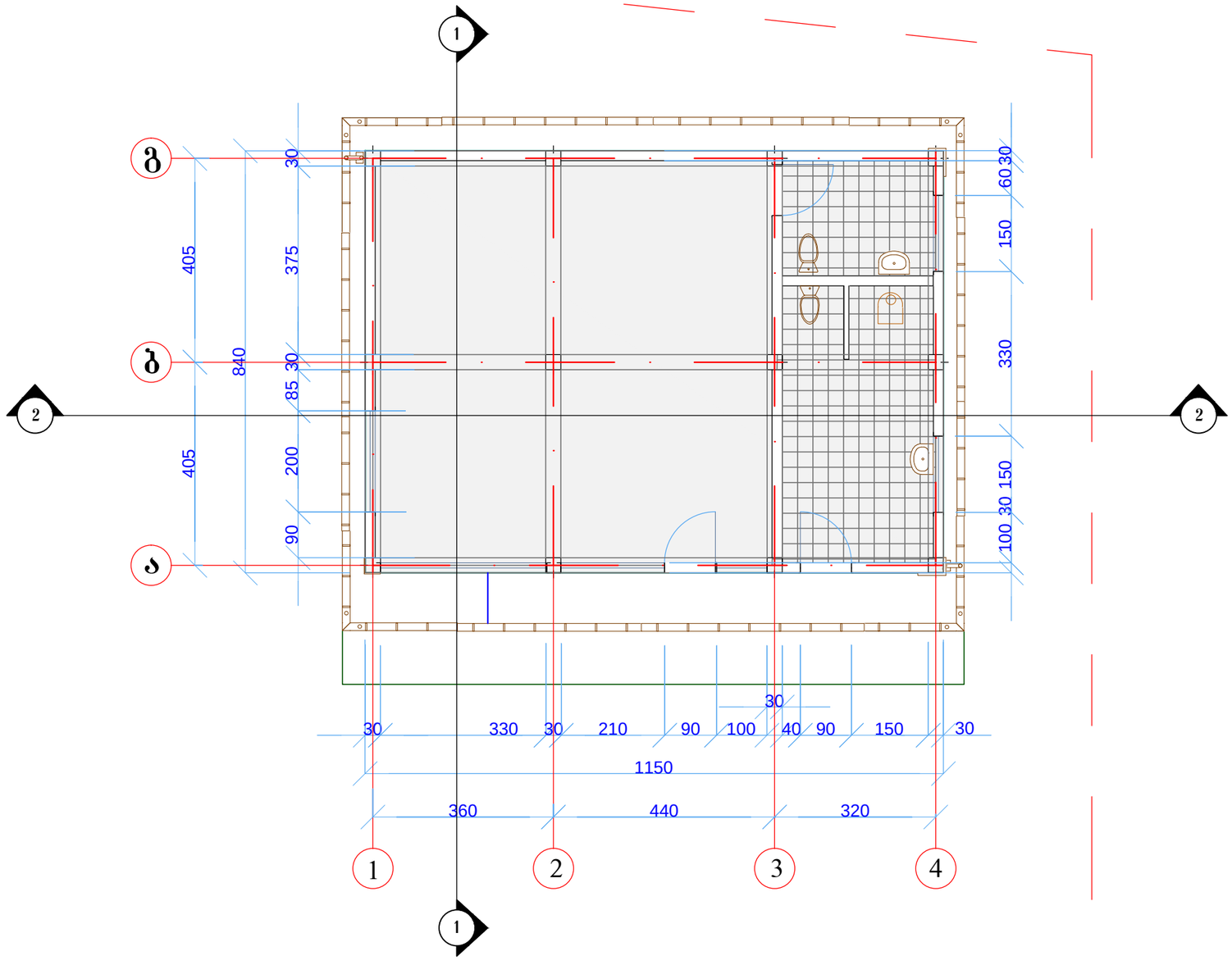

ფორმატი		
A-3		

პირობითი აღნიშვნები

1 — ჭრილის ხაზი

ღერძის ხაზი

საკადასტრო საზღვარი

ექსპლიკაცია

დამკვეთი შ.პ.ს. „სენა ავტო სერვისი“

საგამოფენო დარბაზი
„ავტოკლუბი„

თანამდებობა		
დირექტორი	კ.დათუკიშვილი	
პრ. მთ. ინჟ.	დ.წიტაიშვილი	
არქიტექტორი	დ.წიტაიშვილი	
შეასრულა	დ.წიტაიშვილი	

შენობა №2 ოფისის არქ. ნაწილი

კ ო რ ე ქ ტ ი რ ე ბ ი ს პ რ ო ე ქ ტ ი

მასშტ.	1:100	პირველი სართულის გეგმა
თარიღი	06.03.12	
სტადია		ფურცელი
მუშა პროექტი		№2

სხურავის გეგმა
(საპროექტო)
მასშტაბი 1:100

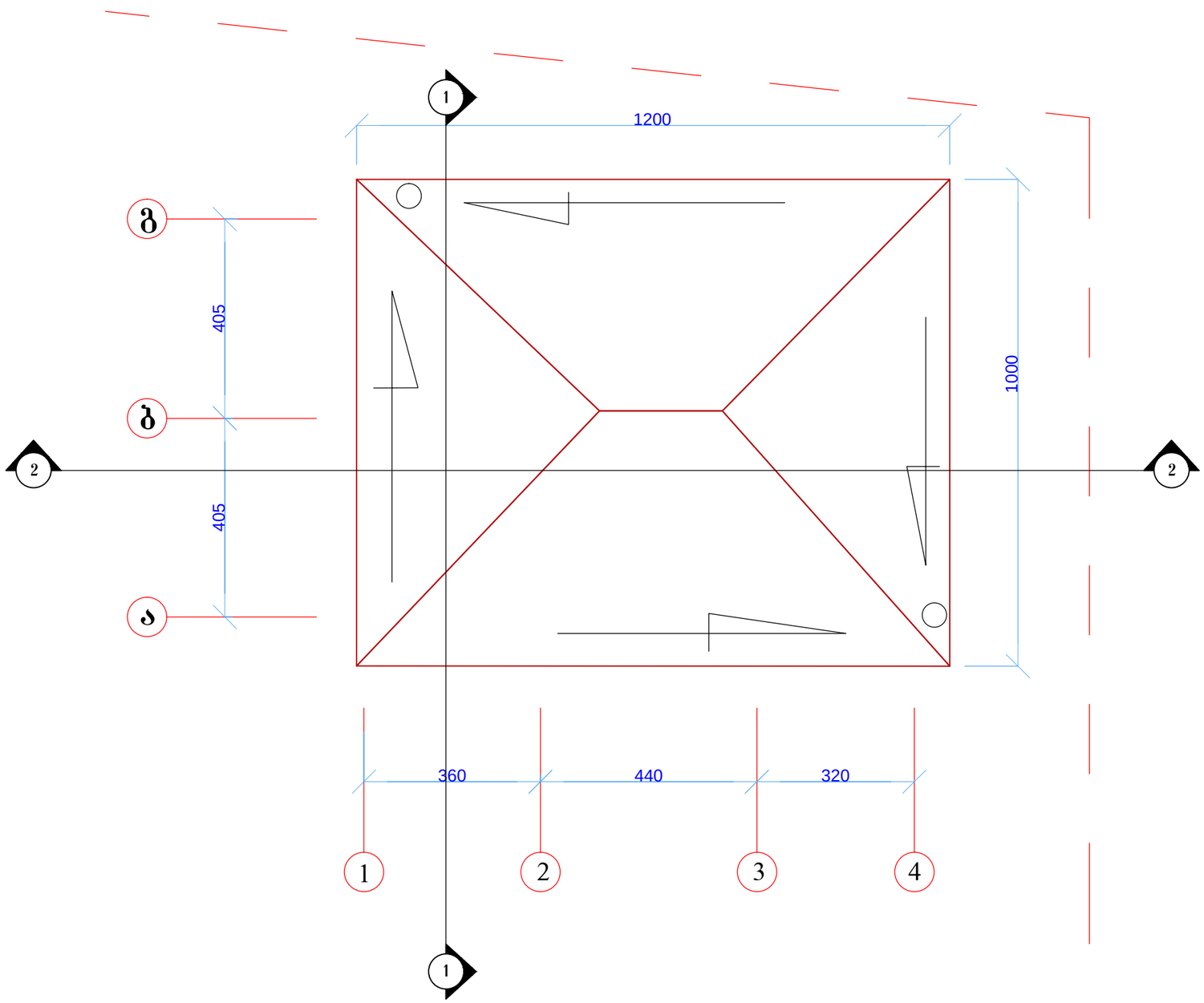

ფორმატი	თარიღი	2012 წ.
A-3	დაკვეთა	

პირობითი აღნიშვნები

1 — ჭრილის ხაზი

ღერძის ხაზი

საკადასტრო საზღვარი

ექსპლიკაცია

დამკვეთი შ.პ.ს. „სენა ავტო სერვისი“

საგამოფენო დარბაზი
„ავტოკლუბი„

თანამდებობა		
დირექტორი	კ.დათუკიშვილი	
პრ. მთ. ინჟ.	დ.წიტაიშვილი	
არქიტექტორი	დ.წიტაიშვილი	
შეასრულა	დ.წიტაიშვილი	

შენობა №2 ოფისის არქ. ნაწილი

კ ო რ ე ქ ტ ი რ ე ბ ი ს პ რ ო ე ქ ტ ი

მასშტ.	1:100	სახურავის გეგმა
თარიღი	06.03.12	

სტადია	ფურცელი
მუშა პროექტი	№3