არსებული ფასადი ა-ბ ღერძზე 1:100მ

საკადასტრო საზღვარი

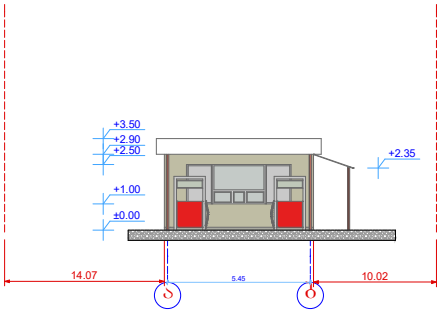

არსებული ფასადი ბ-ა ღერძზე 1:100მ

საკადასტრო საზღვარი

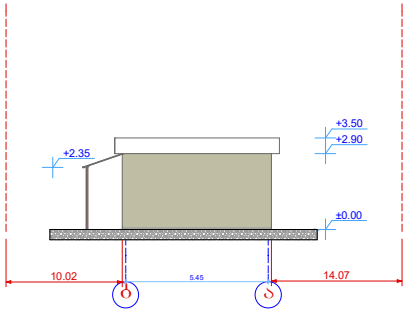

დამკვეთი	შ.პ.ს. "ანა"		UNITED GEORGIA
პროექტის ავტორი	დ.ვერულავა		
მისამართი	ქობილისი, ვარკეთილი-3 I მ/რ 13 და 15 კორპუსების მიმდებარედ		არასაცხოვრებელი ფართი
შესასრულა	დ.ვერულავა		ფასადი

სტადია	ფურცელი	რაოდ.
მ. პ.	ა –3	
მაშტაბი	დაკვეთა	
1 : 100		

არსებული ფასადი 2-1 ღერძზე 1:100მ

საკადასტრო საზღვარი

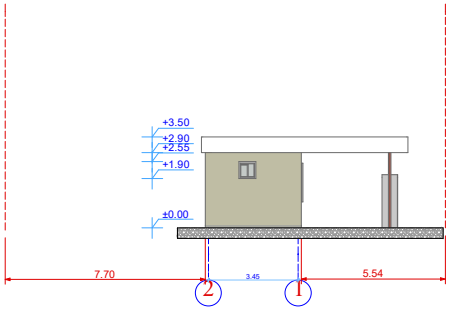

არსებული ფასადი 1-2 ღერძზე 1:100მ

საკადასტრო საზღვარი

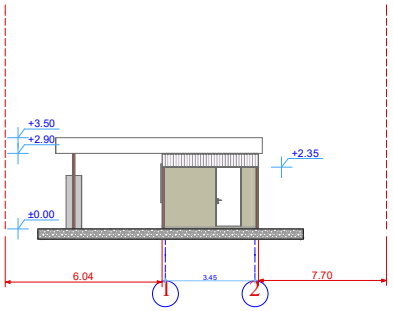

დამკვეთი	შ.პ.ს. "ანა"		UNITED GEORGIA		
პროექტის ავტორი	დ.ვერულავა				
მისამართი	ქ.თბილისი, ვარკეთილი-3 I მ/რ 13 და 15 კორპუსების მიმდებარედ		არასაცხოვრებელი ფართი	სტადია	ფურცელი	რაოდ.
				მ. პ.	ა -3	
				მაშტაბი	დაკვეთა	
შეასრულა	დ.ვერულავა		ფასადი	1 : 100		

საპროექტო ფასადი ა-დ ღერძზე 1:100მ

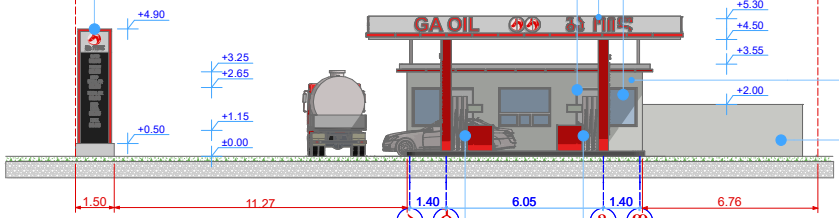

სარეკლამო ფასმაჩვენებელი დაფა

საკადასტრო საზღვარი

ლითონის კარი

მეტალო-პლასტმასის ვიტრაჟი

კომპოზიტური მასალის სარეკლამო აბრა შიდა ლედ განათებით

ცემენტისა და ქვიშის ხსნარის ნაშხეფი

დამცავი ღობე, მოპირკეთდეს ცემენტისა და ქვიშის ხსნარის ნაშხეფით

საწვავსარიგებელი სვეტი

საწვავსარიგებელი სვეტი

საპროექტო ფასადი დ-ა ღერძზე 1:100მ

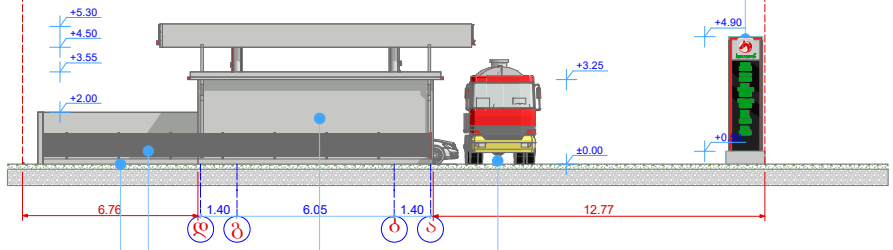

საკადასტრო საზღვარი

სარეკლამო ფასმაჩვენებელი დაფა

სარეზერვუარო პარკი

ლითონის ბადის ღობე

ავტოცისტერნის მოედანი

ცემენტისა და ქვიშის ხსნარის ნაშხეფი

დამკვეთი	შ.პ.ს. "ანა"		UNITED GEORGIA		
პროექტის ავტორი	დ.ვერულავა				
მისამართი	ქ.თბილისი, ვარკეთილი-3 I მ/რ 13 და 15 კორპუსების მიმდებარედ		არასაცხოვრებელი ფართი	სტადია	ფურცელი	რაოდ.
				მ. პ.	ა -3	
				მაშტაბი	დაკვეთა	
შეასრულა	დ.ვერულავა		ფასადი	1 : 100		

საპროექტო ფასადი 1-3 ღერძზე 1:100მ

საკადასტრო საზღვარი

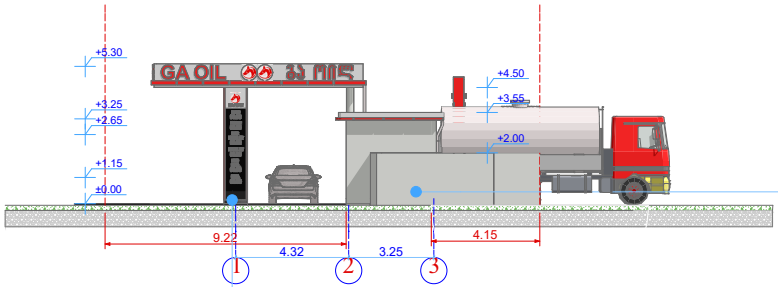

დამცავი ბეტონის ღობე, მოპირკეთდეს ცემენტისა და ქვიშის ხსნარის ნაშხეფით

სარეკლამო ფასმაჩვენებელი დაფა

საპროექტო ფასადი 3-1 ღერძზე 1:100მ

საკადასტრო საზღვარი

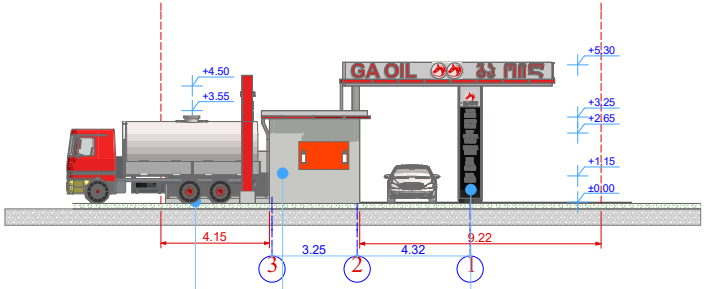

ავტოცისტერნის მოედანი

ცემენტისა და ქვიშის ხსნარის ნაშხეფი

სარეკლამო ფასმაჩვენებელი დაფა

დამკვეთი	შ.პ.ს. "ანა"		UNITED GEORGIA	
პროექტის ავტორი	დ.ვერულავა			
მისამართი	ქობილისი, ვარკეთილი-3 I მ/რ 13 და 15 კორპუსების მიმდებარედ		არასაცხოვრებელი ფართი	სტადია / ფურცელი / რაოდ.
				მ. პ. / ა -3 /
შესასრულა	დ.ვერულავა		ფასადი	მაშტაბი / დაკვეთა /
				1 : 100 /