მარიგებელი სვეტების ფასადი მ. 1:100

± 0.00 = 520.7

ფასადი 1-3

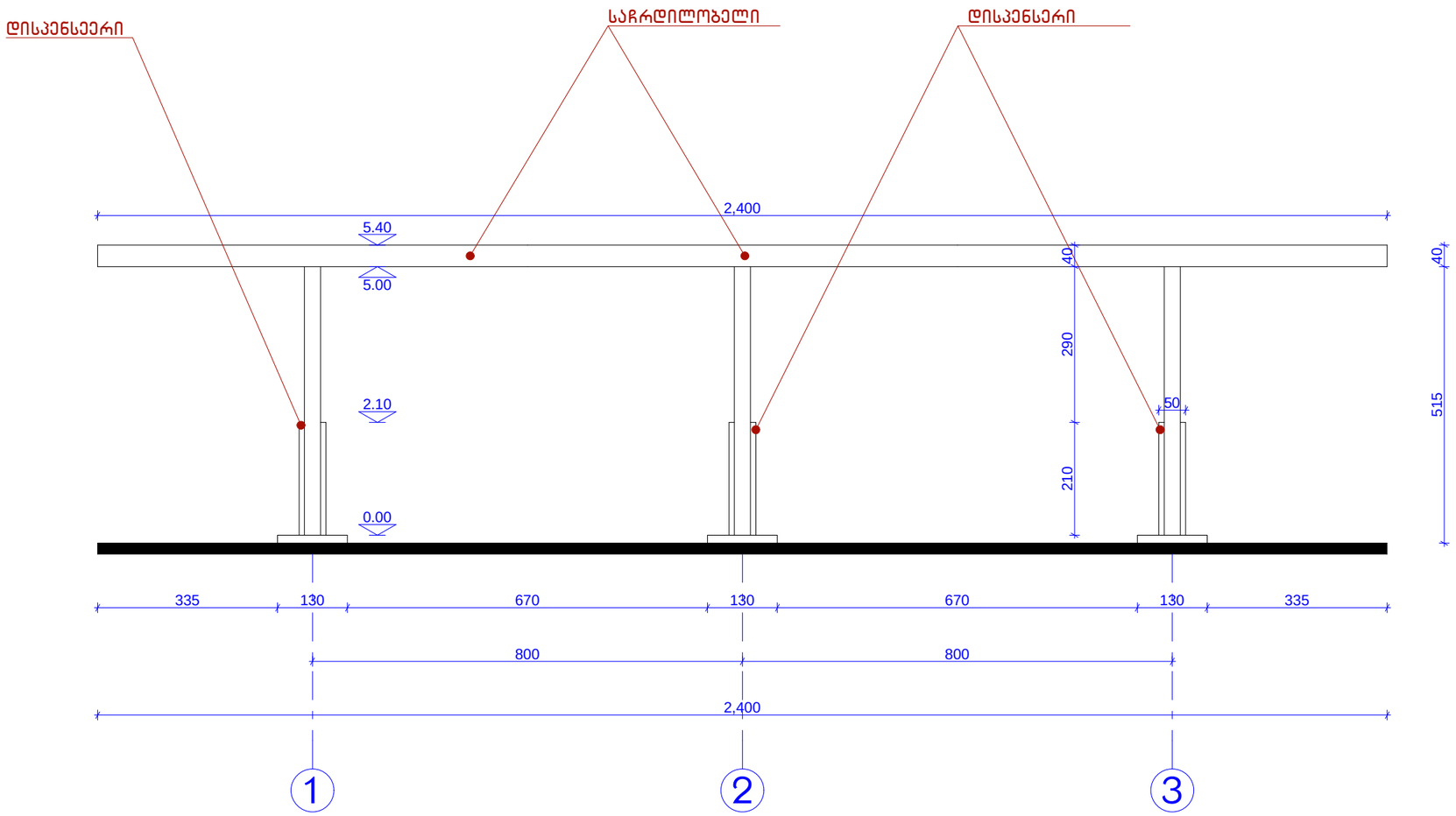

ფასადი ბ-ა

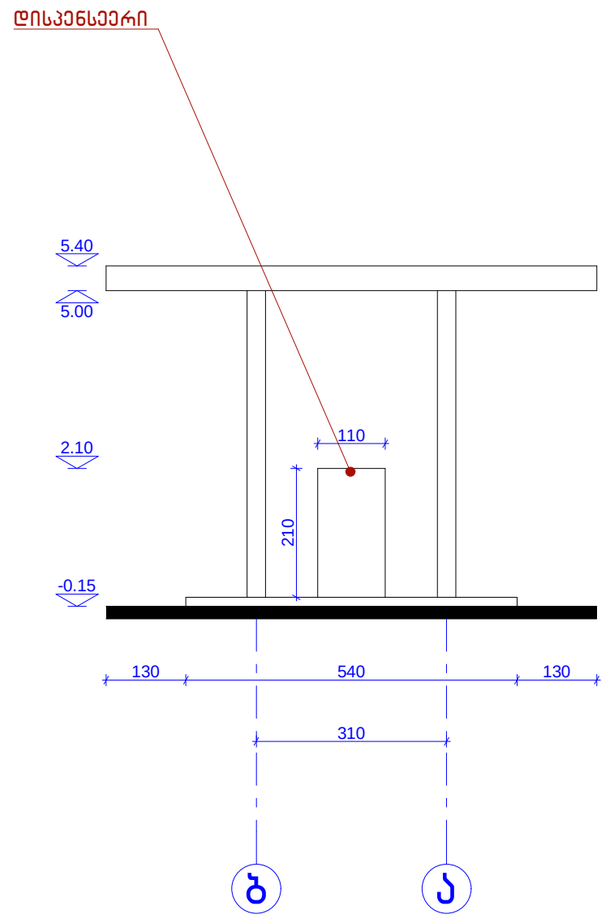

დირექტორი	გოზალიშვილი		ავტობაზბასამართი სადგური და ავტოსამრეცხაო ქ. თბილისი, თემქის დასახლება, III მ/რ, V კვარტალი N25ა	ფურც.	11/17
არქიტექტორი	მასხულია			ნეობაზი	
			ფასადი მ. 1:100	შპს "ნეობაზი"	

მარიგებელი სვეტების ფასადი მ. 1:100

± 0.00 = 520.7

ფასადი 3-1

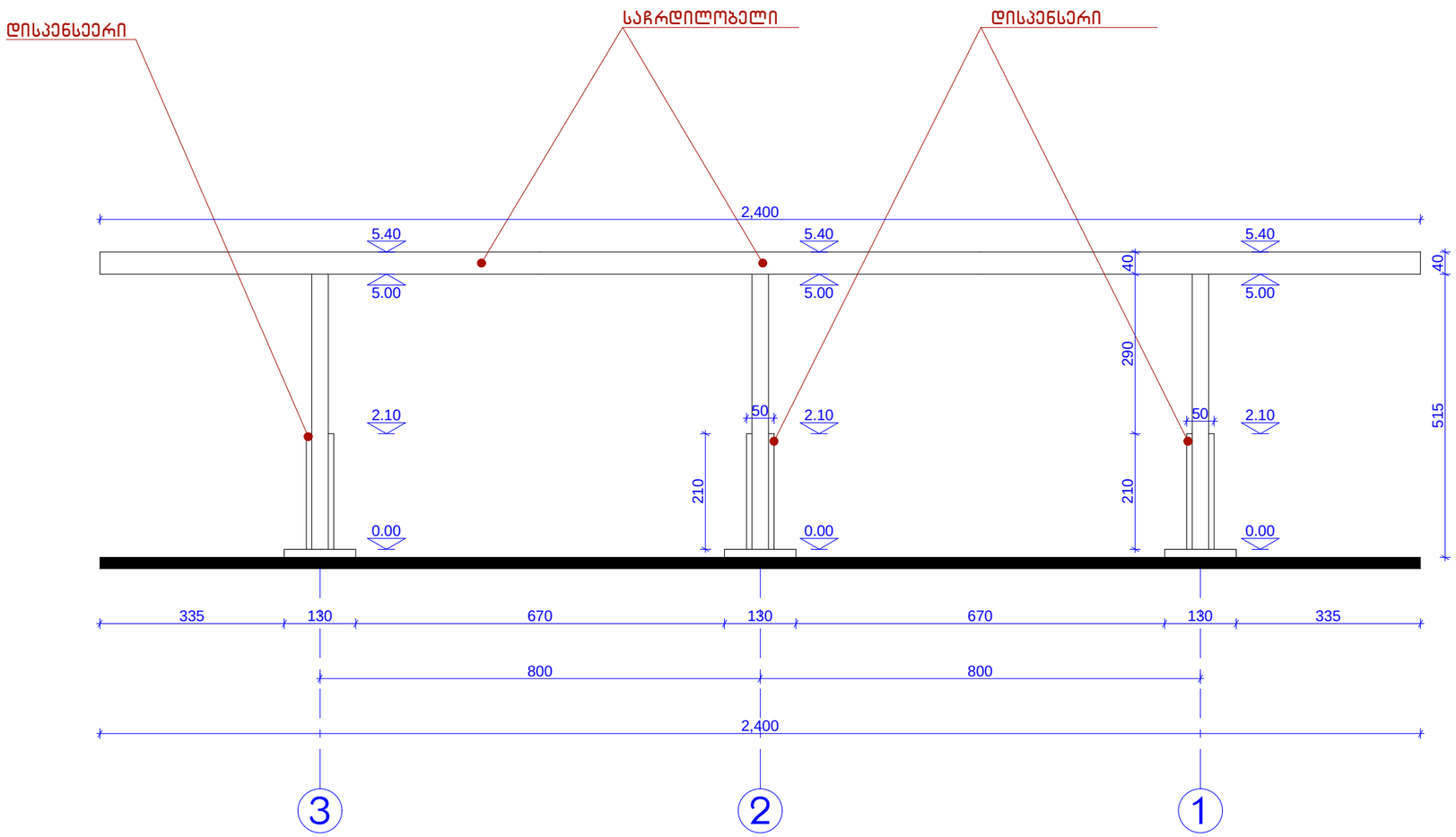

ფასადი ა-ბ

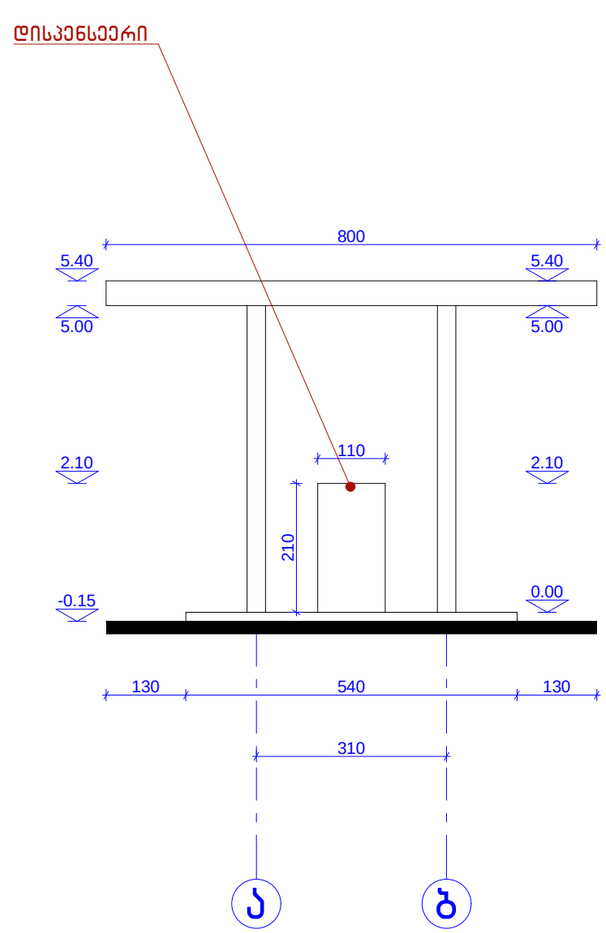

დირექტორი	გოზალიშვილი		ავტობაზგასამართი სადგური და ავტოსამრეცხაო ქ. თბილისი, თემქის დასახლება, III მ/რ, V კვარტალი N25ა	ფურც.	11/17
არქიტექტორი	მასხულია			ნეობაზი	
			ფასადი მ. 1:100	შპს "ნეობაზი"	

ადმინისტრაციული შენობის ფასადი მ. 1:100

± 0.00 = 520.7

ფასადი 1-4

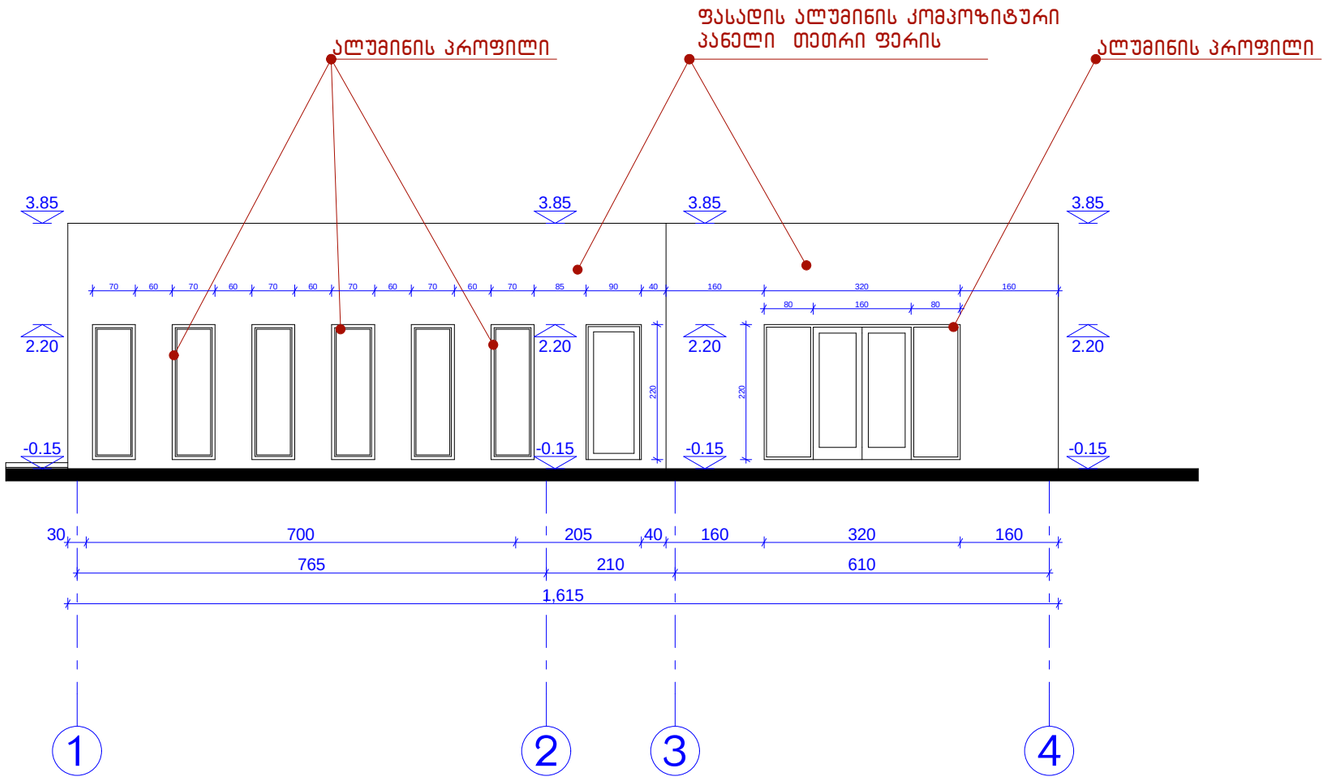

ფასადი ე-ა

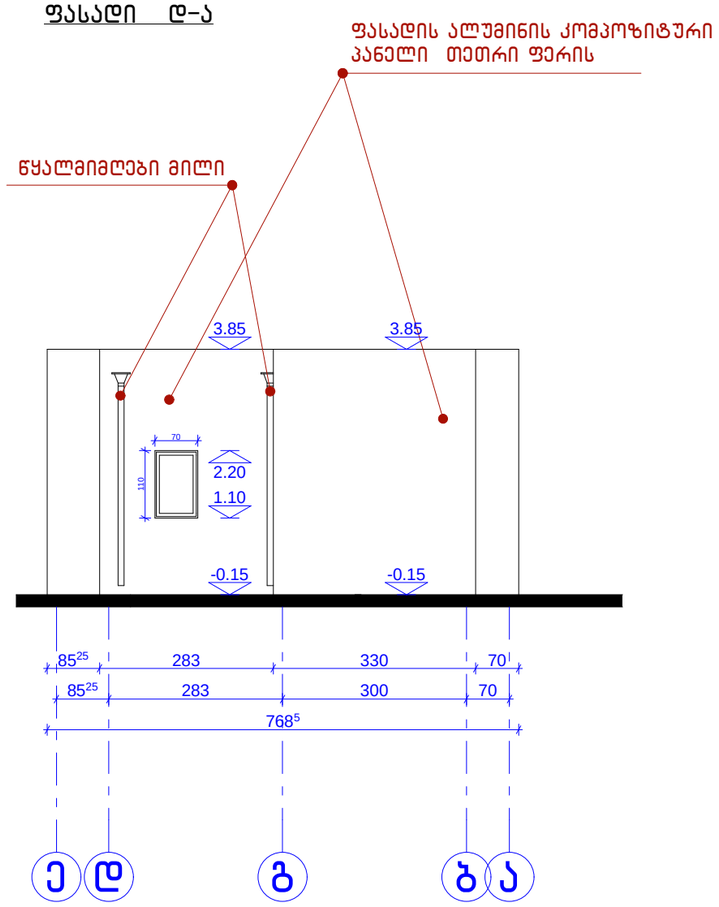

საკადასტრო წითელი ხაზი
ე-ა ფასადთან მიმართებაში

დირექტორი	გოზალიშვილი		ავტობაზგასამართი სადგური და ავტოსამრეცხაო ქ. თბილისი, თემქის დასახლება, III მ/რ, V კვარტალი N25ა	ფურც.	11/17
არქიტექტორი	მასხულია				
			ფასადი მ. 1:100		

ადმინისტრაციული შენობის ფასადი მ. 1:100

± 0.00 = 520.7

ფასადი 4-1

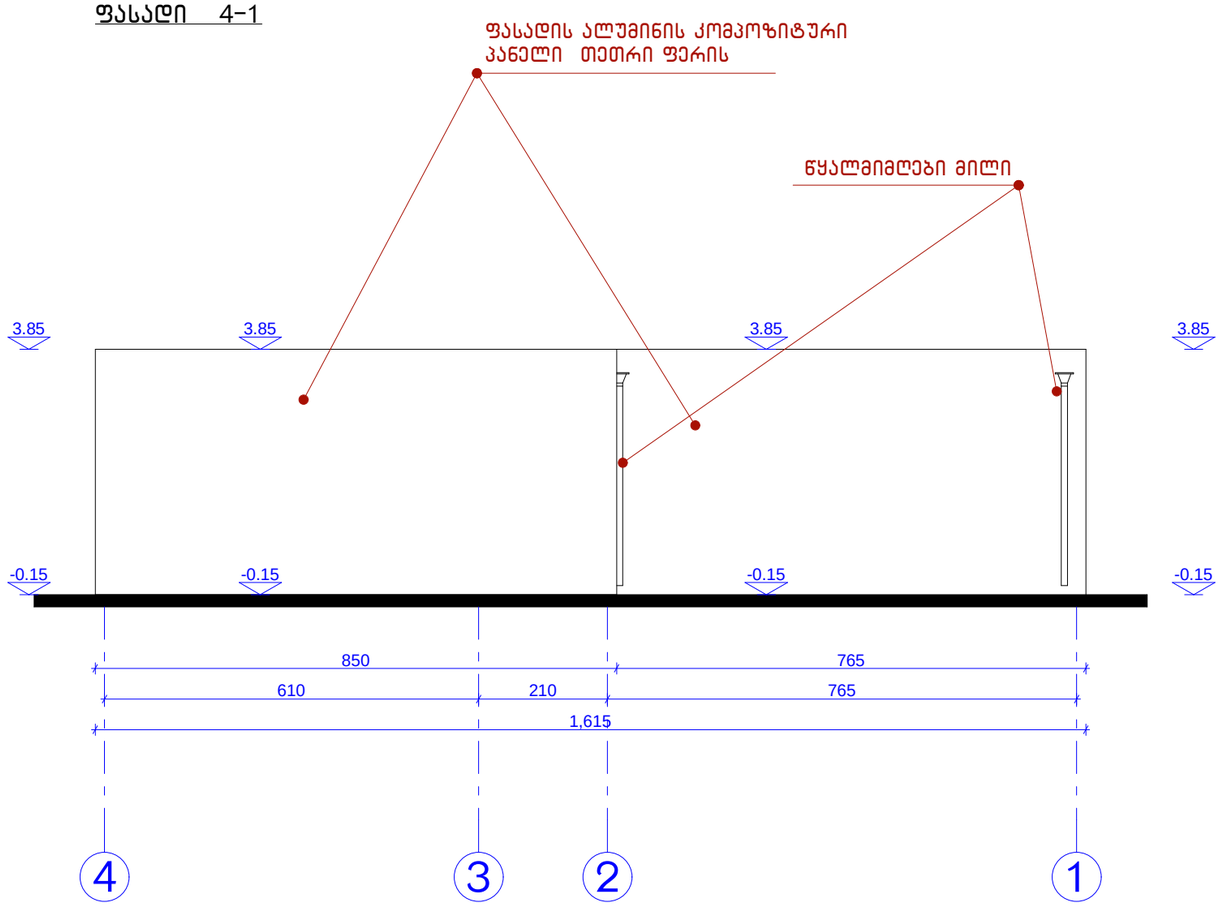

ფასადი ა-ე

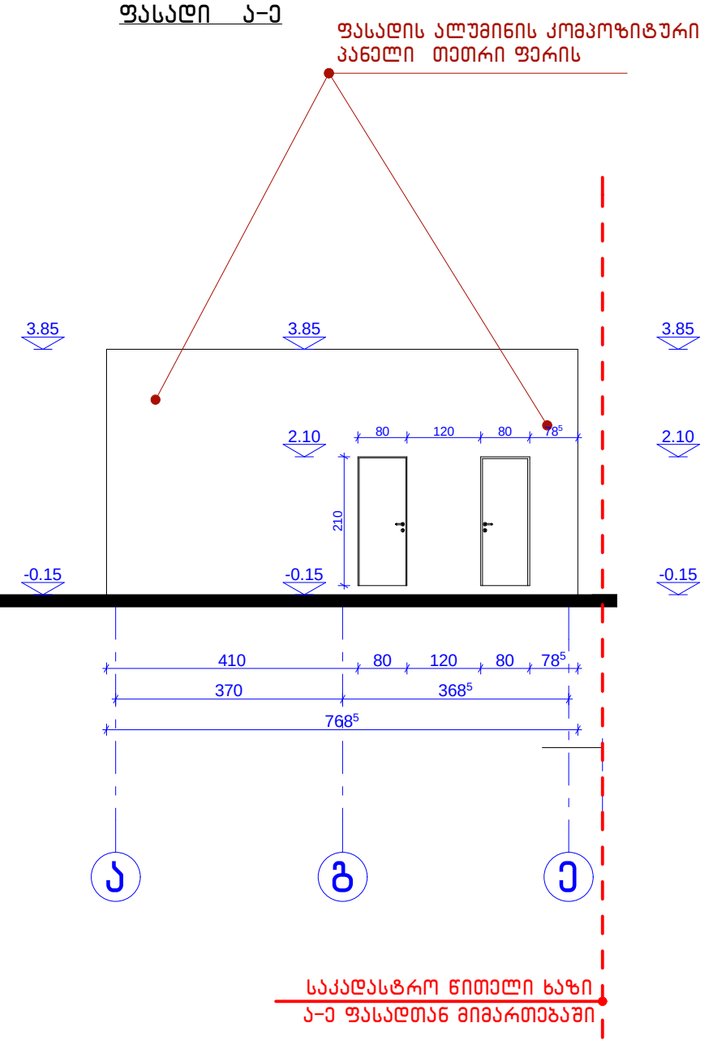

დირექტორი	გოზალიშვილი		ავტობაზგასამართი სადგური და ავტოსამრეცხაო ქ. თბილისი, თემქის დასახლება, III მ/რ, V კვარტალი N25ა	ფურც.	11/17
არქიტექტორი	მასხულია				
			ფასადი მ. 1:100	შპს "ნეობაზი"	

საკომპრესორო სადგურის ფასადი მ. 1:100

± 0.00 = 520.7

ფასადი 1-3

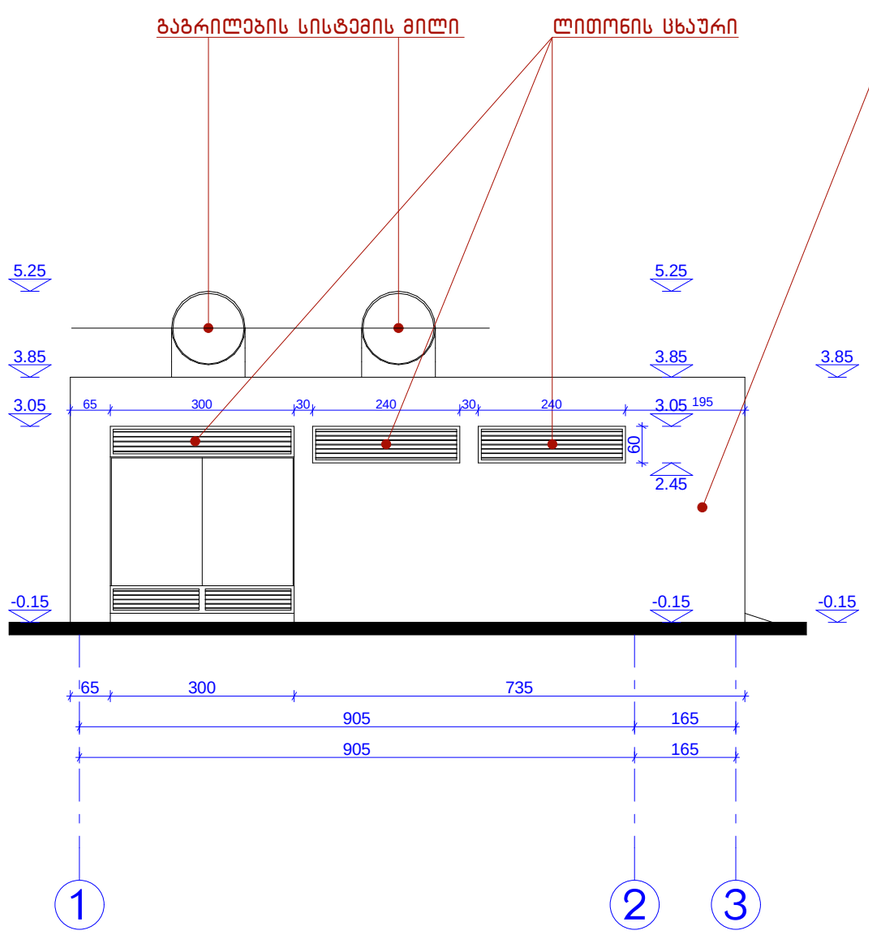

ფასადი ბ-ა

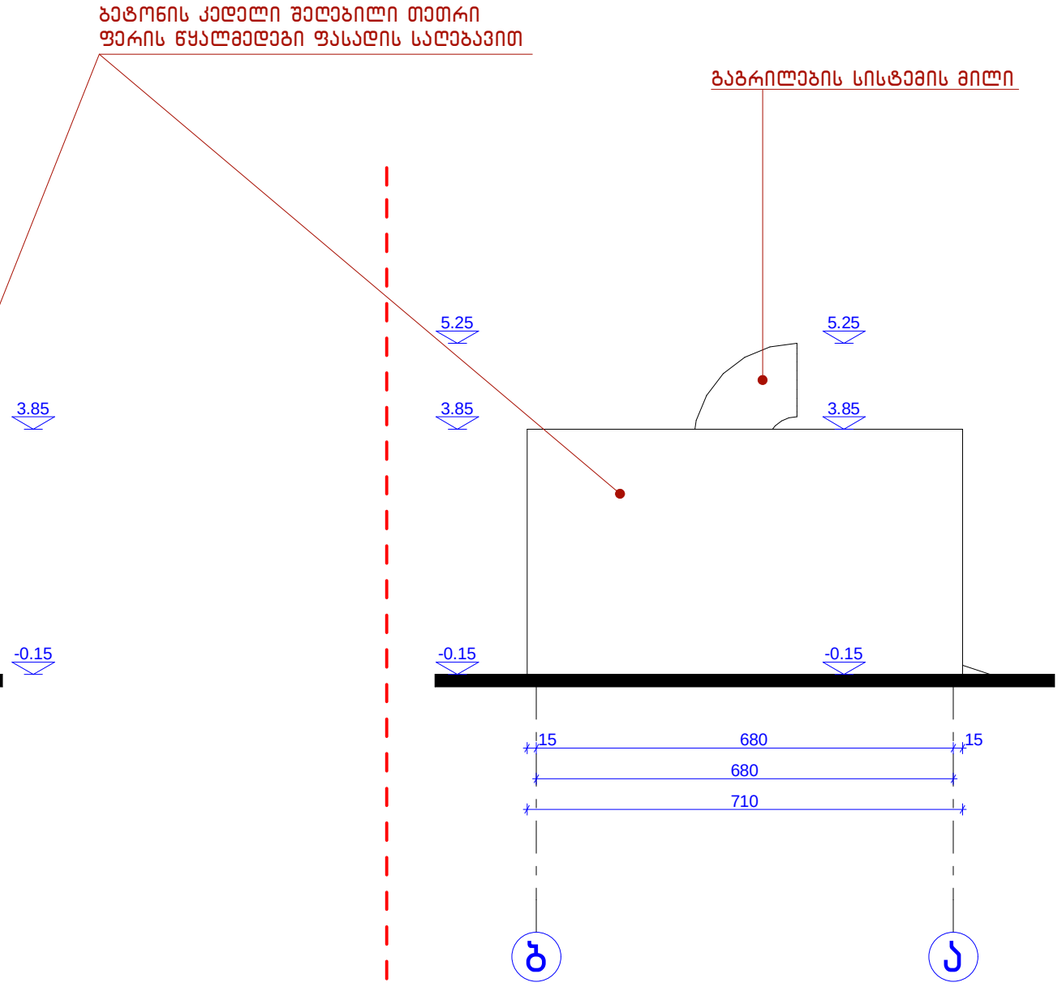

საკადასტრო წითელი ხაზი

დირექტორი	გოზალიშვილი		ავტობაზასამართი სადგური და ავტოსამრეცხაო ქ. თბილისი, თემქის დასახლება, III მ/რ, V კვარტალი N25ა	ფურც.	11/17
არქიტექტორი	მასხულია				
			ფასადი მ. 1:100	შპს "ნეობაზი"	

საკომპრესორო სადგურის ფასადი მ. 1:100

± 0.00 = 520.7

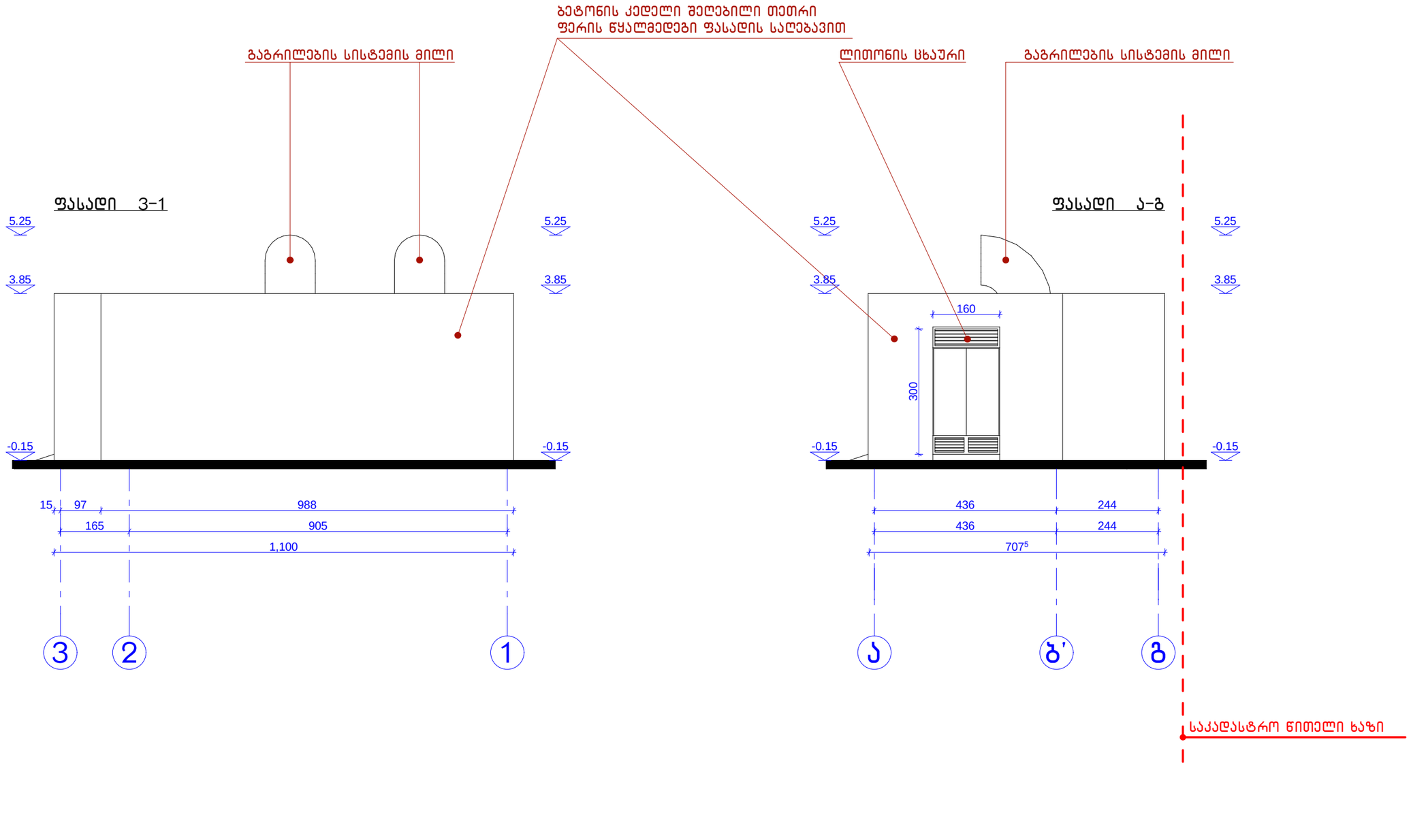

დირექტორი	გოზალიშვილი		ავტობაზგასამართი სადგური და ავტოსამრეცხაო ქ. თბილისი, თემქის დასახლება, III მ/რ, V კვარტალი N25ა	ფურც. 11/17
არქიტექტორი	მასხულია			ნეობაზი
			ფასადი მ. 1:100	შპს "ნეობაზი"