შ.პ.ს. „სუჯა+“

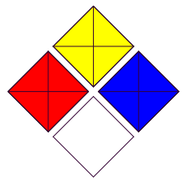

ქ. თბილისის გორგასალის ქ. №9-ში, მდებარე შპს "თბილისის ბალნეოლოგიური კურორტის"-ს კუთვნილ შენობის ფასადზე ბანკომატის მოწყობა

თბილისი 2017 წ.

განმარტებითი ბარათი

საპროექტო ტერიტორია მდებარეობს ქ. თბილისში, ბორგასალის №9-ში
კორექტირება მიზნად ისახავს შენობის შიდა ეზოდან შენობის სივცეში შემავალ ლითონის კარებზე ბანკომატის მოწყობას, რომელიც არ შეზღუდავს ამ კარით სარგებლობას და ჩამონტაჟდება მხოლოდ და მხოლოდ ერთ ფრთაში.
აღნიშნული სამუშაოების შედეგად არ იცვლება ფასადის იერსახე, არ ხდება მნიშვნელოვანი ცვლილება, ასევე არ ხდება კონსტრუქციების შეცვლა და კორექტირება.
არსებული კარის ღიობი არ იცვლება და ობიექტის განვითარებისთვის არის ყველაზე ალტერნატიული განთავსების ადგილი.

მასალათა ჩამონათვალი:

1. განმარტებითი ბარათი

   მასალათა ჩამონათვალი

2. სიტუაციური გეგმა
3. საპროექტო ადგილის ჩვენება საკადასტრო ნახაზზე
4. გეგმა 0.00 ნიშნულზე
5. ჭრილი 1 - 1
6. ფასადი არსებული
7. ფასადი საპროექტო
8. არსებული სიტუაციის ფოტო
9. არსებული სიტუაციის ფოტო
10. ფოტომონტაჟი
11. ფოტომონტაჟი

ფორ. A-3	დაკვეთა	

ექსპლიკაცია

პირობითი ნიშნები

შენიშვნები:

დამკვეთი	ს.ს. თიბისი ბანკი	
ობიექტის მისამართი	ბორგასალის ქ. №9	
პროექტის სახელწოდება	ქ. თბილისის ბორგასალის ქ. №9-ში, მდებარე შენობის ფასადზე ბანკომატის მოწყობა	
თანამდებობა	გვარი	ხელმოწერა
დირექტორი	ი. სუჯაშვილი	
არქიტექტორი	გ. სუჯაშვილი	

შ.პ.ს. „სუჯა+“

არქიტექტურული ნაწილი

მასშტაბი	-	განმარტებითი ბარათი მასალათა ჩამონათვალი
თარიღი	2017 წ.	

სტადია	ფურცელი	ფურცლები
ა	1	11

სიტუაციური გეგმა

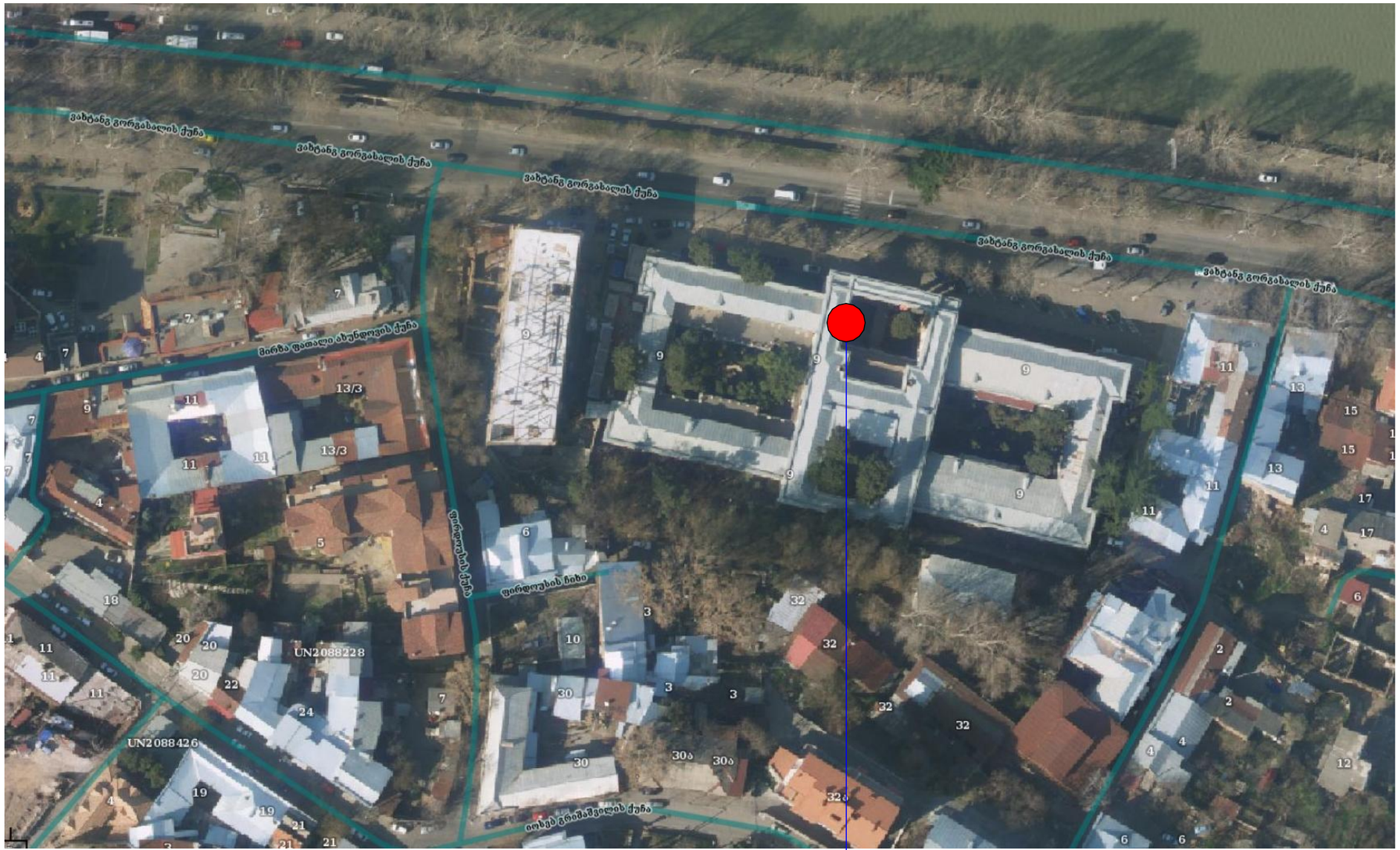

ბანკომატის განთავსების ადგილი

ფორ. A-3	დაკვეთა		

ექსპლიკაცია

პირობითი ნიშნები

±0.00 — არქიტექტურული ნიშნული

1 — პრილის ხაზი

კედელი

თაბაშირ მუყაოს კედელი

შენიშვნები:

დამკვეთი	ს.ს. თიბისი ბანკი	
ობიექტის მისამართი	ბორგასალის ქ. №9	
პროექტის სახელწოდება	ქ. თბილისის ბორგასალის ქ. №9-ში, მდებარე შენობის ფასადზე ბანკომატის მოწყობა	
თანამდებობა	გვარი	ხელმოწერა
დირექტორი	ი. სუჯაშვილი	
არქიტექტორი	ბ. სუჯაშვილი	

შ.პ.ს. „სუჯა+“

არქიტექტურული ნაწილი

მასშტაბი	1 : 50
თარიღი	2017 წ.

სიტუაციური გეგმა

სტადია	ფურცელი	ფურცლები
ა	2	11

საქართველოს იუსტიციის სამინისტრო
საჯარო რეესტრის ეროვნული სააგენტო

საკადასტრო გეგმა

მიწის ნაკვეთის საკადასტრო კოდი: *01.18.04.002.004*
განცხადების რეგისტრაციის ნომერი: 882015222119
მიწის ნაკვეთის ფართობი: *10469* კვ.მ.
დანიშნულება: *არასასოფლო-სამეურნეო*
მომზადების თარიღი 29.04.15

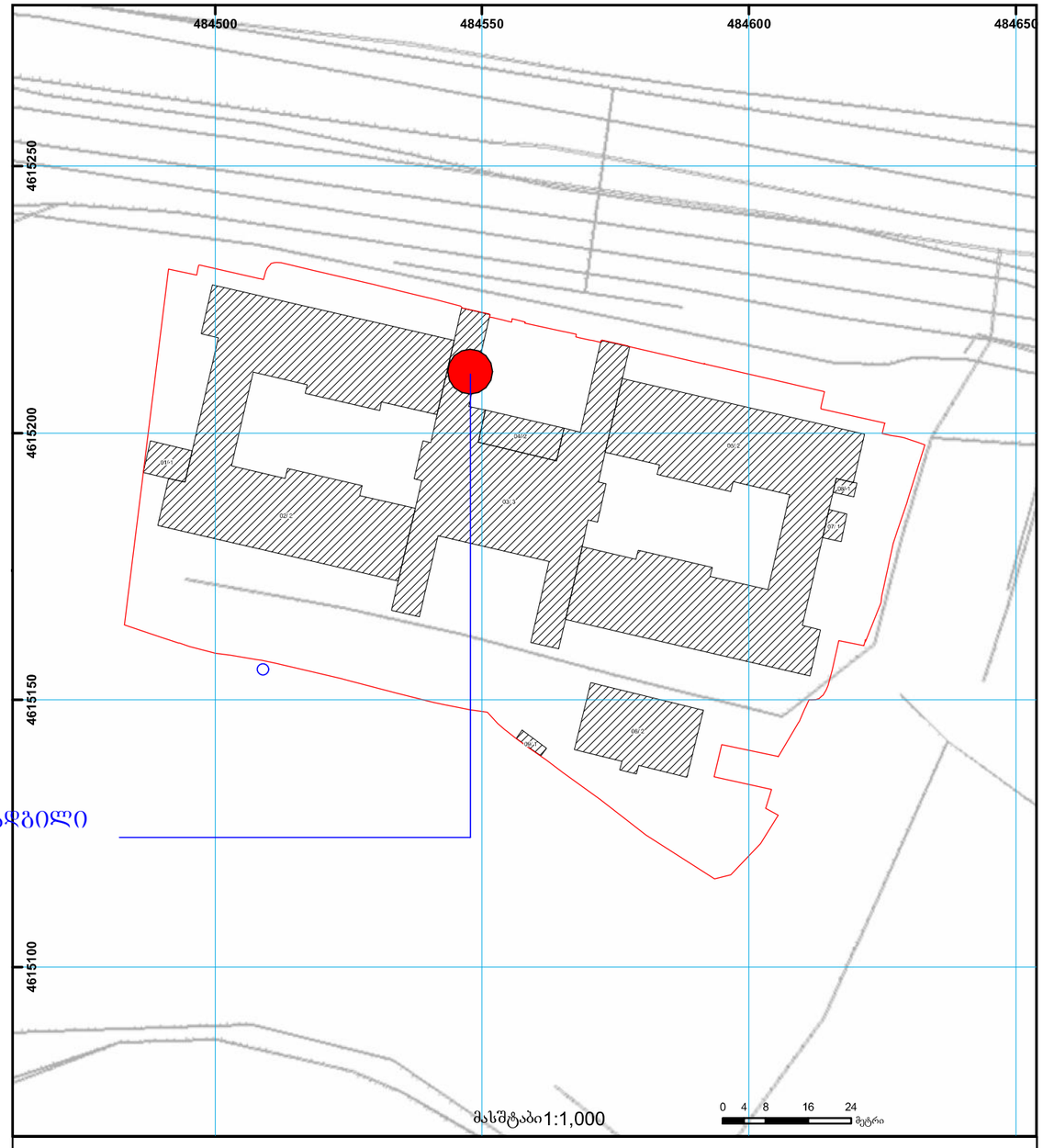

ბანკომატის განთავსების ადგილი

შენობა-ნაგებობა, პირობითი ნომერი/სართულიანობა
ვალდებულება
ხაზობრივი ნაგებობა
მიწის ნაკვეთის საკადასტრო საზღვარი
მშენებარე ნაგებობა
მიწისქვეშა ნაგებობა
UTM (საერთაშორისო) სისტემის კოორდ.

საჯარო რეესტრის ეროვნული საგენტო თბილისი 0102 წმ. ნიკოლოზის/ნ. ჩხეიძის ქ. 2 ტელ.: (995 32) 91 04 27; ფაქსი: (995 32) 91 03 41
საჯარო რეესტრის ეროვნული საგენტო თბილისი დ. აღმაშენებლის გამზ. 89/24 ტელ: (995 32) 94 13 65
www.napr.gov.ge

ფორ. A-3	დაკვეთა	

ექსპლიკაცია

პირობითი ნიშნები

±0.00 არქიტექტურული ნიშნული
1 – პრილის ხაზი
კედელი
თაბაშირ მუყაოს კედელი

შენიშვნები:

დამკვეთი	ს.ს. თიბისი ბანკი
ობიექტის მისამართი	გორგასალის ქ. №9
პროექტის სახელწოდება	ქ. თბილისის გორგასალის ქ. №9-ში, მდებარე შენობის ფასადზე ბანკომატის მოწყობა

თანამდებობა	გვარი	ხელმოწერა
დირექტორი	ი. სუჯაშვილი	
არქიტექტორი	ბ. სუჯაშვილი	

შ.პ.ს. „სუჯა+“

არქიტექტურული ნაწილი

მასშტაბი	1 : 50	საპროექტო ბანკომატის ჩვენება საკადასტრო ნახაზზე
თარიღი	2017 წ.	

სტადია	ფურცელი	ფურცლები
ა	3	11

ფორ. A-3	დაკვეთა

ექსპლიკაცია

პირობითი ნიშნები

±0.00 არქიტექტურული ნიშნული

1 – პრილის ხაზი

კედელი

თაბაშირ მუყაოს კედელი

შენიშვნები:

არსებული გეგმა
მ. 1 : 50

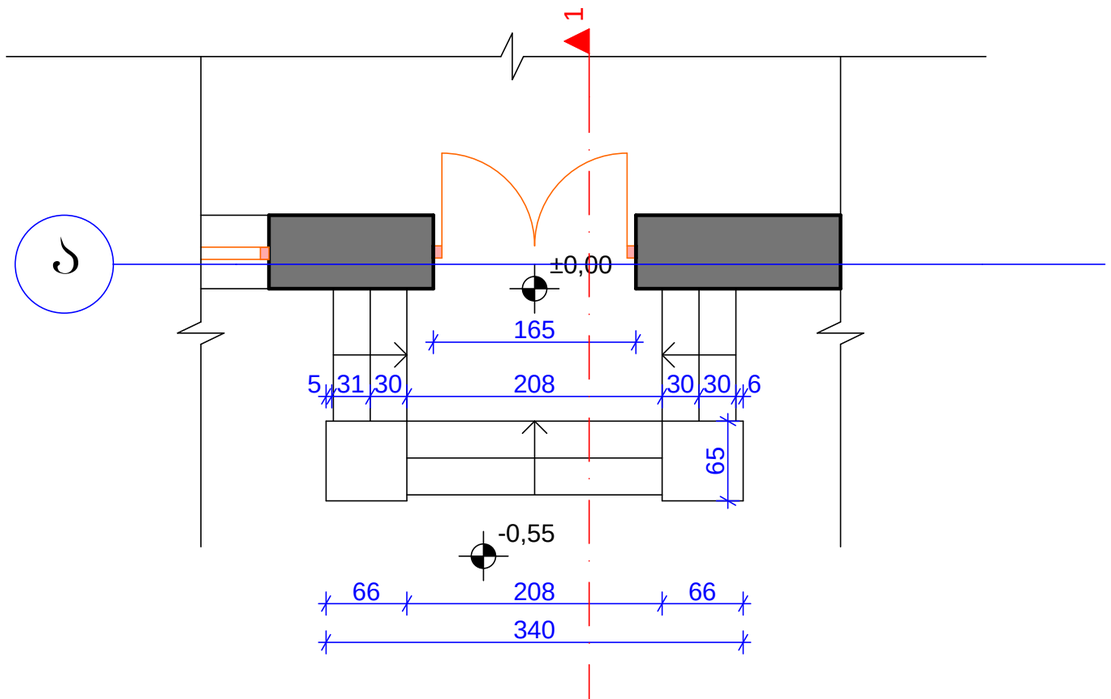

საპროექტო გეგმა
მ. 1 : 50

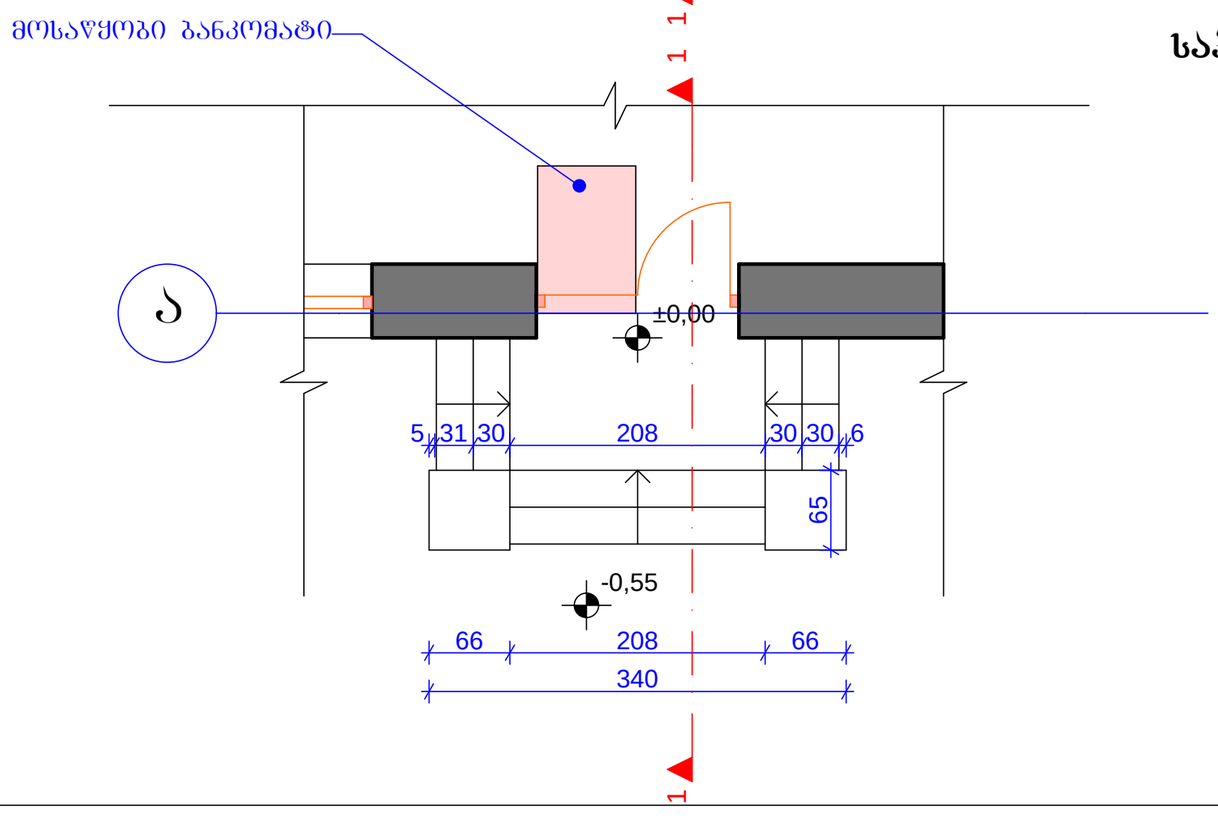

დამკვეთი	ს.ს. თიბისი ბანკი	
ობიექტის მისამართი	გორგასალის ქ. №9	
პროექტის სახელწოდება	ქ. თბილისის გორგასალის ქ. №9-ში, მდებარე შენობის წასალზე ბანკომატის მოწყობა	
თანამდებობა	გვარი	ხელმოწერა
დირექტორი	ი. სუჯაშვილი	
არქიტექტორი	ბ. სუჯაშვილი	

შპს „სუჯა+“

არქიტექტურული ნაწილი

მასშტაბი	1 : 50
თარიღი	2017 წ.

გეგმა 0.00 ნიშნულზე

სტადია	ფურცელი	ფურცლები
ა	4	11

ფასადი /არსებული/
მ. 1 : 50

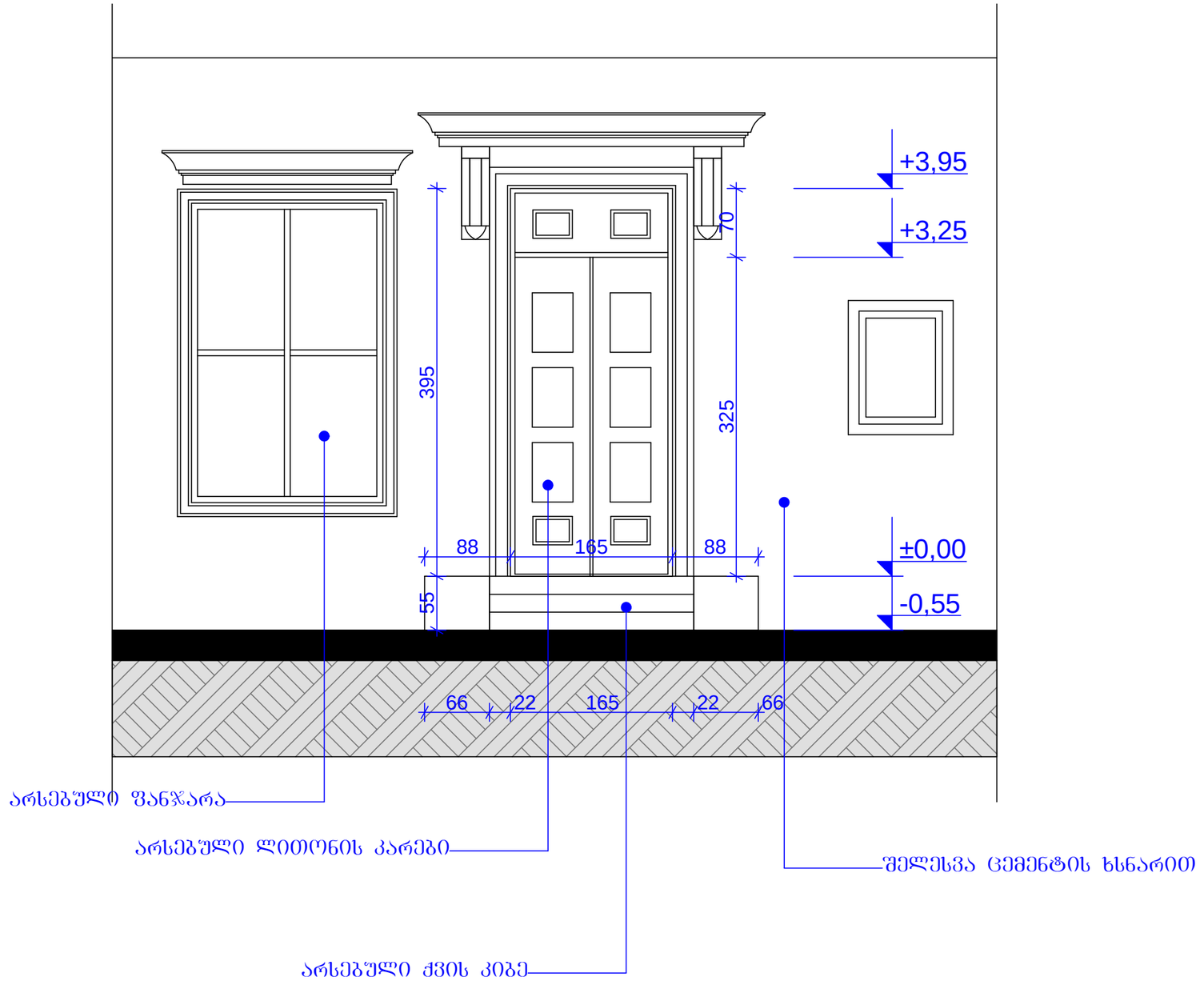

ფორ. A-3	დაკვეთა	

ექსპლიკაცია

პირობითი ნიშნები

შენიშვნები:

დამკვეთი	ს.ს. თიბისი ბანკი	
ობიექტის მისამართი	ბორგასალის ქ. №9	
პროექტის სახელწოდება	ქ. თბილისის ბორგასალის ქ. №9-ში, მდებარე შენობის ფასადზე ბანკომატის მოწყობა	
თანამდებობა	გვარი	ხელმოწერა
დირექტორი	ი. სუჯაშვილი	
არქიტექტორი	ბ. სუჯაშვილი	

შ.პ.ს. „სუჯა+“

არქიტექტურული ნაწილი

მასშტაბი	1 : 50
თარიღი	2017 წ.

ფასადი /არსებული/

სტადია	ფურცელი	ფურცლები
ა	6	11

ფასადი /არსებული/
მ. 1 : 50

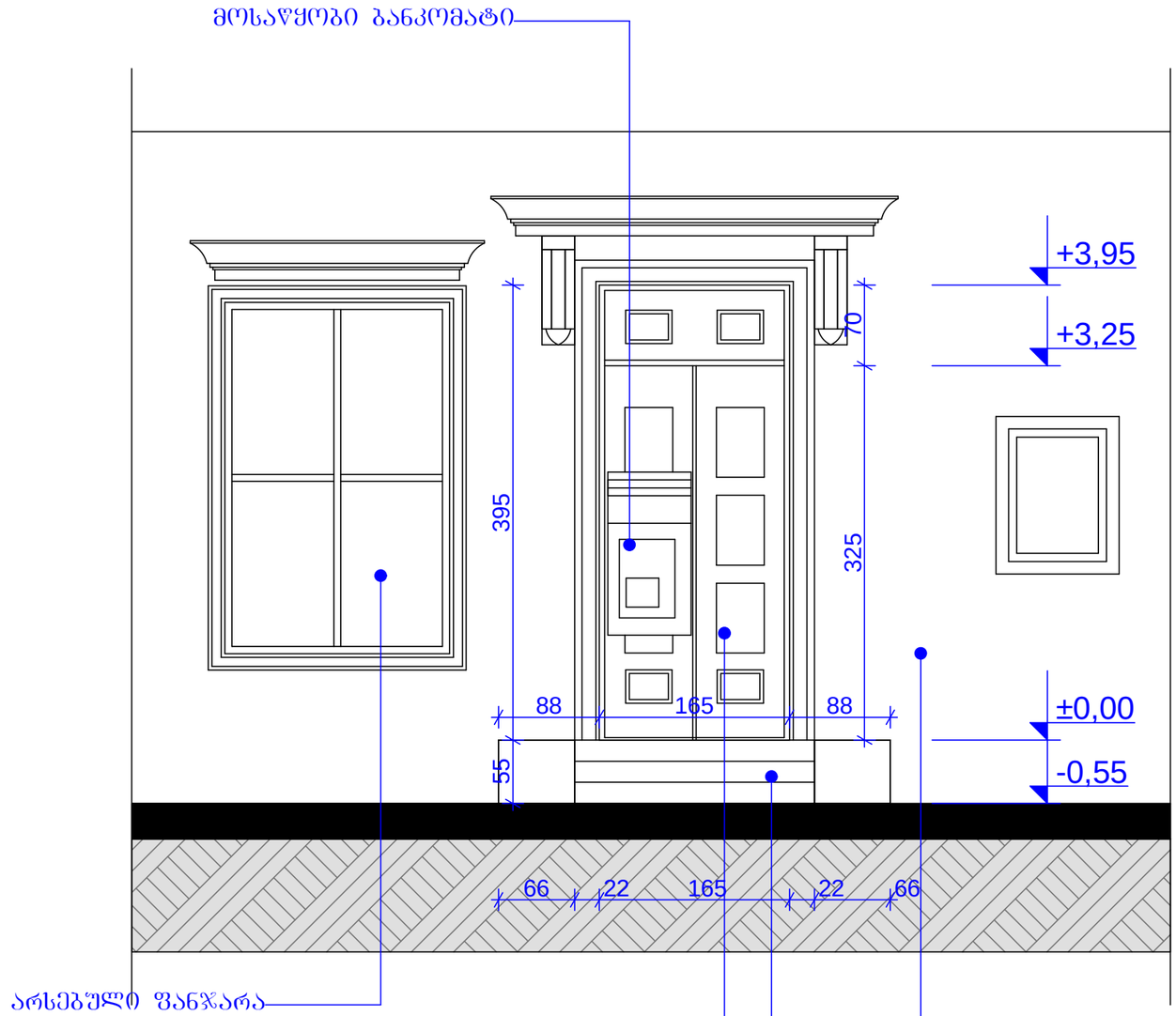

ფორ. A-3	დაკვეთა	

ექსპლიკაცია

პირობითი ნიშნები

შენიშვნები:

დამკვეთი	ს.ს. თიბისი ბანკი	
ობიექტის მისამართი	ბორგასალის ქ. №9	
პროექტის სახელწოდება	ქ. თბილისის ბორგასალის ქ. №9-ში, მდებარე შენობის ფასადზე ბანკომატის მოწყობა	
თანამდებობა	გვარი	ხელმოწერა
დირექტორი	ი. სუჯაშვილი	
არქიტექტორი	ბ. სუჯაშვილი	

შ.პ.ს. „სუჯა+“

არქიტექტურული ნაწილი

მასშტაბი	1 : 50
თარიღი	2017 წ.

ფასადი /არსებული/

სტადია	ფურცელი	ფურცლები
ა	7	11

არსებული ჭრილი 1 - 1
მ. 1 : 50

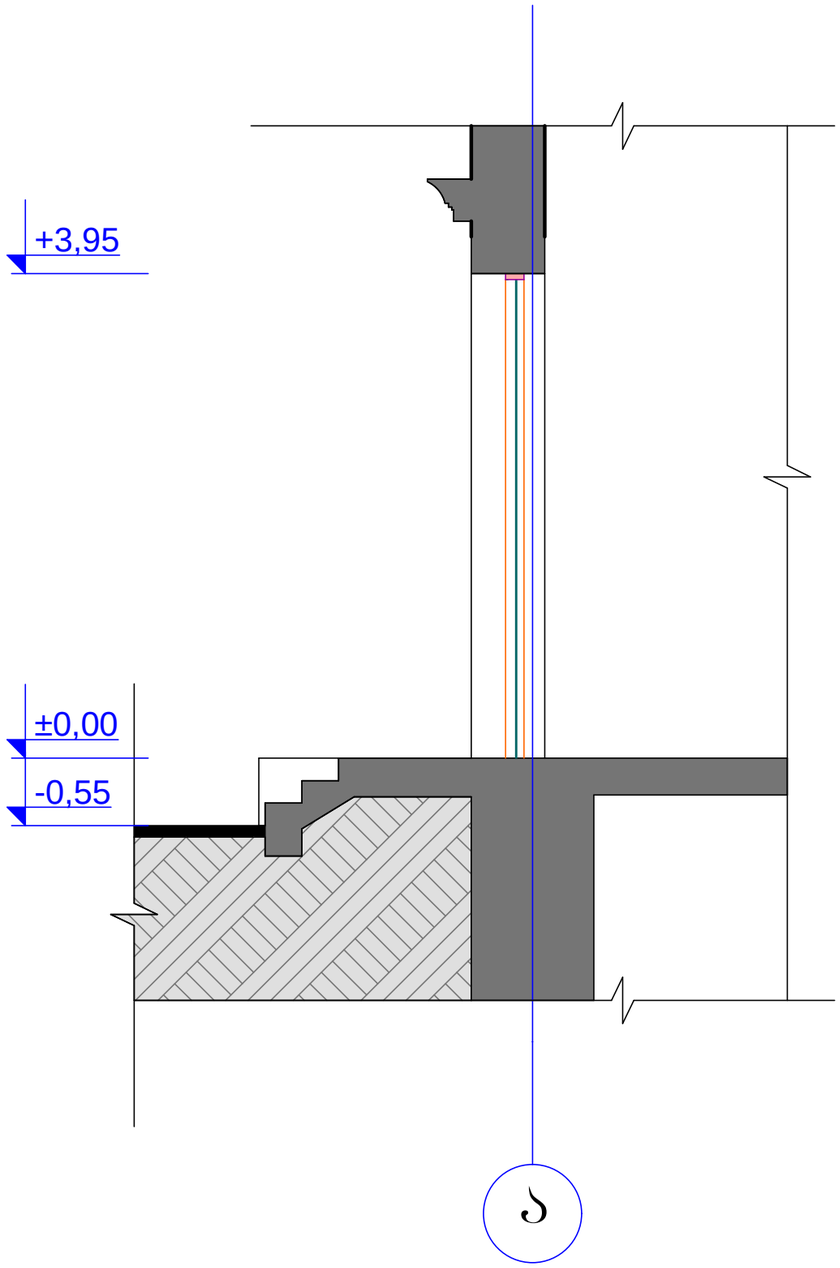

საპროექტო ჭრილი 1 - 1
მ. 1 : 50

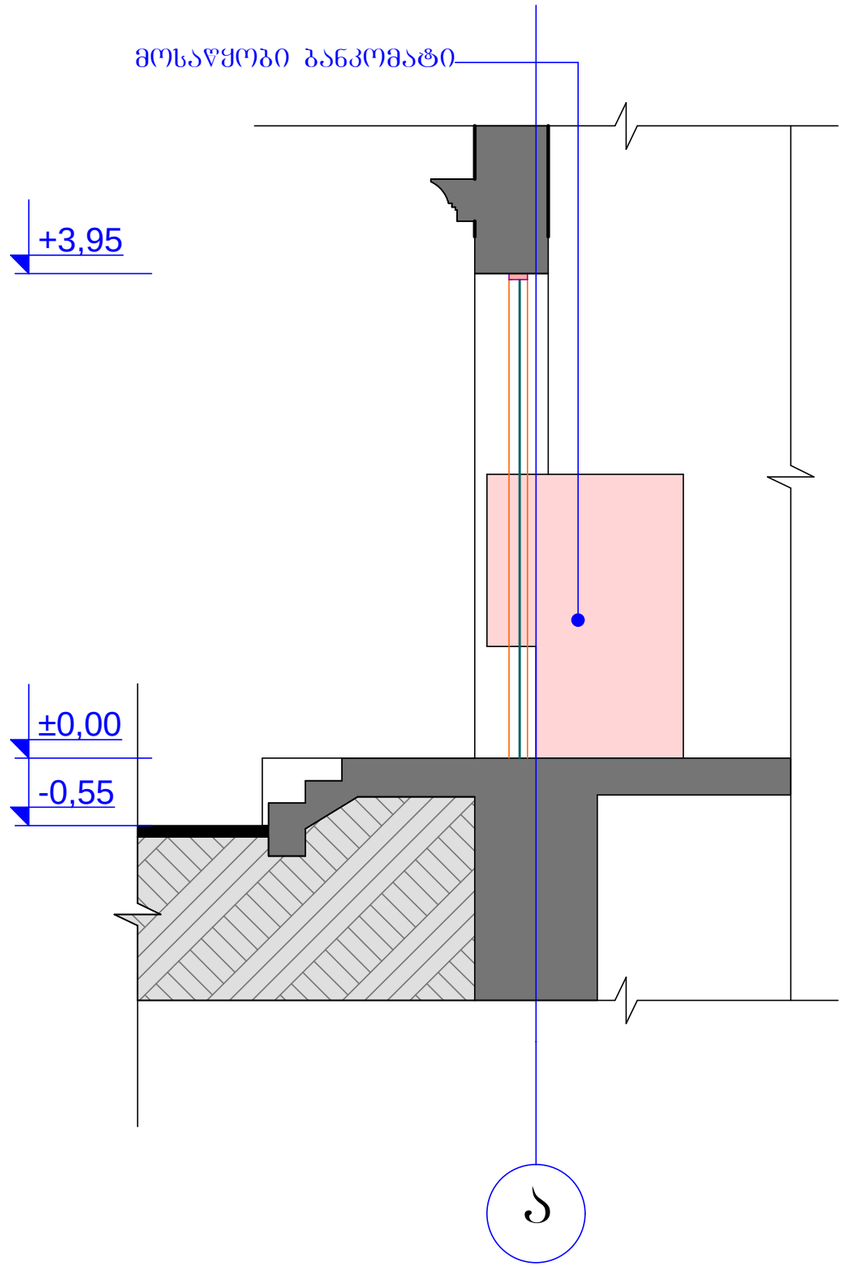

ფორ. A-3 | დაკვეთა

ექსპლიკაცია

პირობითი ნიშნები

შენიშვნები:

დამკვეთი	ს.ს. თიბისი ბანკი
ობიექტის მისამართი	გორგასალის ქ. №9
პროექტის სახელწოდება	ქ. თბილისის გორგასალის ქ. №9-ში, მდებარე შენობის წასაღებე ბანკომატის მოწყობა

თანამდებობა	გვარი	ხელმოწერა
დირექტორი	ი. სუჯაშვილი	
არქიტექტორი	ბ. სუჯაშვილი	

შ.პ.ს. „სუჯა+“

არქიტექტურული ნაწილი

მასშტაბი	1 : 50
თარიღი	2017 წ.

ჭრილი 1 - 1

სტადია	ფურცელი	ფურცლები
ა	5	11

არსებული სიტუაციის ფოტოები





ფორ. A-3	დაკვეთა	

ექსპლიკაცია

პირობითი ნიშნები

შენიშვნები:

დამკვეთი	ს.ს. თიბისი ბანკი	
ობიექტის მისამართი	გორგასალის ქ. №9	
პროექტის სახელწოდება	ქ. თბილისის გორგასალის ქ. №9-ში, მდებარე შენობის ფასადზე ბანკომატის მოწყობა	
თანამდებობა	გვარი	ხელმოწერა
დირექტორი	ი. სუჯაშვილი	
არქიტექტორი	ბ. სუჯაშვილი	

შ.პ.ს. „სუჯა+“

არქიტექტურული ნაწილი

ფასშტაბი	-
თარიღი	2017 წ.

არებული სიტუაციის ფოტოები

სტადია	ფურცელი	ფურცლები
ა	8	11

არსებული სიტუაციის ფოტოები





ფორ. A-3	დაკვეთა	

ექსპლიკაცია

პირობითი ნიშნები

შენიშვნები:

დამკვეთი	ს.ს. თიბისი ბანკი	
ობიექტის მისამართი	გორგასალის ქ. №9	
პროექტის სახელწოდება	ქ. თბილისის გორგასალის ქ. №9-ში, მდებარე შენობის ფასადზე ბანკომატის მოწყობა	
თანამდებობა	გვარი	ხელმოწერა
დირექტორი	ი. სუჯაშვილი	
არქიტექტორი	ბ. სუჯაშვილი	

შ.პ.ს. „სუჯა+“

არქიტექტურული ნაწილი

მასშტაბი	-
თარიღი	2017 წ.

არსებული სიტუაციის ფოტოები

სტადია	ფურცელი	ფურცლები
ა	9	11

ფოტომონტაჟი



ფორ. A-3	დაკვეთა		
ექსპლიკაცია			
პირობითი ნიშნები			
შენიშვნები:			
დამკვეთი	ს.ს. თიბისი ბანკი		
ობიექტის მისამართი	ბორგასალის ქ. №9		
პროექტის სახელწოდება	ქ. თბილისის ბორგასალის ქ. №9-ში, მდებარე შენობის ფასადზე ბანკომატის მოწყობა		
თანამდებობა	გვარი	ხელმოწერა	
დირექტორი	ი. სუჯაშვილი		
არქიტექტორი	ბ. სუჯაშვილი		
შ.პ.ს. „სუჯა+“			
არქიტექტურული ნაწილი			
მასშტაბი	-	ფოტომონტაჟი	
თარიღი	2017 წ.		
სტადია	ფურცელი	ფურცლები	
ა	10	11	

ფოტომონტაჟი



ფორ. A-3	დაკვეთა	

ექსპლიკაცია

პირობითი ნიშნები

შენიშვნები:

დამკვეთი	ს.ს. თიბისი ბანკი	
ობიექტის მისამართი	გორგასალის ქ. №9	
პროექტის სახელწოდება	ქ. თბილისის გორგასალის ქ. №9-ში, მდებარე შენობის წასაღებ ბანკომატის მოწყობა	
თანამდებობა	გვარი	ხელმოწერა
დირექტორი	ი. სუჯაშვილი	
არქიტექტორი	ბ. სუჯაშვილი	

შ.პ.ს. „სუჯა+“

არქიტექტურული ნაწილი

მასშტაბი	-
თარიღი	2017 წ.

ფოტომონტაჟი

სტადია	ფურცელი	ფურცლები
ა	11	11