საპროექტო სანკვანძის გეგმა მ. 1:100

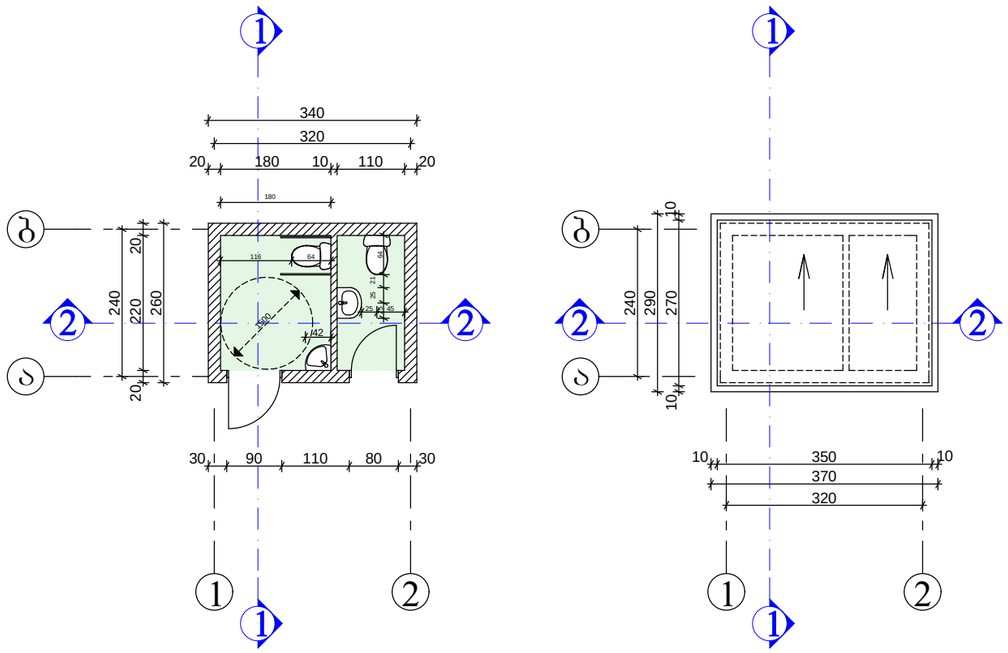

შ ე ნ ი შ ვ ნ ე ბ ი

1. ზომები მოცემულია სმ-ში.
2. კედლები აშენდეს წვრილი კემზა ბლოკებით.
3. კედლები გარედან გაილესოს ცემენტის ხსნარით
4. ფასადები შეილებოს ფასადის საღებავით თეთრად.
5. წვრილი ბლოკის კედლის წყობაში მათ გადაკვეთაზე უნდა მოეწყოს არმატურის ბადეები კვეთით 1.0სმ ყოველ 600მმ სიმაღლეზე.
6. კარები დამზადდეს ალუმინის, ხოლო ფანჯარა მეტალოპლასტმასის.
7. იატაკი მოეწყოს კერამიკული ფილებით.
8. კედლები შიგნიდან მოპირკეთდეს კაფელით.
9. სახურავი გადაიხუროს მოთუთიებული პროფ. ფენილისგან.

ტ ე ქ ნ ი კ ურ - ე კ ო ნ ო მ ი კ ური მ ა ჩ ვ ე ნ ე ბ ლ ე ბ ი

განაშენიანების ფართი – 8.0 მ^2
საერთო ფართი – 5.7 მ^2
სამშენებლო მოცულობა – 24.0 მ^3

სანკვანძის ფასადი მ. 1:50

ფასადი "1-2"

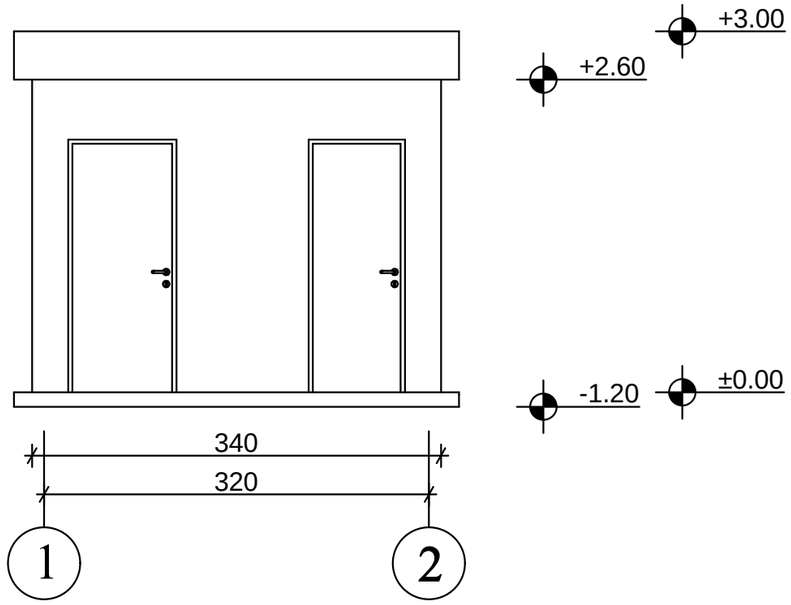

ფასადი "ა-ბ"

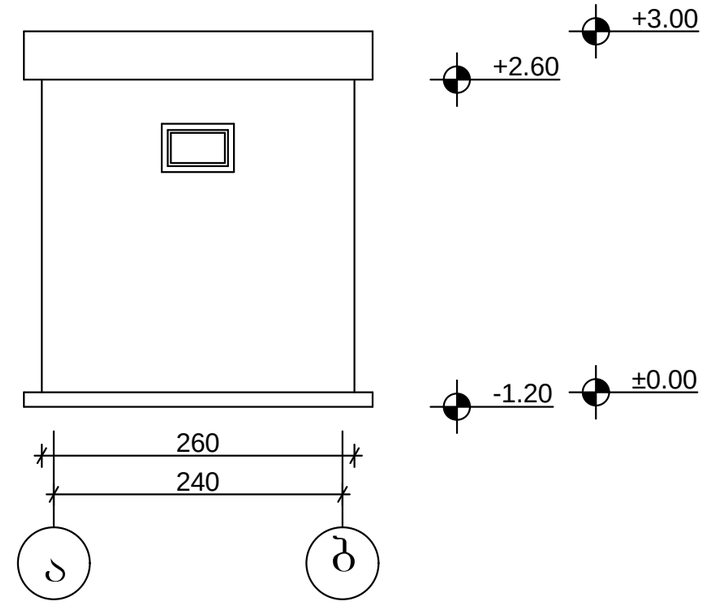

ფასადი "2-1"

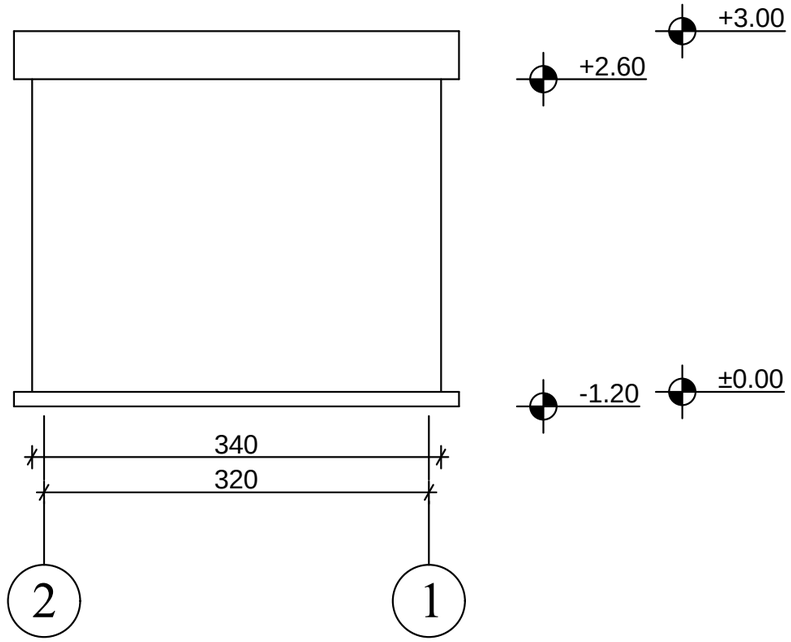

ფასადი "ბ-ა"

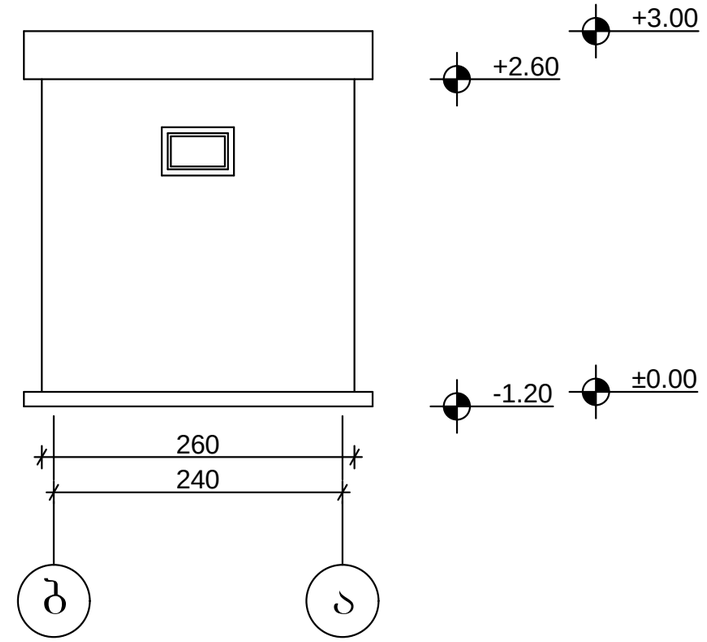

საპროექტო სანკვანძის ჭრილი მ. 1:50

ჭრილი "1-1"

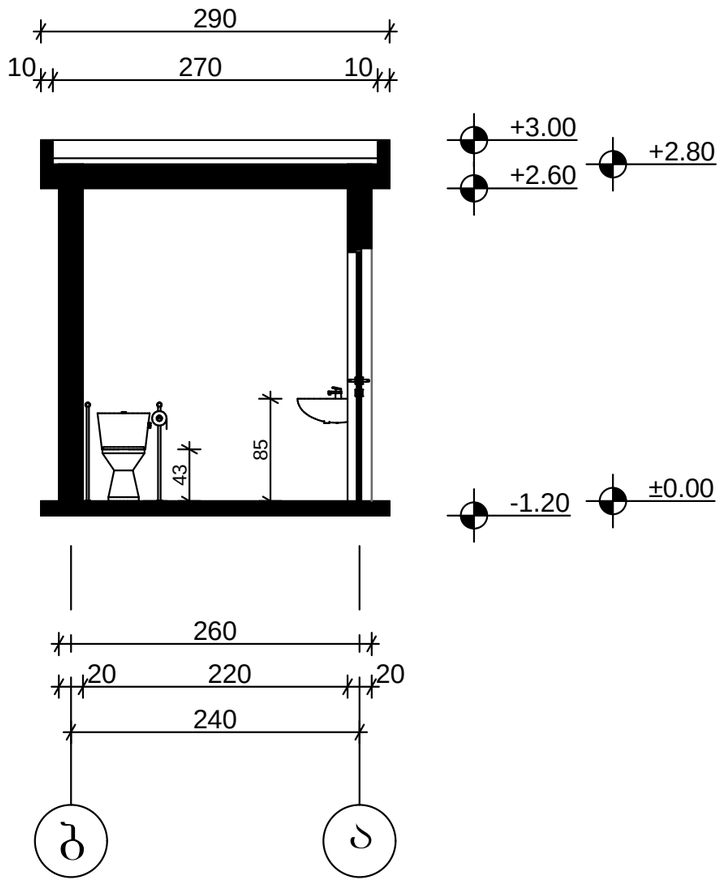

ჭრილი "2-2"

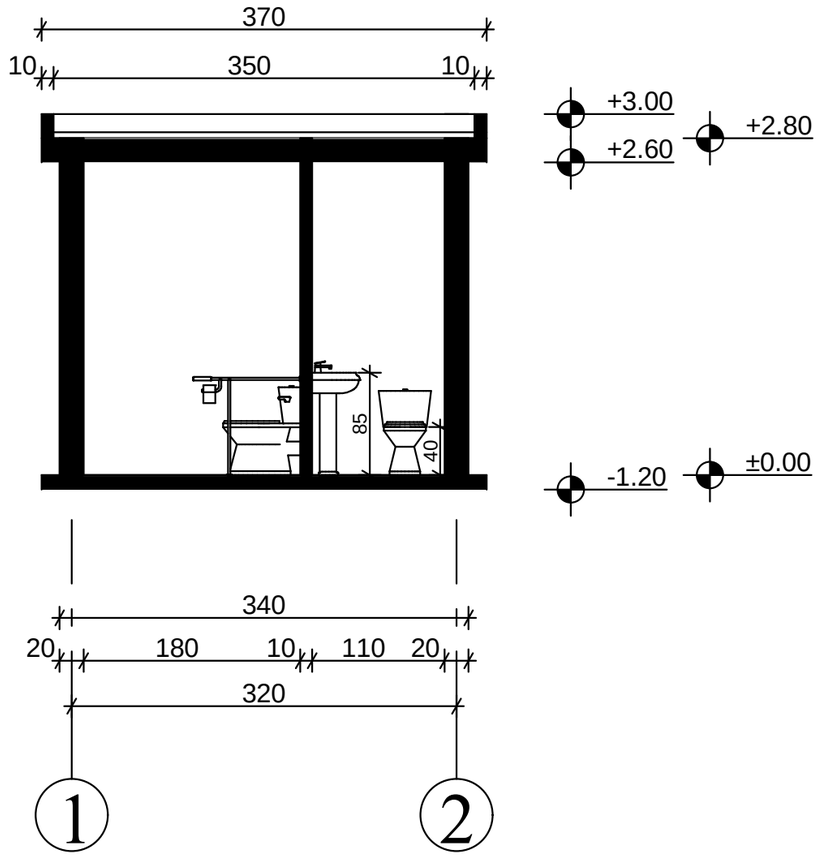

ფოტო



ფოტომონტაჟი

