ქ.თბილისი-მცხეთის გზის მიმდებარედ საოფისე, მრავალფუნქციური კომპლექსის პროექტი

შ.პ.ს. "არქსვეტი" 205243921

არქიტექტორი: დ.გოქსაძე

თბილისი 2017წ.

საოფისე, მრავალფუნქციური კომპლექსის პროექტი			
№	ფურცლის №	ნახაზის დასახელება	მასშტაბი

A-001

1		ფურცლის ჩამონათვალი	
2		პირობითი აღნიშვნები	
3		დაბეგმარების მიზნის აღცერა	
4		შენობა-ნაგებობების შსაფრთხოების წესებთან შესაბამისობის ანალიზი	
5		მიწის ნაკვეთის გეგმა	1:500
6		გენგეგმა	1:500

A-100 არქიტექტურული გეგმა

1		გეგმა 0.00 ნიშნულზე	1:100
2		გეგმა +5.20 ნიშნულზე	1:100
3		გეგმა +8.20 ნიშნულზე	1:100
4		გეგმა +11.20 ნიშნულზე	1:100
5		სახურავის გეგმა +14.20 ნიშნულზე	1:100
6		სახურავის გეგმა +17.50 ნიშნულზე	1:100

A-200 ჭრილები და დეტალიზაცია

1		ჭრილი 1-1	1:100
2		ჭრილი 2-2	1:100
3		დეტალიზაცია	1:50, 1:20

A-200 ფასადები

1		ფასადი 1-5 ღერძებში	1:100
2		ფასადი 5-1 ღერძებში	1:100
3		ფასადი ა-დ ღერძებში	1:100
4		ფასადი დ-ა ღერძებში	1:100

A-200 ვიზუალიზაცია

1		სამგანზომილებიანი გამოსახულება	1:100
2		სამგანზომილებიანი გამოსახულება	1:100
3		სამგანზომილებიანი გამოსახულება	1:100
4		სამგანზომილებიანი გამოსახულება	1:100

A-200 მაქსიმალირი სიმაღლის განსაზღვრა

1		გენგეგმა	1:100
2		ჭრილი 1-1	1:100

პირობითი აღნიშვნები

1 საათიანი ცეცხლმედეგობის ხარისხი

2 საათიანი ცეცხლმედეგობის ხარისხი

ცეცხლმედები ტიხარი

ცეცხლმედები ზღუდე

გასასვლელთან მისადგომი მაქსიმალური სავალი მანძილი

მისაწვდომი სვლა-გეზი



გასასვლელი

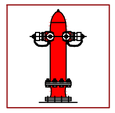

ჰიდრანტი



ხელის ცეცხლსაქრობი



მილდგარი



სვ ჯგუფის დაკავებულობა



სძ ჯგუფის დაკავებულობა



დს ჯგუფის დაკავებულობა

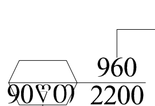

ღიობის სუფთა ზომები

ცეცხლმედეგობის ხარისხი

დაკავებულობის ჯგუფი

სვ	ფ. 2.8
140.08	დ.დ. 50

დაკავებულობის დატვირთვის ფაქტორი

დაკავებულობის დატვირთვა

ფართობი კვ.მ.-ში

შპს "არჩსვეტი" L.T.D. "ARCHSVETI"

ძეთაღლიტა-მცხეთის გზის მიმდებარედ საცხოვრებელ, მრავალფუნქციური კომპლექსის პროექტი

II საარჩევნო ბენგა

შპს "ავანგარდი"

შპს "ავანგარდი" ს/კ 404899749

შემსრულებელი		ხ. ბერიკაშვილი
ხელმძღვანელი		ხ. ბერიკაშვილი
შემოწმება		ხ. ბერიკაშვილი

სტადია	მასშტაბი	ფურცელი	ფორმატი
მპ.	1:100	2	A-3

დაგეგმარების საფუძვლები და მიზნები:

პროექტი შედგენილია ქ. თბილისის მუნიციპალიტეტის სსიპ - ქ. თბილისის მუნიციპალიტეტის არქიტექტურის სამსახურის მიერ გაცემული № 3148177 28/03/2017წ. მიწის ნაკვეთის სამშენებლოდ გამოყენების პირობების საფუძველზე. პროექტით გათვალისწინებულია მრავალფუნქციური შენობის მშენებლობა.

მიწის ნაკვეთის მდებარეობა და აღწერა:

საპროექტო მიწის ნაკვეთი (საკ. კოდით N 01.72.14.094.690) მდებარეობს ქ. თბილისში, თბილისი - მცხეთის გზის მიმდებარედ. მიწის ნაკვეთის ფართობი შეადგენს - 1300 კვ.მ-ს ნაკვეთს სამხრეთით ესაზღვრება საზოგადოებრივი სივრცე, ხოლო დანარჩენ სამ მხარეს რეგისტრირებული მიწის ნაკვეთები.

პროექტის აღწერა:

პროექტით გათვალისწინებულია 17,80მ. სიმაღლის, 4 სართულიანი შენობის მშენებლობა. აქედან:

- I სართულზე განთავსდება სავაჭრო ფართები და დაცვის ოთახი.
- II - IV სართულებზე - საოფისე ფართები.

შენობაში მოეწყობა შემდეგი ხანძრისგან დაცვის სისტემები ;

1. ხელის ცეცხლმაქრობები.
2. III კლასის სახანძრო მილდგარების სისტემა.
3. სახანძრო-სამაშველო სამსახურის მიერ გამოსაყენებელი მისაერთებლები.

დაგეგმარებისთვის გამოყენებული კანონმდებლობის აღწერა

საპროექტო შენობის დაგეგმარებისთვის გამოყენებულია საქართველოს მთავრობის #41 დადგენილება. ტექნიკური რეგლამენტი „შენობა-ნაგებობების უსაფრთხოების წესები“. საქართველოს მთავრობის 2009 წლის 24 მარტის 57 დადგენილება და ქალაქ თბილისის მუნიციპალიტეტის საკრებულოს 2016 წლის 24 მაისის 14-39 დადგენილება.

შენობა-ნაგებობის უსაფრთხოების წესებთან შესაბამისობის ანალიზი

გამოყენებული წესები - **„შენობა-ნაგებობის უსაფრთხოების წესები“**

ჩამოთვალეთ შენობის დაკავებულებები და აღწერეთ თითოეული გამოყენება
სავაჭრო ჯგუფი სვ (სავაჭრო სივრცე, 0.00 ნიშნულზე);
საქმიანი ჯგუფი სქ (დაცვის ოთახი - 0.00 ნიშნულზე; ოფისები + 5.20, +8.20 და +11.20 ნიშნულებზე;);
დამხმარე და სხვადასხვა დანიშნულების ჯგუფი დს (ტუალეტები და სანიტრის ოთახები +5.20, +8.20 +11.20 ნიშნულებზე; ლიფტის სამანქანო ოთახი - +14.20 ნიშნულზე);

კონსტრუქციის ტიპი:	
განსაზღვრეთ კონსტრუქციის ტიპი ახალი შენობისთვის: მაგალითი: II-A, II-B, V-A, V-B	**I-B**

სიმაღლის შეზღუდვები ცხრილი 503 -ის მიხედვით		
დაკავებულობები	**დასაშვები სართულიანობა**	**შემოთავაზებული სართულიანობა**
სავაჭრო ჯგუფი სვ	11	1
საქმიანი ჯგუფი სქ	11	4
დამხმარე და სხვადასხვა დანიშნულების ჯგუფი დს	5	5
	დასაშვები სიმაღლე	**შემოთავაზებული სიმაღლე**
შენობის სიმაღლე =	48.8მ.	17.80მ.
მიწის დონის ზემოთ სართულ(ებ)ის რაოდენობა =	4 (და დამატებით დამხმარე ტექნიკური ფართი სახურავზე)	

ფართობის შეზღუდვები ცხრილი 503 -ის მიხედვით		
დაკავებულობები	**დასაშვები ფართობი (სართულზე)**	**შემოთავაზებული ფართობი (სართულზე)**
სავაჭრო ჯგუფი სვ	შეუზღუდავი	286.18 კვ.მ (I სართულზე)
საქმიანი ჯგუფი სქ	შეუზღუდავი	3.20 კვ.მ (I სართულზე) 242.64 კვ.მ (II სართულზე) 242.64 კვ.მ (III სართულზე) 219.34 კვ.მ (IV სართულზე)
დამხმარე და სხვადასხვა დანიშნულების ჯგუფი დს	3300 კვ.მ	36.6 კვ.მ (II სართულზე) 36.6 კვ.მ (III სართულზე) 36.6 კვ.მ (IV სართულზე) 9.3 კვ.მ (სახურავზე)
შემოთავაზებული ფართობების ჯამი =	1113.1 კვ.მ	
სართულების რაოდენობა =	4	
შენობის საერთო ფართობი =	1498.35 კვ.მ	

გარე კედლის ცეცხლმედეგობისა და ღიობისადმი მოთხოვნები (სვ ჯგუფისთვის) ცხრილების 602-ის და 705.8 -ის მიხედვით									
გარე კედელი	**ხანძარსაწინააღმდეგო მანძილი** (მეტრი)	**ცეცხლმედეგობის ხარისხი** (საათი)		**კედლის ღიობების ფართობი** (კედლის %)					
				დასაშვები			**გათვალისწინებული**		
		მოთხოვნილი	**გათვალისწინებული**	**დაცული**	**დაუცველი საშხეფებით**	**დაუცველი**	**დაცული**	**დაუცველი საშხეფებით**	**დაუცველი**
„1-5“ ღერძებში	9<	არ მოეთხოვება	არ მოეთხოვება	შეუზღუდავია	შეუზღუდავია	შეუზღუდავია	-	-	არ იზღუდება
„5-1“ ღერძებში	9<	არ მოეთხოვება	არ მოეთხოვება	შეუზღუდავია	შეუზღუდავია	შეუზღუდავია	-	-	არ იზღუდება
„ა-დ“ ღერძებში	5.35-5.77	1სთ	1სთ	75%	75%	25%	-	-	4%
„დ-ა“ ღერძებში	0.5	2სთ	2სთ	დაუშვებელია	დაუშვებელია	დაუშვებელია	0%	0%	0%

გარე კედლის ცეცხლმედეგობისა და ღიობისადმი მოთხოვნები (სქ ჯგუფისთვის) ცხრილების 602-ის და 705.8 -ის მიხედვით									
გარე კედელი	**ხანძარსაწინააღმდეგო მანძილი** (მეტრი)	**ცეცხლმედეგობის ხარისხი** (საათი)		**კედლის ღიობების ფართობი** (კედლის %)					
		მოთხოვნილი	**გათვალისწინებული**	**დასაშვები**			**გათვალისწინებული**		
				დაცული	**დაუცველი საშხეფებით**	**დაუცველი**	**დაცული**	**დაუცველი საშხეფებით**	**დაუცველი**
„1-5“ ღერძებში	9<	არ მოეთხოვება	არ მოეთხოვება	შეუზღუდავია	შეუზღუდავია	შეუზღუდავია	-	-	არ იზღუდება
„5-1“ ღერძებში	9<	არ მოეთხოვება	არ მოეთხოვება	შეუზღუდავია	შეუზღუდავია	შეუზღუდავია	-	-	არ იზღუდება
„ა-დ“ ღერძებში (+5.20 - +8.20 ნიშნულებზე)	5.35-5.77	1სთ	1სთ	75%	75%	25%	-	-	4%
„ა-ბ“ ღერძებში (+11.20 ნიშნულზე)	9<	არ მოეთხოვება	არ მოეთხოვება	შეუზღუდავია	შეუზღუდავია	შეუზღუდავია	-	-	არ იზღუდება
„ბ-დ“ ღერძებში (+11.20 ნიშნულზე)	5.35-5.59	1სთ	1სთ	75%	75%	25%	0%	0%	0%
„დ-ბ“ ღერძებში (+11.20 ნიშნულზე)	0.5	1სთ	1სთ	დაუშვებელია	დაუშვებელია	დაუშვებელია	0%	0%	0%
„ბ-ა“ ღერძებში (+11.20 ნიშნულზე)	6.5	1სთ	1სთ	შეუზღუდავია	შეუზღუდავია	45%	-	-	6%

ხანძრისაგან დაცვის სისტემებისადმი მოთხოვნები							
დაკავებულობები/ სივრცეები/გასასვლელი საშუალებები	ავტოსაშხეფი სისტემა	ალტერნატიული ავტომატური ცეცხლსაქრობი სისტემები	სახანძრო განგაშისა, კვამლაღმომჩენი და ცეცხლაღმომჩენი სისტემები	სახანძრო მილდგარების სისტემები	კვამლის საკონტროლო სისტემები	ხელის ცეცხლმაქრები	საავარიო განგაშის სისტემები
სვ	არა	არა	არა			კი	არა
სქ						კი	
დს							
ლიფტები							
დერეფანი						კი	
კიბის უჯრედი				კი			
შახტის შემომზღუდავები საჰაერო მიმოსვლით					ცეცხლისა და კვამლის ფარსაკეტები		
სახანძრო-სამაშველო სამსახურის მიერ გამოსაყენებელი მისაერთებლები				კი (შენობის გარეთ)			
სახანძრო ტუმბოები და წყლის რეზერვუარი				არა			

განიავებისადმი მოთხოვნები			
დაკავებულობები/სივრცეები/გასასვლელი საშუალებები		ბუნებრივი განიავება	ხელოვნური განიავება
სავაჭრო ჯგუფი სვ	#1 ფართი	კი (იატაკის ფართობი - 140.08კვ.მ. გარე გასაღები ღიობების ფართობი - 13.6. გასანიავებელი ფართობის პროცენტულობა უტოლდება 10%-ს)	არა
	#2 ფართი	კი (იატაკის ფართობი - 146.18კვ.მ. გარე გასაღები ღიობების ფართობი - 13.6. გასანიავებელი ფართობის პროცენტულობა უტოლდება 10%-ს)	

საქმიანი ჯგუფი სქ		**კი** (არცერთი გასანიავებელი ფართობის პროცენტულობა არ არის 4%-ზე ნაკლები. მინიმალური პროცენტულობა შეადგენს 9%-ს)	
კიბის უჯრედი		**არა**	**კი**
ლიფტები		**არა**	**კი**
ტუალეტები		**არა**	**კი**
დერეფანი		**კი** (იატაკის ფართობი -38 კვ.მ. გარე გასაღები ღიობების ფართობი - 2.17 კვ.მ. გასანიავებელი ფართობის პროცენტულობა უტოლდება 6%-ს)	

თითოეული სართულიდან გასასვლელი საშუალება									
სართულები	**დაკავებულობა და დაკავებულობის დატვირთვის ჯამური მაჩვენებელი**	**მოთხოვნილი გასასვლელების/გასასვლელთან მისადგომის რაოდენობა**	**გათვალისწინებული გასასვლელების/ გასასვლელთან მისადგომის რაოდენობა და ტიპი**	**გასასვლელი საშუალებების სიგანე**(მეტრი)					
				გზა-კიბეები		**დერაფანი,**		**გასასვლელის გზა-კარი**	
				მოთხოვნილი	**გათვალისწინებული**	**მოთხოვნილი**	**გათვალისწინებული**	**მოთხოვნილი**	**გათვალისწინებული**
I სართული	#1 ფართი სვ ჯგუფი *(50 დ.დ)*	2	2 (გზა-კარი)	-	-	-	-	0.82მ.	0.89მ.
	#2 ფართი სვ ჯგუფი *(52 დ.დ)*	2	2 (გზა-კარი)	-	-	-	-	0.82მ.	0.89მ.
	სქ ჯგუფი *(1 დ.დ)*	1	1 (გზა-კარი)	-	-	0.90მ.	1.30მ.	0.82მ.	0.82მ.

II სართული	სქ ჯგუფი *(26 დ.დ)* დს ჯგუფი *(3დ.დ)* **ჯამი -29დ.დ**	2	2 (გზა-კიბე)	1.10მ.	1.30მ.	0.90მ.	1.60მ.	0.82მ.	0.95მ.
III სართული	სქ ჯგუფი *(26 დ.დ)* დს ჯგუფი *(3დ.დ)* **ჯამი -29 დ.დ**	2	2 (გზა-კიბე)	1.10მ.	1.30მ.	0.90მ.	1.60მ.	0.82მ.	0.95მ.
IV სართული	სქ ჯგუფი *(26 დ.დ)* დს ჯგუფი *(3დ.დ)* **ჯამი -29 დ.დ**	2	2 (გზა-კიბე)	1.10მ.	1.30მ.	0.90მ.	1.60მ.	0.82მ.	0.95მ.
სახურავი	დს ჯგუფი *(1 დ.დ)*	1	2 (გზა-კიბე)	1.10მ.	1.30მ.	-	-	0.82მ.	0.95მ.

წყალსადენი სისტემის ფიქსირებული მოწყობილობების რაოდენობა

ცხრილი 1602.1-ის მიხედვით

სართულები	დაკავებულობა და დაკავებულობის დატვირთვის ჯამური მაჩვენებელი	ფიქსირებული მოწყობილობები(ცალი)											
		უნიტაზი		ტუალეტის ხელსაბანები		აბაზანა/შხაპი		სასმელი წყლის ფანტანი		სამომსახურეო ნიჟარა		სამზარეულოს ნიჟარა	
		მოთხოვნილი	გათვალისწ.	მოთხოვნილი	გათვალისწ.	მოთხოვნილი	გათვალისწ.	მოთხოვნილი	გათვალისწ.	მოთხოვნილი	გათვალისწ.	მოთხოვნილი	გათვალისწ.
	#1 ფართი სვ ჯგუფი *(50 დ.დ)*	1	2	1	2	-	-	1	1	1	1	-	-

I სართული	#2 ფართი სვ ჯგუფი *(52 დ.დ)*	2	3	2	3	-	-	1	1	1	1	-	-
II სართული	სქ ჯგუფი *(27 დ.დ)*	2	7	1	4	-	-	1	1	1	1	-	-
III სართული	სქ ჯგუფი *(26 დ.დ)*	2	7	1	4	-	-	1	1	1	1	-	-
IV სართული	სქ ჯგუფი *(26 დ.დ)*	2	7	1	4	-	-	1	1	1	1	-	-

შენიშვნა:

1. სავაჭრო ჯგუფი არ იძნება აღჭურვილი მრავალრიცხიანი თაროებითა და სვეტად დაწყობილი სათავსებით.
2. შახტის შემომზღუდავები, რომლებშიც გავა საჰაერო ღიობები, დაცული იძნება ცეცხლისა და კვამლის შარსაკეტებით.
3. შიგა-გასასვლელის განიავების სისტემა იძნება დამოუკიდებელი სხვა განიავების სისტემებისაგან.
4. ვინაიდან ლიფტი მხოლოდ 4 სართულს აკავშირებს, იგი არ წარმოადგენს აუცილებელ გასასვლელ საშუალებას.
5. ლიფტის შახტაში მოეწყობა საჰაერო, კვამლისა და ცხელი აირების გასაწოვად.

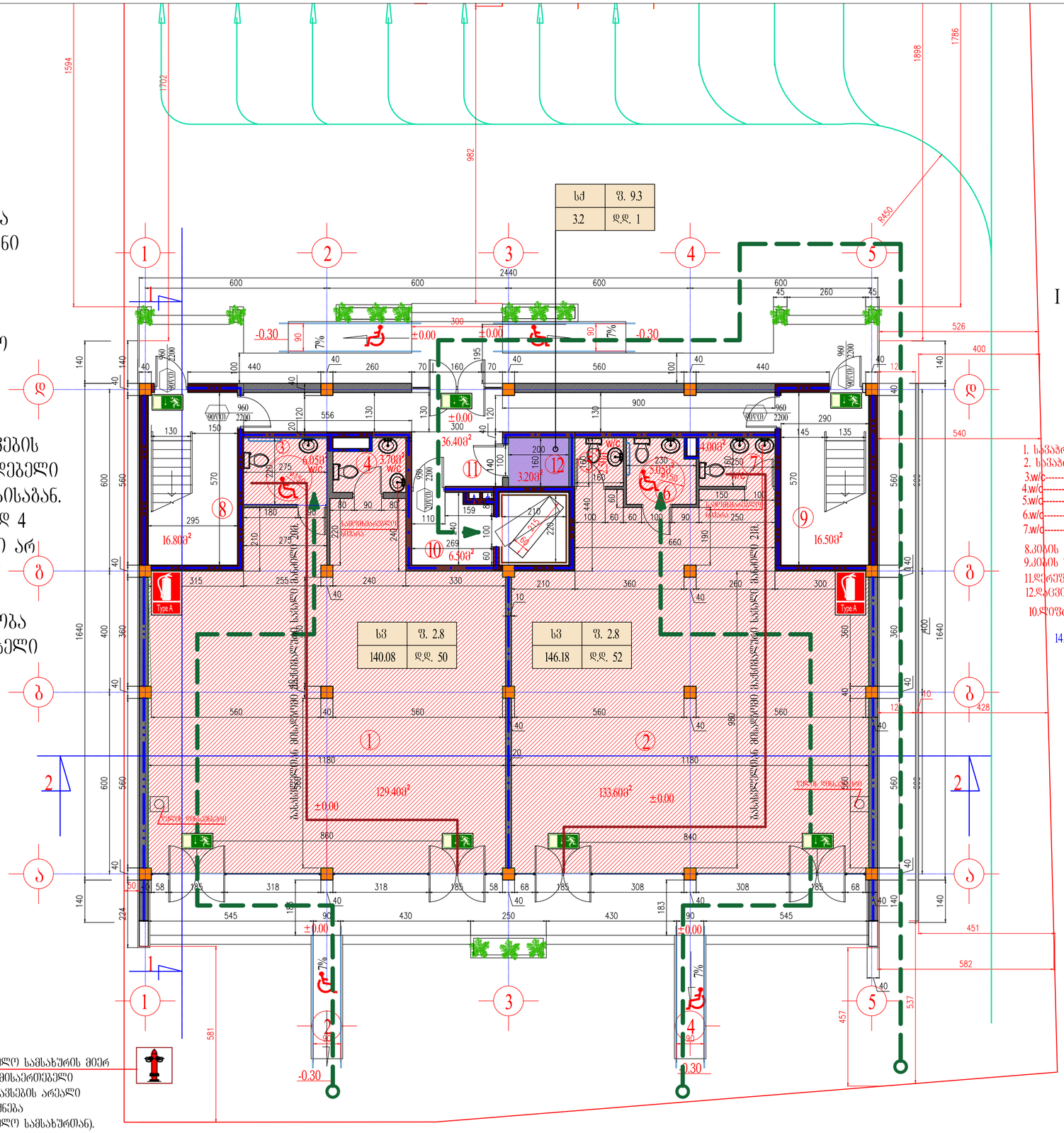

I სართულის გეგმა მ. 1:100

შემსრულებელი	შპს "არქსვეტი" L.T.D. "ARCHSVETI"	დამკვეთი	შპს "ვაშლაში"
		შპს "ვაშლაში" ს/კ 404899749	
ქ.ამბროლაური-ახალციხის გზის მიმდებარედ საერთოდ, მრავალფუნქციური კომპლექსების პროექტი		რედაქტორი	ლ. ბერძენიშვილი
		მთ. მშენებელი არქიტექტორი	ლ. ბერძენიშვილი
I სართულის გეგმა		შემსრულებელი	ლ. ბერძენიშვილი
		სტადია	მასშტაბი 1:100 / ფორმატი A-3
		მ.პ.	1

შენიშვნა:

1. სავაჭრო ჯგუფი არ იძნება აღჭურვილი მრავალრიგიანი თაროებითა და სვეტად დაწყობილი სათავსებით.
2. შახტის შემომზღუდავები, რომლებშიც გავა საჰაერო ღიობები, დაცული იქნება ცეცხლისა და კვამლის შარსაკეტებით.
3. შიგა-გასასვლელის განიავების სისტემა იქნება დამოუკიდებელი სხვა განიავების სისტემებისაგან.
4. ვინაიდან ლიფტი მხოლოდ 4 სართულს აკავშირებს, იგი არ წარმოადგენს აუცილებელ გასასვლელ საშუალებას.
5. ლიფტის შახტაში მოეწყობა საჰაერო, კვამლისა და ცხელი აირების გასაწოვად.

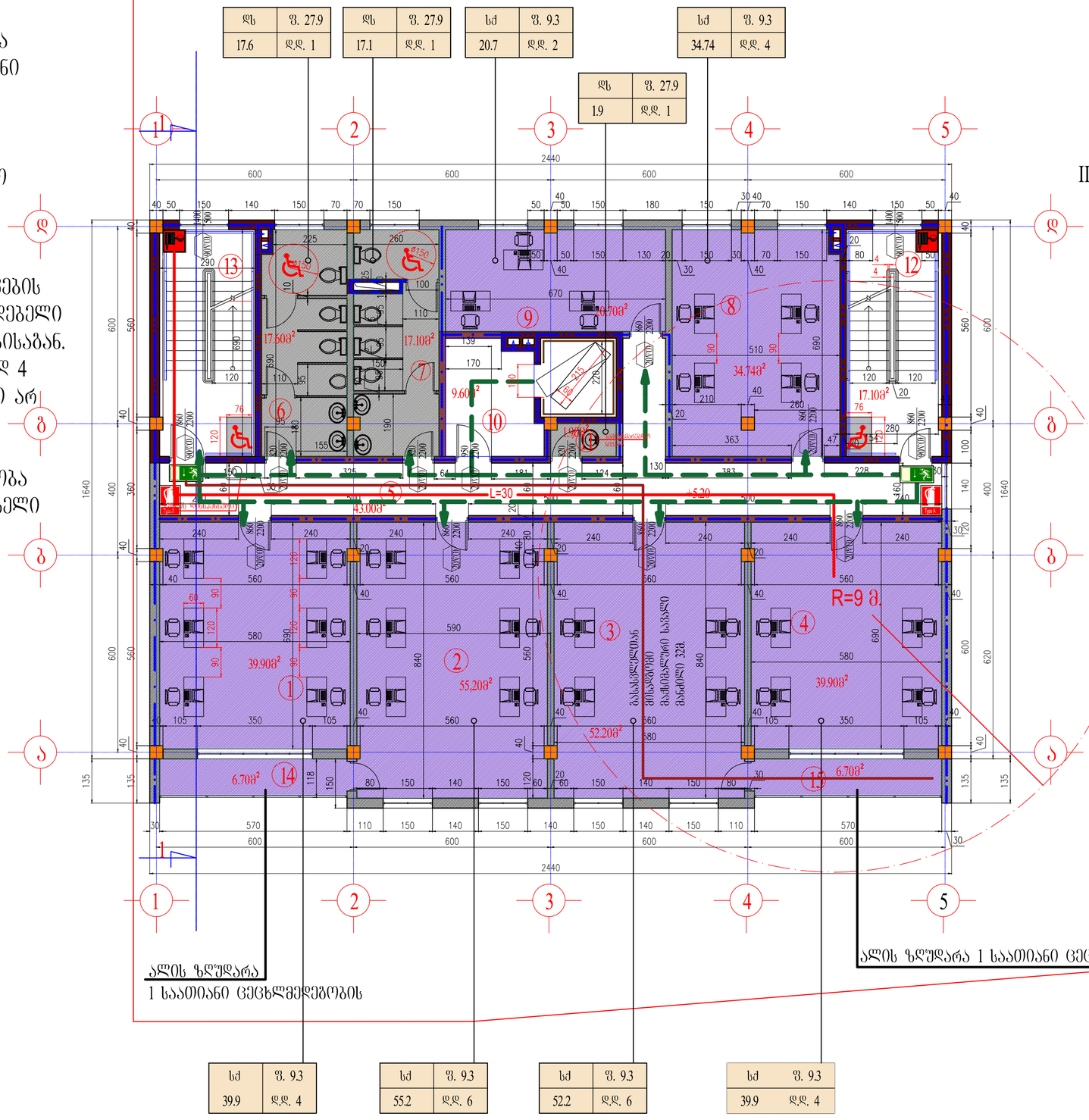

ღს	ზ. 27.9
17.6	ღდ. 1

ღს	ზ. 27.9
17.1	ღდ. 1

სძ	ზ. 9.3
20.7	ღდ. 2

ღს	ზ. 27.9
1.9	ღდ. 1

სძ	ზ. 9.3
34.74	ღდ. 4

სძ	ზ. 9.3
39.9	ღდ. 4

სძ	ზ. 9.3
55.2	ღდ. 6

სძ	ზ. 9.3
52.2	ღდ. 6

სძ	ზ. 9.3
39.9	ღდ. 4

II სართულის გეგმა მ. 1:100

1.ოფისი----------39.90მ²
2.ოფისი----------55.20მ²
3.ოფისი----------52.20მ²
4.ოფისი----------39.90მ²
5.დერეფანი----------43.00მ²
6.ს/ც----------17.60მ²
7.ს/ც----------17.10მ²
8.ოფისი----------34.74მ²
9.ოფისი----------20.70მ²
10.ლიფტი უჯრედი----------9.60მ²
11.სანიტრის ოთახი----------1.90მ²
12.პპის უჯრედი----------17.10მ²
13.პპის უჯრედი----------17.10მ²
14.აივანი----------6.70მ²
15.აივანი----------6.70მ²

16.საერთო ფართი----------377.54მ²

შემსრულებელი
შ.პ.ს. "არჩსვეტი" L.T.D. "ARCHSVETI"

ქ.ქობულეთი-ახალციხის გზის მიმდებარედ საოფისე, მრავალფუნქციური კომპლექსის პროექტი

II სართულის გეგმა

დამკვეთი შ.პ.ს. "პაშპაში"
შ.პ.ს. "პაშპაში" ს/კ. 404899749

მთავარმენ.		ლ. ბოჭოლი
არ. მრჩევი არქიტექტორი		ლ. ბოჭოლი
შემსრულ.		ლ. ბოჭოლი

სტადია	მასშტაბი	ფურცელი	ფორმატი
მპ.	1:100	2	A-3

შენიშვნა:

1. სავაჭრო ჯგუფი არ იძნება აღჭურვილი მრავალრიგიანი თაროებითა და სვეტად დაყოგილი სათავსებით.
2. შახტის შემომგზღუდავები, რომლებშიც გავა საჰაერო ღიობები, დაცული იძნება ცეცხლისა და კვამლის წარსაკეტებით.
3. შიგა-გასასვლელის განიავების სისტემა იძნება დამოუკიდებელი სხვა განიავების სისტემებისაგან.
4. ვინაიდან ლიფტი მხოლოდ 4 სართულს აკავშირებს, იგი არ წარმოადგენს აუცილებელ გასასვლელ საშუალებას.
5. ლიფტის შახტაში მოეწყობა საჰაერო, კვამლისა და ცხელი აირების გასაწოვად.

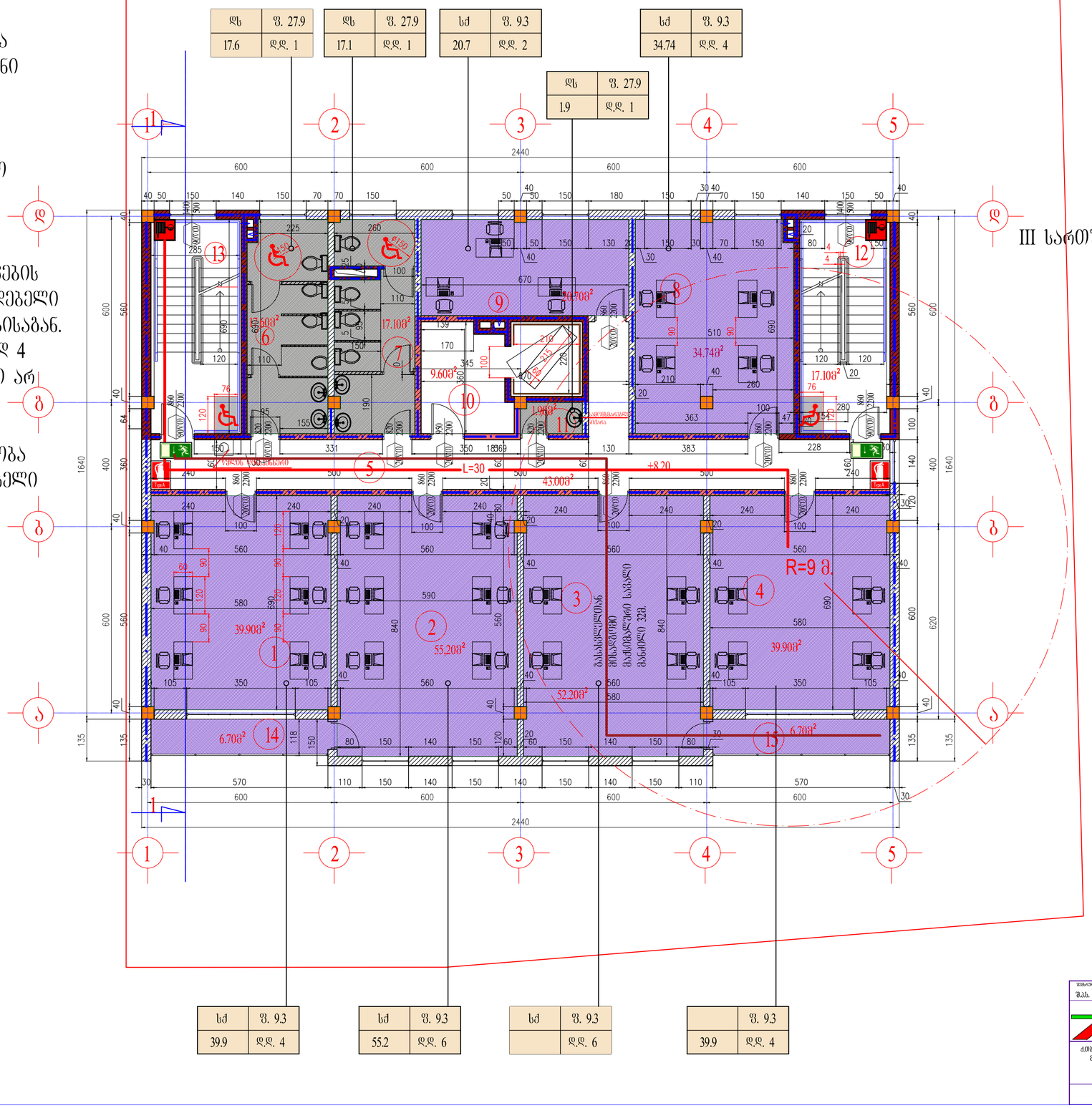

III სართულის გეგმა მ. 1:100

1.ოფისი----------39.90მ²
2.ოფისი----------55.20მ²
3.ოფისი----------52.20მ²
4.ოფისი----------39.90მ²
5.დერეფანი----------43.00მ²
6.ს/ც----------17.60მ²
7.ს/ც----------17.10მ²
8.ოფისი----------34.74მ²
9.ოფისი----------20.70მ²
10.ლიფტი შჯრედი----------9.60მ²
11.სანიტრის ოთახი----------1.90მ²
12.კიბის შჯრედი----------17.10მ²
13.კიბის შჯრედი----------17.10მ²
14.აივანი----------6.70მ²
15.აივანი----------6.70მ²

16.საერთო ფართი----------377.54მ²

შემსრულებელი: შ.პ.ს. "არქიშვეტი" L.T.D. "ARCHSVETI"

ქ.თბილისი-მცხეთის გზის მიმდებარედ საკუთრებაში, მრავალფუნქციური კომპლექსის პროექტი

III სართულის გეგმა

დამკვეთი: შ.პ.ს. "ასშაპი"

შ.პ.ს. "ასშაპი" ს/კ 404899749

მთავარმენეჯერი		ნ. ბოცკალა
არქ. მშენებლობის ინსპექტორი		ნ. ბოცკალა
შემსრულებელი		ნ. ბოცკალა

სტადია	მასშტაბი	შემცირი	ფორმატი
მ.პ.	1:100	3	A-3

შენიშვნა:

1. სავაჭრო ჯგუფი არ იძნება აღჭურვილი მრავალრიგიანი თაროებითა და სვეტად დაწყობილი სათავსებით.
2. შახტის შემომზღუდავები, რომლებშიც გავა საჰაერო ღიობები, დაცული იძნება ცეცხლისა და კვამლის შარსაკეტებით.
3. შიგა-გასასვლელის განიავების სისტემა იძნება დამოუკიდებელი სხვა განიავების სისტემებისაგან.
4. ვინაიდან ლიფტი მხოლოდ 4 სართულს აკავშირებს, იგი არ წარმოადგენს აუცილებელ გასასვლელ საშუალებას.
5. ლიფტის შახტაში მოეწყობა საჰაერო, კვამლისა და ცხელი აირების გასაწოვად.

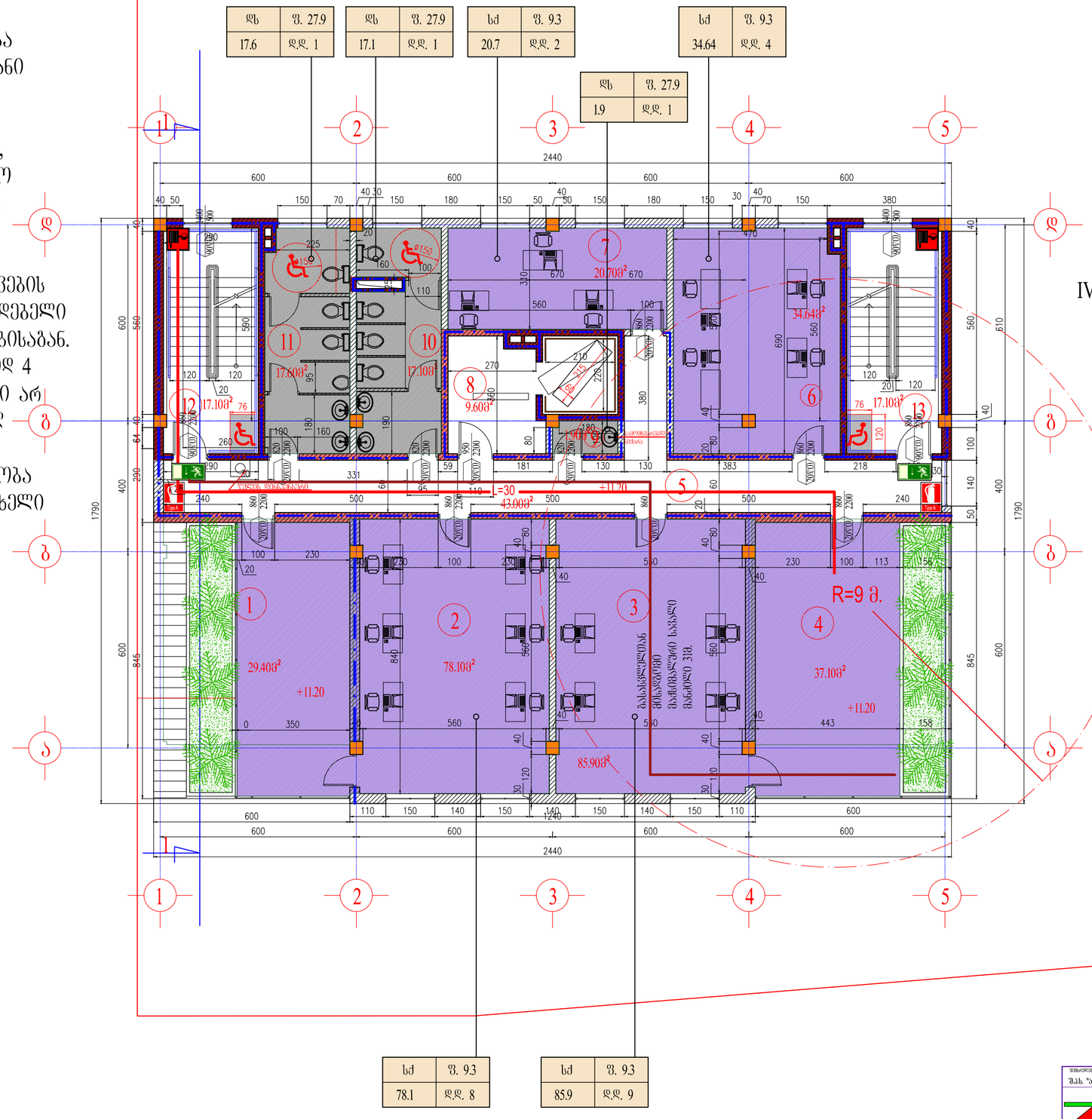
ღ
ბ
ა
1
2
3
4
5
2440
600
600
600
600
1790
600
845
600
1240
600
600
600
600
2440
1
29.40მ²
+11.20
2
78.10მ²
3
85.90მ²
4
37.10მ²
+11.20
5
43.00მ²
+11.20
6
34.64მ²
7
20.70მ²
8
9.60მ²
9
10
17.10მ²
11
17.60მ²
12
17.10მ²
13
17.10მ²
R=9 მ.
ცეცხლსაწინააღმდეგო ფარდა
ცეცხლსაწინააღმდეგო ფარდა
ცეცხლსაწინააღმდეგო ფარდა

შენიშვნა:

1. სავაჭრო ჯგუფი არ იქნება აღჭურვილი მრავალრიგიანი თაროებითა და სვეტად დაყოფილი სათავსებით.
2. შახტის შემომზღუდავები, რომლებშიც გავა საჰაერო ღიობები, დაცული იქნება ცეცხლისა და კვამლის ფარსაკეტებით.
3. შიგა-გასასვლელის განიავების სისტემა იქნება დამოუკიდებელი სხვა განიავების სისტემებისაგან.
4. ვინაიდან ლიფტი მხოლოდ 4 სართულს აკავშირებს, იგი არ წარმოადგენს აუცილებელ გასასვლელ საშუალებას.
5. ლიფტის შახტაში მოეწყობა საჰაერო, კვამლისა და ცხელი აირების გასაწოვად.

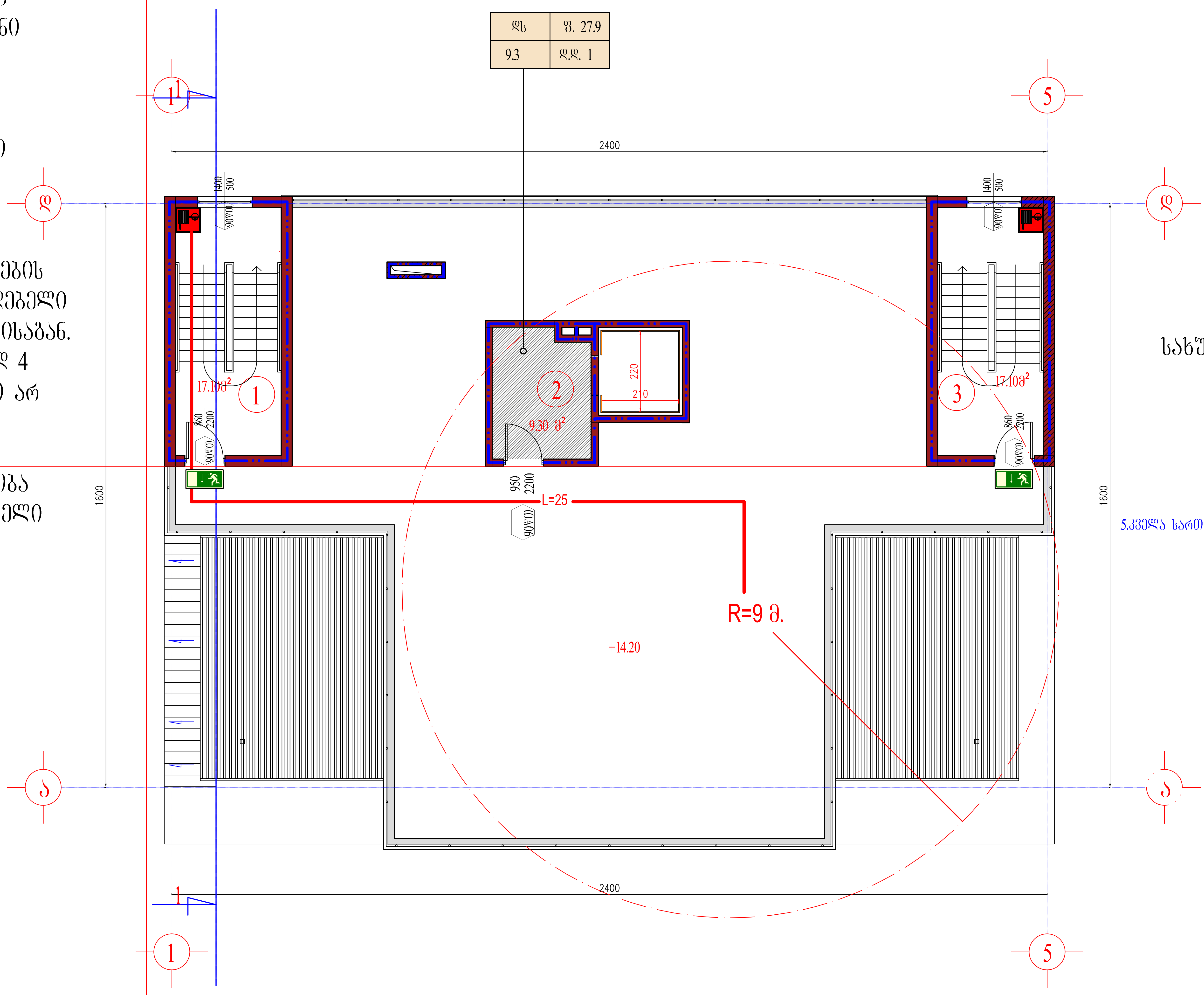

სახურავის გეგმა მ. 1:100

1.კიბის უჯრედი----------17.10მ²
2.სამანქანე----------9.30მ²
3.კიბის უჯრედი----------17.10მ²
4.სართო ფართი----------43.50მ²

5.კველა სართულის საერთო ფართი----------1536.82მ²

შენიშვნა:

1. სავაჭრო ჯგუფი არ იქნება აღჭურვილი მრავალრიგიანი თაროებითა და სვეტად დაწყობილი სათავსებით.
2. შახტის შემომზღუდავები, რომლებშიც გავა საჰაერო ღიობები, დაცული იქნება ცეცხლისა და კვამლის ფარსაკეტებით.
3. შიგა-გასასვლელის განიავების სისტემა იქნება დამოუკიდებელი სხვა განიავების სისტემებისაგან.
4. ვინაიდან ლიფტი მხოლოდ 4 სართულს აკავშირებს, იგი არ წარმოადგენს აუცილებელ გასასვლელ საშუალებას.
5. ლიფტის შახტაში მოეწყობა საჰაერო, კვამლისა და ცხელი აირების გასაწოვად.

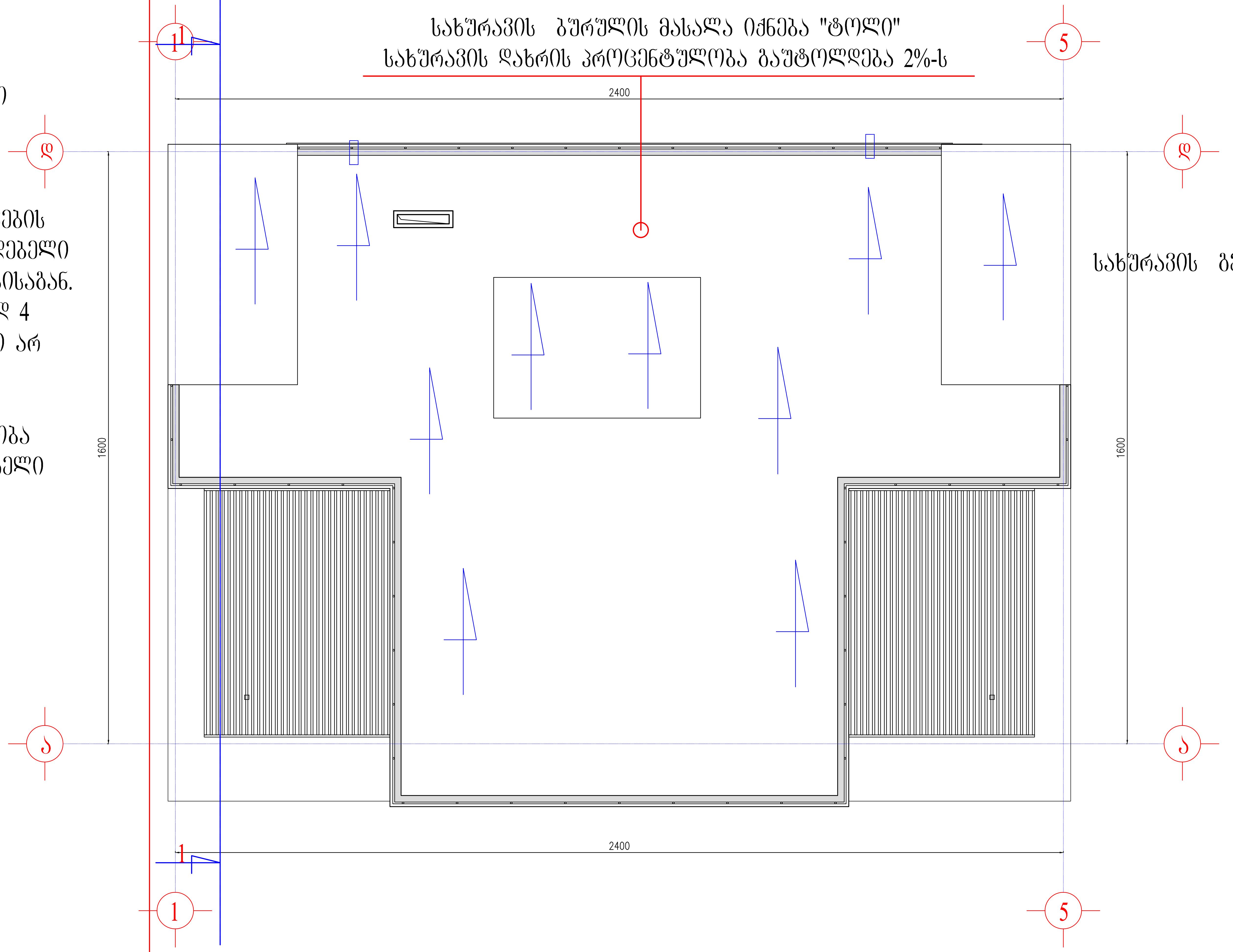

სახურავის გეგმა მ. 1:100

შემსრულებელი: შ.პ.ს. "არქსვეტი" L.T.D. "ARCHSVETI"	დამკვეთი: შ.პ.ს. "კაშკაში"			
	შ.პ.ს. "კაშკაში" ს/კ. 404899749			
ქ.თბილისი-მცხეთის გზის მიმდებარედ საოფისე, მრავალფუნქციური კომპლექსის პროექტი	დირექტორი		დ. გოქსაძე	
	პრ. მთავარი არქიტექტორი		დ. გოქსაძე	
	შეასრულა		დ. გოქსაძე	
სახურავის გეგმა	სტადია	მასშტაბი	ფურცელი	ფორმატი
	მ.პ.	1:100	6	A-3

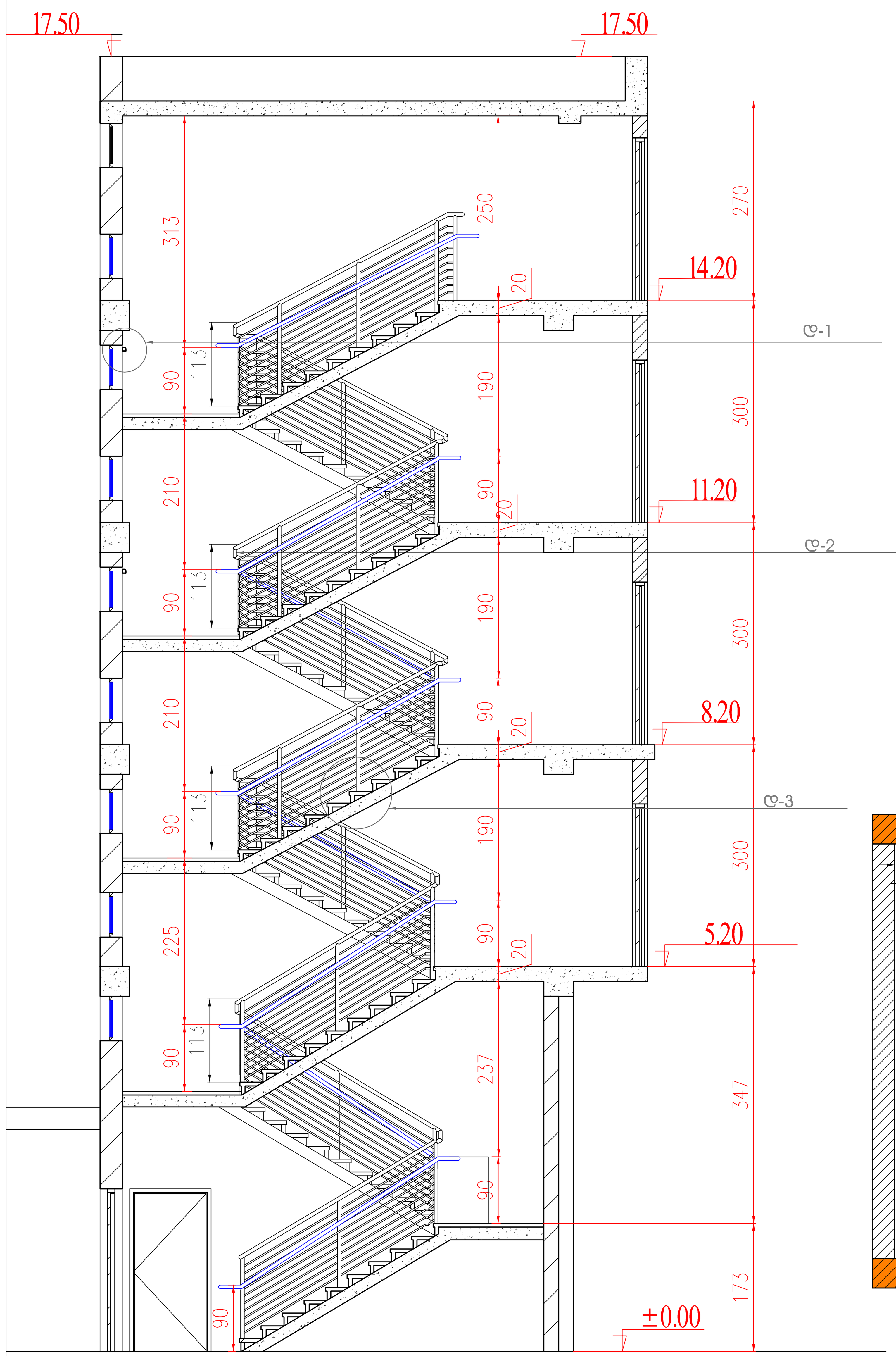

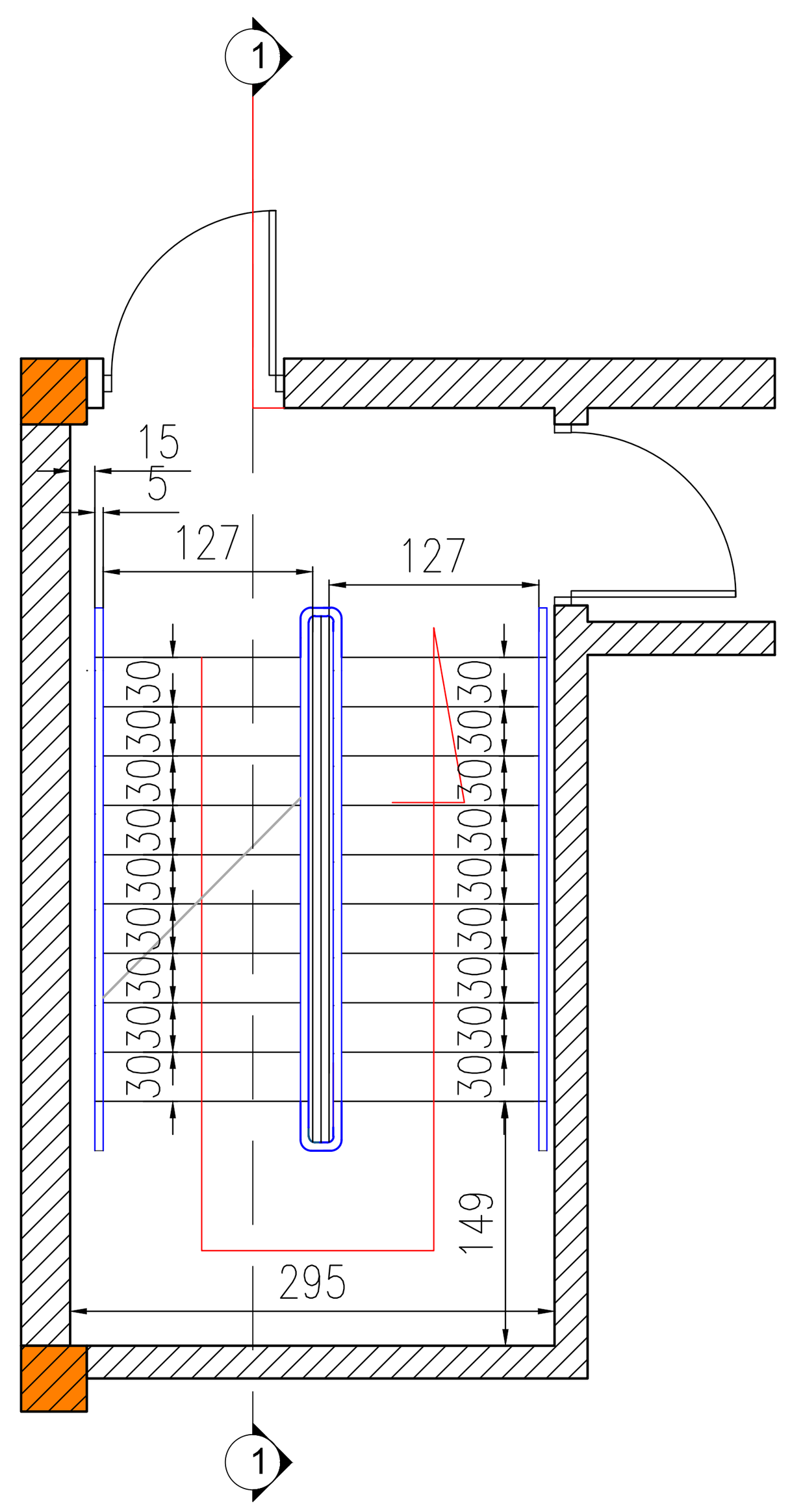

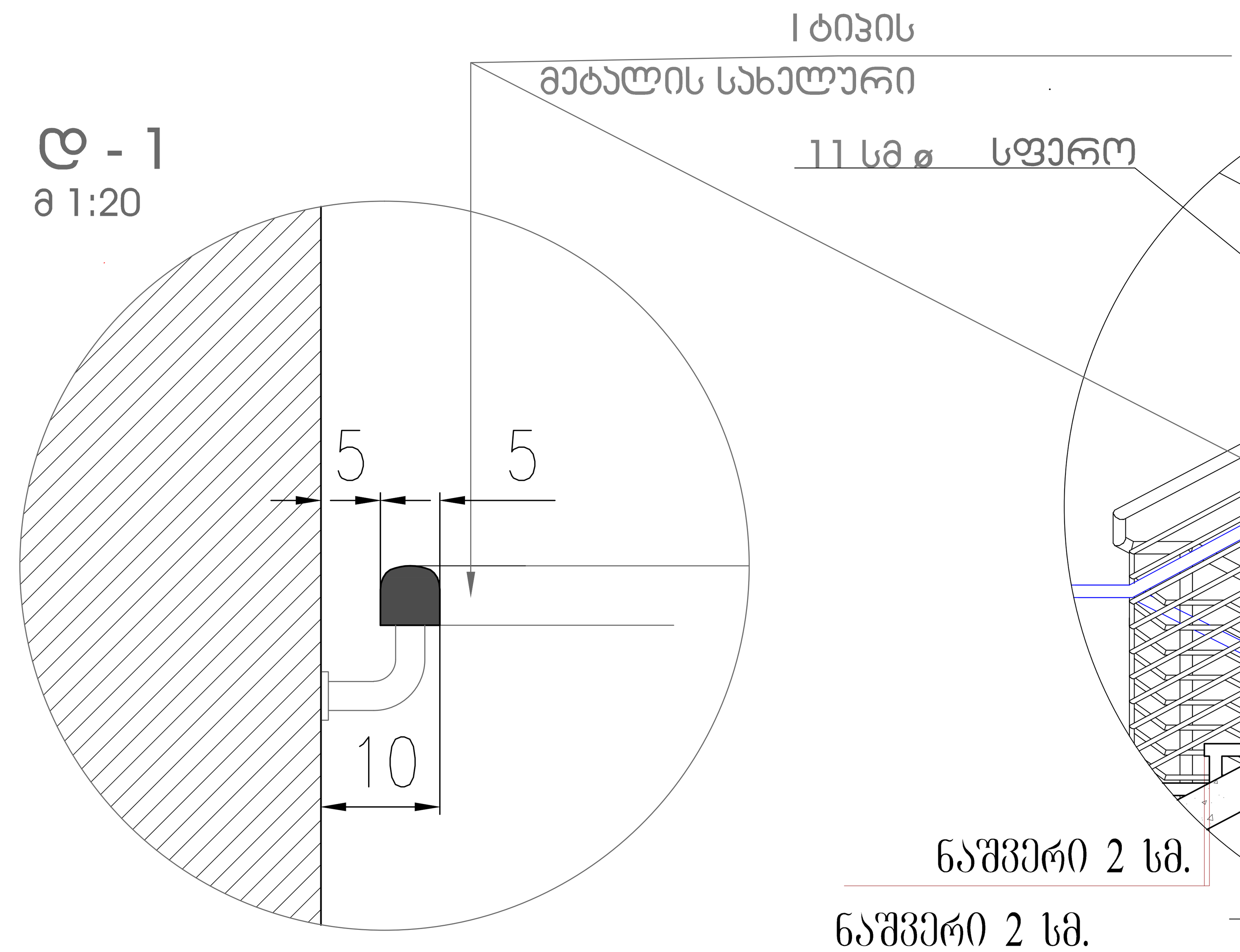

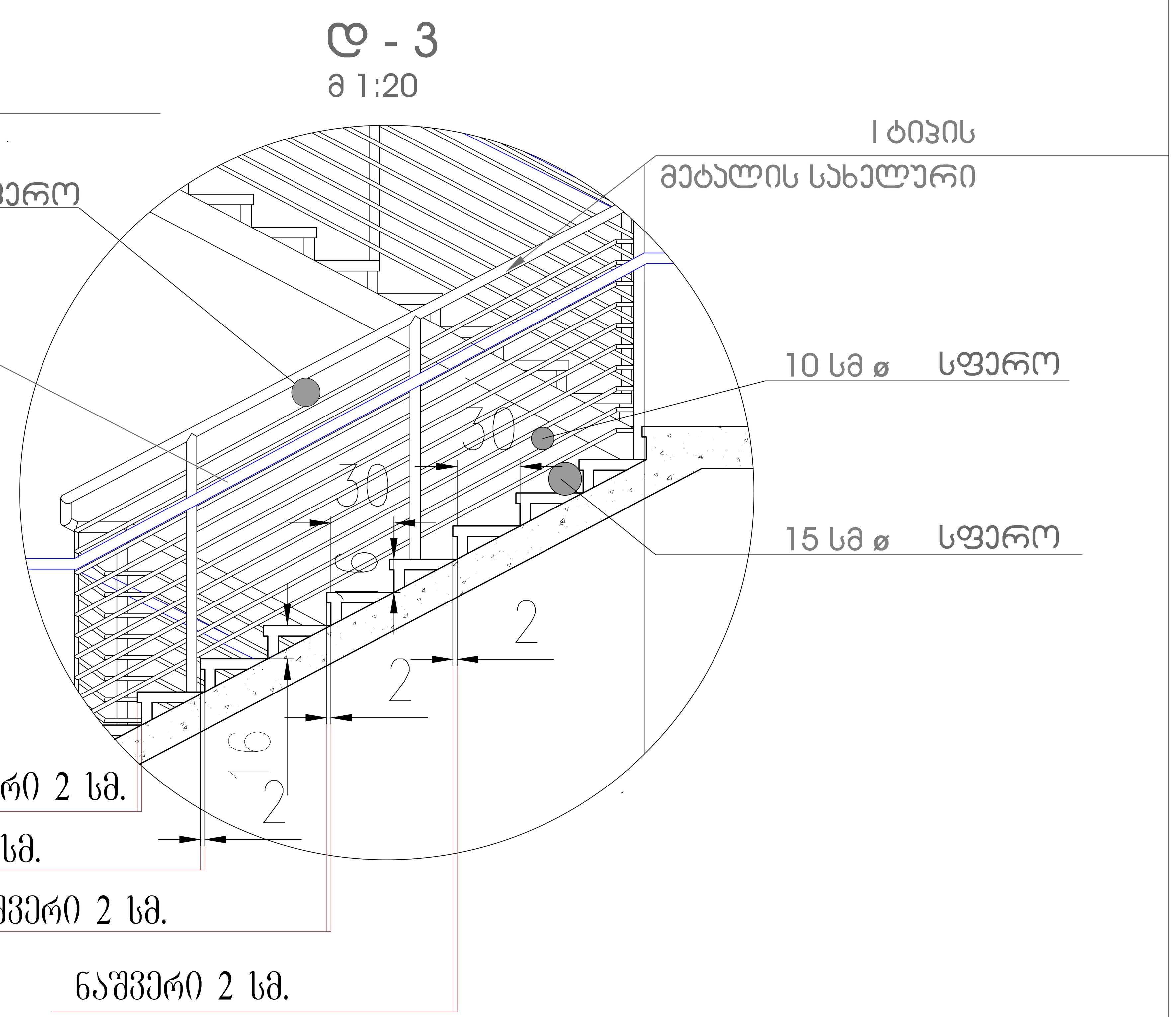

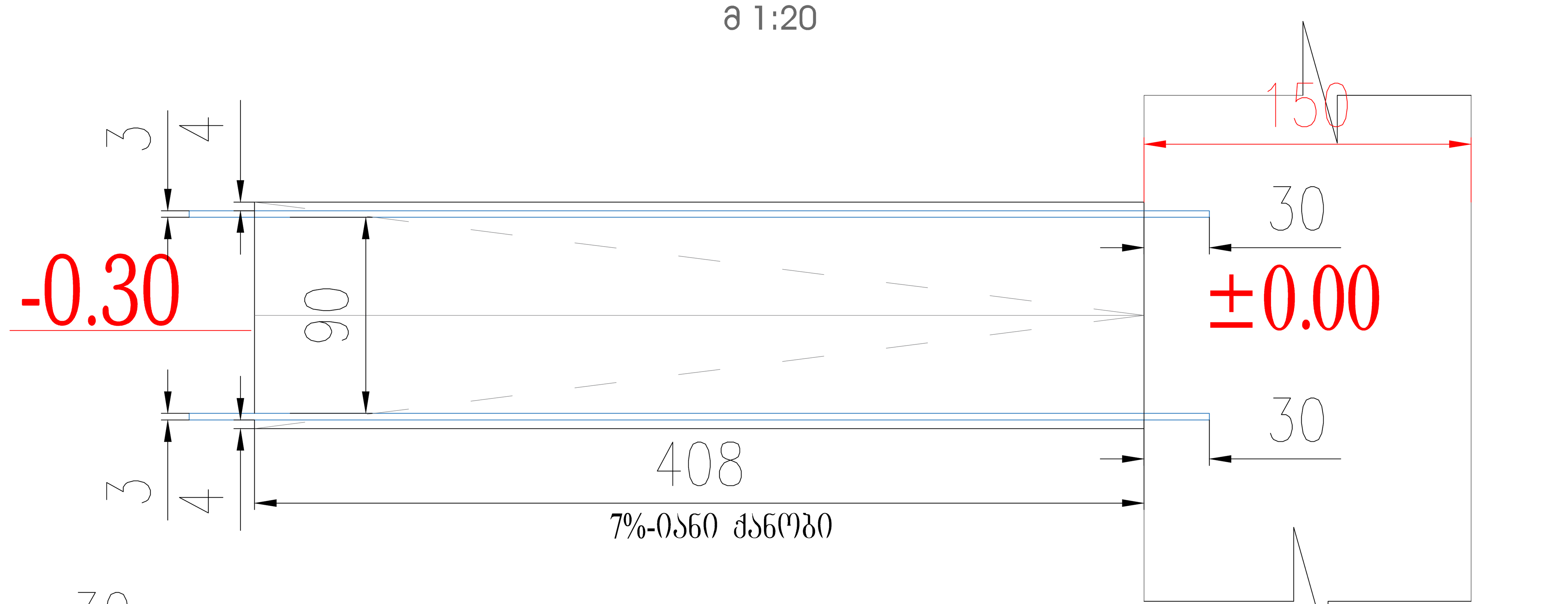

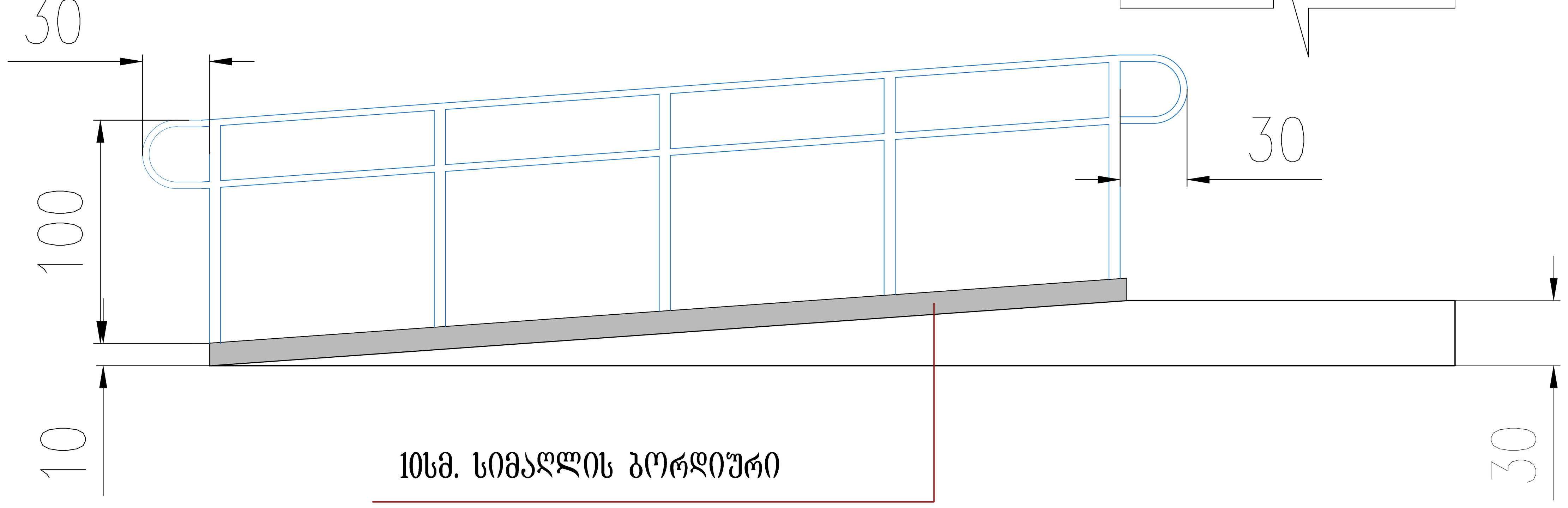

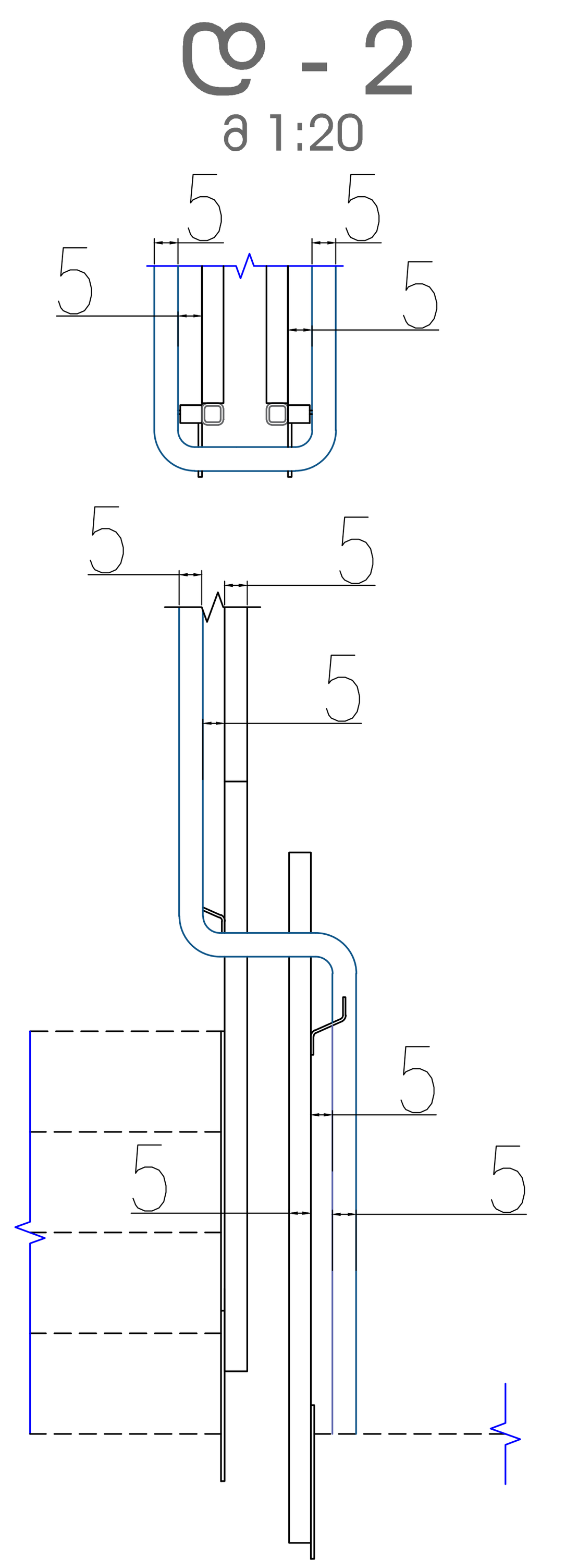

შემსრულებელი:
შ.პ.ს. "არქსვეტი" L.T.D. "ARCHSVETI"

დამკვეთი: შ.პ.ს. "კაშკაში"

შ.პ.ს. "კაშკაში" ს/კ. 404899749

ქ.თბილისი-მცხეთის გზის მიმდებარედ საოფისე, მრავალფუნქციური კომპლექსის პროექტი

დირექტორი		დ. გოქსაძე
პრ. მთავარი არქიტექტორი		დ. გოქსაძე
შეასრულა		დ. გოქსაძე

დეტალიზაცია

სტადია	მასშტაბი	ფურცელი	ფორმატი
მ.პ.	1:50	2	A-3