შპს „არქიდეას“ დირექტორს

ბ-ნ გ. ქევანიშვილს

შპს „გეოკონი“-ს დირექტორი

გ. ცომაია

წერილი

მოგახსენებთ , რომ თქვენი დაკვეთით შპს „გეოკონი“-ს მიერ შესრულებული იყო ქ. თბილისში, გლდანი. მე 5მ/რ (ს/კ 01.11.10.013.0 62) მრავალფუნქციური კომპლექსის შენობის რეკონსტრუქციის პროექტის კონსტრუქციული ნაწილი.

რეკონსტრუქციის პროექტით გათვალისწინებული იყო ორსართულიან შენობაზე ხუთი სართულის დაშენება.

კონსტრუქციული პროექტით დაშენებისათვის არსებული წერტილოვანი საძირკვლები იცვლებოდა ახალი საძირკვლის ფილით. საძირკვლის ფილის მოწყობის შემდეგ გათვალისწინებული იყო ახალი სართულების დაშენება.

პროექტის დამუშავებისთვის გამოყენებული იყო არსებული შენობის კონსტრუქციული პროექტი.

სამშენებლო სამუშაოების დაწყების თანავე აღმოვაჩინეთ ახალი გარემოებები, კერძოთ:

1 სახურავის დონეში არსებული პროექტით გათვალისწინებული მონოლითური გადახურვის ფილის ნაცვლად ჩალაგებულია ე.წ. (პკჟ) ანაკრები წიბოვანი ფილები, რომლებსაც არ გააჩნია პროექტისათვის გათვალისწინებული მზიდუნარიანობა. საჭიროებას წარმოადგენს ანაკრები ფილების მოხსნა და ახალი მონოლითური გადახურვის ფილის მოწყობა.

2 არსებული წერტილოვანი საძირკვლების ძირის ნიშნული ცვალებადია (0,5-0,8მ), რაც საკმაოდ გაგვირთულებს მათი ერთ საძირკვლის ფილაზე დასმას.

3. არსებული სვეტების არმირება არ ემთხვევა პროექტში მოცემულ სიდიდეებს. რეკონსტრუქციის პროექტით გათვალისწინებული არსებული სვეტების გამაგრებები საჭიროებს გადამოწმებას და ახალი გადაწყვეტილებიბის მიღებას.

ყველა ზემოთ აღნიშნული ცვლილების შესწავლა ვერ მოხერხდა რეკონსტრუქციის პროექტის დამუშავებისას, რეკონსტრუქციის პროექტის შედგენისას ვსარგებლობდით არსებული შენობის კონსტრუქციული ნახაზებით.

შედეგები:

რეკონსტრუქციის პროექტის განხორციელებისათვის საჭიროა არსებულ პროექტში დაემატოს შემდეგი სამუშაოები:

1. სახურავის ანაკრები წიბოვანი ფილების შეცვლა მონოლითური რკინაბეტონის ფილით (შესაძლებელია ფილს კარკასთან ჩასახისტებლად მოსანგრევი გახდეს არსებული კოჭებიც)
2. შეიცვალოს პროექტით გათვალისწინებული საძირკვლის ფილის მოწყობის ტექნოლოგიური სქემა, ჯერ ერთ ნიშნულზე მოსაყვანია არსებული წერტილოვანი საძირკვლების ძირის ნიშნული და შემდეგ მოეწყოს ახალი საძირკვლის ფილა.
3. სათანადო გაანგარიშების შედეგების გათვალისწინებით გადამოწმდეს არსებული სვეტების გამაგრების რაოდენობა და კვანძები.

ზემოთ აღნიშნული დამატებითი სამუშაოები საკმაოდ აძვირებს ობიექტის სამშენებლო ნაწილს. კონსტრუქციული და ფინასური თვალსაზრისით მიგვაჩნია, რომ არსებული ორსართულიანი შენობის ნაწილობრივი დაშლით და ახალი შვიდსართულიანი შენობის აშენებით მივიღებთ უკეთეს შედეგებს; კონსტრუქციულად მივიღებთ, იგივე გაბარიტებში, ახალ მზიდუნარიან შენობას, სამშენებლო პროცესი ბევრად გამარტივდება რაც საკმაოდ შეამცირებს მშენებლობის ღირებულებას და მშენებლობის ვადებს.

ახალი გარემოების გათვალისწინებით შენარჩუნდება არსებული შენობის 1-1, 3-3 ღერძებში მდებარე მზიდი კონსტრუქციები და 3-3 ღერძიდან 9-9 ღერძამდე მოხდება რეკონსტრუქციის პროექტით გათვალისწინებული შვიდსართულიანი ნაგებობის მოწყობა.

პატივისცემით

შპს „გეოკონი“-ს დირექტორი გ. ცომაია

შპს "გეოკონი" 404940258

ตลาดหลักทรัพย์แห่งประเทศไทย

ก.ล.ต.

สำเนาถูกต้อง

4049402568

ნახაზების ჩამონათვალი

№	ნახაზების დასახელება	ნახაზის №
1	თავფურცელი	ჯ-1
2	საძირკვლის გეგმა	ჯ-2
3	საძირკვლის ფილის ქვედა ზონის არმირების გეგმა (X მინართულება)	ჯ-3
4	საძირკვლის ფილის ქვედა ზონის არმირების გეგმა (y მინართულება)	ჯ-4
5	საძირკვლის ფილის ზედა ზონის არმირების გეგმა (X მინართულება)	ჯ-5
6	საძირკვლის ფილის ზედა ზონის არმირების გეგმა (y მინართულება)	ჯ-6
7	საძირკვლის ფილისპოზ.7-ის განლაგების გეგმა	ჯ-7
8	საძირკვლის ფილის კვეთები	ჯ-8
9	სვეტის ამონაშვერი ს-1, ს-2, ს-3, ს-4, ს-5, ს-6	ჯ-9
10	-0,450 ნიშნულის გადახურვის გეგმა	ჯ-10
11	-0,450 ნიშნულის გადახურვის ფილის არმირების გეგმა	ჯ-11
12	-0,450 ნიშნულის გადახურვის ფილის ქვედა ზონის დამატებითი არმირების გეგმა	ჯ-12
13	-0,450 ნიშნულის გადახურვის ფილის ზედა ზონის დამატებითი არმირების გეგმა	ჯ-13
14	+3,100 ნიშნულის გადახურვის გეგმა	ჯ-14
15	+3,100 ნიშნულის გადახურვის ფილის არმირების გეგმა	ჯ-15
16	+3,100 ნიშნულის გადახურვის ფილის ქვედა ზონის დამატებითი არმირების გეგმა	ჯ-16
17	+3,100 ნიშნულის გადახურვის ფილის ზედა ზონის დამატებითი არმირების გეგმა	ჯ-17
18	+6,100 ნიშნულის გადახურვის გეგმა	ჯ-18
19	+6,100 ნიშნულის გადახურვის ფილის არმირების გეგმა	ჯ-19
20	+6,100 ნიშნულის გადახურვის ფილის ქვედა ზონის დამატებითი არმირების გეგმა	ჯ-20
21	+6,100 ნიშნულის გადახურვის ფილის ზედა ზონის დამატებითი არმირების გეგმა	ჯ-21
22	+9,600 ნიშნულის გადახურვის გეგმა	ჯ-22
23	+9,600 ნიშნულის გადახურვის ფილის არმირების გეგმა	ჯ-23
24	+9,600 ნიშნულის გადახურვის ფილის ქვედა ზონის დამატებითი არმირების გეგმა	ჯ-24
25	+9,600 ნიშნულის გადახურვის ფილის ზედა ზონის დამატებითი არმირების გეგმა	ჯ-25
26	+13,100 ნიშნულის გადახურვის გეგმა	ჯ-26
27	+13,100 ნიშნულის გადახურვის ფილის არმირების გეგმა	ჯ-27
28	+13,100 ნიშნულის გადახურვის ფილის ქვედა ზონის დამატებითი არმირების გეგმა	ჯ-28
29	+13,100 ნიშნულის გადახურვის ფილის ზედა ზონის დამატებითი არმირების გეგმა	ჯ-29
30	+16,600 ნიშნულის გადახურვის გეგმა	ჯ-30
31	+19,300 ნიშნულის გადახურვის გეგმა	ჯ-31
32	+16,600 და +19,300 ნიშნულის გადახურვის ფილის არმირების გეგმა	ჯ-32
33	+16,600 და +19,300 ნიშნულის გადახურვის ფილის ზედა ზონის დამატებითი არმირების გეგმა	ჯ-33
34	+22,600 ნიშნულის გადახურვის გეგმა	ჯ-34
35	+22,600 ნიშნულის გადახურვის ფილის არმირების გეგმა	ჯ-35
36	+22,600 ნიშნულის გადახურვის ფილის ზედა ზონის დამატებითი არმირების გეგმა	ჯ-36
37	+25,300 ნიშნულის გადახურვის გეგმა	ჯ-37
38	მონოლითური კოჭი კ-1, კ-2	ჯ-38
39	მონოლითური სვეტი ს-1, ს-2, ს-3	ჯ-39
40	მონოლითური სვეტი ს-4, ს-5, ს-6	ჯ-40
41	მონოლითური სვეტი ს-7, ს-8, ს-9	ჯ-41
42	მონოლითური სვეტი ს-7, ს-8, ს-9	ჯ-42
43	მონოლითური სვეტი ს-13, ს-14, ს-15	ჯ-43
44	მონოლითური სვეტი ს-16, ს-17, ს-18	ჯ-44
45	მონოლითური სვეტი ს-19, ს-20, ს-21	ჯ-45
46	მონოლითური სვეტი ს-22, ს-23, ს-24, ს-25	ჯ-46
47	მონოლითური სვეტი ს-26, ს-27, ს-28, ს-29, ს-32	ჯ-47
48	მონოლითური სვეტი ს-30, ს-31; ს-38	ჯ-48
49	მონოლითური სვეტი ს-33, ს-34, ს-35	ჯ-49
50	მონოლითური სვეტი ს-36, ს-37; ცოკოლის კედელი	ჯ-50
51	კიბე	ჯ-51
52	ლიფტის შახტა	ჯ-52
53	მასალების საერთო ხარჯი	ჯ-53

განმარტებითი ბარათი

ქ.თბილისი, გლდანი. მე 5მ/რ (ს/კ 01.11.10.013.062) მრავალფუნქციური კომპლექსის რეკონსტრუქციის პროექტის კონსტრუქციული ნაწილი დამუშავებულია შპს "გეოკონი"-ს მიერ საქართველოში მოქმედი სამშენებლო ნორმების და წესების გათვალისწინებით.

ქალაქის სეისმიური დარაიონების რუქის მიხედვით სამშენებლო მოედანი მიეკუთნება 8 ბალიან ზონას, ქარის ნორმატიული სიჩქარე - 32მ/წმ, თოვლის ნორმატიული დატვირთვა - 50კგ/სმ2/.

გეოლოგიური კლევის დასკვნის თანახმად შენობა დაფუძნებულია თიხნარზე მოყავისფრო-მოყვითალო ფერის, რომლის შინაგანი ხახუნის კუთხე φ=17°, ხვედრითი შეჭიდულობა C=0.16 კგძ/სმ2/, დეფორმაციის მოდული E=160 კგძ/სმ2/ და საანგარიშო წინაღობა Ro=1.8 კგძ/სმ2/.

პროექტით გათვალისწინებულია არსებული შენობის ნაწილობრივად დაშლა და ახალი შენობის მიშენება. არსებული შენობის ძირითადი ელემენტები შესანარჩუნებელია ორსართულიან ნაწილში (დერძები 1-3). ახალი და ძველი კოჭების არმატურის გადაბმა განხორციელდეს პირგადადებით მუშა არმატურის ØX60 სიგრძეზე.

რეკონსტრუქციის პროექტში პირობითად მოცემულია არსებულ ელემენტების არმირებაც, იმ შემთვევაშუ თუ არსებული არმირება ნაკლები იქნება საპროექტო არმირებასთან, არსებული ელემენტების გამაგრების მეთოდი და წესი შეთანხმდეს საპროექტო ორგანიზაციასთან.

შესანარჩუნებელი ორივე სართულის მზიდი კოჭები და გადახურვის ფილა გადამაგრდეს დროებით ხარაჩოებით. შეერთების კვანძებში ბეტონის ჩასხმიდან 28 დღეში შესაძლებელია ხარაჩოების მოხსნა.

შენობის ანგარიშის შედეგების გაანალიზებით გადაწყდა შენობის დაფუძნება 60სმ სისქის საძირკვლის ფილაზე.

მონოლითური სვეტები ზომებით 50X50 და 40X40 სმ, დაპროექტებულია მონოლითური რკინაბეტონისაგან, ბეტონი B-25, ბეტონის დამცავი შრე 25მმ.

დაპროექტებული კოჭები გათვალისწინებულია მონოლითური რკინაბეტონისაგან, ბეტონი B-25, ბეტონის დამცავი შრე 25მმ.

სართულშუა გადახურვის ფილები სისქით 180მმ დაპროექტებულია მონოლითური რკინაბეტონისაგან, ბეტონი B-25, ბეტონის დამცავი შრე 15მმ.

გარე კედლების შეკვრა დაპროექტებულია მცირე ბეტონის ბლოკებით სიგანე 400მმ. კედლების დამაგრება შენობის კარკასზე განხორციელდეს არმატურის ბადეებით. ბადეების ბიჯი 600მმ.

ლითონის ელემენტები დამუშავდეს ანტიკოროზიული და ცეცხლნედეგი სადებავებით.

კონსტრუქციულ ნახაზებში ზომები მოცემულია მილიმეტრებში ნიშნულები მეტრებში.

კონსტრუქციების გეგმებზე მოცემულია ფილების ზედაპირის ნიშნული კოჭების ძირის ნიშნული.

კონსტრუქციული ნახაზები განიხილოს არქიტექტურულ ნაწილთან ერთად.

დამკვეთი- შპს "არქიდეა"	ობიექტი- საკონდიტრო სანარმო "ტორტინი"-ს შენობის რეკონსტრუქცია, პორექტირებული პროექტი	დაკვეთა: / სტადია: მპ / ფურცელი: ჯ- 1 / ფურცლები: 100
დირექტორი გ. ცომაია	კონსტრუქციული ნაწილი	შ.პ.ს. გეოკონი
ჯრ. მთ. არქ.	ნახაზი: თავფურცელი	თბილისი 2017
ჯრ. მთ. ინჟ. გ. ცომაია		
დაამუშავა გ. ცომაია		
შეამოწმა		

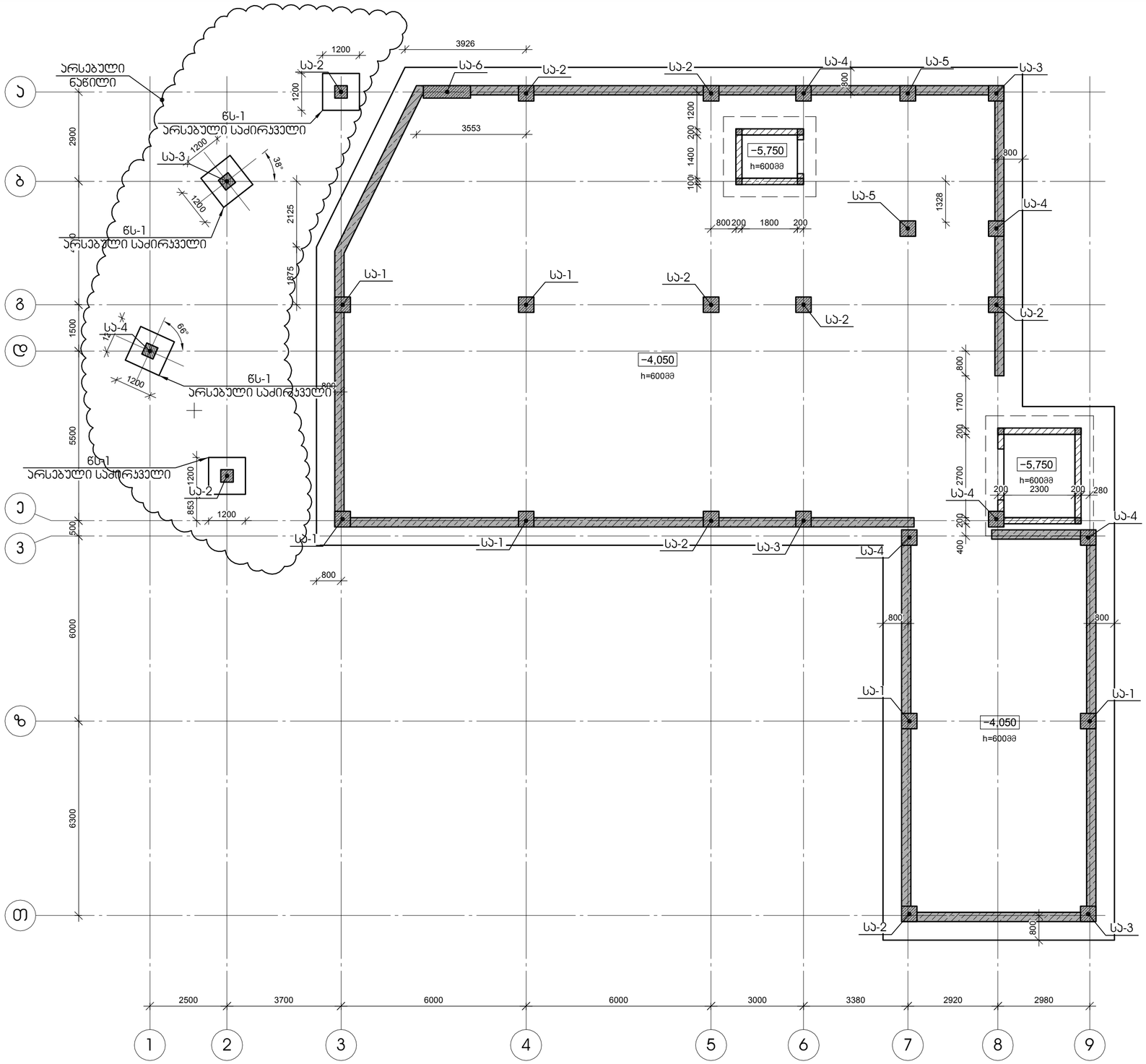

საძირკვლის გეგმა
მ 1:100

დამკვეთი- შპს "არქიდეა"	ობიექტი- საკონდიტრო სანარმო "ტორტინი"-ს შენობის რეკონსტრუქცია, პორექტირებული პროექტი	დაკვეთა: — სტადია: მპ ფურცელი: 2 ფურცლები: 100
დირექტორი — გ. ცომაია	კონსტრუქციული ნაწილი	შ.პ.ს. გეოკონი
პრ. მთ. არქ.	ნახაზი: საძირკვლის გეგმა	თბილისი 2017
პრ. მთ. ინჟ. — გ. ცომაია		
დაამუშავა — გ. ცომაია		
შეამოწმა		

საძირკვლის ფილის ქვედა ზონის არმირების გეგმა (X მიმართულება)

მ 1:100

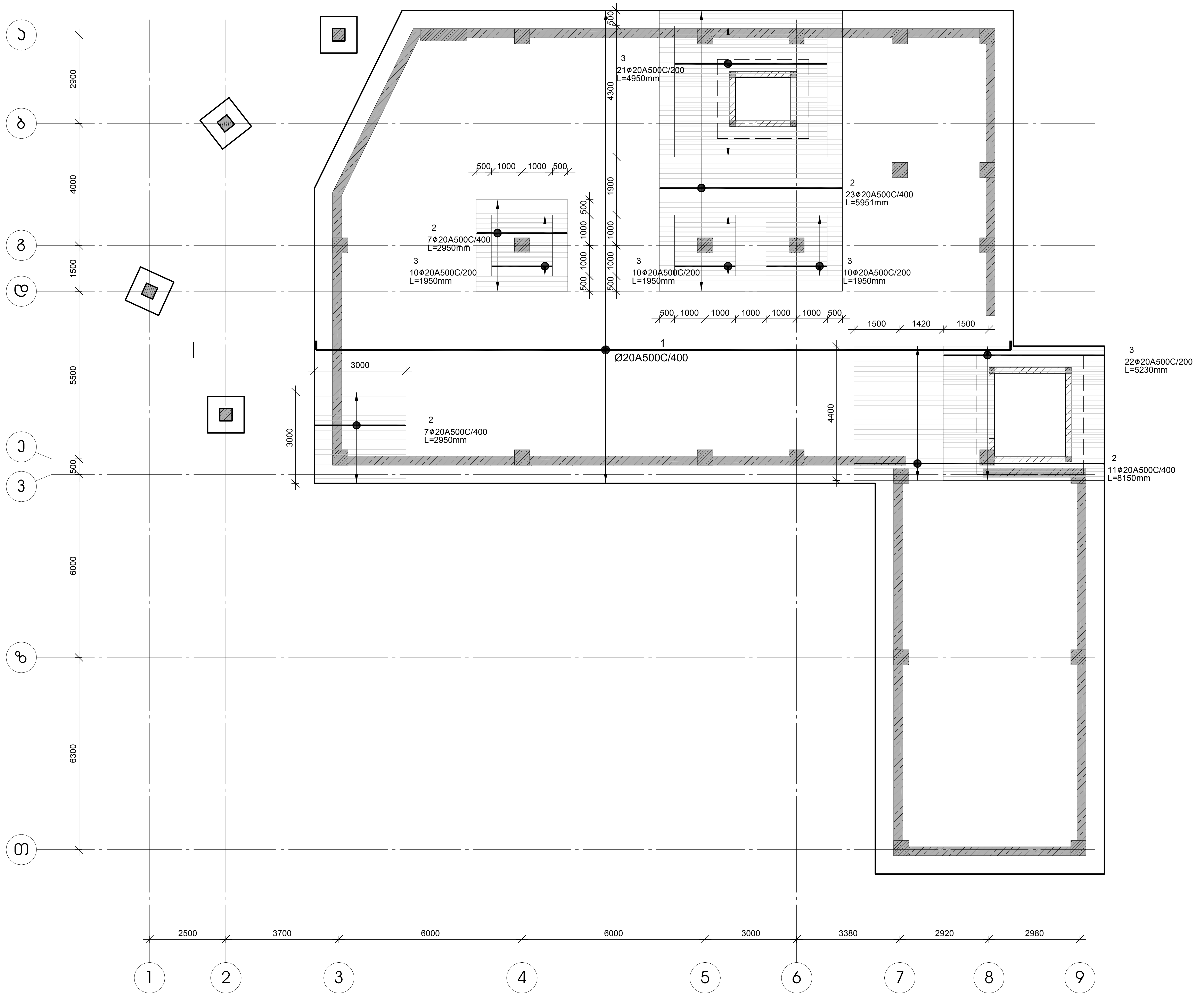

დამკვეთი- შპს "არქიდეა"	ობიექტი- საკონდიტრო საწარმო "ტორტინი"-ს შენობის რეკონსტრუქცია, კორექტირებული პროექტი	

დაკვეთა	სტადია	ფურცელი	ფურცლები
	მპ	კ- 3	100

დირექტორი		გ. ცომაია
პრ. მთ. არქ.		
პრ. მთ. ინჟ.		გ. ცომაია
დაამუშავა		გ. ცომაია
შეამოწმა		

კონსტრუქციული ნაწილი

ნახაზი:
საძირკვლის ფილის ქვედა ზონის არმირების გეგმა (X მიმართულება)

შ.პ.ს.
გეოკონი
თბილისი 2017

საძირკვლის ფილის ქვედა ზონის არმირების გეგმა (ყ მინართულება)

მ 1:100

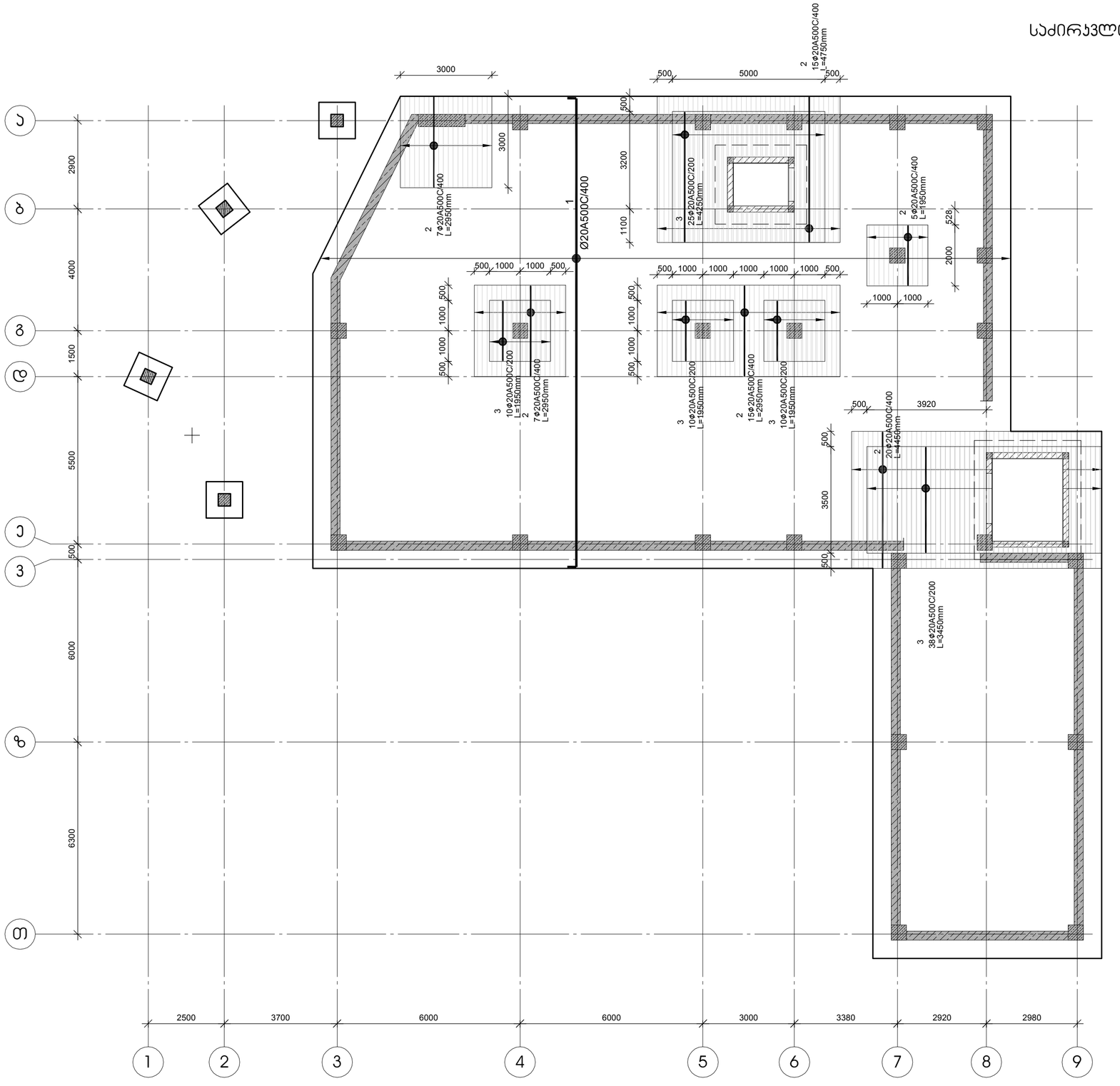
15ø20A500C/400 L=4750mm
2
3000
500
5000
500
3000
2900
4000
1500
5500
500
6000
6300
500
1000
1000
500
3200
1100
500
1000
1000
500
1000
1000
500
1000
1000

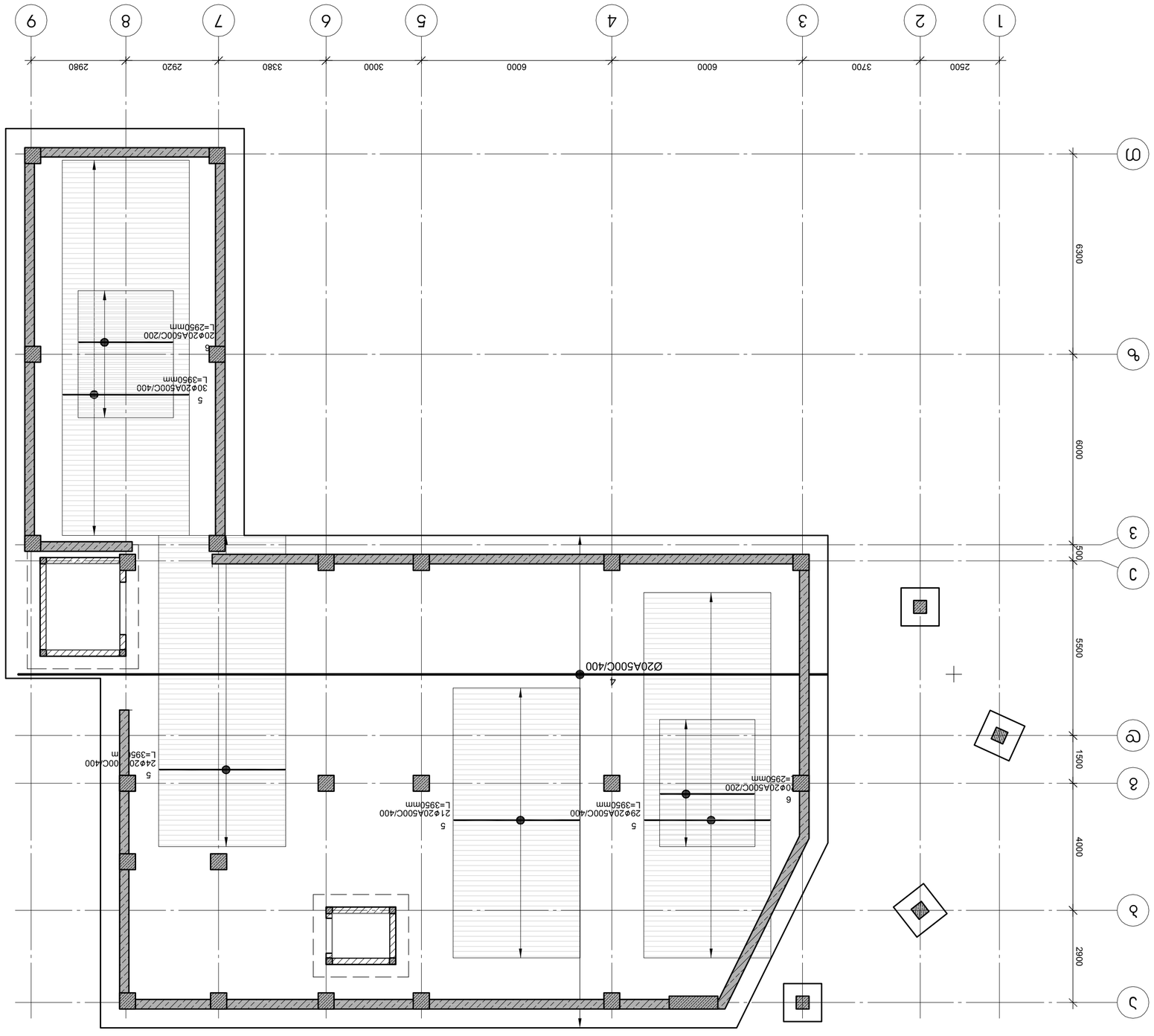

(לא לשרטוט מחייב) מדרגות מפולש מבט מלפנים

1:100 מ

			קנה"מ 1:100
			תוכנית קומת גלריה מדרגות מפולש, מבט מלפנים
			מס' גיליון 33 מתוך 100

קונסטרוקטור	מ. מנחם	8.11.2017	
אדריכל נוף			
אדריכל	מ. מנחם	8.11.2017	
מהנדס חשמל	מ. מנחם	8.11.2017	
מהנדס אינסטלציה			

מ.ב.ל.	
1:100	קנה מידה
8.11.2017	תאריך

	מספר תכנית
	מספר גרסה
	מספר שינוי
	מספר תיק

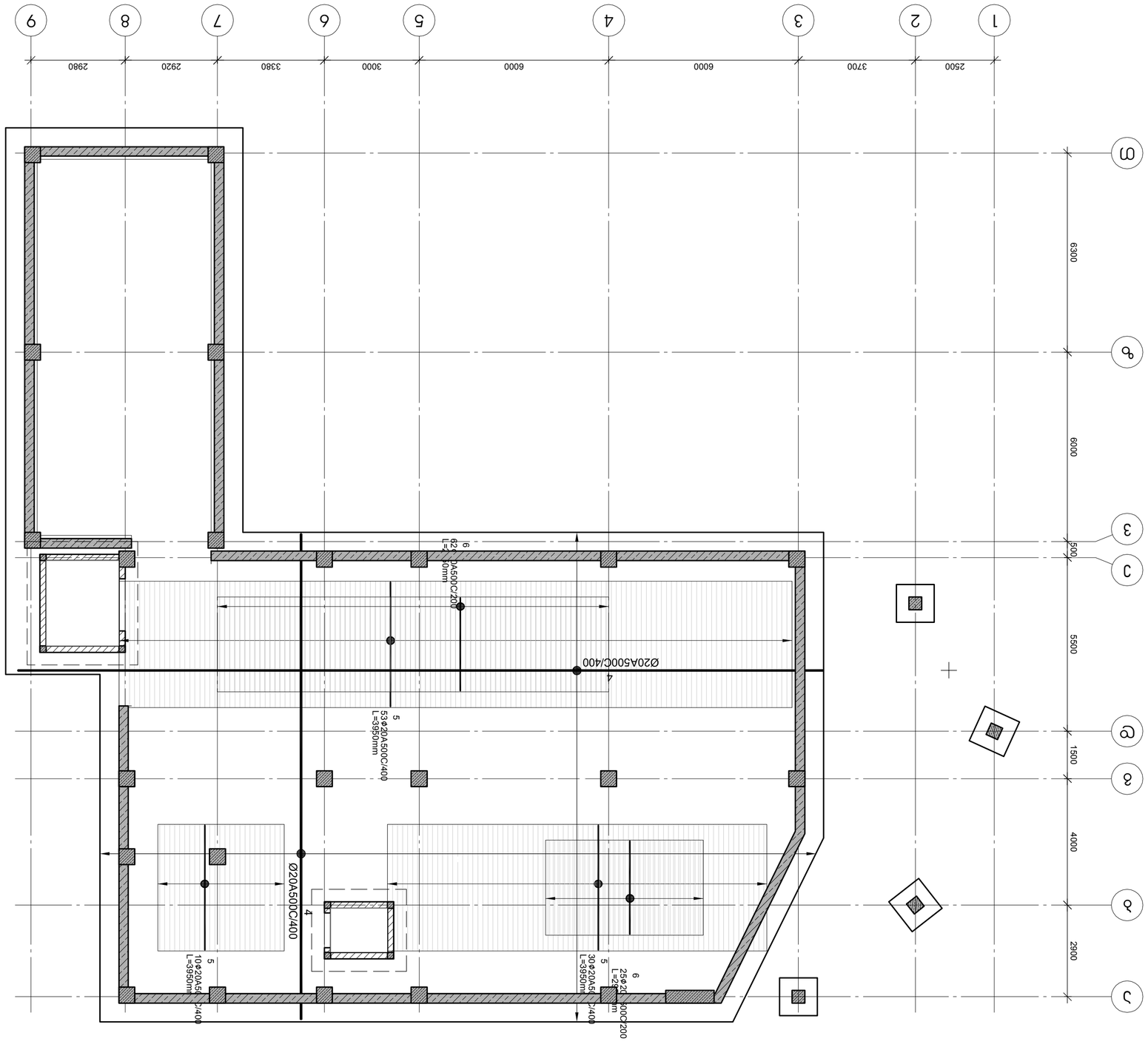

(ლანდშაფტური გეგმა ტერიტორიის მოწყობის სქემა) გეგმა

მ 1:100

100	6	33	ტიპიური სართულის არქიტექტურული გეგმა

შპს "ეროვნული ბიბლიოთეკის ახალი შენობის პროექტირების სამეცნიერო-კვლევითი ცენტრი"

პროექტის ხელმძღვანელი: ლ.ქურციკიძე

პროექტის მთავარი არქიტექტორი	ლ. ქურციკიძე	
პროექტის ხელმძღვანელი	ლ. ჭეიშვილი	
არქიტექტორი	ნ. ბერიძე	
კონსტრუქციული ნაწილის მთავარი ინჟინერი	ნ. ბერიძე	
კონსტრუქციული ნაწილის ინჟინერი		
ინჟინერ-ტექნოლოგი		
ინჟინერ-ელექტრიკოსი		
ინჟინერ-სანტექნიკოსი		
ინჟინერ-ვენტილაციის სპეციალისტი		
ინჟინერ-სახანძრო უსაფრთხოების სპეციალისტი		
ინჟინერ-ტექნოლოგი		
ინჟინერ-ეკონომისტი		

ეროვნული ბიბლიოთეკის ახალი შენობის პროექტირების სამეცნიერო-კვლევითი ცენტრი

ტექნიკური ზედამხედველობის განყოფილების უფროსი

ტექნიკური ზედამხედველობის განყოფილების უფროსი	ნ. ბერიძე	
ტექნიკური ზედამხედველობის ინჟინერი		
ტექნიკური ზედამხედველობის ინჟინერი		

ბეჭედი:

საქართველოს ეროვნული ბიბლიოთეკის ახალი შენობის პროექტირების სამეცნიერო-კვლევითი ცენტრი (ს/ს)

ა.ს. 83ᲛᲜᲘᲨᲕᲜᲔᲚᲝᲕᲐᲜᲘ

მასშტაბი 1:100

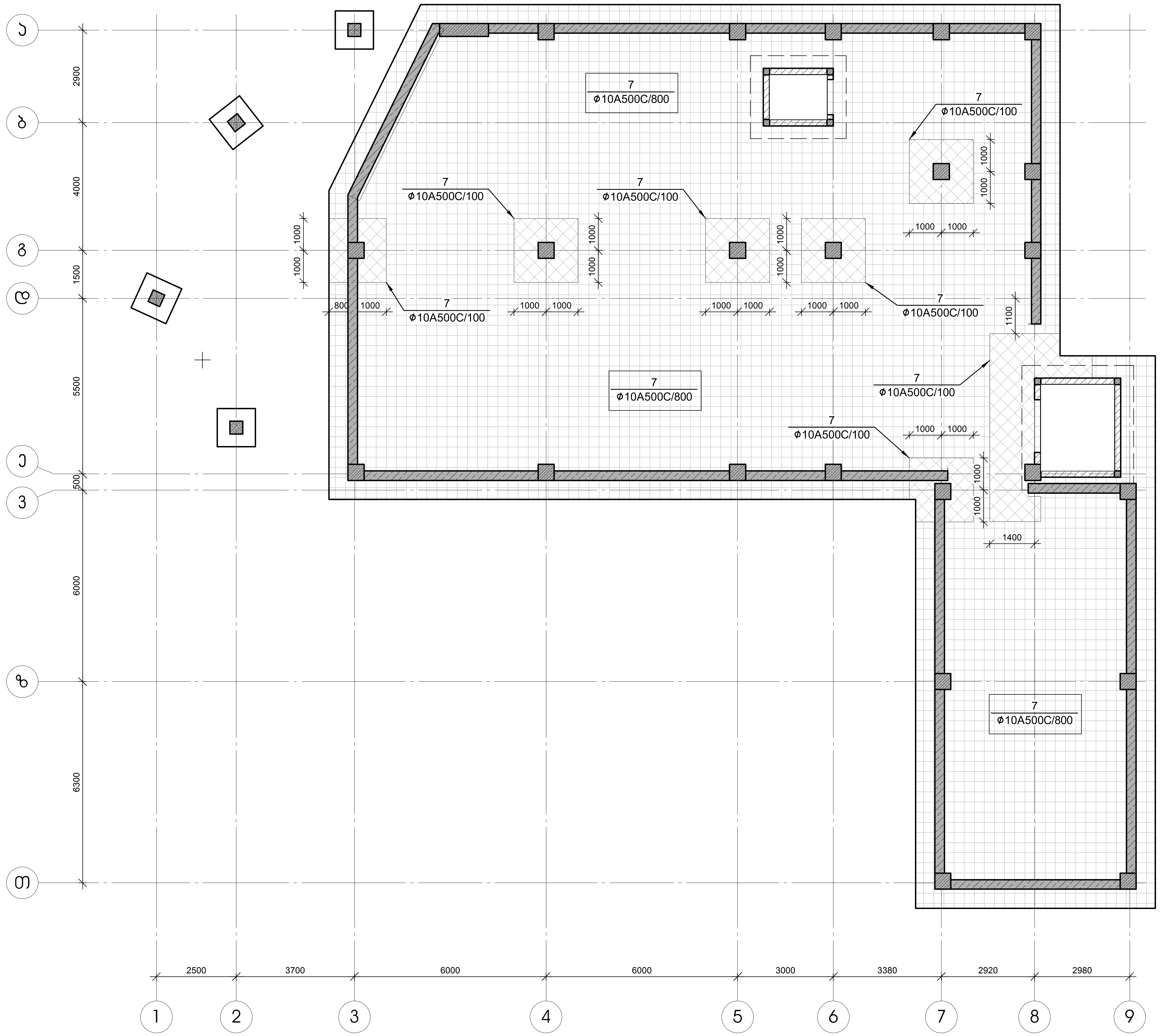

საძირკვლის ფილის პოზ.7-ის განლაგების გეგმა

მ 1:100

დამკვეთი- შპს "არქიდეა"		
დირექტორი		გ. ცომაია
პრ. მთ. არქ.		
პრ. მთ. ინჟ.		გ. ცომაია
დაამუშავა		გ. ცომაია
შეამოწმა		

ობიექტი- საკონდიტრო საწარმო "ტორტინი"-ს შენობის რეკონსტრუქცია, კორექტირებული პროექტი

კონსტრუქციული ნაწილი

ნახაზი: საძირკვლის ფილის პოზ.7-ის განლაგების გეგმა

დაკვეთა	სტადია	ფურცელი	ფურცლები
	მპ	კ- 7	100

შ.პ.ს. გეოკონი

თბილისი 2017

საძირკვლის ფილის კვეთი მ 1:20

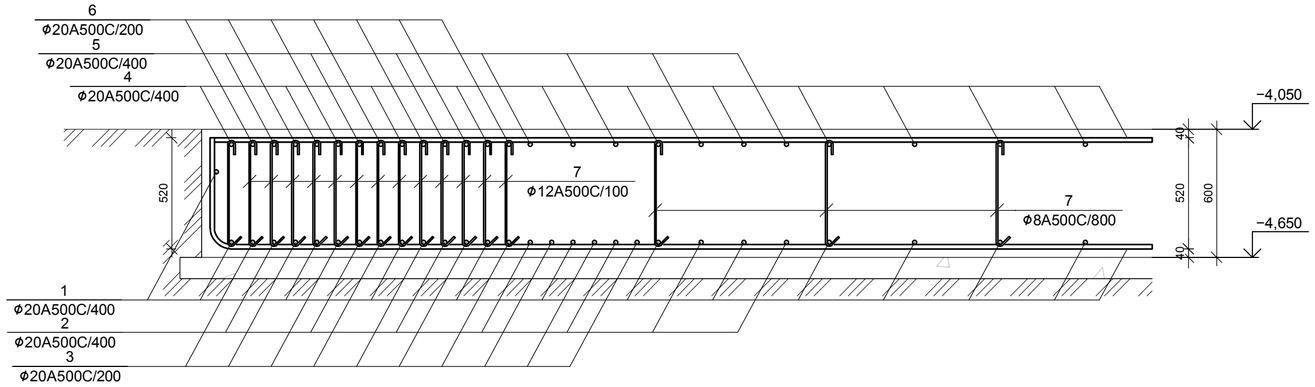

ფილის არმატურის გადაბმის კვანძი მ 1:20

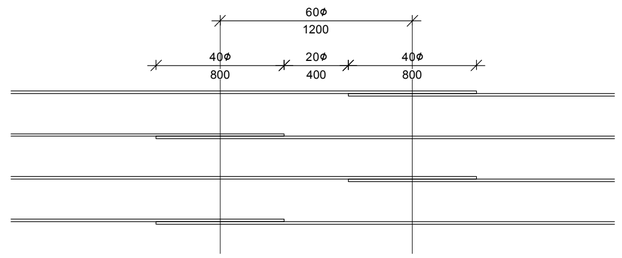

ლიფტის თანაორმოს არმირების კვეთი მ 1:20

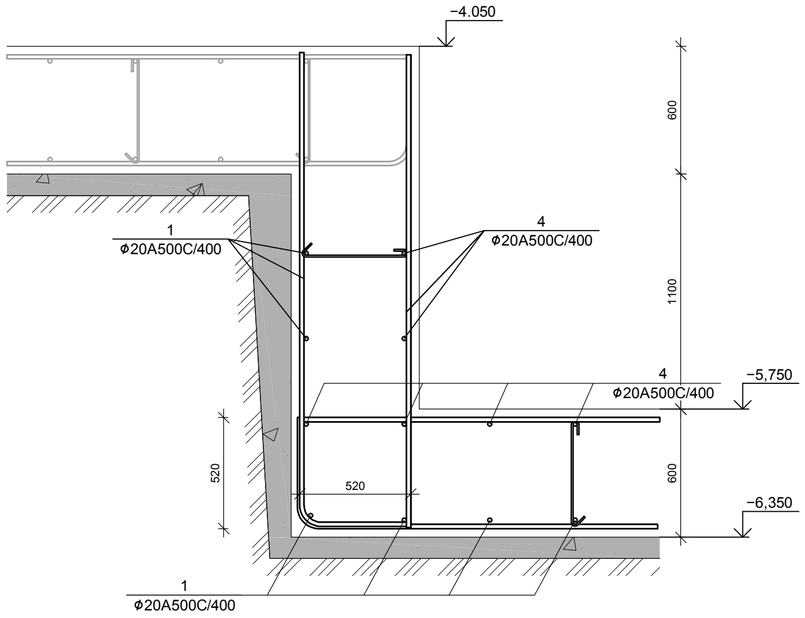

წერტილოვანი საძირკველი წს-1 მ 1:20

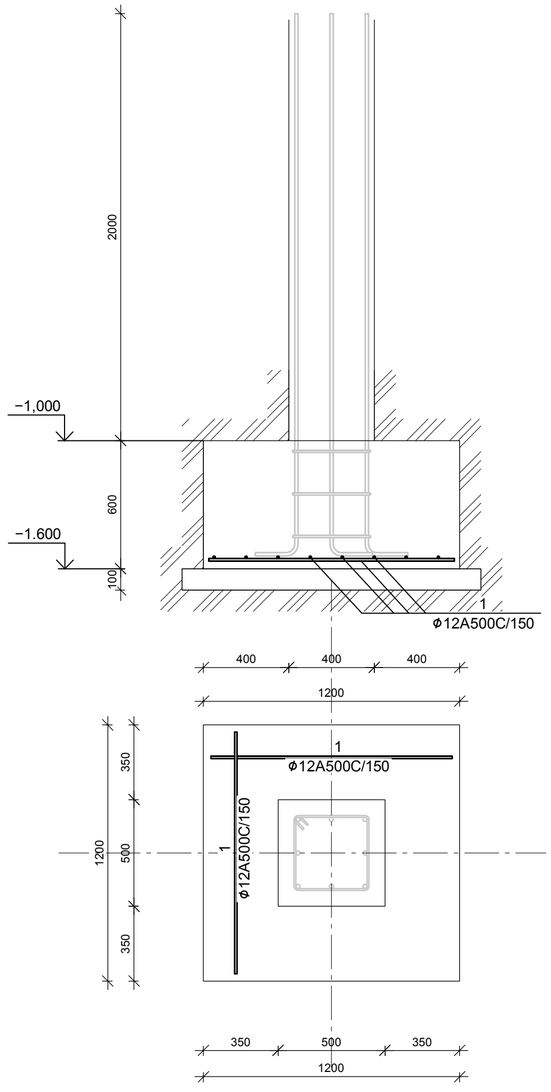

სამონტაჟო არმატურის ჯარასი

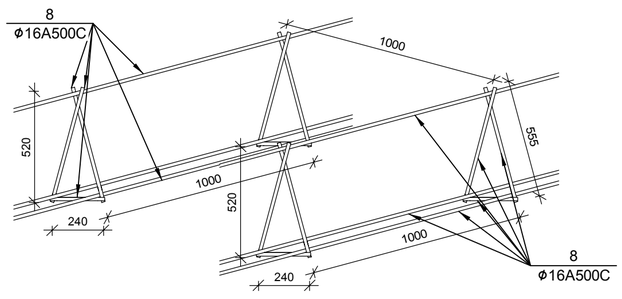

№ პოზ	ესკიზი	დასახელება	რაოდ. ელ-ში	წონა, (კგ) ერთის	წონა, (კგ) საერთო	შენიშვნა
		საძირკვლის ფილი 1 ცალი				
1		Ø 20 A500C ГОСТ 5781-82 L= 2593500 მმ	1	6393	6393	
2		Ø 20 A500C ГОСТ 5781-82 L= 523373 მმ	1	1290	1290	
3		Ø 20 A500C ГОСТ 5781-82 L= 573360 მმ	1	1413	1413	
4		Ø 20 A500C ГОСТ 5781-82 L= 2519400 მმ	1	6210	6210	
5		Ø 20 A500C ГОСТ 5781-82 L= 778150 მმ	1	1918.1	1918	
6		Ø 20 A500C ГОСТ 5781-82 L= 374675 მმ	1	923.5	924	
7		Ø 10 A500C ГОСТ 5781-82 L= 670 მმ	4012	0.4	1656	
8		Ø 16 A500C ГОСТ 5781-82 L= 1974480 მმ	1	3114.8	3115	
9		Ø 16 A500C ГОСТ 5781-82 L= 336538 მმ	1	530.9	531	პოზ.7-ის მოსაწყობად
		ბეტონი		B-25	273.60	ჯამ მ
		წერტილოვანი საძირკველი წს-1 4 ცალი				
1		Ø 12 A500C ГОСТ 5781-82 L= 1150 მმ	16	1	16	
		ბეტონი		B-25	0.86	ჯამ მ

დამკვეთი- შპს "არქიდეა"	ობიექტი- საყოფიტრო საწარმო "ტორტინი"-ს მენობის რეკონსტრუქცია, პორექტირებული პროექტი	დასვეთა: სტადია: ფურცელი: ფურცლები: მპ ს- 8 100
დირექტორი გ. ცომაია	კონსტრუქციული ნაწილი	შ.პ.ს. გეოკონი
პრ. მთ. არქ.	ნახაზი: საძირკვლის ფილის კვეთები	თბილისი 2017
პრ. მთ. ინჟ. გ. ცომაია		
დამმუშავა გ. ცომაია		
შეამოწმა		

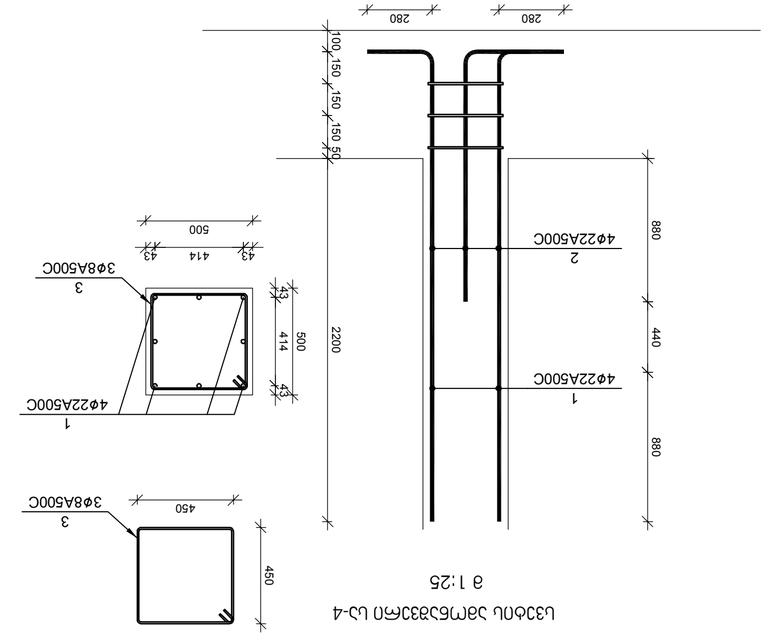

Цоколь ЗДМБЗЗЗЗМО Ц-4

а 1:25

№ элт.	Эскиз элем.	Форма, Эскиз эл-ов	Марка, (кг)		Масса элем.
			Одного	Общая	
Цоколь ЗДМБЗЗЗЗМО Ц-4 4 шт					
1		Ø 22 A500C L=3080	9.2	37	
2		Ø 22 A500C L=1760	5.2	21	
3		Ø 8 A500C L=1950	0.8	2	

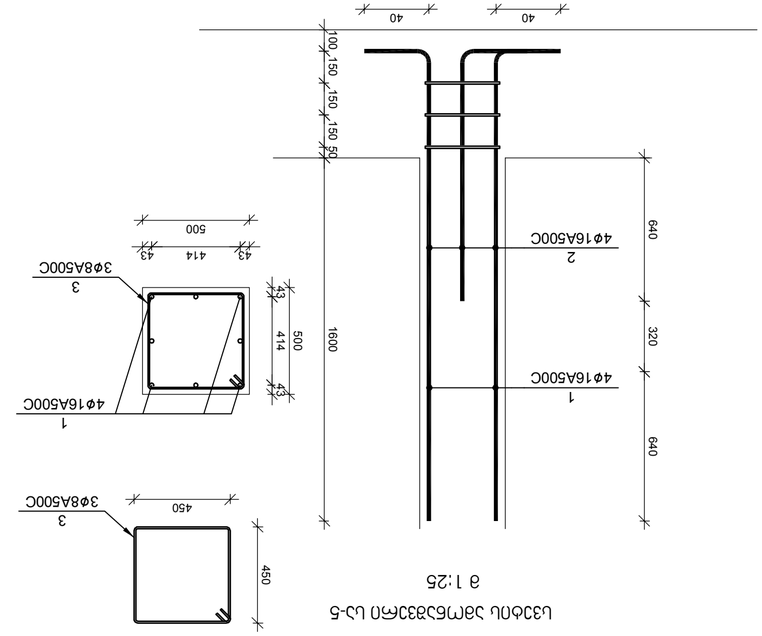

Цоколь ЗДМБЗЗЗЗМО Ц-5

а 1:25

№ элт.	Эскиз элем.	Форма, Эскиз эл-ов	Марка, (кг)		Масса элем.
			Одного	Общая	
Цоколь ЗДМБЗЗЗЗМО Ц-5 2 шт					
1		Ø 16 A500C L=2240	3.5	14	
2		Ø 16 A500C L=1280	2.0	8	
3		Ø 8 A500C L=1950	0.8	2	

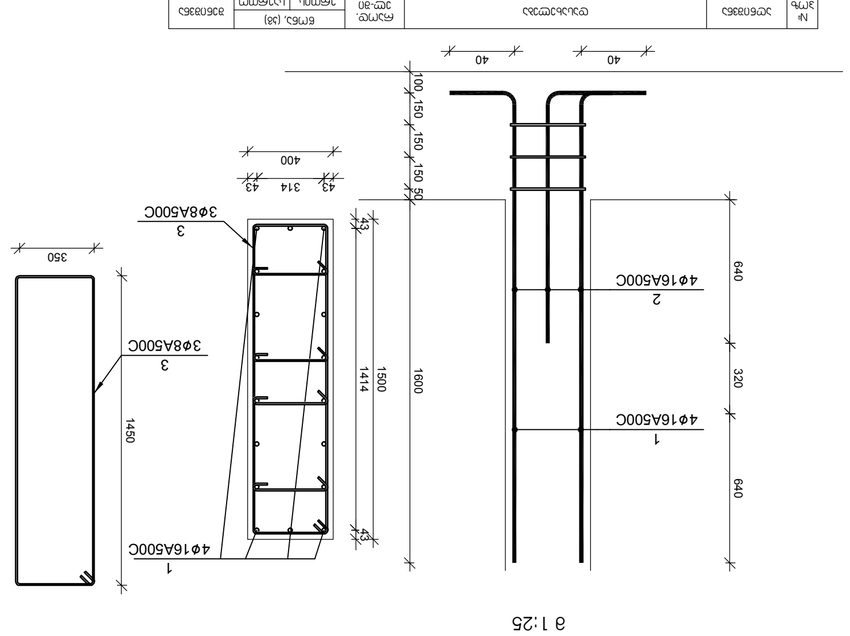

Цоколь ЗДМБЗЗЗЗМО Ц-6

а 1:25

№ элт.	Эскиз элем.	Форма, Эскиз эл-ов	Марка, (кг)		Масса элем.
			Одного	Общая	
Цоколь ЗДМБЗЗЗЗМО Ц-6 1 шт					
1	Ø 16 A500C L=2240	88	4	3.5	14
2	Ø 16 A500C L=1280	88	4	2.0	8
3	Ø 8 A500C L=2298	88	3	0.9	3
4	Ø 8 A500C L=500	88	8	0.2	2

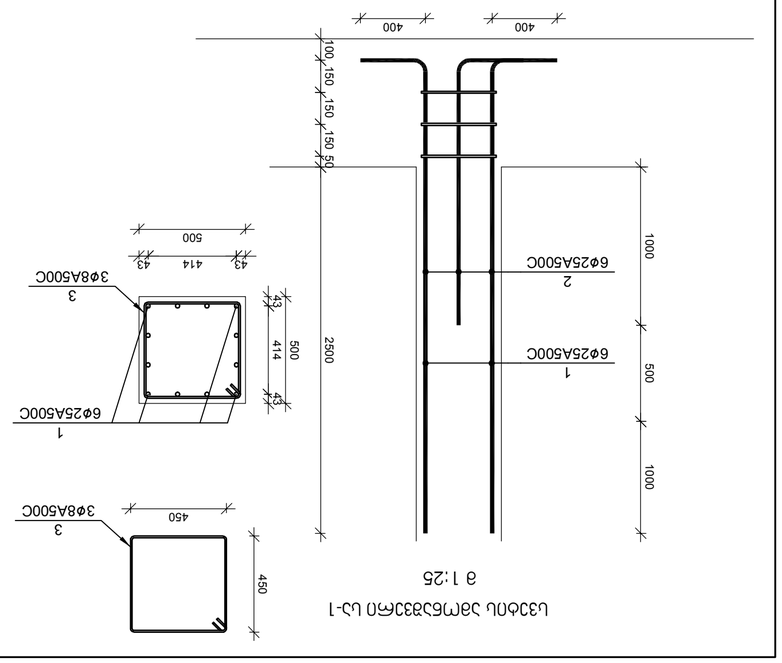

Цоколь ЗДМБЗЗЗЗМО Ц-1

а 1:25

№ элт.	Эскиз элем.	Форма, Эскиз эл-ов	Марка, (кг)		Масса элем.
			Одного	Общая	
Цоколь ЗДМБЗЗЗЗМО Ц-1 6 шт					
1	Ø 25 A500C L=3500	88	6	13.5	81
2	Ø 25 A500C L=2000	88	6	7.7	46
3	Ø 8 A500C L=1950	88	3	0.8	2

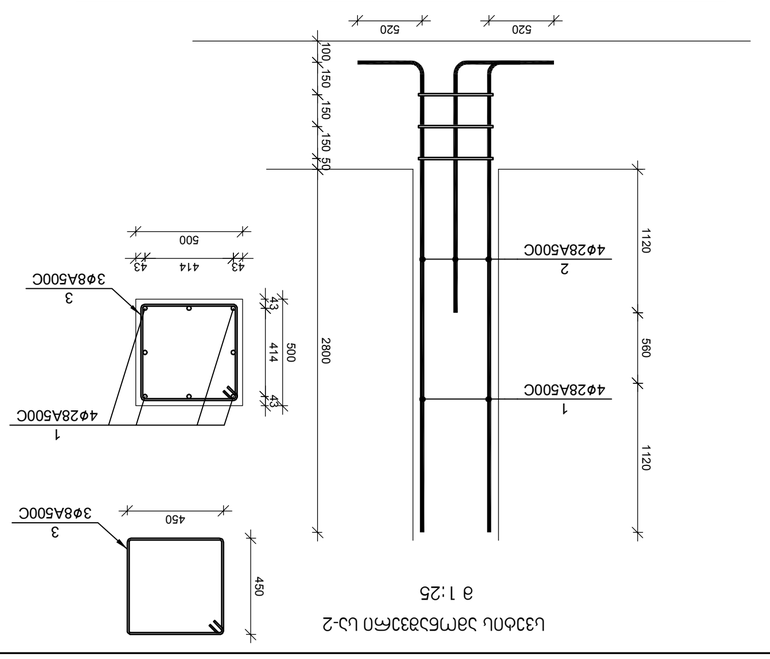

Цоколь ЗДМБЗЗЗЗМО Ц-2

а 1:25

№ элт.	Эскиз элем.	Форма, Эскиз эл-ов	Марка, (кг)		Масса элем.
			Одного	Общая	
Цоколь ЗДМБЗЗЗЗМО Ц-2 9 шт					
1	Ø 28 A500C L=3920	88	4	18.9	76
2	Ø 28 A500C L=2240	88	4	10.8	43
3	Ø 8 A500C L=1950	88	3	0.8	2

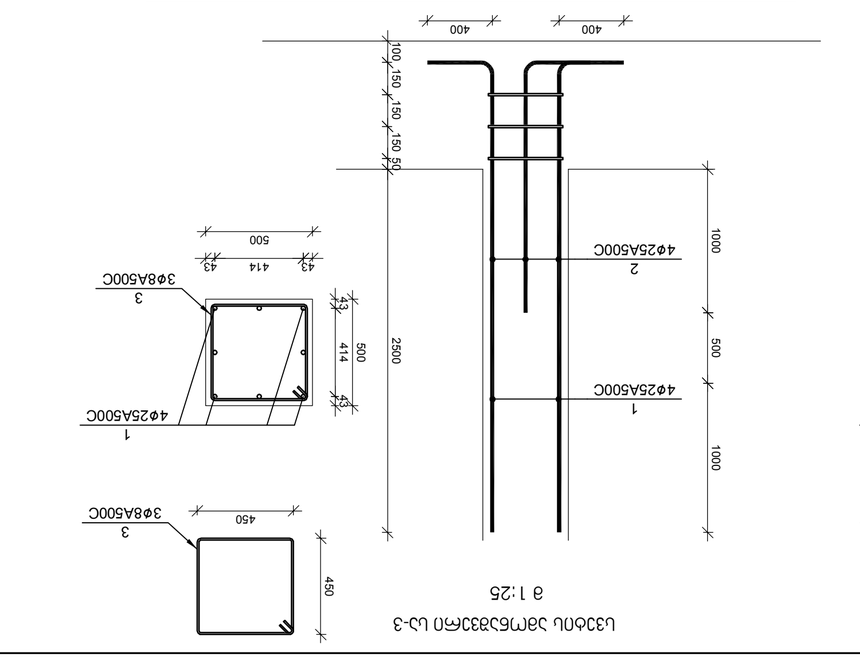

Цоколь ЗДМБЗЗЗЗМО Ц-3

а 1:25

Изм.	Кол.уч.	Лист	№ докум.	Подп.	Дата
ГИП			Иванов		
Нач.отд.			Петров		
Н.контр.			Сидоров		
Разраб.			Кузнецов		

Цоколь ЗДМБЗЗЗЗМО Ц-1, Ц-2, Ц-3, Ц-4, Ц-5, Ц-6

Стадия: Р | Лист: 9 | Листов: 33

ООО "ПроектСтройСервис"

г. Москва, ул. Строителей, д. 12, стр. 1

Масштаб 1:25

Формат А3

Копировал

Инв. № подл. | Подп. и дата | Взам. инв. №

Цоколь ЗДМБЗЗЗЗМО Ц-1, Ц-2, Ц-3, Ц-4, Ц-5, Ц-6

Спецификация элементов цоколя

Ведомость материалов

Ведомость ссылочных и прилагаемых документов

Общие данные

Экспликация помещений

Ведомость отделки помещений

Ведомость заполнения проемов

Ведомость перемычек

Ведомость элементов лестниц

Ведомость элементов полов

Ведомость элементов перекрытий

Ведомость элементов покрытий

Ведомость элементов крыши

Ведомость элементов фасадов

Ведомость элементов перегородок

Ведомость элементов прочих

Ведомость элементов

Ведомость

Содержание

Ведомость

Ведомость

Ведомость

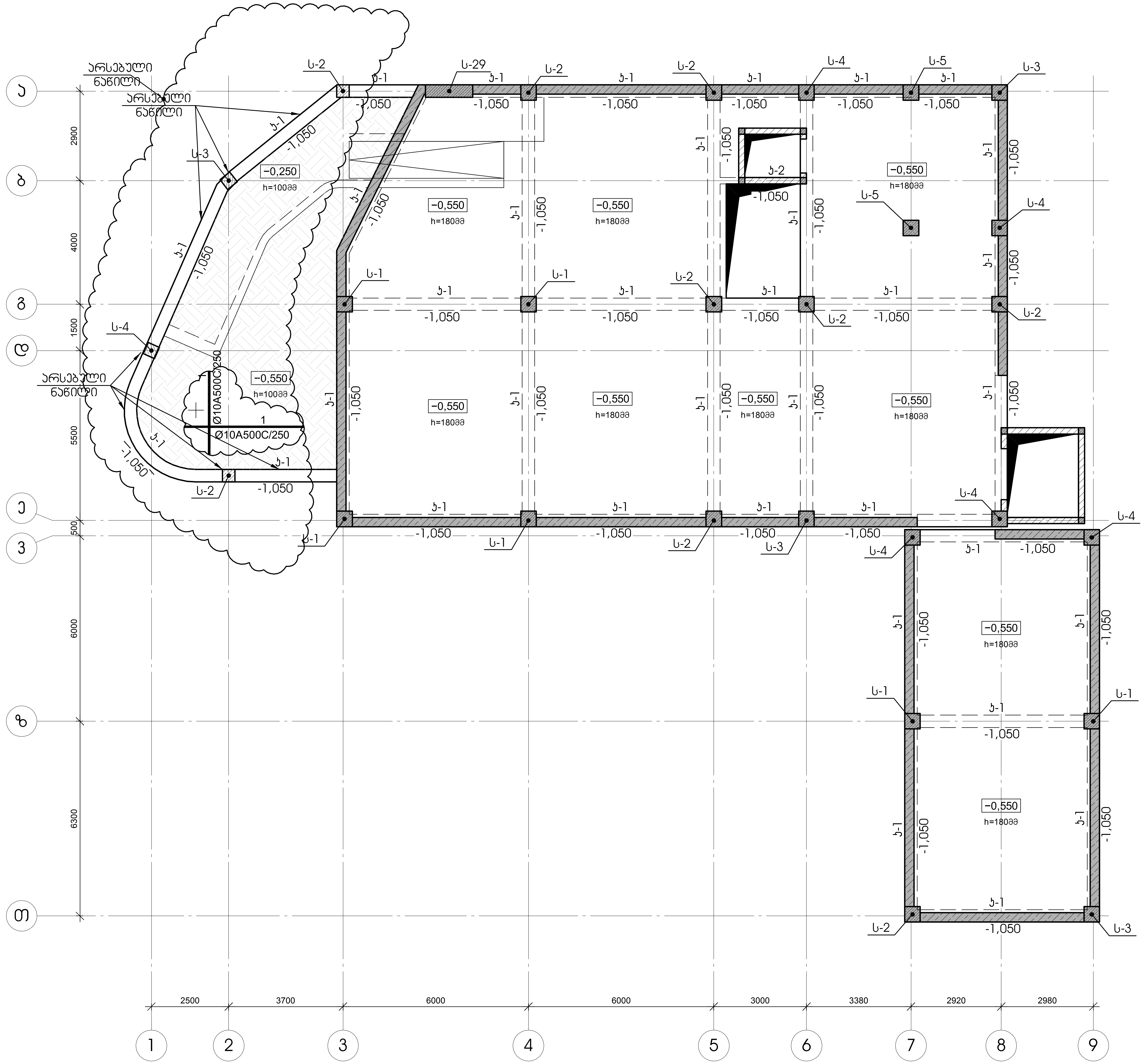

-0,450 ნიშნულის გადახურვის გეგმა
მ 1:100

№ პოზ	აღნიშვნა	დასახელება	რაოდ. ელ-ში	წონა, (კგ) ერთის	წონა, (კგ) საერთო	შენიშვნა
		-0,450 ნიშნულის იატაკის ფილა 1 ცალი				
1		Ø 10 *A500C ГОСТ 5781-82 L=* 571200 მმ	1	352.0	352	
		ბეტონი		B-25	7.00	კუბ მ

დამკვეთი- შპს "არქიდეა"	ობიექტი- საკონდიტრო საწარმო "ტორტინი"-ს შენობის რეკონსტრუქცია, კორექტირებული პროექტი	დაკვეთა: / სტადია: მპ / ფურცელი: კ- 10 / ფურცლები: 100
დირექტორი: გ. ცომაია	კონსტრუქციული ნაწილი	შ.პ.ს. გეოკონი
პრ. მთ. არქ.	ნახაზი: -0,450 ნიშნულის გადახურვის გეგმა	თბილისი 2017
პრ. მთ. ინჟ.: გ. ცომაია		
დაამუშავა: გ. ცომაია		
შეამოწმა		

-0,450 ნიშნულის გადახურვის ფილის არმირების გეგმა
მ 1:100

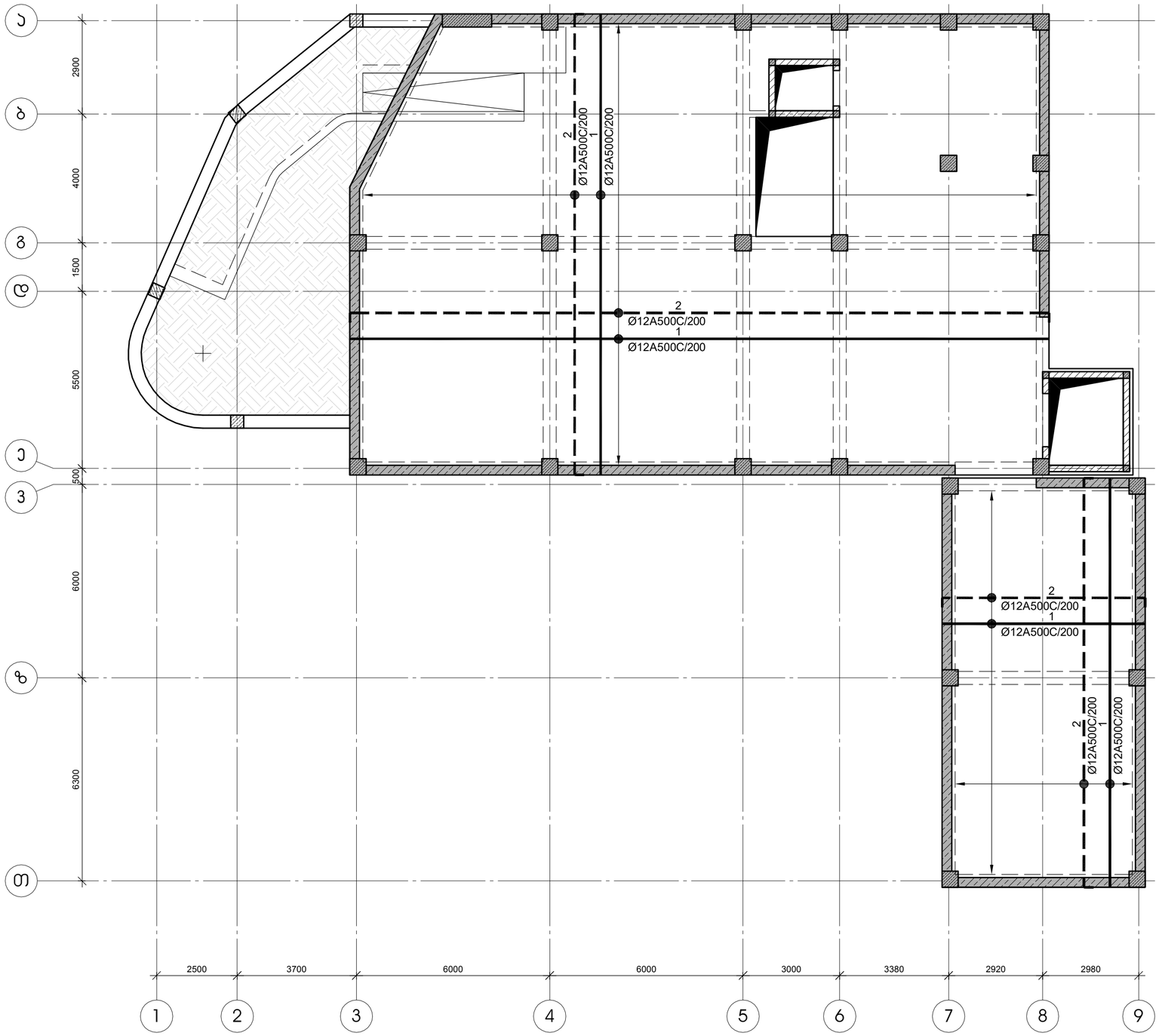

გადახურვის ფილის კვეთი მ 1:20

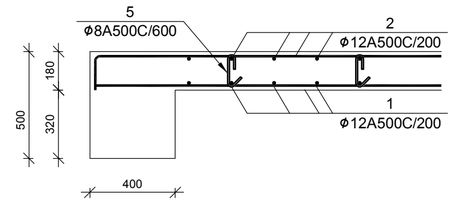

ფილის არმატურის გადაბმის კვანძი მ 1:20

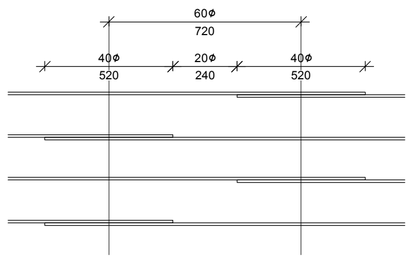

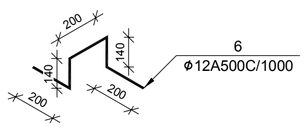

№ პოზ	აღნიშვნა	დასახელება	რაოდ. ელ-ში	წონა, (კგ) ერთის	წონა, (კგ) საერთო	შენიშვნა
		-0,450 ნიშნულის გადახურვის ფილა 1 ცალი				
1		Ø 12 A500C ГОСТ 5781-82 L= 4110600 მმ	1	3647.6	3648	
2		Ø 12 A500C ГОСТ 5781-82 L= 4231500 მმ	1	3754.9	3755	
3		Ø 12 A500C ГОСТ 5781-82 L= 972563 მმ	1	863.0	863	
5		Ø 8 A500C ГОСТ 5781-82 L= 320 მმ	829	0.1	105	
6		Ø 12 A500C ГОСТ 5781-82 L= 880 მმ	298	0.8	233	
		ბეტონი		B-25	53.69	კუბ მ

შენიშვნა:
არმატურის გადაბმა განხორციელდეს ზედდებით 40Xϕ
ზედა არმატურის გადაბმა მოხდეს მალის შუა მესამედში
ქვედასი - საყდრნებებზე. ფილაში ღიობების გაძლიერება
იხ. შესაბამისი ნახაზი

დამკვეთი- შპს "არქიდეა"		
დირექტორი		გ. ცომაია
ჯრ. მთ. არქ.		
ჯრ. მთ. ინჟ.		გ. ცომაია
დაამუშავა		გ. ცომაია
შეამოწმა		

ობიექტი- საკონდიტრო საწარმო "ტორტინი"-ს შენობის რეკონსტრუქცია, პორექტირებული პროექტი

დაკვეთა	სტადია	ფურცელი	ფურცლები
	მპ	ს- 11	100

კონსტრუქციული ნაწილი

ნახაზი:
-0,450 ნიშნულის გადახურვის ფილის არმირების გეგმა

შ.პ.ს. გეოკონი
თბილისი 2017

-0,450 ნიშნულის გადახურვის ფილის ქვედა ზონის დამატებითი არმირების გეგმა

მ 1:100

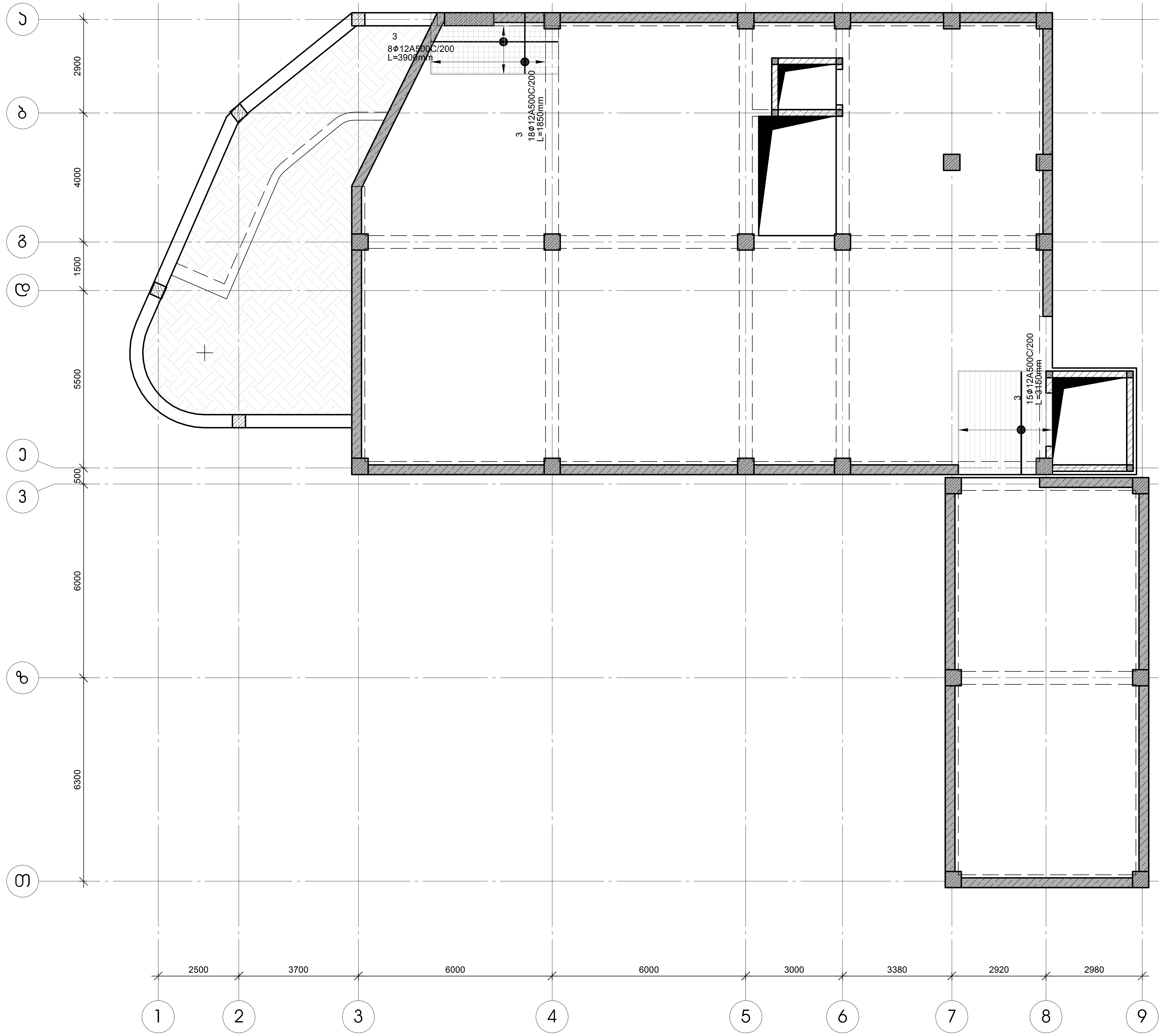

დამკვეთი- შპს "არქიდეა"		
დირექტორი		გ. ცომაია
პრ. მთ. არქ.		
პრ. მთ. ინჟ.		გ. ცომაია
დაამუშავა		გ. ცომაია
შეამოწმა		

ობიექტი- **საკონდიტრო საწარმო "ტორტინი"-ს შენობის რეკონსტრუქცია, კორექტირებული პროექტი**

კონსტრუქციული ნაწილი

ნახაზი:
-0,450 ნიშნულის გადახურვის ფილის ქვედა ზონის დამატებითი არმირების გეგმა

დაკვეთა	სტადია	ფურცელი	ფურცლები
	მპ	კ- 12	100

შ.პ.ს.
გეოკონი
თბილისი 2017

-0,450 ნიშნულის გადახურვის ფილის ზედა ზონის დამატებითი არმირების გეგმა

მ 1:100

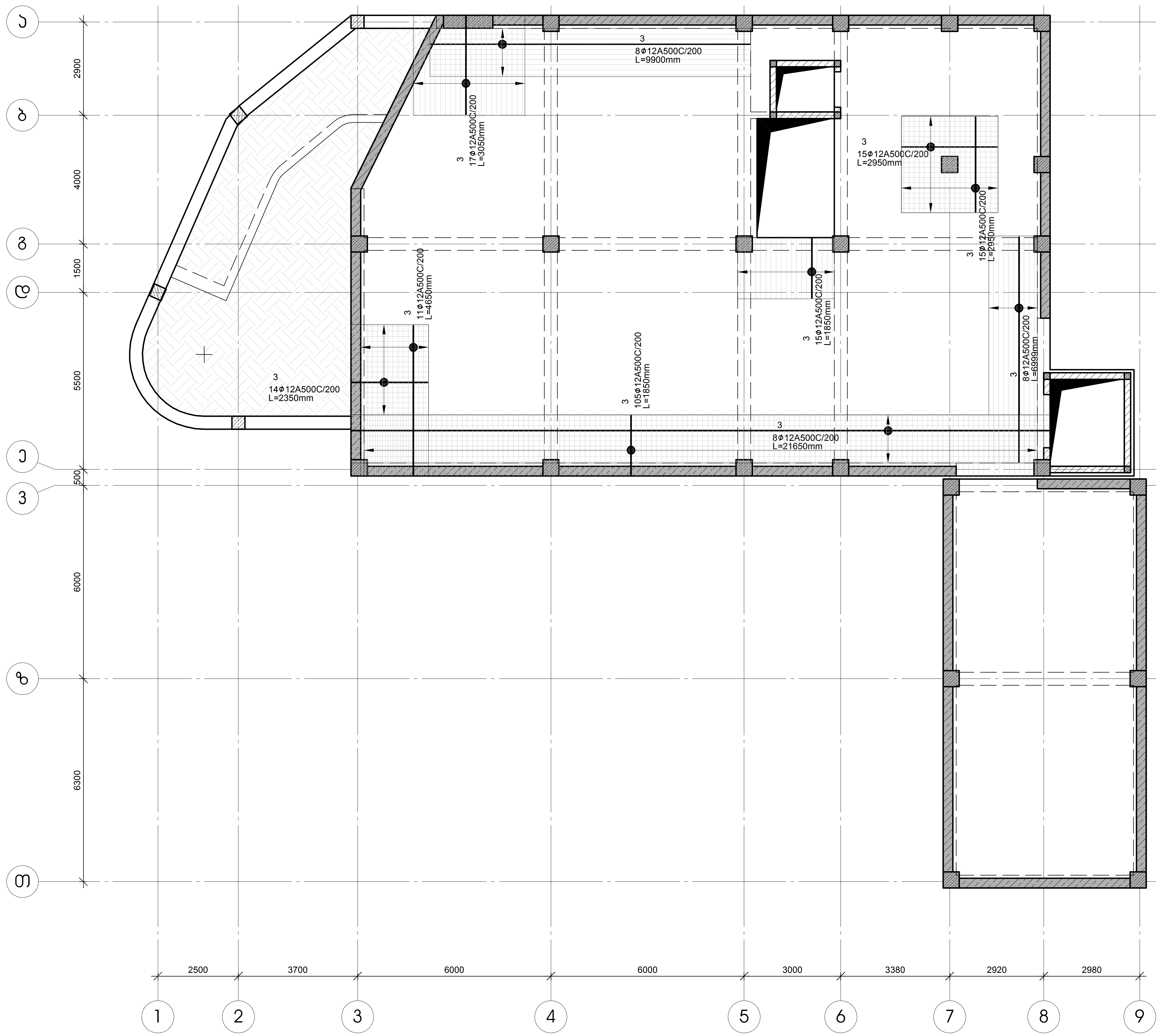

დამკვეთი-	
შპს "არქიდეა"	

ობიექტი- საკონდიტრო საწარმო "ტორტინი"-ს შენობის რეკონსტრუქცია, კორექტირებული პროექტი

დავალება	სტადია	ფურცელი	ფურცლები
	მპ	კ- 13	100

დირექტორი		გ. ცომაია
პრ. მთ. არქ.		
პრ. მთ. ინჟ.		გ. ცომაია
დაამუშავა		გ. ცომაია
შეამოწმა		

კონსტრუქციული ნაწილი

ნახაზი:
-0,450 ნიშნულის გადახურვის ფილის ზედა ზონის დამატებითი არმირების გეგმა

შ.პ.ს.
გეოკონი
თბილისი 2017

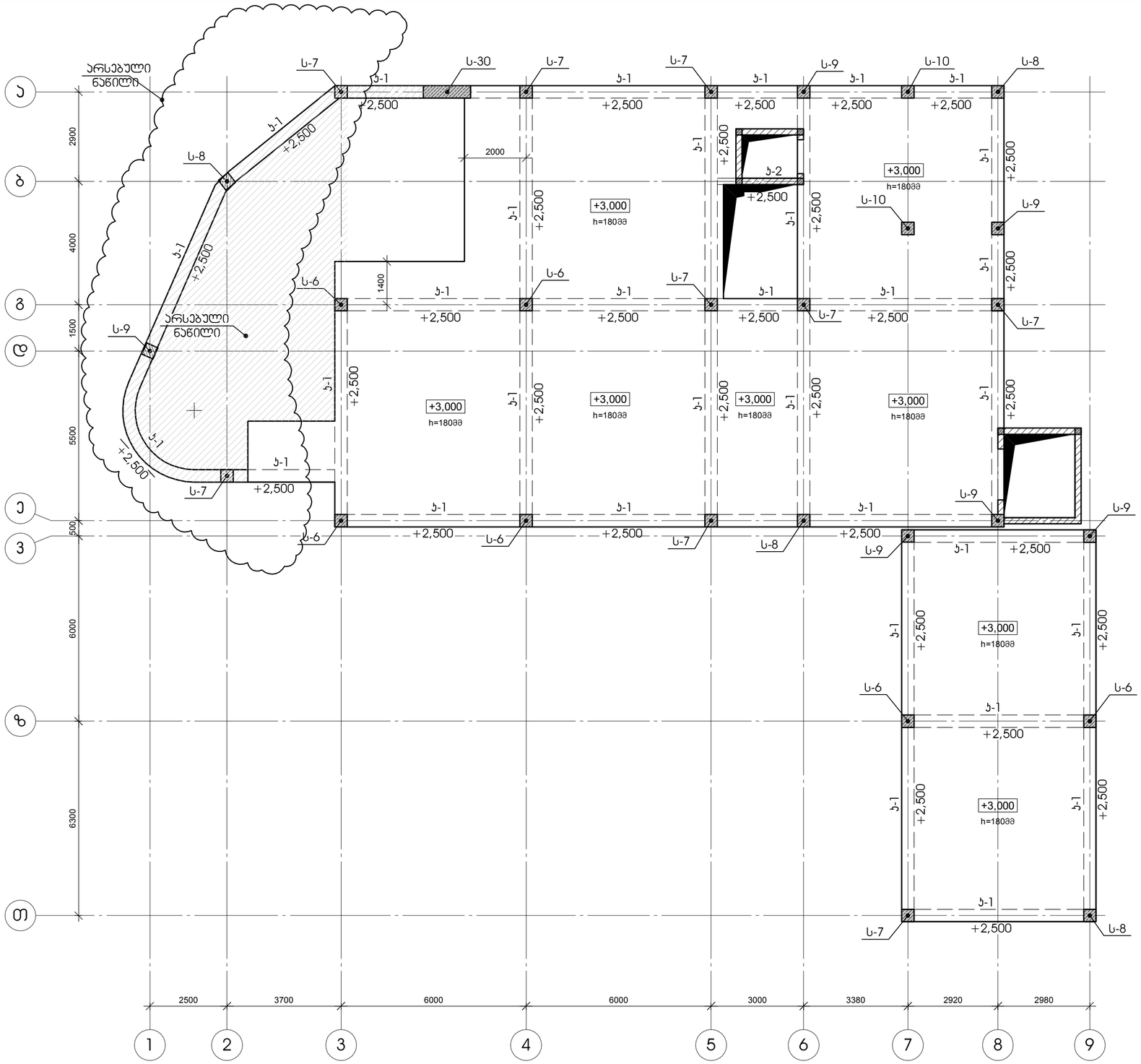

+3,100 ნიშნულის გადახურვის გეგმა
მ 1:100

დამკვეთი- შპს "არქიდეა"	ობიექტი- საკონდიტრო საწარმო "ტორტინო"-ს შენობის რეკონსტრუქცია, პროექტირებული პროექტი	დაკვეთა: / სტადია: მპ / ფურცელი: ბ- 14 / ფურცლები: 100
დირექტორი: გ. ცომაია	კონსტრუქციული ნაწილი	შ.პ.ს. გეოკონი
ჯრ. მთ. არქ.:	ნახაზი: +3,100 ნიშნულის გადახურვის გეგმა	თბილისი 2017
ჯრ. მთ. ინჟ.: გ. ცომაია		
დაამუშავა: გ. ცომაია		
შეამოწმა:		

+3,100 ნიშნულის გადახურვის ფილის არმირების გეგმა

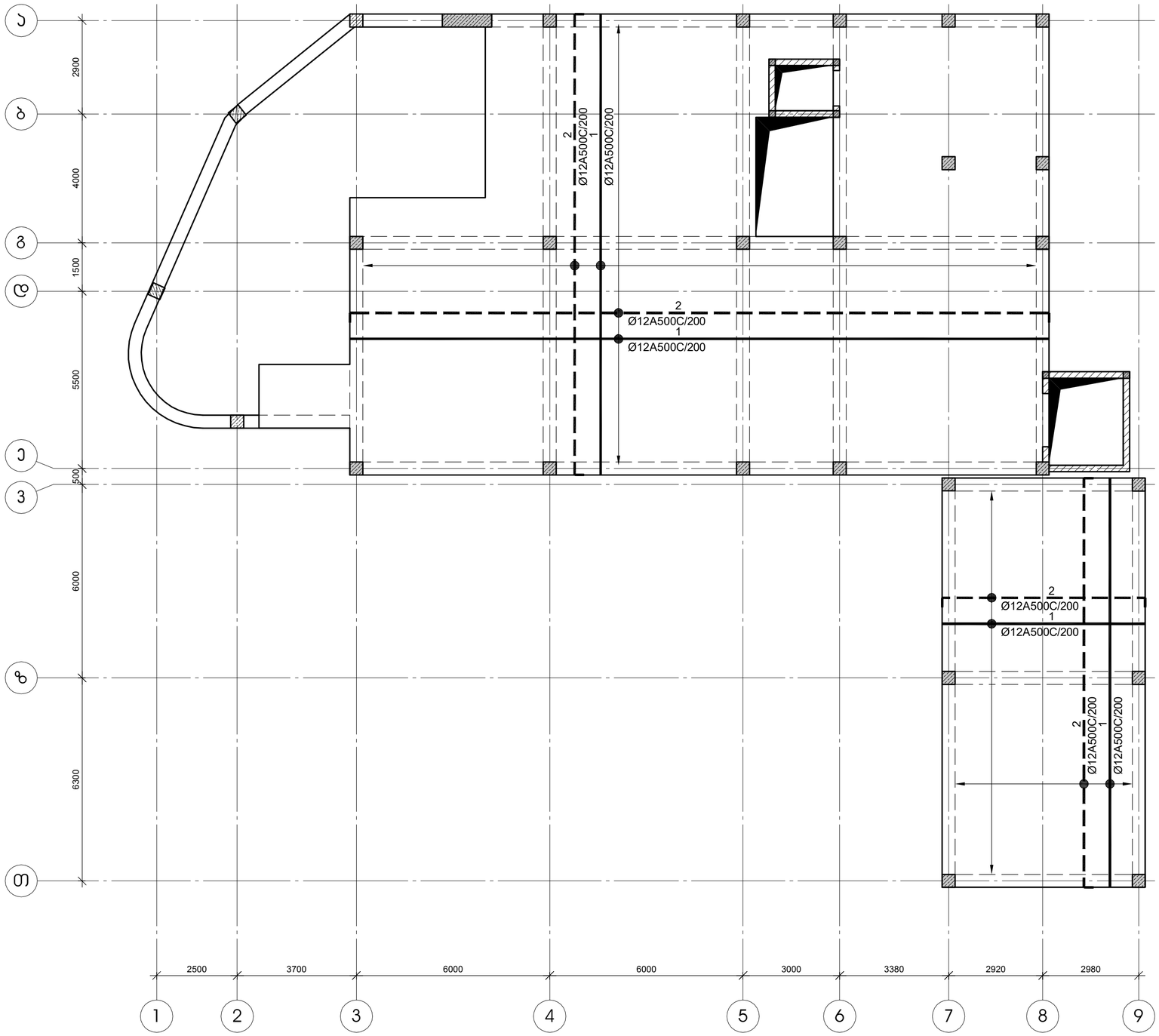

გადახურვის ფილის კვეთი მ 1:20

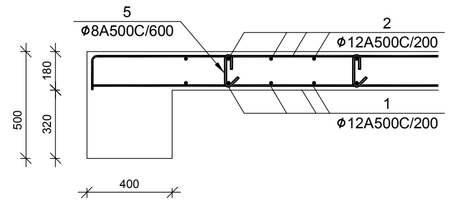

ფილის არმატურის გადაბმის კვანძი მ 1:20

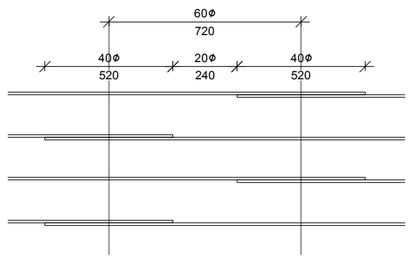

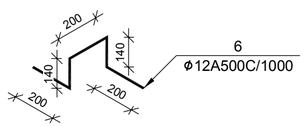

№ პოზ	აღნიშვნა	დასახელება	რაოდ. ელ-ში	წონა, (კგ) ერთის	წონა, (კგ) საერთო	შენიშვნა
		+3,100 ნიშნულის გადახურვის ფილა	1 ცალი			
1		Ø 12 A500C ГОСТ 5781-82 L= 3920319 მმ	1	3478.7	3479	
2		Ø 12 A500C ГОСТ 5781-82 L= 4035623 მმ	1	3581.1	3581	
3		Ø 12 A500C ГОСТ 5781-82 L= 534227 მმ	1	474.1	474	
5		Ø 8 A500C ГОСТ 5781-82 L= 320 მმ	815	0.1	103	
6		Ø 12 A500C ГОСТ 5781-82 L= 880 მმ	293	0.8	229	
		ბეტონი		B-25	52.82	კუბ მ

შენიშვნა:
არმატურის გადაბმა განხორციელდეს ზედდებით 40Xϕ
ზედა არმატურის გადაბმა მოხდეს მალის შუა მესამედში
ქვედასი - საყდრნებებზე. ფილაში ღიობების გაძლიერება
იხ. შესაბამისი ნახაზი

დამკვეთი- შპს "არქიდეა"		
დირექტორი		გ. ცომაია
ჯრ. მთ. არქ.		
ჯრ. მთ. ინჟ.		გ. ცომაია
დაამუშავა		გ. ცომაია
შეამოწმა		

ობიექტი- **საკონდიტრო საწარმო "ტორტინი"-ს შენობის რეკონსტრუქცია, პროექტირებული პროექტი**

კონსტრუქციული ნაწილი

ნახაზი:
+3,100 ნიშნულის გადახურვის ფილის არმირების გეგმა

დაკვეთა	სტადია	ფურცელი	ფურცლები
	მპ	ს- 15	100

შ.პ.ს. **გეოკონი**

თბილისი 2017

+3,100 ნიშნულის გადახურვის ფილის ქვედა ზონის დამატებითი არმირების გეგმა

მ 1:100

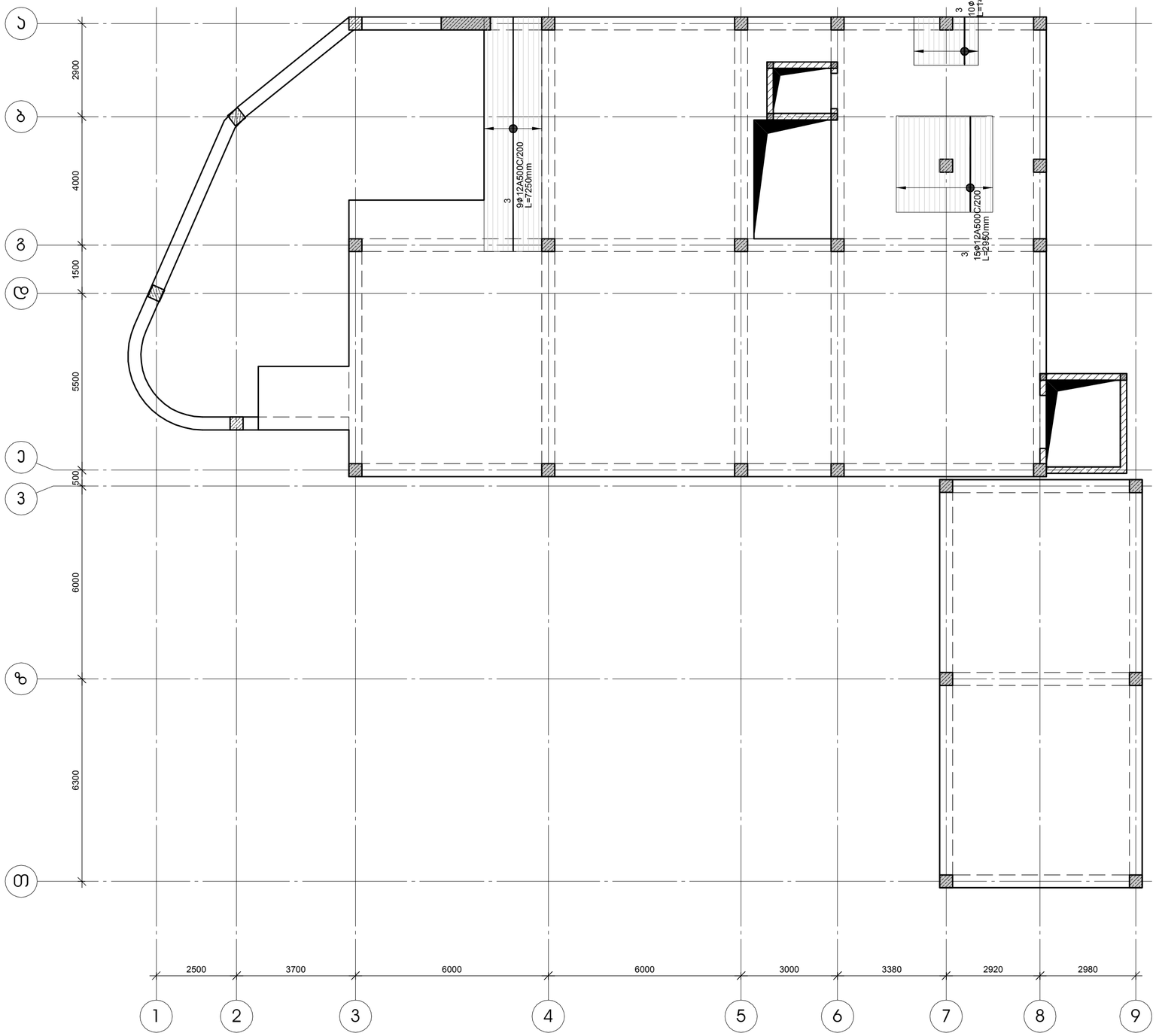

დამკვეთი- შპს "არქიდეა"	ობიექტი- საკონდიტრო საწარმო "ტორტინი"-ს შენობის რეკონსტრუქცია, პროექტირებული პროექტი	დაკვეთა: / სტადია: მპ / ფურცელი: 16 / ფურცლები: 100
დირექტორი: გ. ცომაია	კონსტრუქციული ნაწილი	შ.პ.ს. გეოკონი
ჯრ. მთ. არქ.:	ნახაზი: +3,100 ნიშნულის გადახურვის ფილის ქვედა ზონის დამატებითი არმირების გეგმა	თბილისი 2017
ჯრ. მთ. ინჟ.: გ. ცომაია		
დაამუშავა: გ. ცომაია		
შეამოწმა:		

+3,100 ნიშნულის გადახურვის ფილის ზედა ზონის დამატებითი არმირების გეგმა

მ 1:100



დამკვეთი- შპს "არქიდეა"	ობიექტი- საკონდიტრო საწარმო "ტორტინი"-ს შენობის რეკონსტრუქცია, პროექტირებული პროექტი	დაკვეთა: / სტადია: მპ / ფურცელი: 17 / ფურცლები: 100
დირექტორი: გ. ცომაია	კონსტრუქციული ნაწილი	შ.პ.ს. გეოკონი
ჯრ. მთ. არქ.:	ნახაზი: +3,100 ნიშნულის გადახურვის ფილის ზედა ზონის დამატებითი არმირების გეგმა	თბილისი 2017
ჯრ. მთ. ინჟ.: გ. ცომაია		
დაამუშავა: გ. ცომაია		
შეამოწმა:		

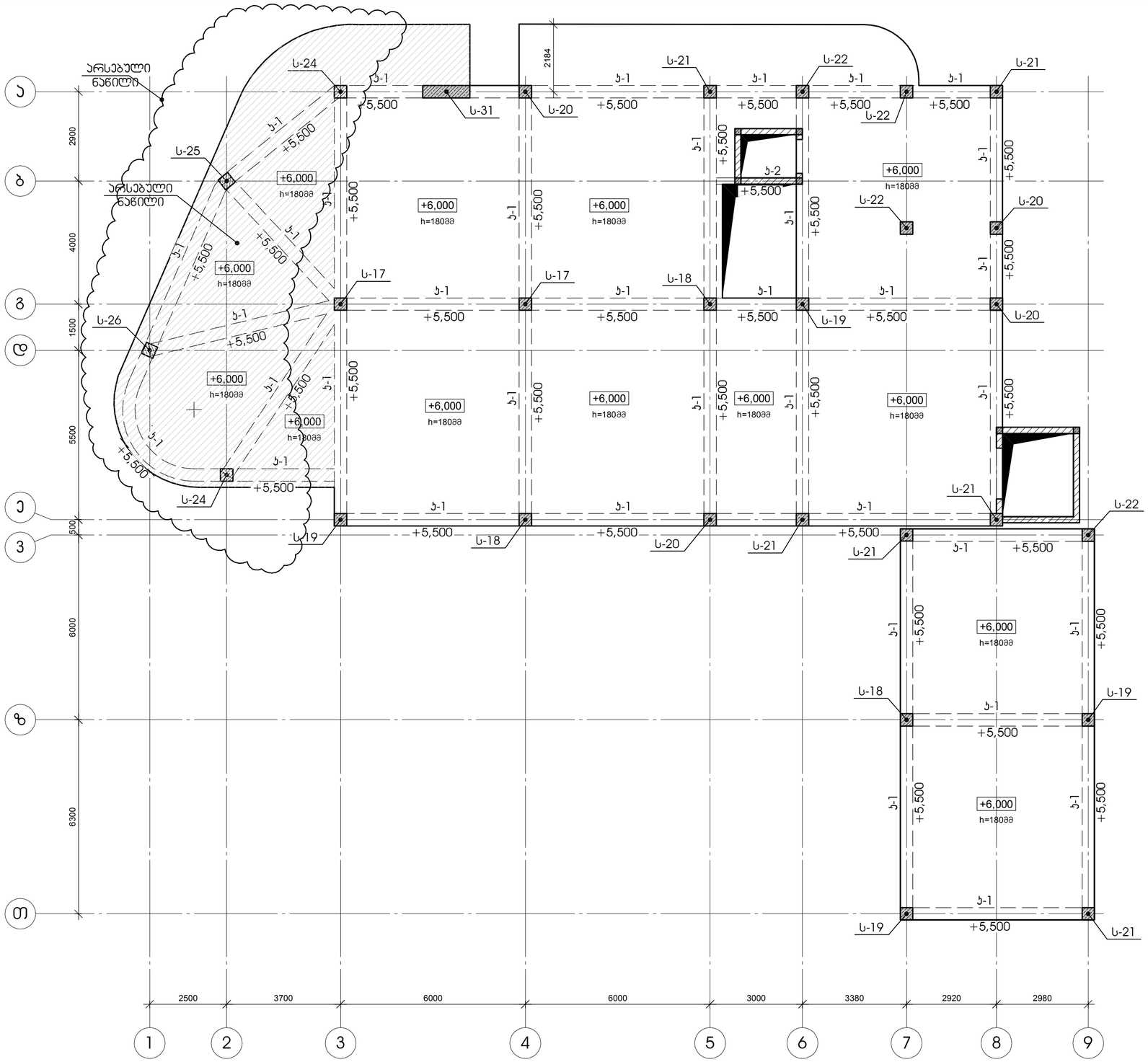

+6,100 ნიშნულის გადახურვის გეგმა
მ 1:100

დამკვეთი- შპს "არქიდეა"	ობიექტი- საკონდიტრო საწარმო "ტორტინი"-ს შენობის რეკონსტრუქცია, პროექტირებული პროექტი	დაკვეთა: / სტადია: მპ / ფურცელი: ს- 18 / ფურცლები: 100
დირექტორი — გ. ცომაია ჯრ. მთ. არქ. — ჯრ. მთ. ინჟ. — გ. ცომაია დაამუშავა — გ. ცომაია შეამოწმა —	კონსტრუქციული ნაწილი ნახაზი: +6,100 ნიშნულის გადახურვის გეგმა	შ.პ.ს. გეოკონი თბილისი 2017

+6,100 ნიშნულის გადახურვის ფილის არმირების გეგმა

მ 1:100

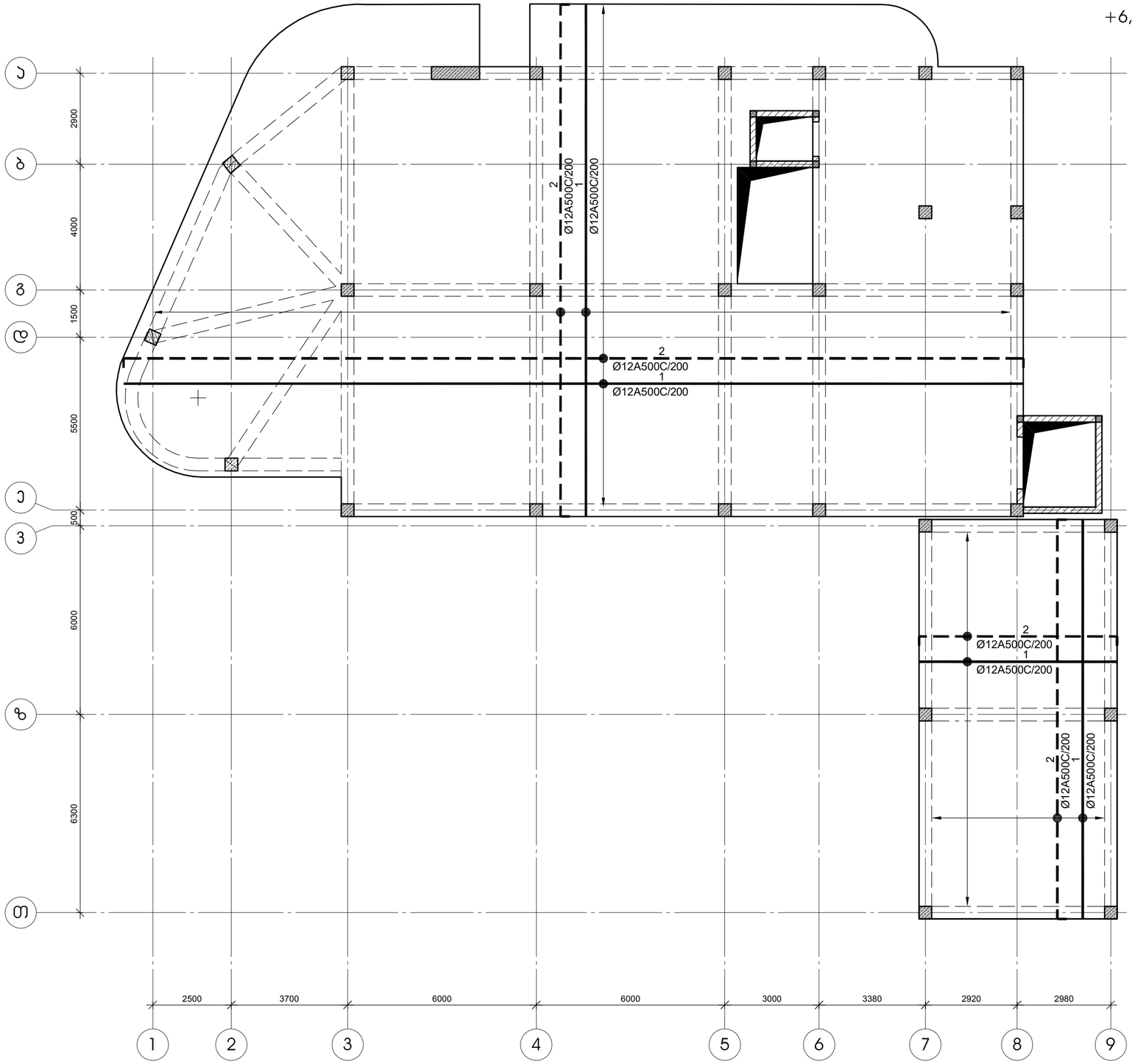

გადახურვის ფილის კვეთი მ 1:20

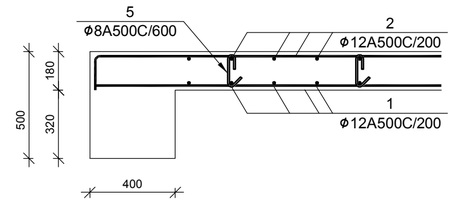

ფილის არმატურის გადაბმის კვანძი მ 1:20

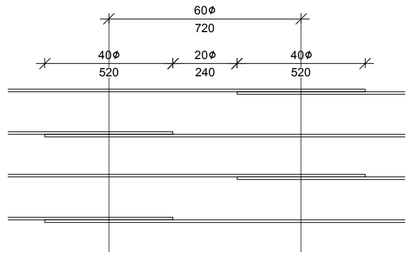

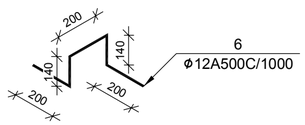

№ პოზ	აღნიშვნა	დასახელება	რაოდ. ელ-ში	წონა, (კგ) ერთის	წონა, (კგ) საერთო	შენიშვნა
		+6,100 ნიშნულის გადახურვის ფილა 1 ცალი				
1		Ø 12 A500C ГОСТ 5781-82 L= 5386875 მმ	1	4780.1	4780	
2		Ø 12 A500C ГОСТ 5781-82 L= 5545313 მმ	1	4920.7	4921	
3		Ø 12 A500C ГОСТ 5781-82 L= 494244 მმ	1	438.6	439	
5		Ø 8 A500C ГОСТ 5781-82 L= 320 მმ	1116	0.1	141	
6		Ø 12 A500C ГОСТ 5781-82 L= 880 მმ	402	0.8	314	
		ბეტონი		B-25	72.30	კუბ მ

შენიშვნა:
არმატურის გადაბმა განხორციელდეს ზედდებით 40Xϕ
ზედა არმატურის გადაბმა მოხდეს მალის შუა მესამედში
ქვედასი - საყდრნებებზე. ფილაში ღიობების გაძლიერება
იხ. შესაბამისი ნახაზი

დამკვეთი- შპს "არქიდეა"		
დირექტორი		გ. ცომაია
ჯრ. მთ. არქ.		
ჯრ. მთ. ინჟ.		გ. ცომაია
დაამუშავა		გ. ცომაია
შეამოწმა		

ობიექტი- საკონდიტრო საწარმო "ტორტინი"-ს შენობის რეკონსტრუქცია, პროექტირებული პროექტი

დასახელება	სტადია	ფურცელი	ფურცლები
	მპ	ს- 19	100

კონსტრუქციული ნაწილი

ნახაზი:
+6,100 ნიშნულის გადახურვის ფილის არმირების გეგმა

შ.პ.ს. გეოკონი

თბილისი 2017

+6,100 ნიშნულის გადახურვის ფილის ქვედა ზონის დამატებითი არმირების გეგმა

მ 1:100

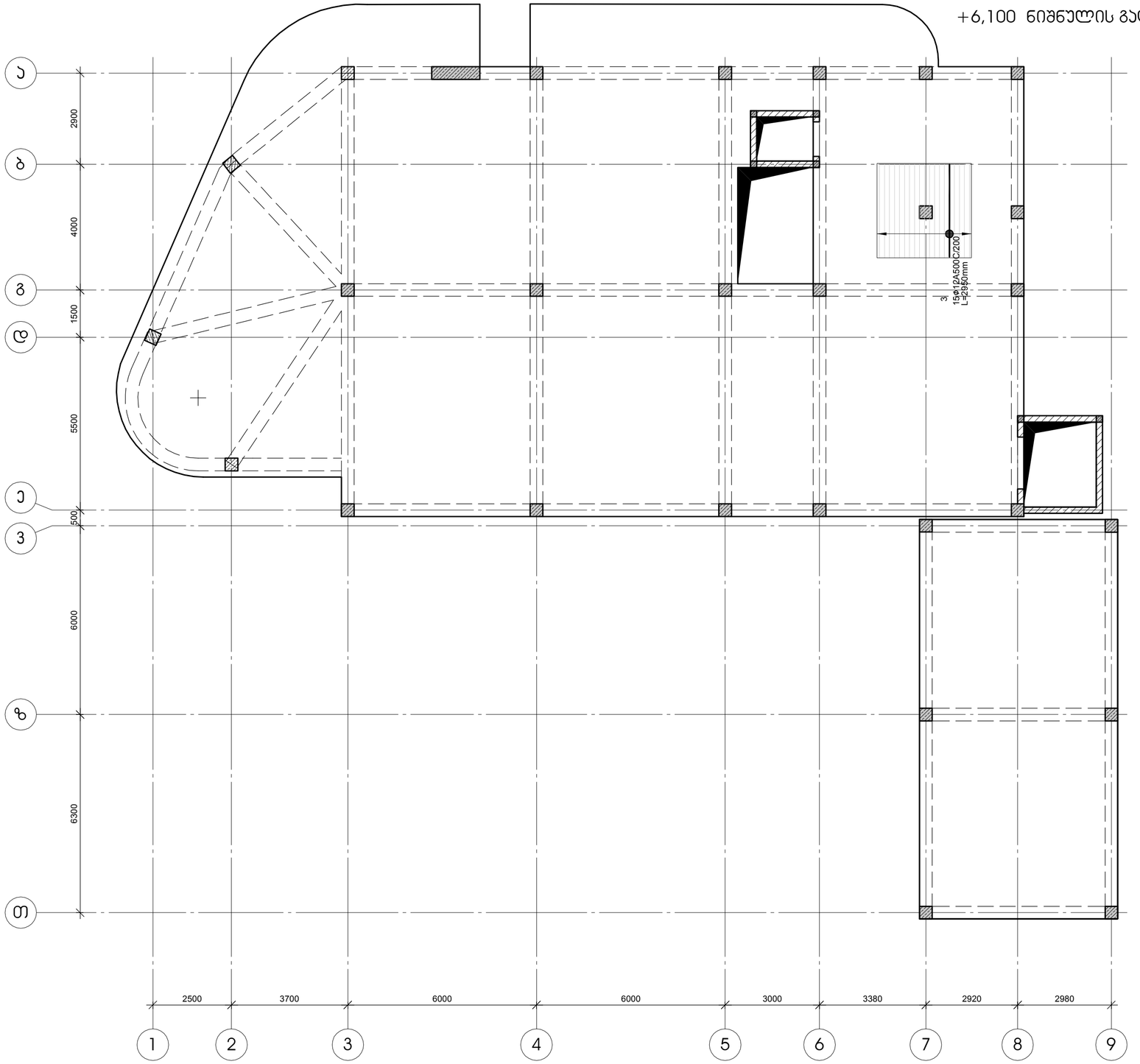

დამკვეთი- შპს "არქიდეა"	ობიექტი- საკონდიტრო საწარმო "ტორტინი"-ს შენობის რეკონსტრუქცია, პროექტირებული პროექტი	
დირექტორი	გ. ცომაია	კონსტრუქციული ნაწილი
ხარ. მთ. არქ.		ნახაზი: +6,100 ნიშნულის გადახურვის ფილის ქვედა ზონის დამატებითი არმირების გეგმა
ხარ. მთ. ინჟ.	გ. ცომაია	შ.პ.ს. გეოკონი
დაამუშავა	გ. ცომაია	თბილისი 2017
შეამოწმა		

დაკვეთა	სტადია	ფურცელი	ფურცლები
	მპ	ს- 20	100

+6,100 ნიშნულის გადახურვის ფილის ზედა ზონის დამატებითი არმირების გეგმა

მ 1:100

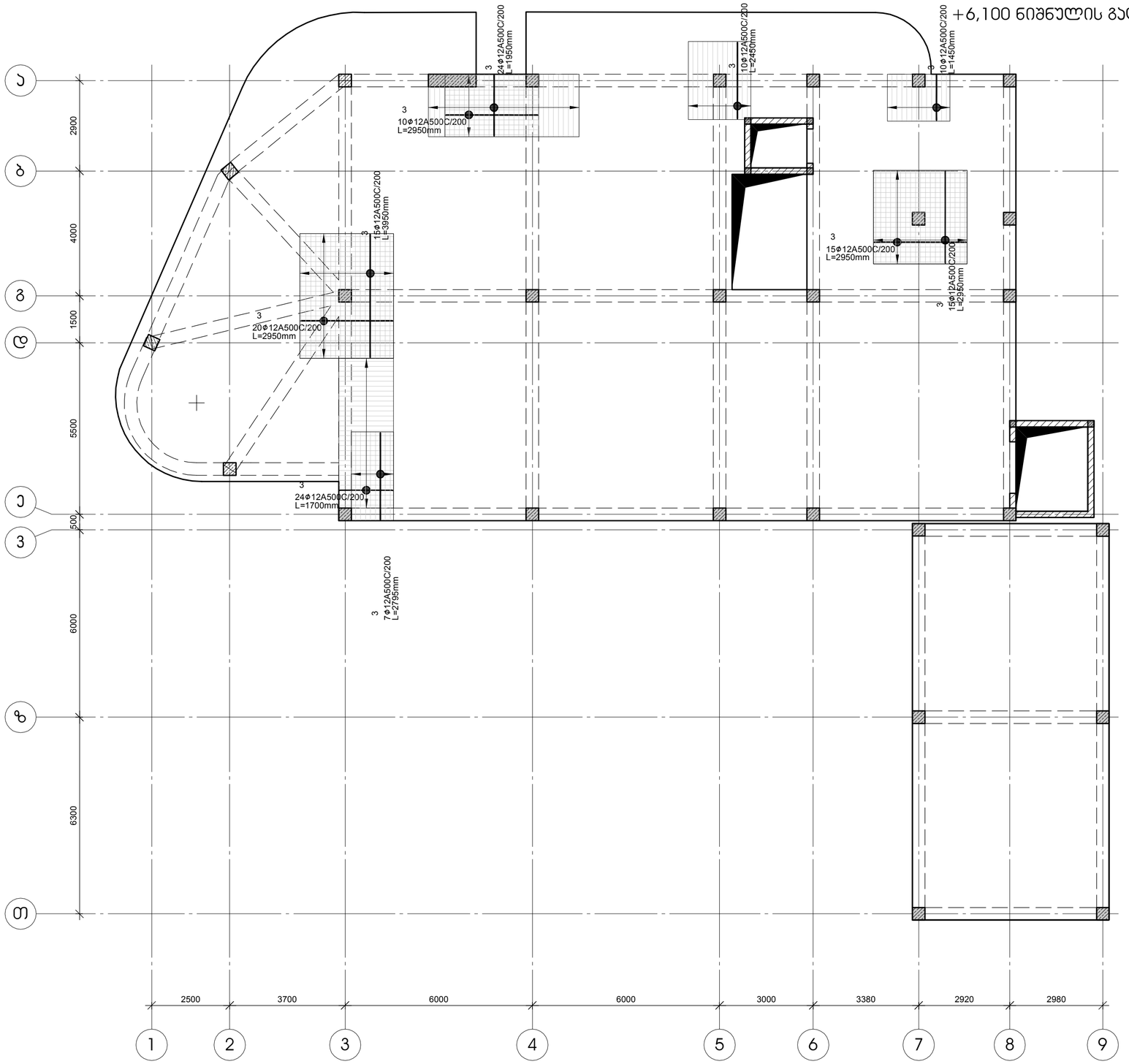

დამკვეთი- შპს "არქიდეა"	ობიექტი- საკონდიტრო საწარმო "ტორტინი"-ს შენობის რეკონსტრუქცია, პროექტირებული პროექტი	
დირექტორი	გ. ცომაია	კონსტრუქციული ნაწილი
ჯრ. მთ. არქ.		ნახაზი: +6,100 ნიშნულის გადახურვის ფილის ზედა ზონის დამატებითი არმირების გეგმა
ჯრ. მთ. ინჟ.	გ. ცომაია	
დაამუშავა	გ. ცომაია	
შეამოწმა		

დაკვეთა	სტადია	ფურცელი	ფურცლები
	მპ	ს- 21	100

შ.პ.ს. გეოკონი

თბილისი 2017

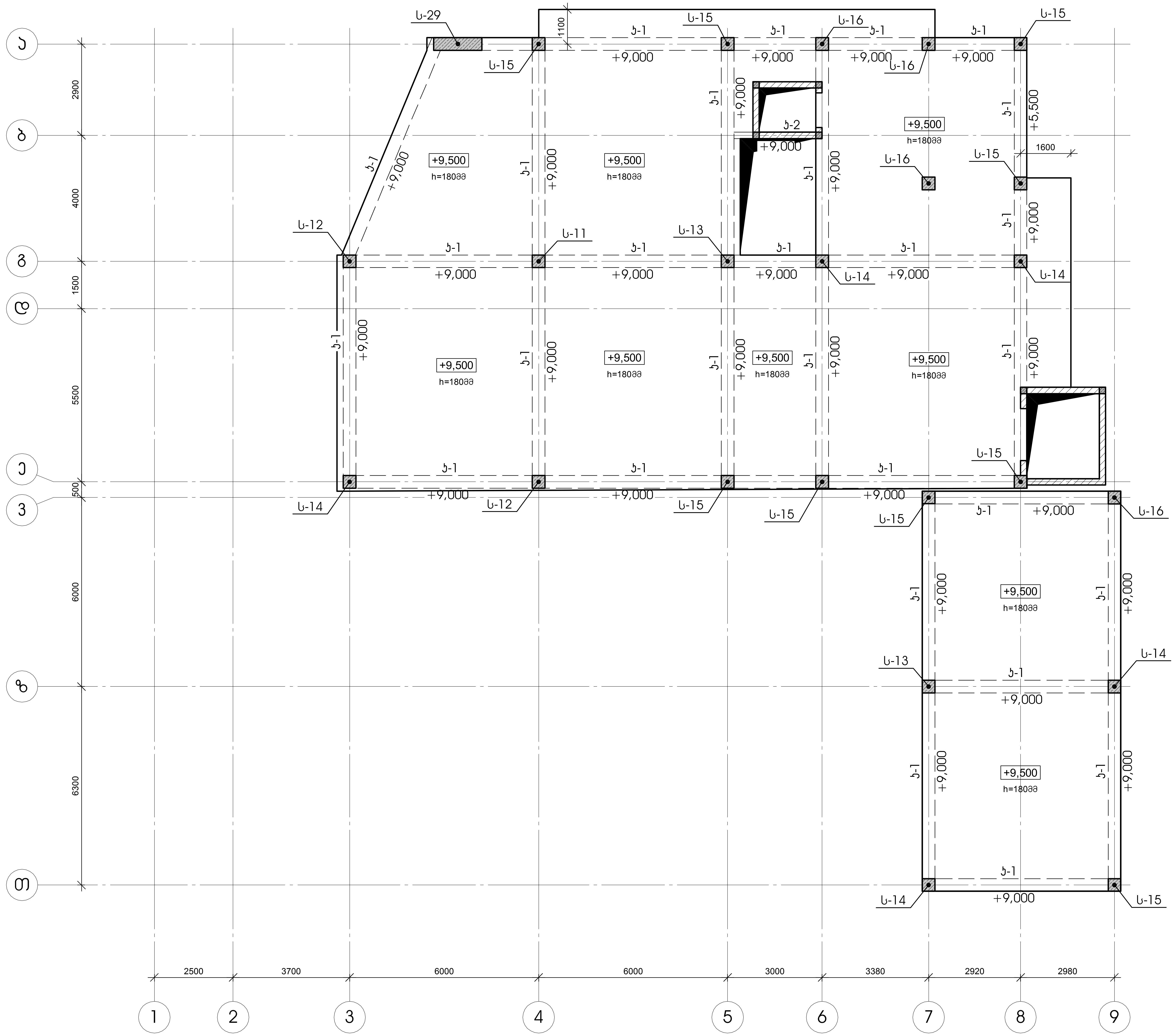

+9,600 ნიშნულის გადახურვის გეგმა
მ 1:100

დამკვეთი- შპს "არქიდეა"			
დირექტორი		გ. ცომაია	
პრ. მთ. არქ.			
პრ. მთ. ინჟ.		გ. ცომაია	
დაამუშავა		გ. ცომაია	
შეამოწმა			

ობიექტი- **საკონდიტრო საწარმო "ტორტინი"-ს შენობის რეკონსტრუქცია, კორექტირებული პროექტი**

დაკვეთა	სტადია	ფურცელი	ფურცლები
	მპ	კ- 22	100

კონსტრუქციული ნაწილი

ნახაზი:

+9,600 ნიშნულის გადახურვის გეგმა

შ.პ.ს.
გეოკონი
თბილისი 2017

+9,600 ნიშნულის გადახურვის ფილის არმირების გეგმა

მ 1:100

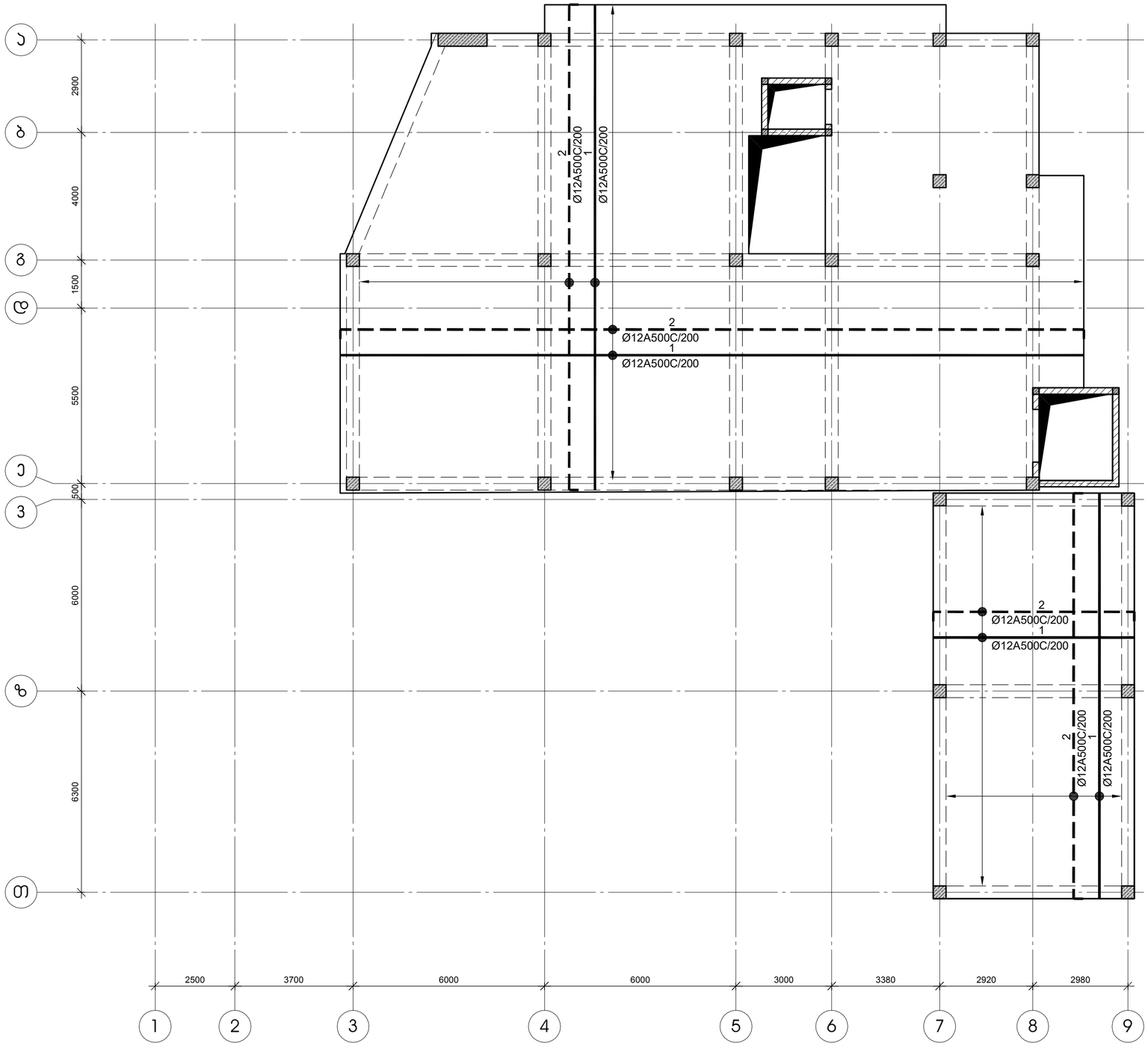

გადახურვის ფილის კვეთი მ 1:20

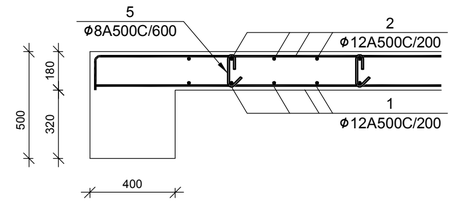

ფილის არმატურის გადაბმის კვანძი მ 1:20

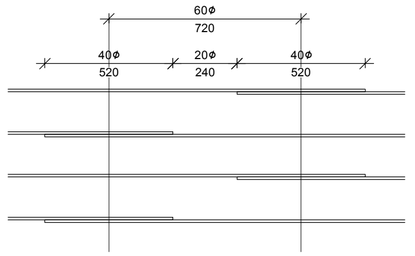

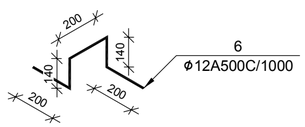

№ პოზ	აღნიშვნა	დასახელება	რაოდ. ელ-ში	წონა, (კგ) ერთის	წონა, (კგ) საერთო	შენიშვნა
		+9,600 ნიშნულის გადახურვის ფილა	1 ცალი			
1		Ø 12 A500C ГОСТ 5781-82 L= 4338672 მმ	1	3850.0	3850	
2		Ø 12 A500C ГОСТ 5781-82 L= 4466280 მმ	1	3963.2	3963	
3		Ø 12 A500C ГОСТ 5781-82 L= 341876 მმ	1	303.4	303	
5		Ø 8 A500C ГОСТ 5781-82 L= 320 მმ	894	0.1	113	
6		Ø 12 A500C ГОСТ 5781-82 L= 880 მმ	322	0.8	251	
		ბეტონი		B-25	57.94	კუბ მ

შენიშვნა:
არმატურის გადაბმა განხორციელდეს ზედდებით 40Xϕ
ზედა არმატურის გადაბმა მოხდეს მალის შუა მესამედში
ქვედასი - საყდრნებებზე. ფილაში ღიობების გაძლიერება
იხ. შესაბამისი ნახაზი

დამკვეთი-	შპს "არქიდეა"	
დირექტორი		გ. ცომაია
ჯრ. მთ. არქ.		
ჯრ. მთ. ინჟ.		გ. ცომაია
დაამუშავა		გ. ცომაია
შეამოწმა		

ობიექტი- **საკონცენტრაციო სანარმო "ტორტინი"-ს შენობის რეკონსტრუქცია, პორექტირებული პროექტი**

კონსტრუქციული ნაწილი

ნახაზი:
+9,600 ნიშნულის გადახურვის ფილის არმირების გეგმა

დაკვეთა	ობიექტი	ფურცელი	ფურცლები
	მპ	ს- 23	100

შ.პ.ს.
გეოკონი
თბილისი 2017

+9,600 ნიშნულის გადახურვის ფილის ქვედა ზონის დამატებითი არმირების გეგმა

მ 1:100

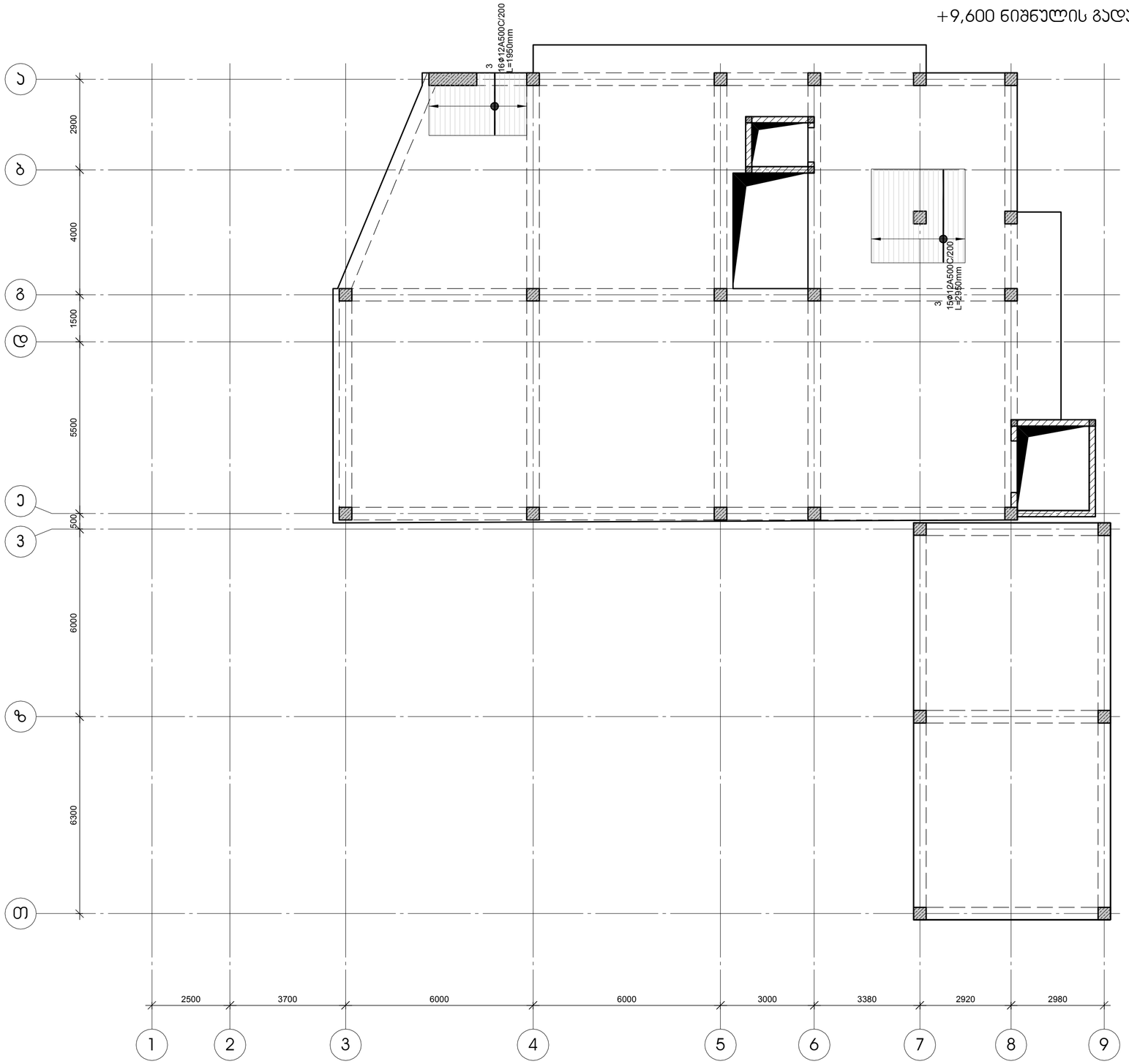

დამკვეთი- შპს "არქიდეა"	ობიექტი- საკონდიტრო საწარმო "ტორტინი"-ს შენობის რეკონსტრუქცია, პროექტირებული პროექტი	დაკვეთა: / სტადია: მპ / ფურცელი: 24 / ფურცლები: 100
დირექტორი: გ. ცომაია	კონსტრუქციული ნაწილი	შ.პ.ს. გეოკონი
ჯრ. მთ. არქ.:	ნახაზი: +9,600 ნიშნულის გადახურვის ფილის ქვედა ზონის დამატებითი არმირების გეგმა	თბილისი 2017
ჯრ. მთ. ინჟ.: გ. ცომაია		
დაამუშავა: გ. ცომაია		
შეამოწმა:		

+9,600 ნიშნულის გადახურვის ფილის ზედა ზონის დამატებითი არმირების გეგმა

მ 1:100

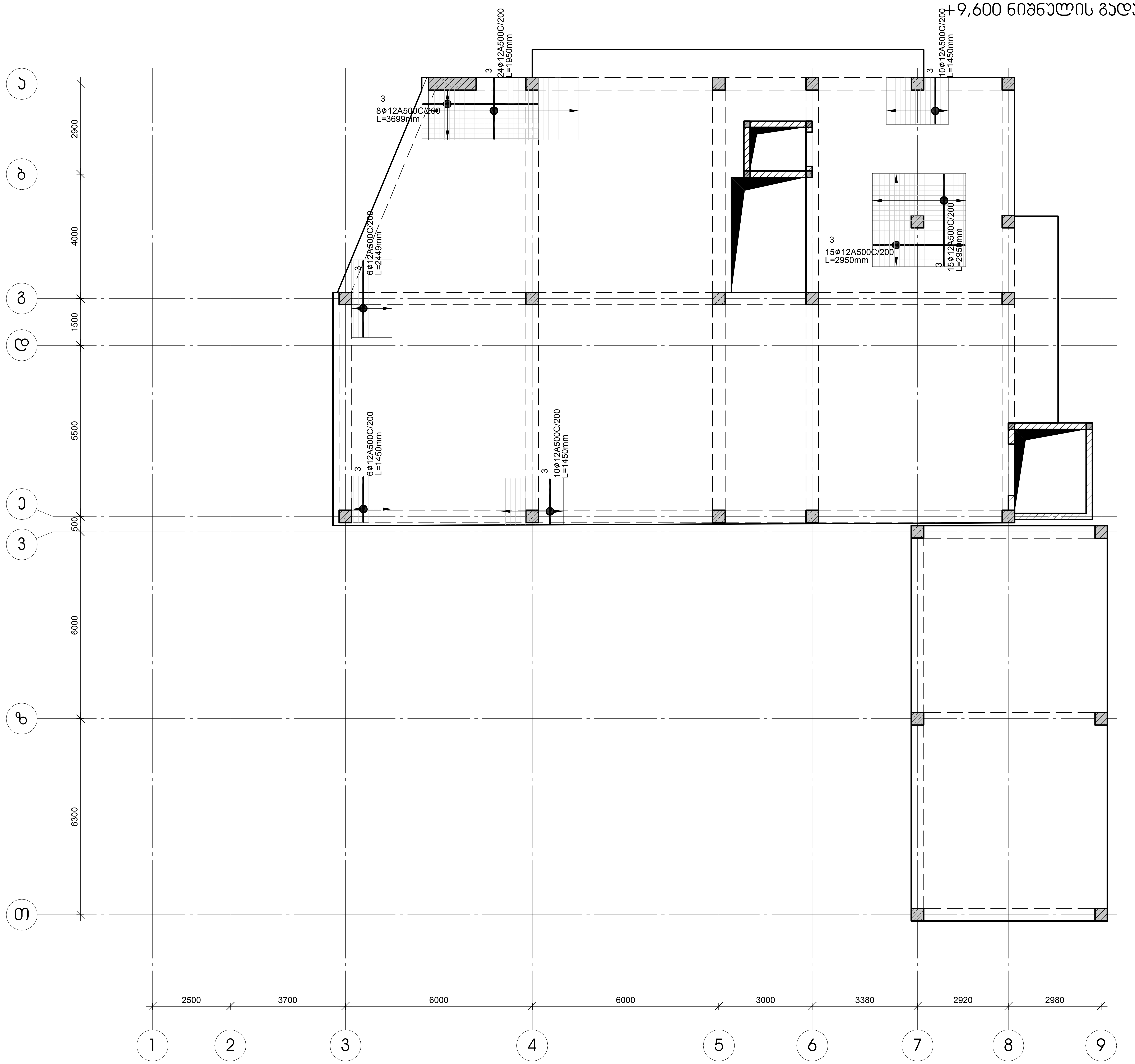

დამკვეთი-	შპს "არქიდეა"

ობიექტი- საკონდიტრო საწარმო "ტორტინი"-ს შენობის რეკონსტრუქცია, კორექტირებული პროექტი

დაკვეთა	სტადია	ფურცელი	ფურცლები
	მპ	კ- 25	100

დირექტორი	[signature]	გ. ცომაია
პრ. მთ. არქ.		
პრ. მთ. ინჟ.	[signature]	გ. ცომაია
დაამუშავა	[signature]	გ. ცომაია
შეამოწმა		

კონსტრუქციული ნაწილი

ნახაზი:
+9,600 ნიშნულის გადახურვის ფილის ზედა ზონის დამატებითი არმირების გეგმა

შ.პ.ს.
გეოკონი
თბილისი 2017

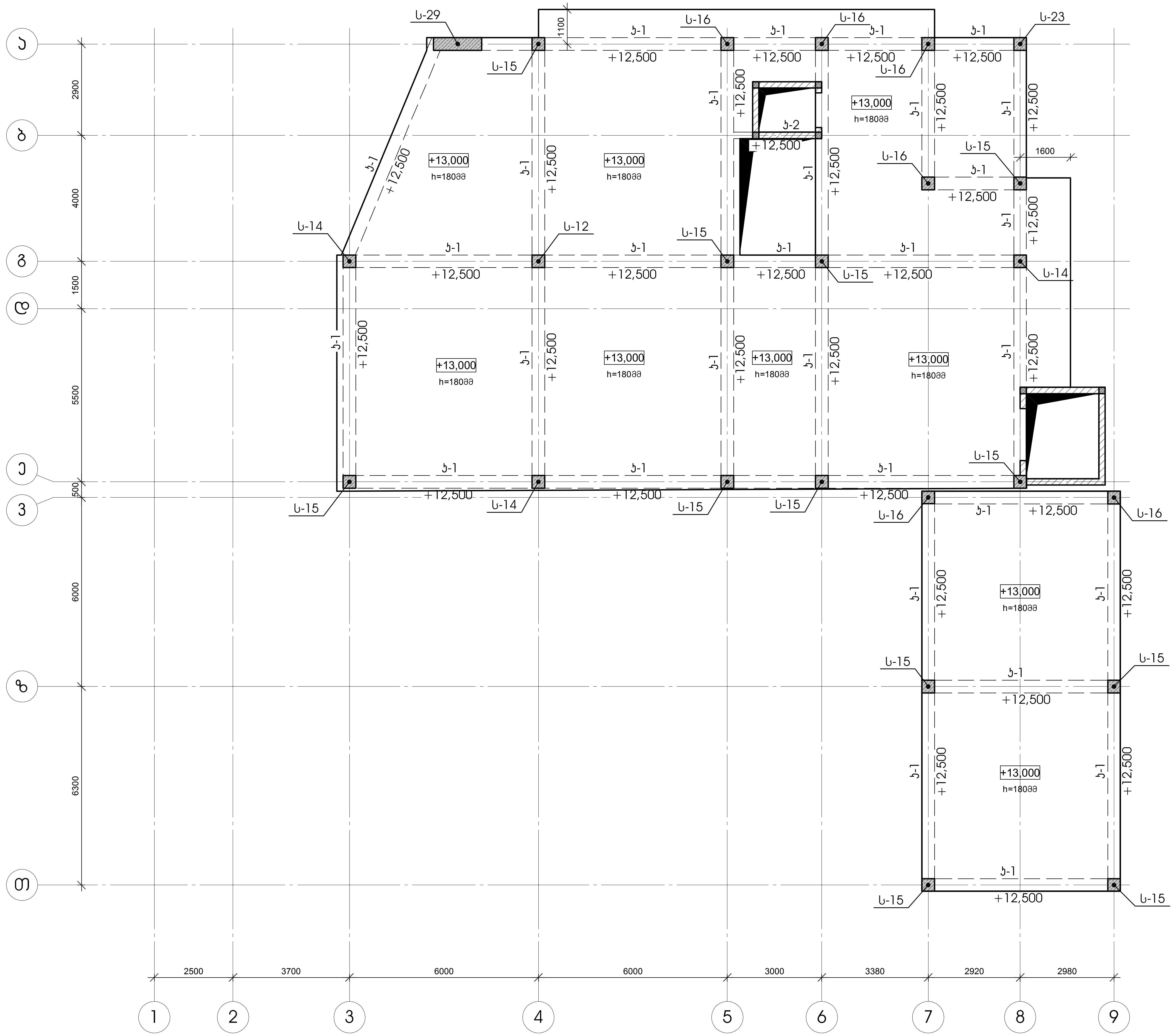

+13,100 ნიშნულის გადახურვის გეგმა

მ 1:100

დამკვეთი- შპს "არქიდეა"	ობიექტი- საკონდიტრო საწარმო "ტორტინი"-ს შენობის რეკონსტრუქცია, კორექტირებული პროექტი	

დაკვეთა	სტადია	ფურცელი	ფურცლები
	მპ	კ- 26	100

დირექტორი		გ. ცომაია
პრ. მთ. არქ.		
პრ. მთ. ინჟ.		გ. ცომაია
დაამუშავა		გ. ცომაია
შეამოწმა		

კონსტრუქციული ნაწილი

ნახაზი: +13,100 ნიშნულის გადახურვის გეგმა

შ.პ.ს. გეოკონი

თბილისი 2017

+13,100 ნიშნულის გადახურვის ფილის არმირების გეგმა

მ 1:100

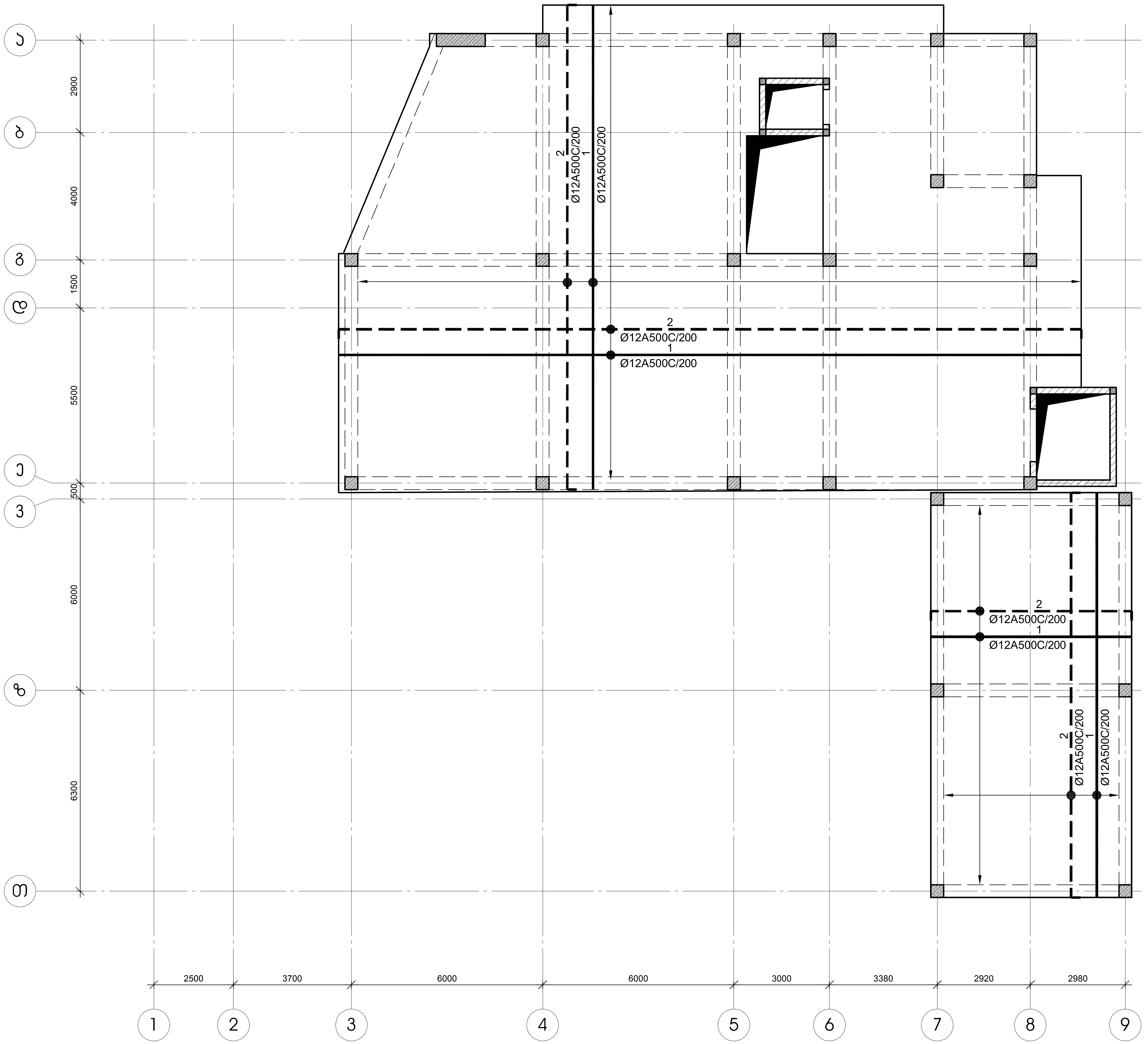

გადახურვის ფილის კვეთი მ 1:20

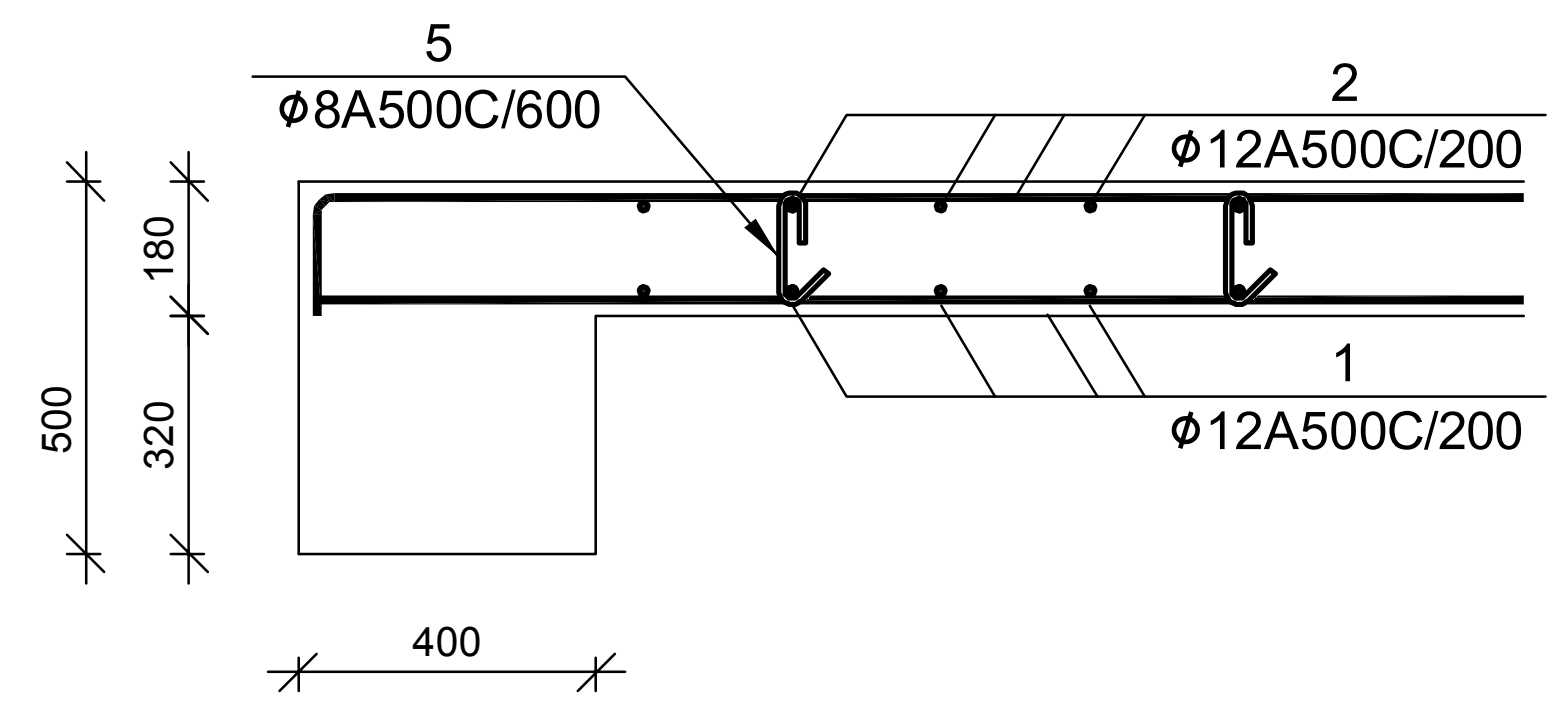

ფილის არმატურის გადაბმის კვანძი მ 1:20

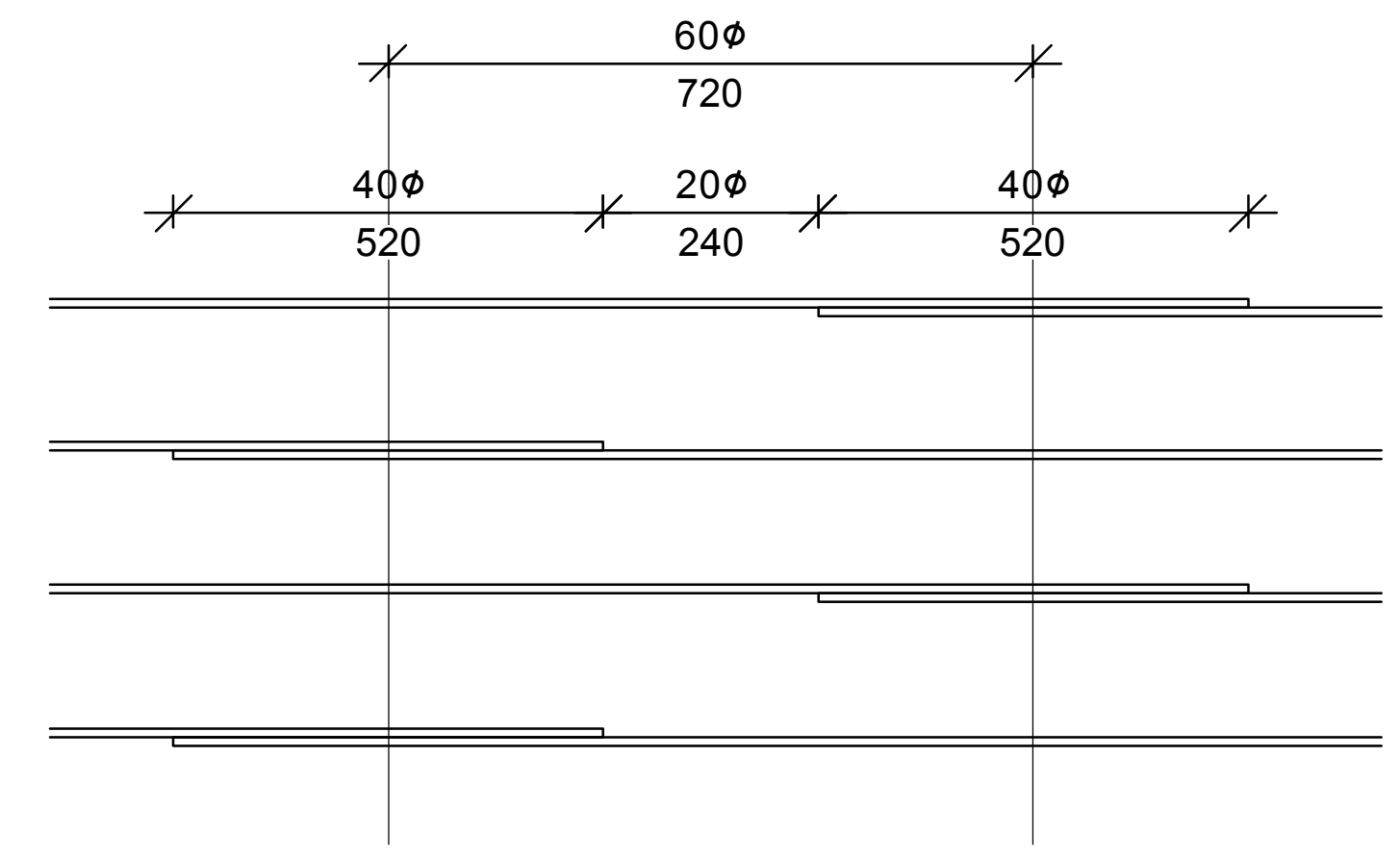

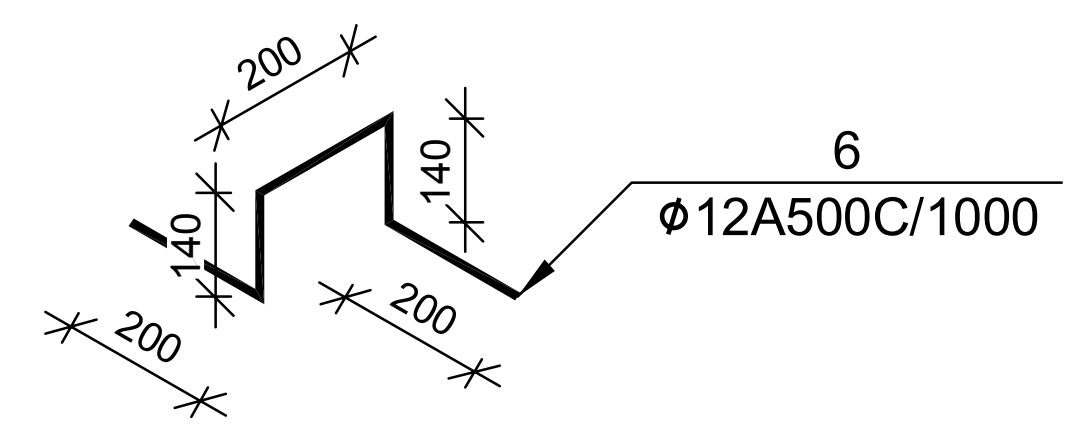

№ პოზ	აღნიშვნა	დასახელება		რაოდ. ელ-ში	წონა, (კგ)		შენიშვნა
					ერთის	საერთო	
+13,100 ნიშნულის გადხურვის ფილა 1 ცალი							
1		Ø 12 A500C ГОСТ 5781-82 L= 4338672	მმ	1	3850.0	3850	
2		Ø 12 A500C ГОСТ 5781-82 L= 4466280	მმ	1	3963.2	3963	
3		Ø 12 A500C ГОСТ 5781-82 L= 341876	მმ	1	303.4	303	
5		Ø 8 A500C ГОСТ 5781-82 L= 320	მმ	894	0.1	113	
6		Ø 12 A500C ГОСТ 5781-82 L= 880	მმ	322	0.8	251	
		ბეტონი			B-25	57.94	კუბ მ

შენიშვნა:
არმატურის გადაბმა განხორციელდეს ზედდებით 40Xø
ზედა არმატურის გადაბმა მოხდეს მალის შუა მესამედში
ქვედასი - საყრდენებზე. ფილაში ღიობების გაძლიერება
იხ. შესაბამისი ნახაზი

დამკვეთი- შპს "არქიდეა"		
დირექტორი		გ. ცომაია
პრ. მთ. არქ.		
პრ. მთ. ინჟ.		გ. ცომაია
დაამუშავა		გ. ცომაია
შეამოწმა		

ობიექტი- **საკონდიტრო საწარმო "ტორტინი"-ს შენობის რეკონსტრუქცია, კორექტირებული პროექტი**

კონსტრუქციული ნაწილი

ნახაზი:
+13,100 ნიშნულის გადახურვის ფილის არმირების გეგმა

დაკვეთა	სტადია	ფურცელი	ფურცლები
	მპ	კ- 27	100

შ.პ.ს.
გეოკონი
თბილისი 2017

+13,100 ნიშნულის გადახურვის ფილის ქვედა ზონის დამატებითი არმირების გეგმა

მ 1:100

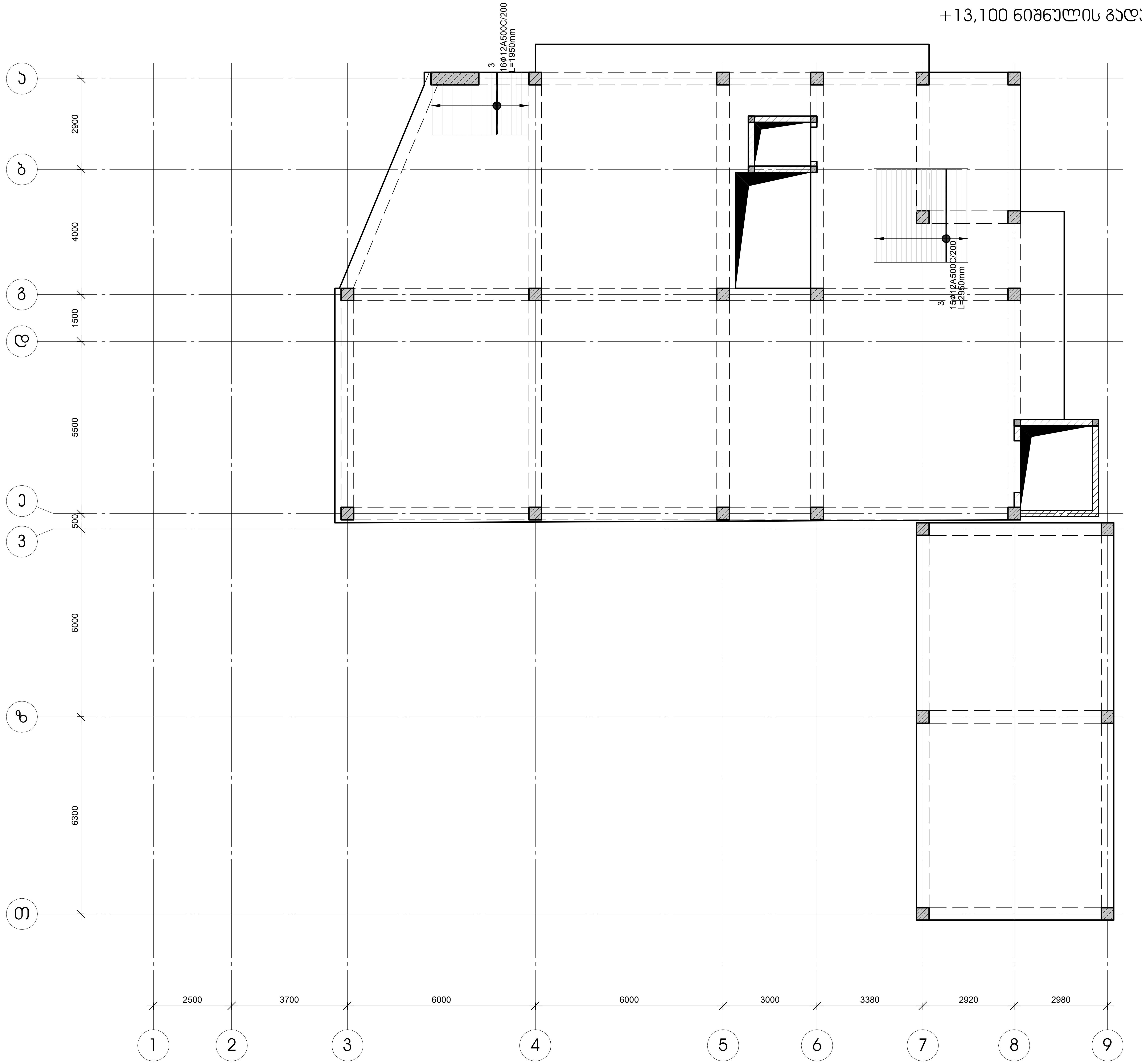

დამკვეთი- შპს "არქიდეა"		
დირექტორი		გ. ცომაია
პრ. მთ. არქ.		
პრ. მთ. ინჟ.		გ. ცომაია
დაამუშავა		გ. ცომაია
შეამოწმა		

ობიექტი- საკონდიტრო საწარმო "ტორტინი"-ს შენობის რეკონსტრუქცია, კორექტირებული პროექტი

დაკვეთა	სტადია	ფურცელი	ფურცლები
	მპ	კ- 28	100

კონსტრუქციული ნაწილი

ნახაზი: +13,100 ნიშნულის გადახურვის ფილის ქვედა ზონის დამატებითი არმირების გეგმა

შ.პ.ს. გეოკონი

თბილისი 2017

+13,100 ნიშნულის გადახურვის ფილის ზედა ზონის დამატებითი არმირების გეგმა

მ 1:100

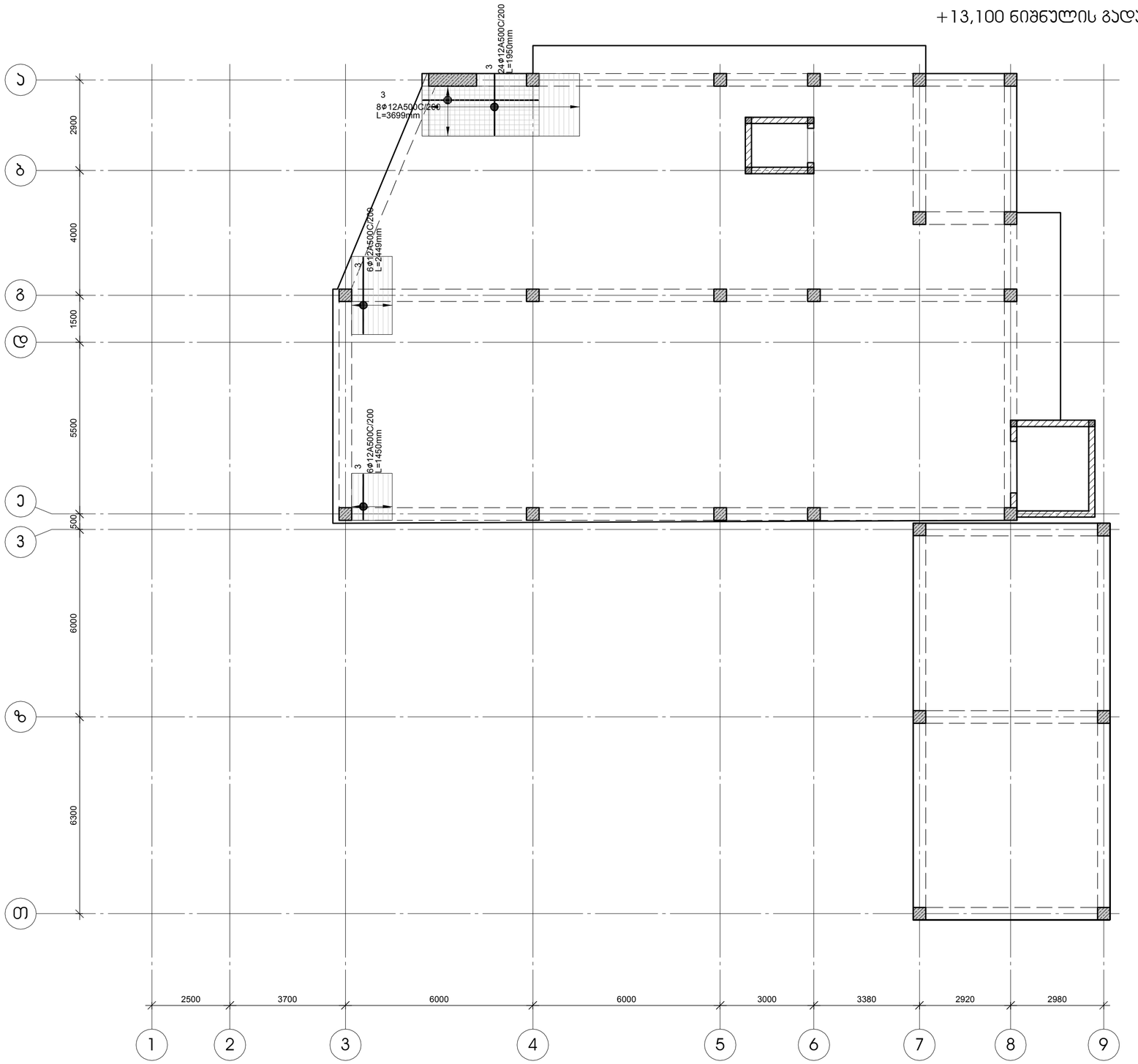

დამკვეთი- შპს "არქიდეა"	ობიექტი- საკონდიტრო საწარმო "ტორტინი"-ს შენობის რეკონსტრუქცია, პორექტირებული პროექტი	
დირექტორი		გ. ცომაია
პრ. მთ. არქ.		
პრ. მთ. ინჟ.		გ. ცომაია
დაამუშავა		გ. ცომაია
შეამოწმა		

კონსტრუქციული ნაწილი

ნახაზი: +13,100 ნიშნულის გადახურვის ფილის ზედა ზონის დამატებითი არმირების გეგმა

დაკვეთა	სტადია	ფურცელი	ფურცლები
	მპ	ს- 29	100

შ.პ.ს. გეოკონი

თბილისი 2017

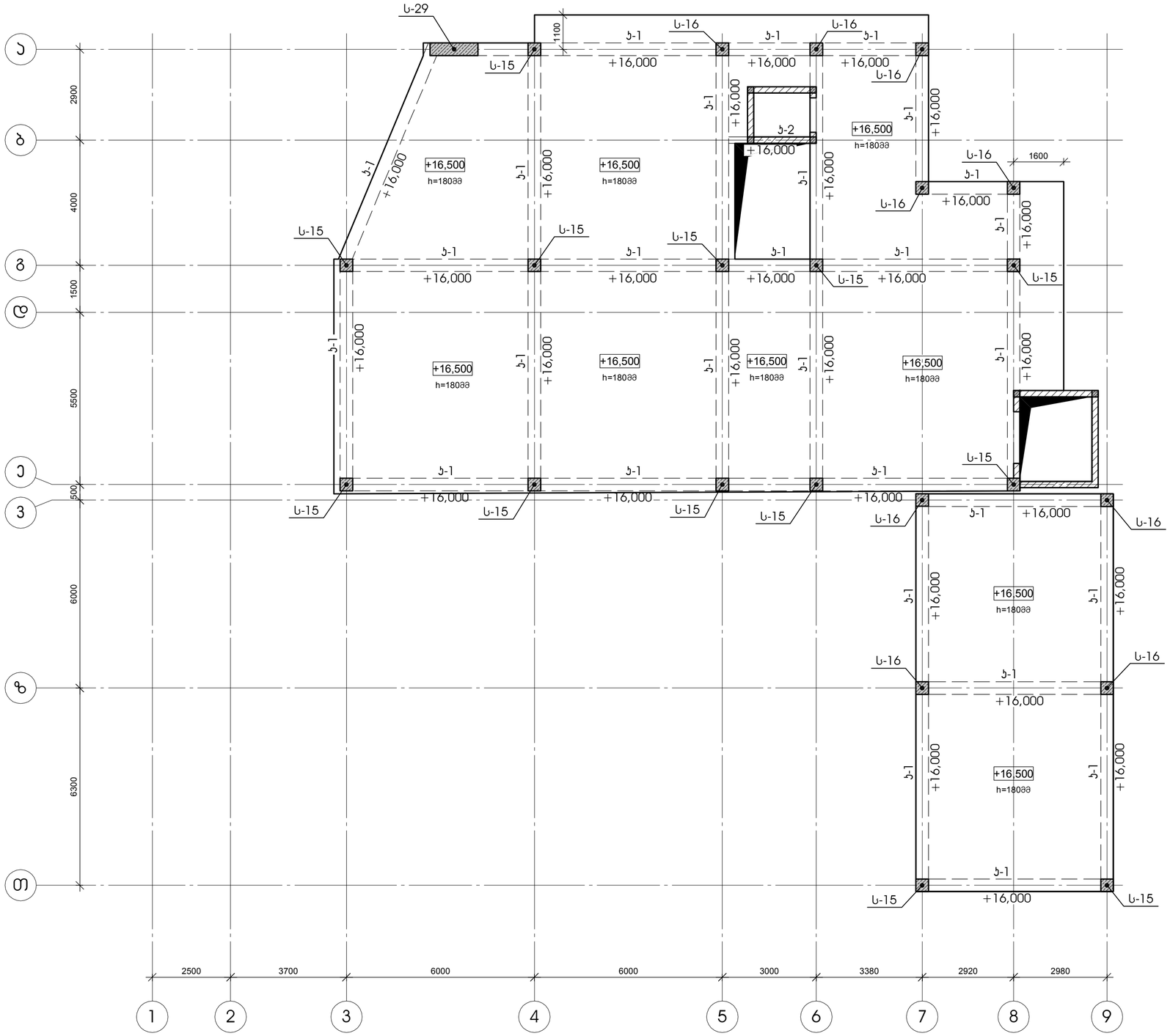

+16,600 ნიშნულის გადახურვის გეგმა
მ 1:100

დამკვეთი- შპს "არქიდეა"	ობიექტი- საკონდიტრო საწარმო "ტორტინი"-ს შენობის რეკონსტრუქცია, პროექტირებული პროექტი	დასვეთა: სტადია: ფურცელი: ფურცლები: მპ ბ- 30 100
დირექტორი გ. ცომაია	კონსტრუქციული ნაწილი	შ.პ.ს. გეოკონი
ჯრ. მთ. არქ.	ნახაზი: +16,600 ნიშნულის გადახურვის გეგმა	თბილისი 2017
ჯრ. მთ. ინჟ. გ. ცომაია		
დამფუძნა გ. ცომაია		
შეამოწმა		

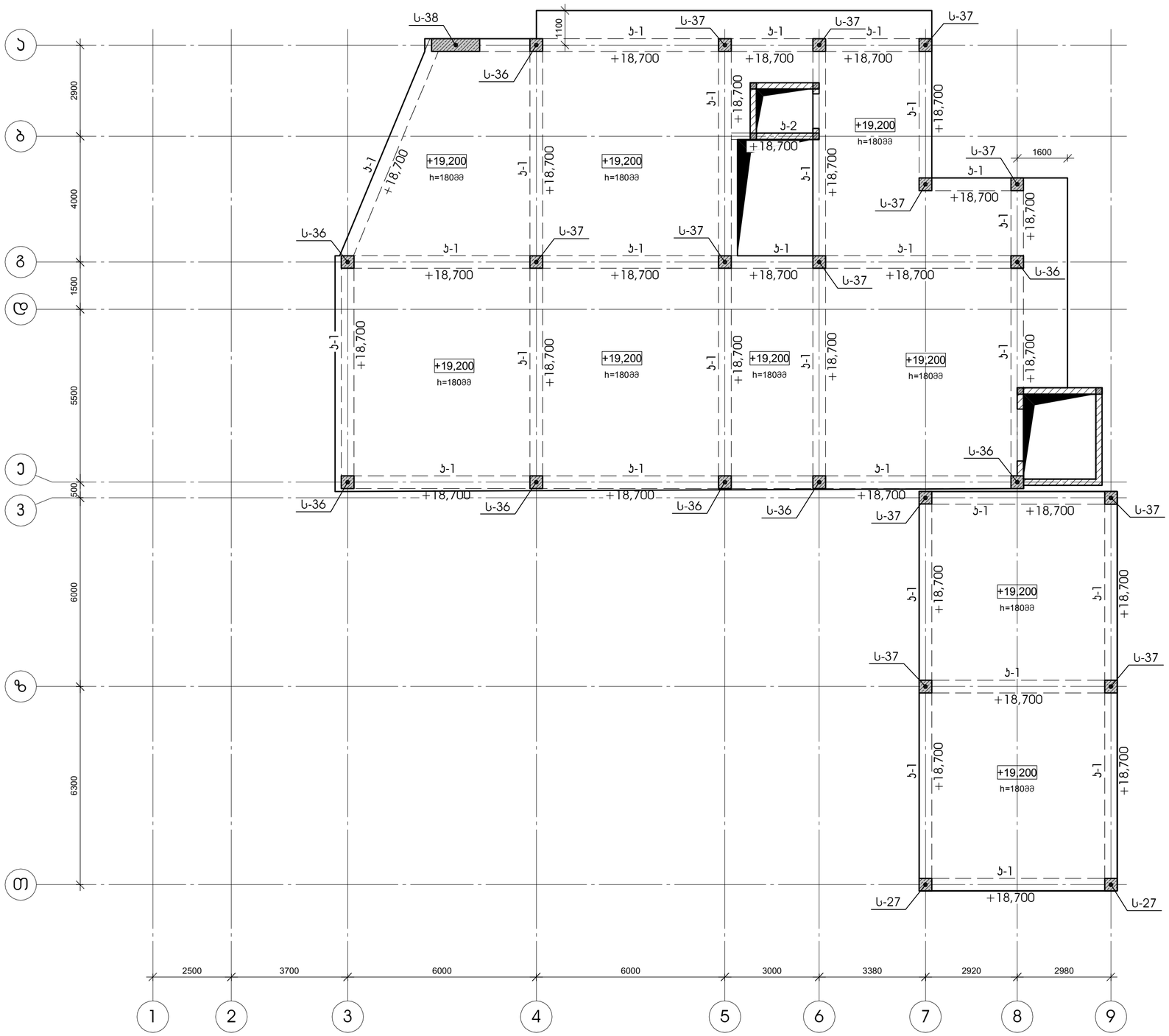

+19,300 ნიშნულის გადახურვის გეგმა
მ 1:100

დამკვეთი- შპს "არქიდეა"	ობიექტი- საკონდიტრო საწარმო "ტორტინი"-ს შენობის რეკონსტრუქცია, პროექტირებული პროექტი	დასვეთა: სტადია: ფურცელი: ფურცლები: მპ ბ- 31 100
დირექტორი გ. ცომაია	კონსტრუქციული ნაწილი	შ.პ.ს. გეოპროექტი
ჯრ. მთ. არქ.	ნახაზი: +19,300 ნიშნულის გადახურვის გეგმა	თბილისი 2017
ჯრ. მთ. ინჟ. გ. ცომაია		
დაამუშავა გ. ცომაია		
შეამოწმა		

+16,600 და +19,300 ნიშნულის გადახურვის ფილის არმირების გეგმა
მ 1:100

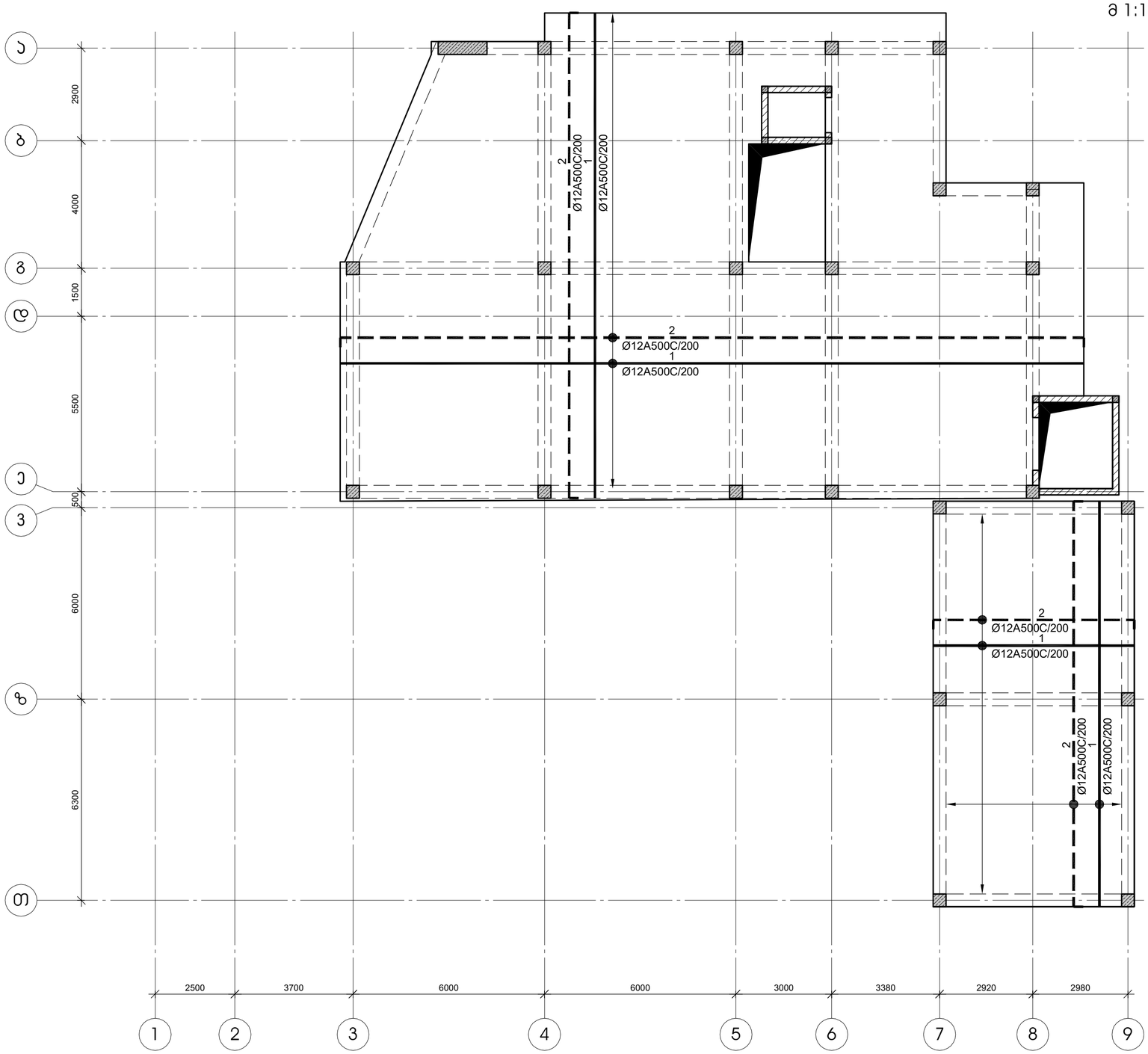

გადახურვის ფილის კვეთი მ 1:20

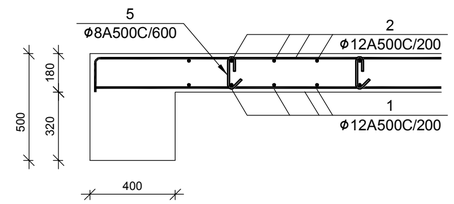

ფილის არმატურის გადაბმის კვანძი მ 1:20

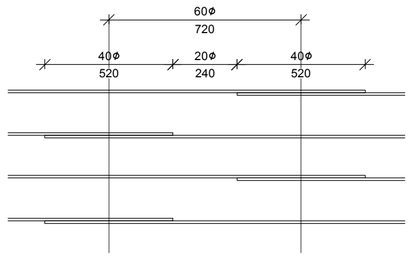

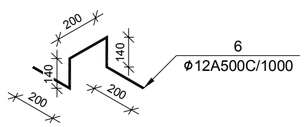

№ პოზ	აღნიშვნა	დასახელება	რაოდ. ელ-ში	წონა, (კგ) ერთის	წონა, (კგ) საერთო	შენიშვნა
		+16,600 და +19,300 ნიშნულის გადახურვის ფილა	2 ცალი			
1		Ø 12 A500C ГОСТ 5781-82 L= 4196017 ძმ	1	3723.4	3723	
2		Ø 12 A500C ГОСТ 5781-82 L= 4319429 ძმ	1	3832.9	3833	
3		Ø 12 A500C ГОСТ 5781-82 L= 149809 ძმ	1	132.9	133	
5		Ø 8 A500C ГОСТ 5781-82 L= 320 ძმ	855	0.1	108	
6		Ø 12 A500C ГОСТ 5781-82 L= 880 ძმ	308	0.8	240	
		ბეტონი		B-25	55.43	კუბ მ

შენიშვნა:
არმატურის გადაბმა განხორციელდეს ზედდებით 40Xϕ
ზედა არმატურის გადაბმა მოხდეს მალის შუა მესამედში
ქვედასი - საყდრნებებზე. ფილაში ღიობების გაძლიერება
იხ. შესაბამისი ნახაზი

დამკვეთი- შპს "არქიდეა"		
დირექტორი		გ. ცომაია
ჯრ. მთ. არქ.		
ჯრ. მთ. ინჟ.		გ. ცომაია
დაამუშავა		გ. ცომაია
შეამოწმა		

ობიექტი- საკონდიტრო საწარმო "ტორტინი"-ს შენობის რეკონსტრუქცია, პროექტირებული პროექტი

კონსტრუქციული ნაწილი

ნახაზი:
+16,600 და +19,300 ნიშნულის გადახურვის ფილის არმირების გეგმა

დაკვეთა	სტადია	ფურცელი	ფურცლები
	მპ	ს- 32	100

შ.პ.ს. გეოკონი

თბილისი 2017

+16,600 და +19,300 ნიშნულის გადახურვის ფილის ზედა ზონის დამატებითი არმირების გეგმა

მ 1:100

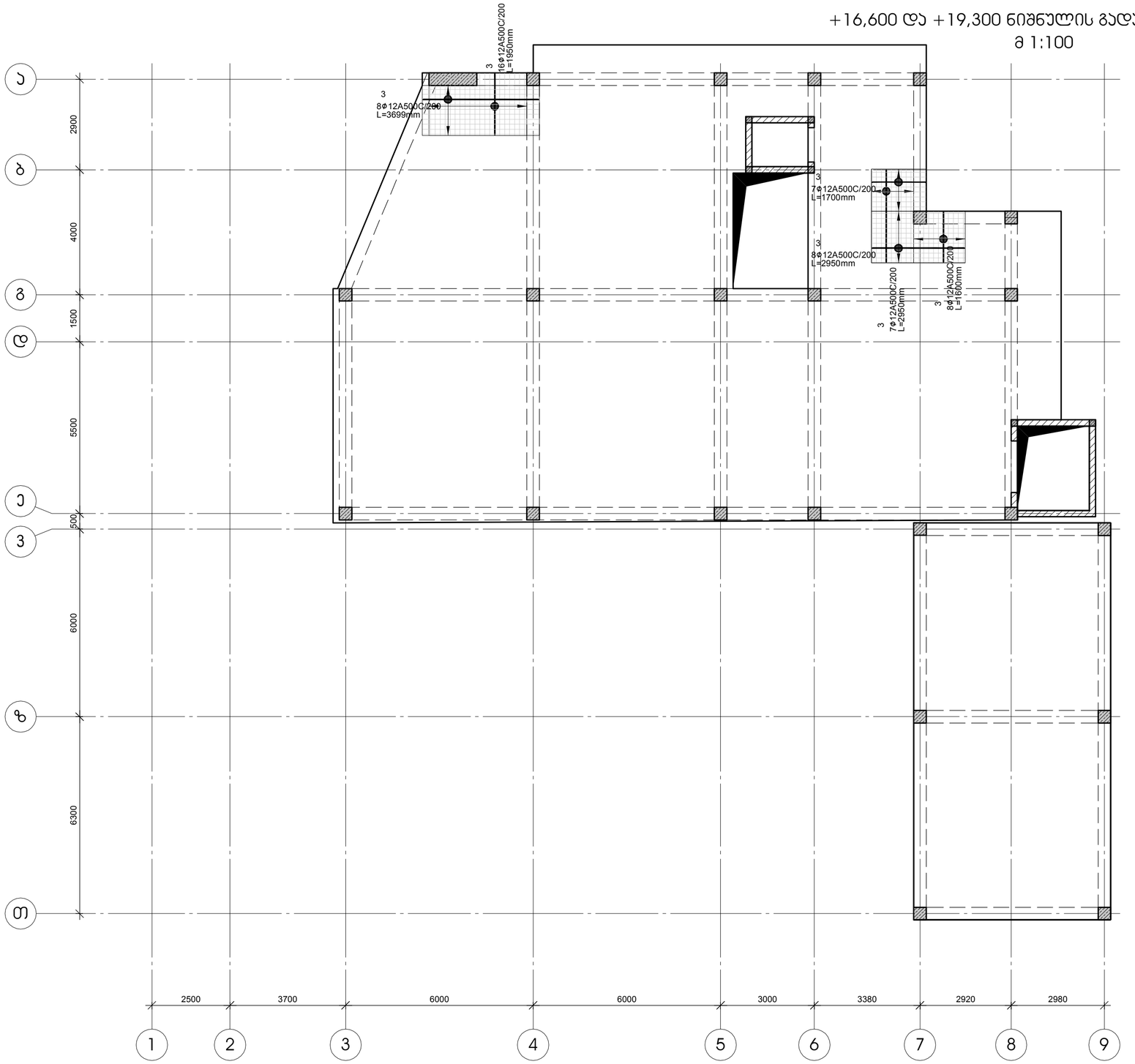

დამკვეთი- შპს "არქიდეა"	ობიექტი- საპონტიტრო სანარმო "ტორტინი"-ს შენობის რეკონსტრუქცია, პორექტირებული პროექტი	დაკვეთა: სტადია: ფურცელი: ფურცლები: შპ ა- 33 100
დირექტორი გ. ცომაია პრ. მთ. არქ. პრ. მთ. ინჟ. გ. ცომაია დაამუშავა გ. ცომაია შეამოწმა	კონსტრუქციული ნაწილი ნახაზი: +16,600 და +19,300 ნიშნულის გადახურვის ფილის ზედა ზონის დამატებითი არმირების გეგმა	შ.პ.ს. გეოპონი თბილისი 2017

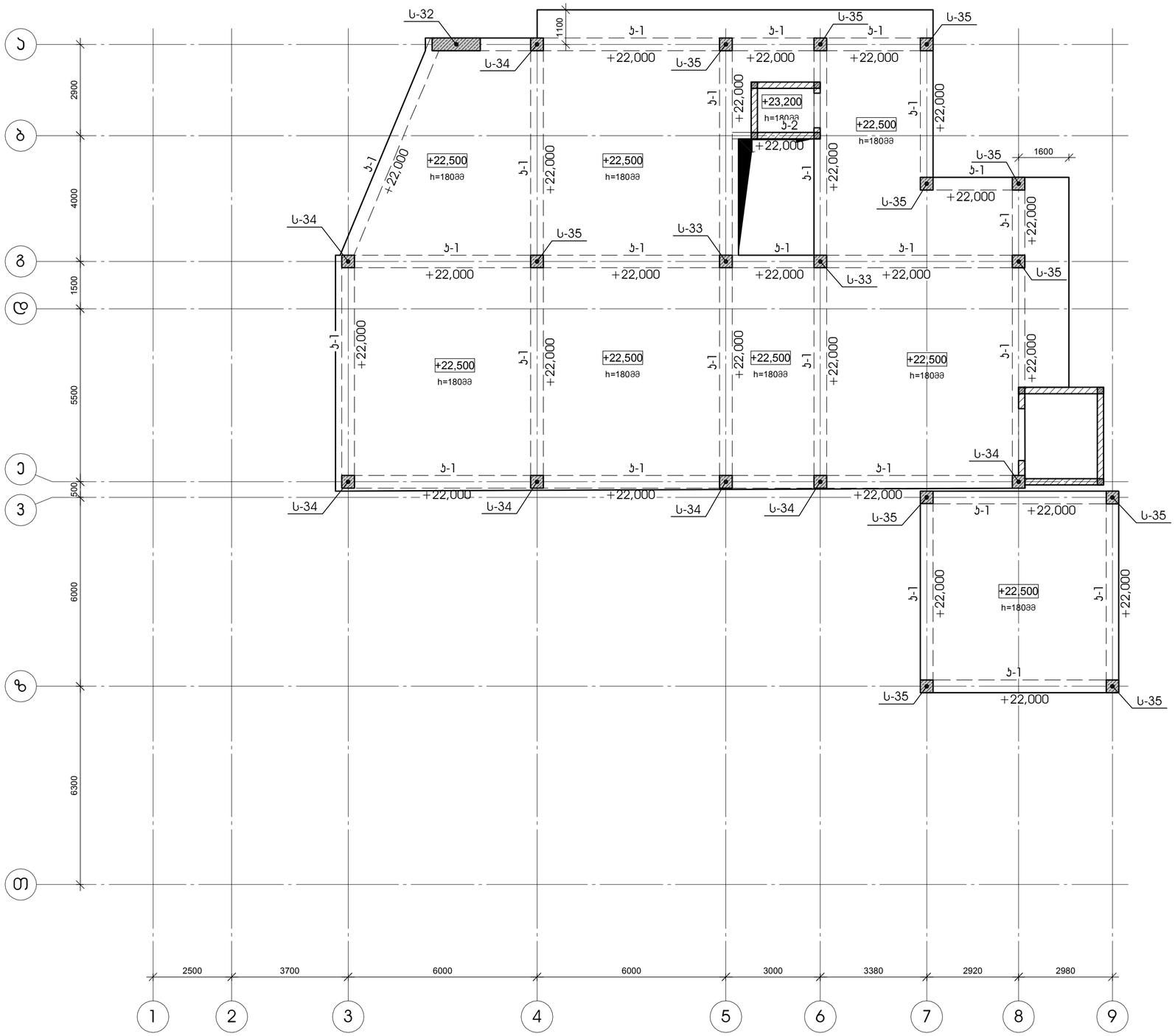

+22,600 ნიშნულის გადახურვის გეგმა
მ 1:100

დამკვეთი- შპს "არქიდეა"	ობიექტი- საკონდიტრო საწარმო "ტორტინი"-ს შენობის რეკონსტრუქცია, პროექტირებული პროექტი	დაკვეთა: / სტადია: მპ / ფურცელი: ა- 34 / ფურცლები: 100
დირექტორი: გ. ცომაია	კონსტრუქციული ნაწილი	შ.პ.ს. გეოკონი
ჯრ. მთ. არქ.:	ნახაზი: +22,600 ნიშნულის გადახურვის გეგმა	თბილისი 2017
ჯრ. მთ. ინჟ.: გ. ცომაია		
დაამუშავა: გ. ცომაია		
შეამოწმა:		

+22,600 ნიშნულის გადახურვის ფილის არმირების გეგმა
მ 1:100

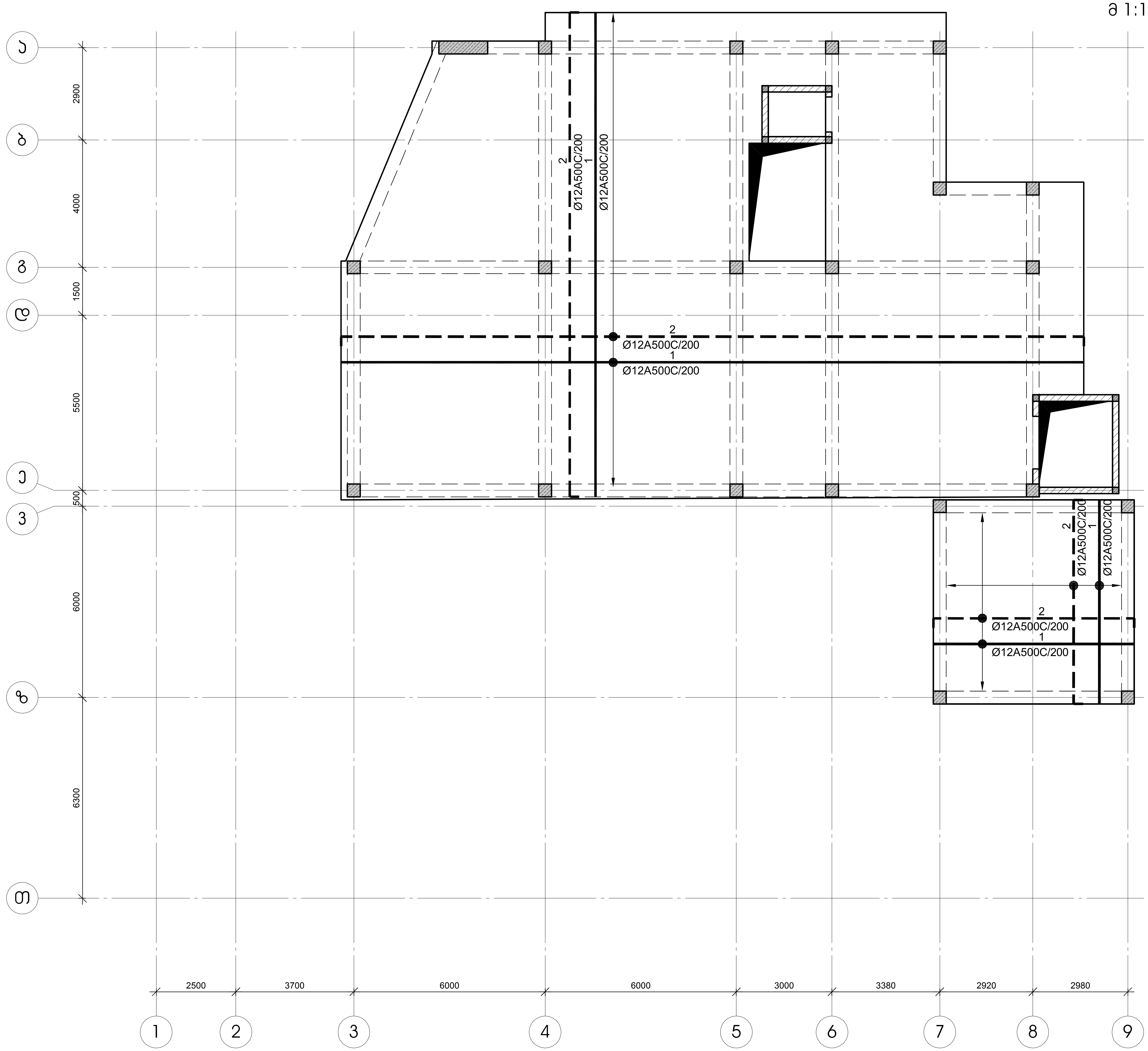

გადახურვის ფილის კვეთი მ 1:20

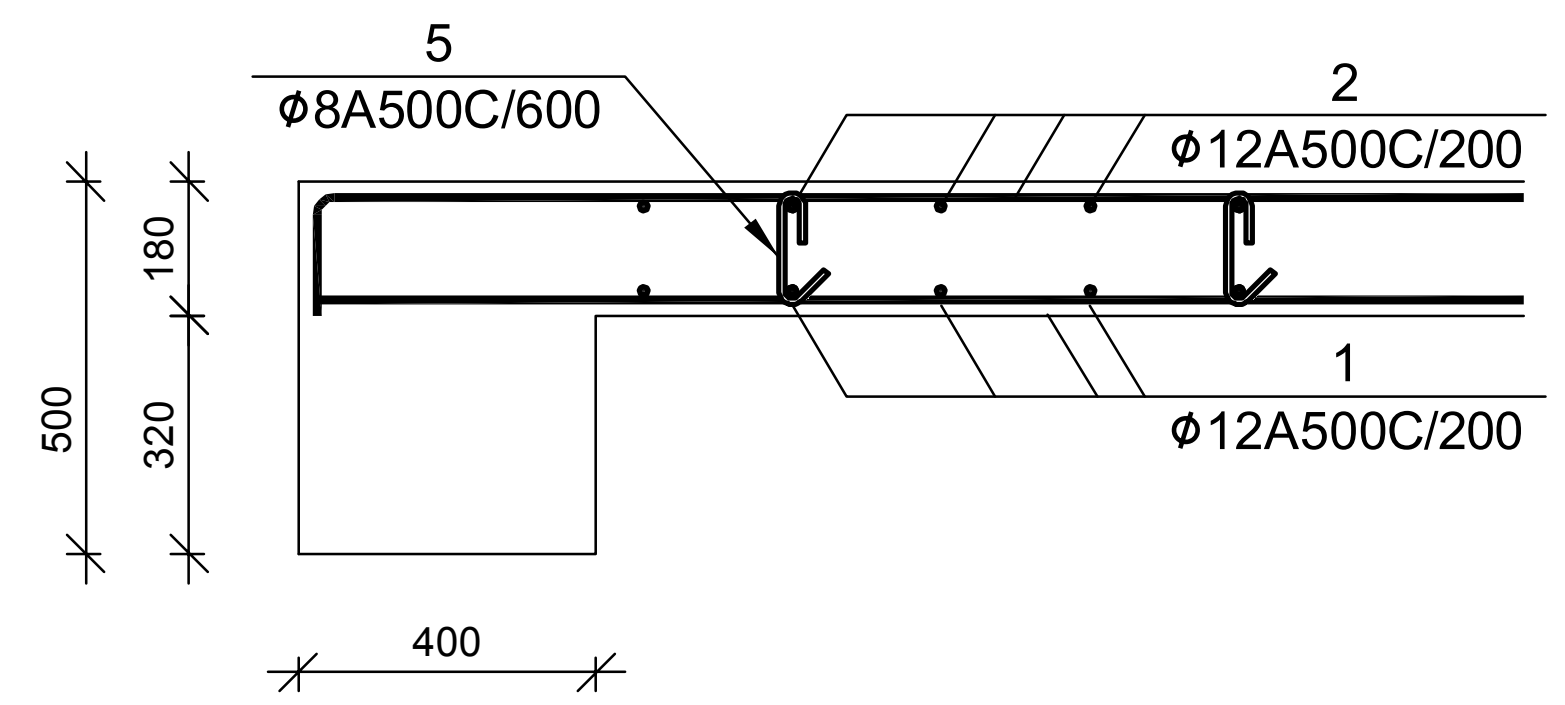

ფილის არმატურის გადაბმის კვანძი მ 1:20

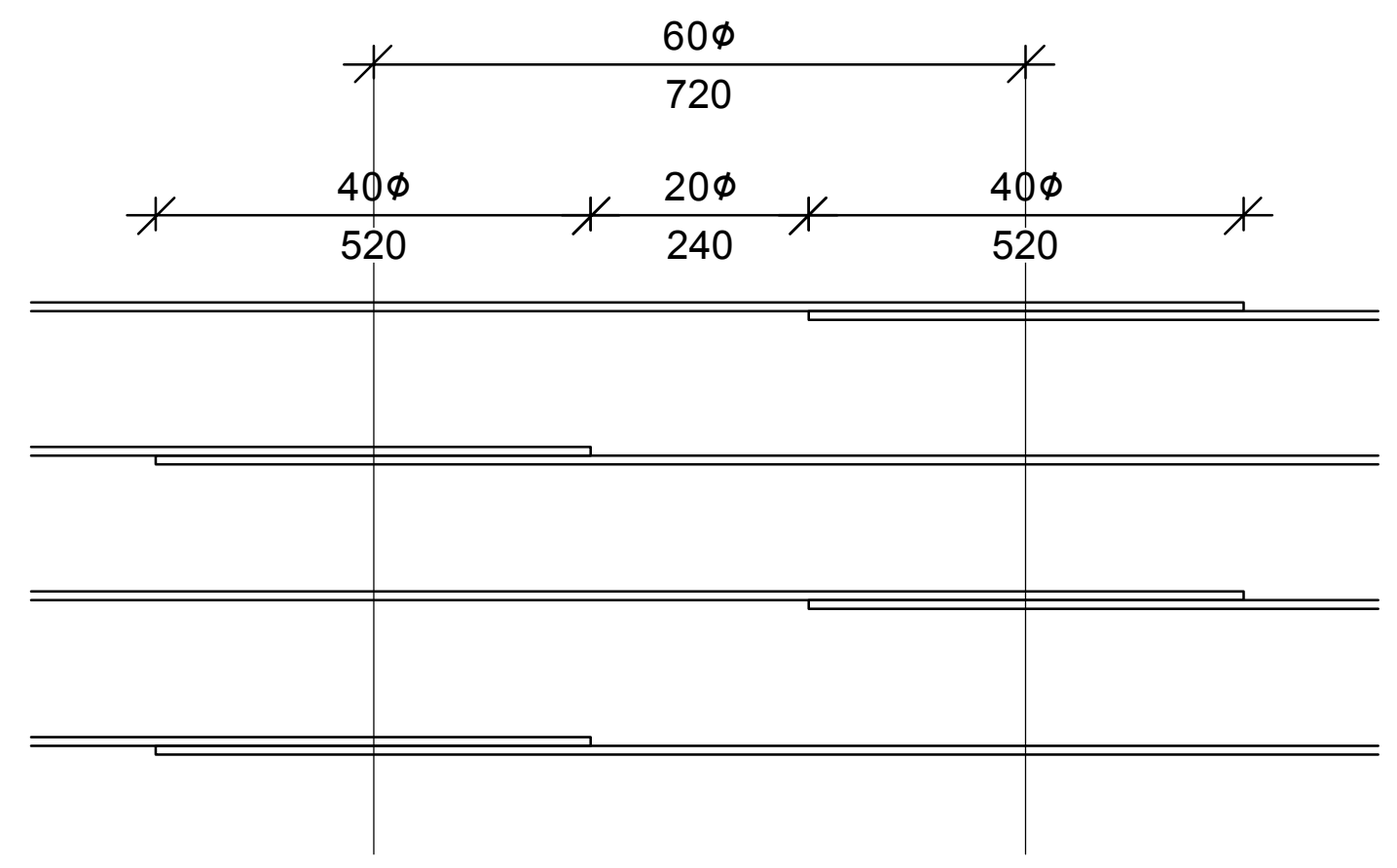

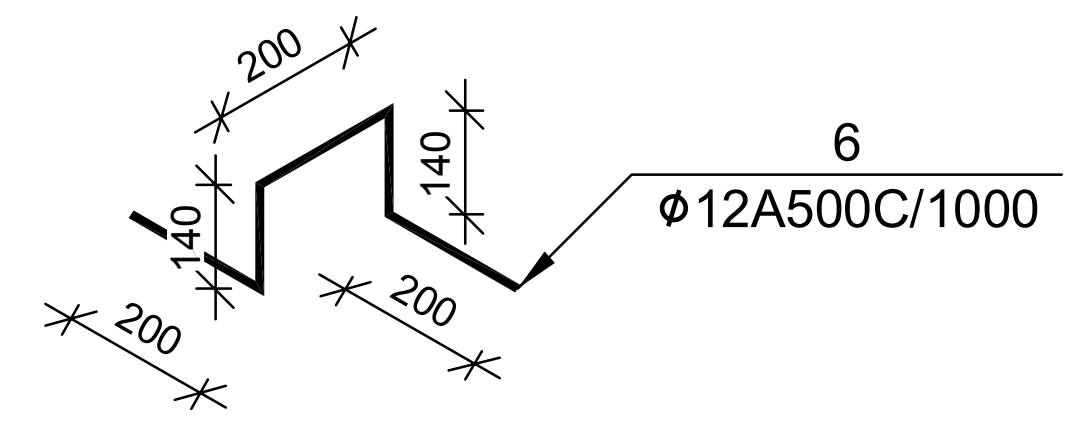

№ პოზ	აღნიშვნა	დასახელება	რაოდ. ელ-ში	წონა, (კგ)		შენიშვნა
				ერთის	საერთო	
+22,600 ნიშნულის გადხურვის ფილა 1 ცალი						
1		Ø 12 A500C ГОСТ 5781-82 L= 3754017 მმ	1	3331.2	3331	
2		Ø 12 A500C ГОСТ 5781-82 L= 3864429 მმ	1	3429.2	3429	
3		Ø 12 A500C ГОСТ 5781-82 L= 149809 მმ	1	132.9	133	
5		Ø 8 A500C ГОСТ 5781-82 L= 320 მმ	744	0.1	94	
6		Ø 12 A500C ГОСТ 5781-82 L= 880 მმ	268	0.8	209	
		ბეტონი		B-25	48.23	კუბ მ

შენიშვნა:
არმატურის გადაბმა განხორციელდეს ზედდებით 40Xø
ზედა არმატურის გადაბმა მოხდეს მალის შუა მესამედში
ქვედასი - საყრდენებზე. ფილაში ღიობების გაძლიერება
იხ. შესაბამისი ნახაზი

დამკვეთი- შპს "არქიდეა"		
დირექტორი		გ. ცომაია
პრ. მთ. არქ.		
პრ. მთ. ინჟ.		გ. ცომაია
დაამუშავა		გ. ცომაია
შეამოწმა		

ობიექტი- საკონდიტრო საწარმო "ტორტინი"-ს შენობის რეკონსტრუქცია, კორექტირებული პროექტი

კონსტრუქციული ნაწილი

ნახაზი:
+22,600 ნიშნულის გადახურვის ფილის არმირების გეგმა

დაკვეთა	სტადია	ფურცელი	ფურცლები
	მპ	კ- 35	100

შ.პ.ს.
გეოკონი
თბილისი 2017

+22,600 ნიშნულის გადახურვის ფილის ზედა ზონის დამატებითი არმირების გეგმა

მ 1:100



დამკვეთი- შპს "არქიდეა"		
დირექტორი		გ. ცომაია
პრ. მთ. არქ.		
პრ. მთ. ინჟ.		გ. ცომაია
დაამუშავა		გ. ცომაია
შეამოწმა		

ობიექტი- საკონდიტრო საწარმო "ტორტინი"-ს შენობის რეკონსტრუქცია, კორექტირებული პროექტი

კონსტრუქციული ნაწილი

ნახაზი: +22,600 ნიშნულის გადახურვის ფილის ზედა ზონის დამატებითი არმირების გეგმა

დაკვეთა	სტადია	ფურცელი	ფურცლები
	მპ	კ- 36	100

შ.პ.ს. გეოკონი

თბილისი 2017

+25,300 ნიშნულის გადახურვის გეგმა
მ 1:100

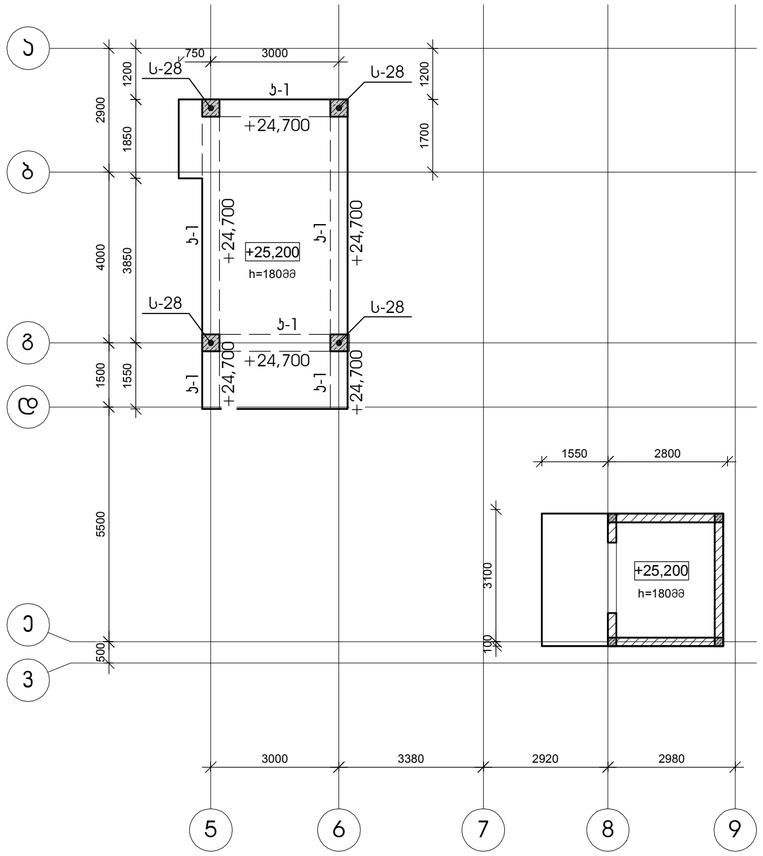

+25,300 ნიშნულის გადახურვის ფილის არმირების გეგმა
მ 1:100

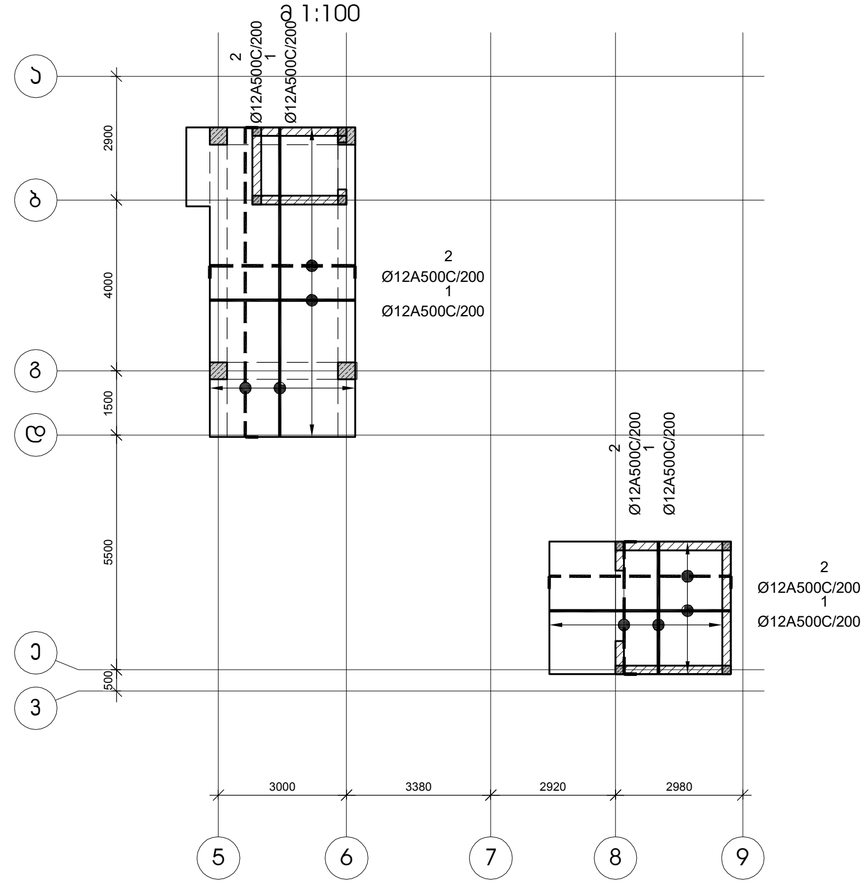

გადახურვის ფილის კვეთი მ 1:20

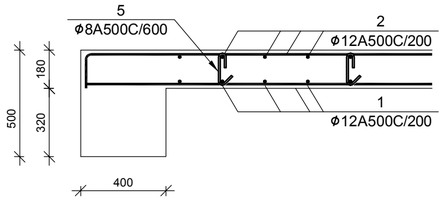

№ პოზ	აღნიშვნა	დასახელება	რაოდ. ელ-ში	წონა, (კგ) ერთის	წონა, (კგ) საერთო	შენიშვნა
		+25,200 ნიშნულის გადახურვის ფილა	1 ცალი			
1		Ø 12 A500C ГОСТ 5781-82 L= 429182 მმ	1	380.8	381	
2		Ø 12 A500C ГОСТ 5781-82 L= 441805 მმ	1	392.0	392	
3		Ø 12 A500C ГОСТ 5781-82 L= : მმ	1	0.0	0	
5		Ø 8 A500C ГОСТ 5781-82 L= 320 მმ	108	0.1	14	
6		Ø 12 A500C ГОСТ 5781-82 L= 880 მმ	39	0.8	30	
		ბეტონი		B-25	6.99	კუბ მ

ფილის არმატურის გადაბმის კვანძი მ 1:20

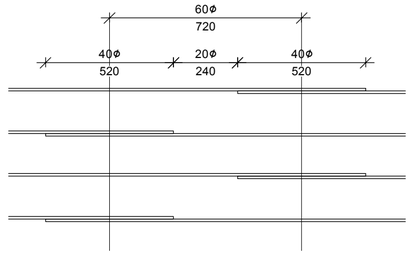

შენიშვნა:
არმატურის გადაბმა განხორციელდეს ზედდებით 40Xϕ
ზედა არმატურის გადაბმა მოხდეს მალის შუა მესამედში
ქვედასი - საყდრნებებზე. ფილაში ღიობების გაძლიერება
იხ. შესაბამისი ნახაზი

დამკვეთი- შპს "არქიდეა"	ობიექტი- საკონდიტრო საწარმო "ტორტინი"-ს შენობის რეკონსტრუქცია, პროექტირებული პროექტი	დასკვნა	სტადია / ფურცელი / ფურცლები
			მპ / 37 / 100
დირექტორი / გ. ცომაია	კონსტრუქციული ნაწილი	შ.პ.ს. გეოკონი	
ჯრ. მთ. არქ.	ნახაზი: +25,300 ნიშნულის გადახურვის გეგმა		
ჯრ. მთ. ინჟ. / გ. ცომაია			
დამპროექტ. / გ. ცომაია			
შეამოწმა		თბილისი 2017	

მონოლითური კოჭის კ-1-ს არმირება მ 1:25

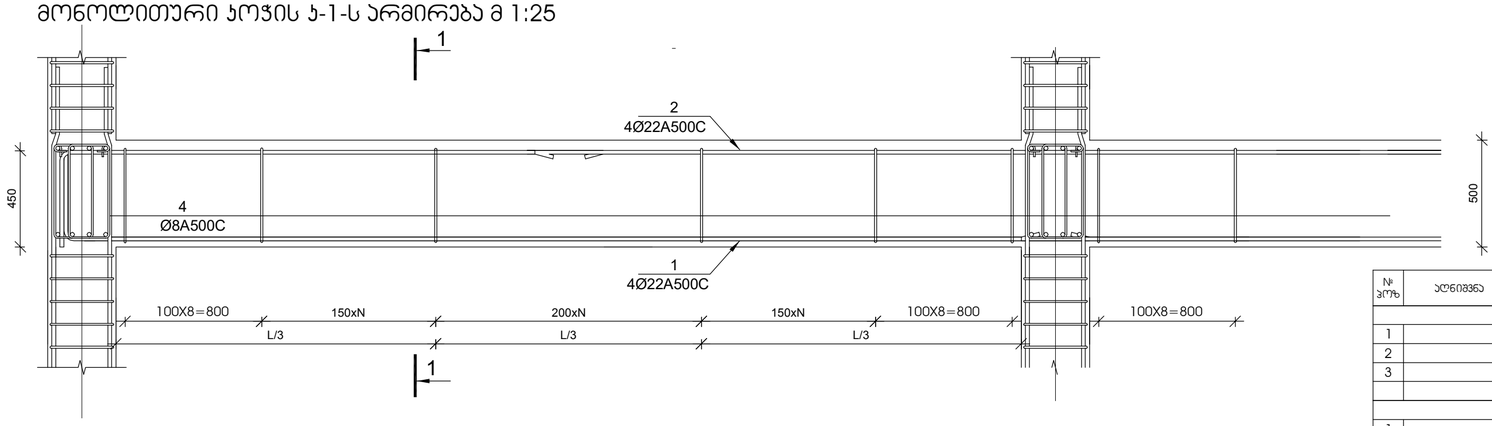

1-1 მ 1:20

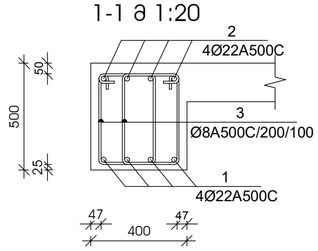



მუშა არმატურების შეერთება განხორციელდეს 30 დიამეტრის გადადებით, ქვედა საყრდენებზე, ზედა მალის შუამესამედში

№ ჯოზ	ალნიშვნა	დასახელება	რაოდ. ელ-ში	წონა, (კგ) ერთის	წონა, (კგ) საერთო	შენიშვნა
		-0,450 ნიშნულების მონოლითური ჯოხი კ-1	1 ცალი			
1		Ø 22 A500C ГОСТ 5781-82 L= 181775 ძმ	4	542.1	2169	
2		Ø 22 A500C ГОСТ 5781-82 L= 198300 ძმ	4	591.4	2366	
3		Ø 8 A500C ГОСТ 5781-82 L= 1500 ძმ	1944	0.6	1150	
		ბეტონი		B-25	33.05	კუბ მ
		+3,100 ნიშნულების მონოლითური ჯოხი კ-1	1 ცალი			
1		Ø 22 A500C ГОСТ 5781-82 L= 176363 ძმ	4	526.0	2104	
2		Ø 22 A500C ГОСТ 5781-82 L= 192396 ძმ	4	573.8	2295	
3		Ø 8 A500C ГОСТ 5781-82 L= 1500 ძმ	1886	0.6	1116	
		ბეტონი		B-25	32.07	კუბ მ
		+6,100 ნიშნულების მონოლითური ჯოხი კ-1	1 ცალი			
1		Ø 22 A500C ГОСТ 5781-82 L= 228261 ძმ	4	680.8	2723	
2		Ø 22 A500C ГОСТ 5781-82 L= 249012 ძმ	4	742.7	2971	
3		Ø 8 A500C ГОСТ 5781-82 L= 1500 ძმ	2441	0.6	1444	
		ბეტონი		B-25	41.50	კუბ მ
		+9,600 ნიშნულების მონოლითური ჯოხი კ-1	1 ცალი			
1		Ø 22 A500C ГОСТ 5781-82 L= 181775 ძმ	4	542.1	2169	
2		Ø 22 A500C ГОСТ 5781-82 L= 198300 ძმ	4	591.4	2366	
3		Ø 8 A500C ГОСТ 5781-82 L= 1500 ძმ	1944	0.6	1150	
		ბეტონი		B-25	33.05	კუბ მ
		+13,100 ნიშნულების მონოლითური ჯოხი კ-1	1 ცალი			
1		Ø 22 A500C ГОСТ 5781-82 L= 190025 ძმ	4	566.8	2267	
2		Ø 22 A500C ГОСТ 5781-82 L= 207300 ძმ	4	618.3	2473	
3		Ø 8 A500C ГОСТ 5781-82 L= 1500 ძმ	2032	0.6	1202	
		ბეტონი		B-25	34.55	კუბ მ
		+16,600 და +19,300 ნიშნულების მონოლითური ჯოხი კ-1	2 ცალი			
1		Ø 22 A500C ГОСТ 5781-82 L= 181775 ძმ	4	542.1	2169	
2		Ø 22 A500C ГОСТ 5781-82 L= 198300 ძმ	4	591.4	2366	
3		Ø 8 A500C ГОСТ 5781-82 L= 1500 ძმ	1944	0.6	1150	
		ბეტონი		B-25	33.05	კუბ მ
		+22,600 ნიშნულების მონოლითური ჯოხი კ-1	1 ცალი			
1		Ø 22 A500C ГОСТ 5781-82 L= 171875 ძმ	4	512.6	2050	
2		Ø 22 A500C ГОСТ 5781-82 L= 187500 ძმ	4	559.2	2237	
3		Ø 8 A500C ГОСТ 5781-82 L= 1500 ძმ	1838	0.6	1087	
		ბეტონი		B-25	31.25	კუბ მ
		+25,200 ნიშნულების მონოლითური ჯოხი კ-1	1 ცალი			
1		Ø 22 A500C ГОСТ 5781-82 L= 22550 ძმ	4	67.3	269	
2		Ø 22 A500C ГОСТ 5781-82 L= 24600 ძმ	4	73.4	293	
3		Ø 8 A500C ГОСТ 5781-82 L= 1500 ძმ	241	0.6	143	
		ბეტონი		B-25	4.10	კუბ მ

მონოლითური კოჭის კ-2-ს არმირება მ 1:20

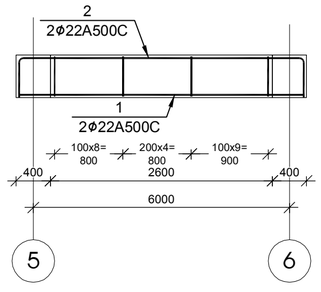

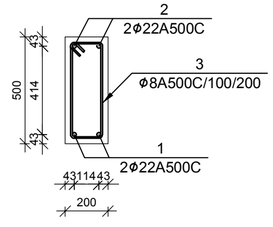

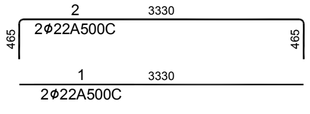

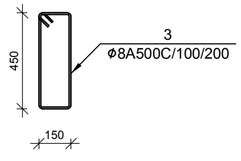

№ ჯოზ	ალნიშვნა	დასახელება	რაოდ. ელ-ში	წონა, (კგ) ერთის	წონა, (კგ) საერთო	შენიშვნა
		მონოლითური კოჭი კ-2	8 ცალი			
1		Ø 22 A500C ГОСТ 5781-82 L= 3330 ძმ	2	9.9	20	
2		Ø 22 A500C ГОСТ 5781-82 L= 4260 ძმ	2	12.7	25	
3		Ø 8 A500C ГОСТ 5781-82 L= 1360 ძმ	22	0.5	12	
		ბეტონი		B-25	0.26	კუბ მ

დამკვეთი- შპს "არქიდეა"	ობიექტი- საკონდიტრო საწარმო "ბორბინი"-ს შენობის რეკონსტრუქცია, პორექტირებული პროექტი	დაკვეთა	სტადია / ფურცელი / ფურცლები
			მპ / კ- 38 / 100
დირექტორი / გ. ცომაია	კონსტრუქციული ნაწილი	შ.პ.ს. გეოკონი	
პრ. მთ. არქ.	ნახაზი: მონოლითური კოჯი კ-1, კ-2	თბილისი 2017	
პრ. მთ. ინჟ. / გ. ცომაია			
დაამუშავა / გ. ცომაია			
შეამოწმა			

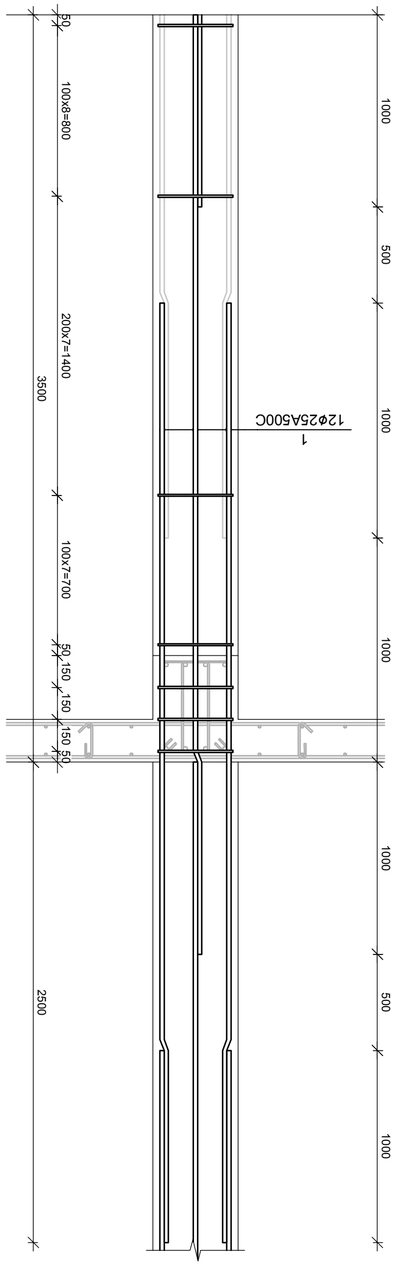

Фрагмент шага U-1
а 1:25

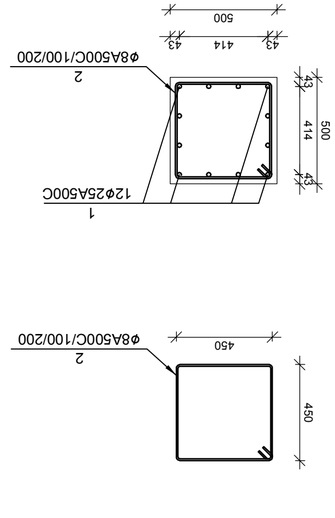

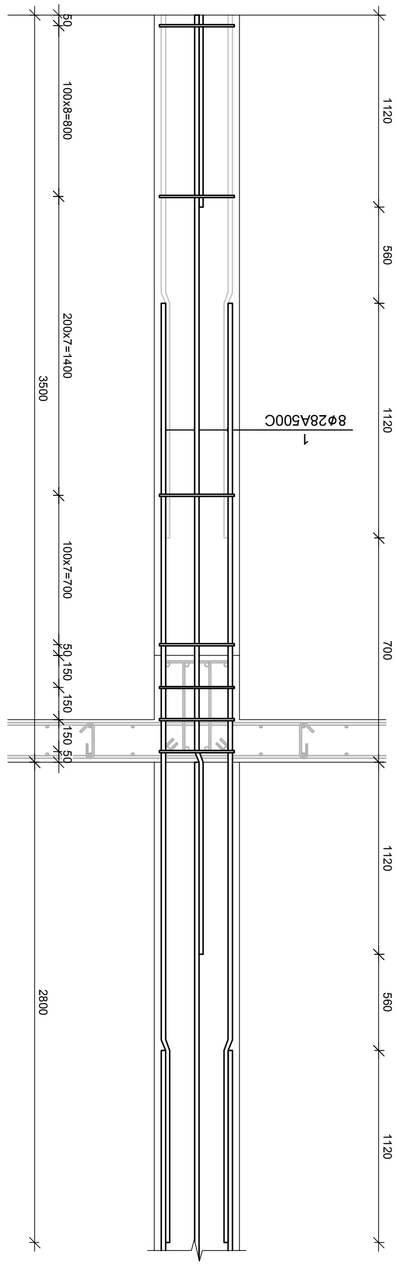

Фрагмент шага U-2
а 1:25

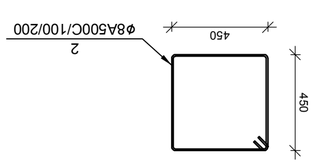

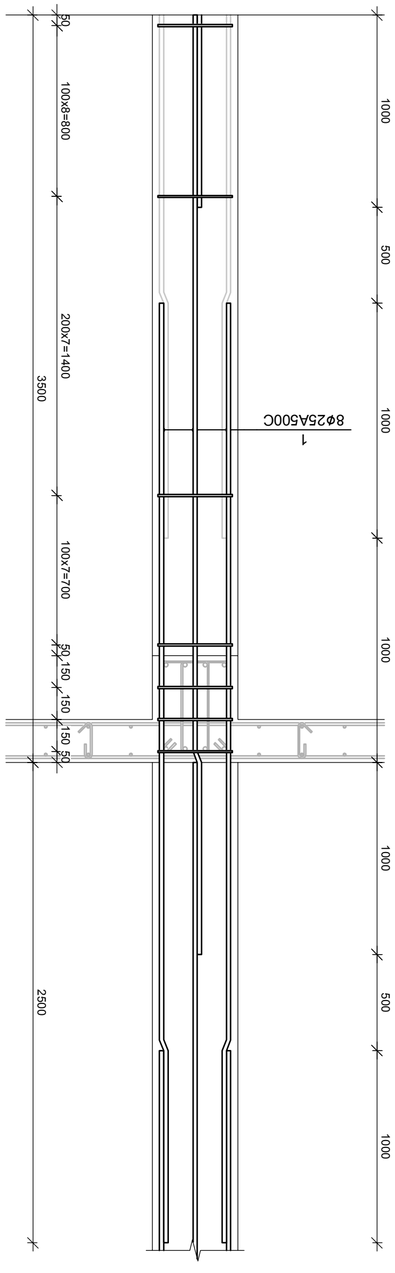

Фрагмент шага U-3
а 1:25

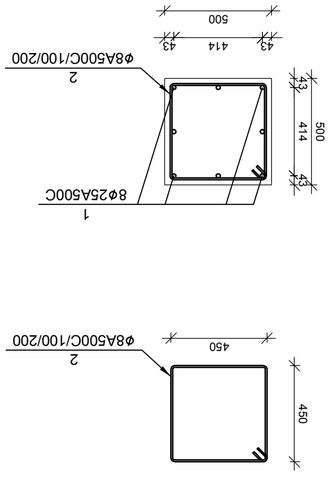

№ эл№	Эскиз	Диам. эл-ов	Форма и размеры, мм		Кол. эл-ов, (шт)		Масса эл-ов, кг
					Один эл.	Всех эл.	
Фрагмент шага U-1 6 шт							
1		Ø 25 A500C ГОСТ 5781-82 L= 4500	28	12	17.3	208	
2		Ø 8 A500C ГОСТ 5781-82 L= 1950	28	26	0.8	20	
Сборка				B-25			0.88
Всего на 3							5.36

№ эл№	Эскиз	Диам. эл-ов	Форма и размеры, мм		Кол. эл-ов, (шт)		Масса эл-ов, кг
					Один эл.	Всех эл.	
Фрагмент шага U-2 9 шт							
1		Ø 28 A500C ГОСТ 5781-82 L= 4620	28	8	22.3	179	
2		Ø 8 A500C ГОСТ 5781-82 L= 1950	28	26	0.8	20	
Сборка				B-25			0.88
Всего на 3							5.36

№ эл№	Эскиз	Диам. эл-ов	Форма и размеры, мм		Кол. эл-ов, (шт)		Масса эл-ов, кг
					Один эл.	Всех эл.	
Фрагмент шага U-3 4 шт							
1		Ø 25 A500C ГОСТ 5781-82 L= 4500	28	8	17.3	139	
2		Ø 8 A500C ГОСТ 5781-82 L= 1950	28	26	0.8	20	
Сборка				B-25			0.88
Всего на 3							5.36

Гип.	Н.контр.		
Нач.отд.			
ГИП			
Разраб.			

Фрагмент шага U-1, U-2, U-3

Изм.	Кол.уч.	Лист	№ док.
Подп.	Дата		

Инв.№ подл. | Подп. и дата | Взам.инв.№ | Инв.№ дубл. | Подп. и дата

Стадия: Р | Лист: 39 | Листов: 100

Копировал | Формат А3

Общество с ограниченной ответственностью "Специализированный застройщик "Строительная компания "Развитие"

Фрагмент шага U-1, U-2, U-3

Фрагмент шага U-1, U-2, U-3

Стадия: Р | Лист: 39 | Листов: 100

Общество с ограниченной ответственностью "Специализированный застройщик "Строительная компания "Развитие"

Фрагмент шага U-1, U-2, U-3

Изм. Кол.уч. Лист № док. Подп. Дата

Инв.№ подл. | Подп. и дата | Взам.инв.№ | Инв.№ дубл. | Подп. и дата

Копировал | Формат А3

г.о. Балашиха, мкр. Центральный, ул. Дмитриева, вл. 11

Жилой комплекс со встроенными помещениями общественного назначения, подземной автостоянкой и трансформаторной подстанцией

Стадия | Лист | Листов

Р | 39 | 100

ООО "Строительная компания "Развитие"

Гип. | Н.контр. | Нач.отд. | ГИП | Разраб.

Фрагмент шага U-1, U-2, U-3

Изм. | Кол.уч. | Лист | № док. | Подп. |

მონოლითური სვეტი ს-4
მ 1:25

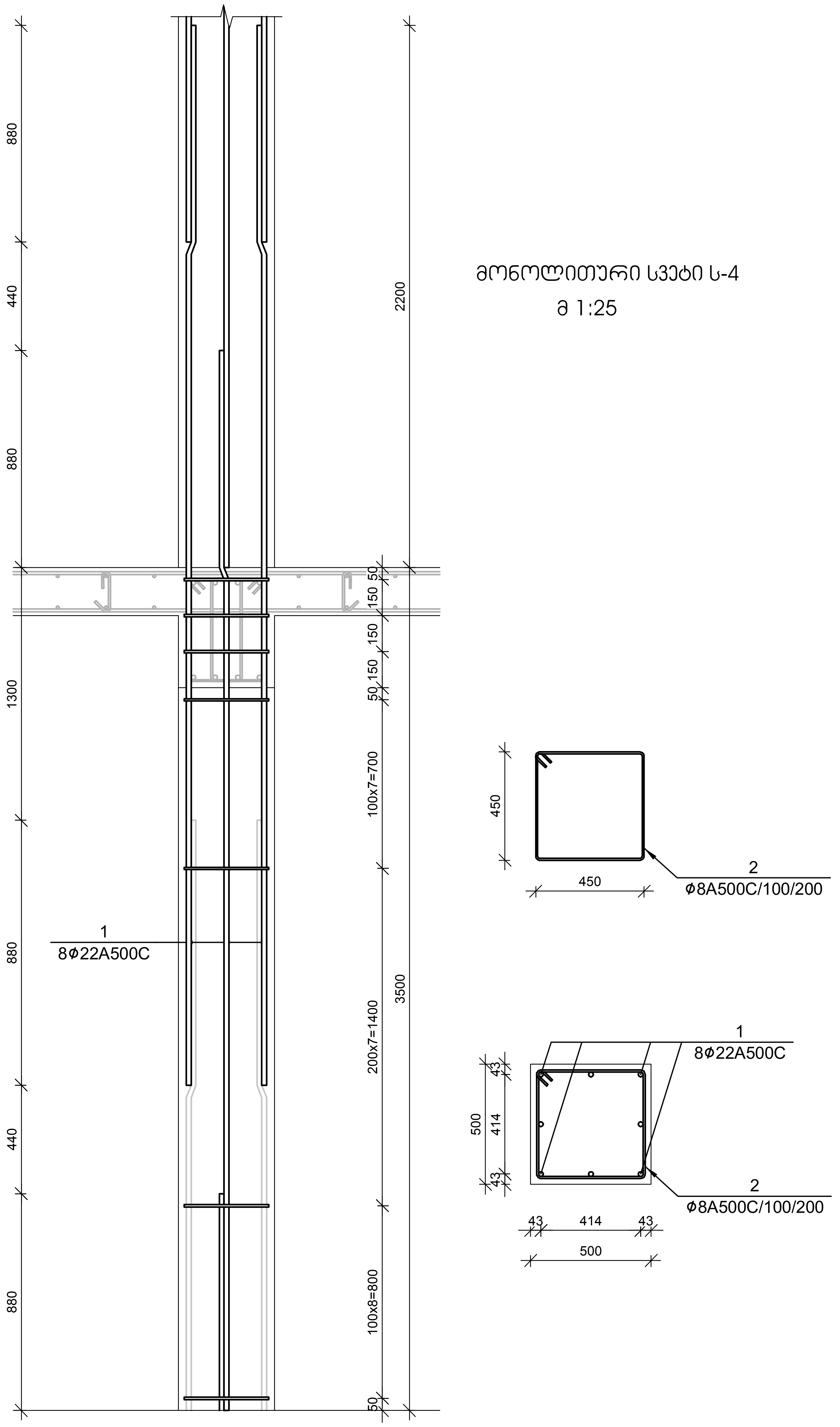

№ პოზ	აღნიშვნა	დასახელება	რაოდ. ელ-ში	წონა, (კგ)		შენიშვნა
				ერთის	საერთო	
მონოლითური სვეტი ს-4 6 ცალი						
1		Ø 22 A500C ГОСТ 5781-82 L= 4380 მმ	8	13.1	105	
2		Ø 8 A500C ГОСТ 5781-82 L= 1950 მმ	26	0.8	20	
		ბეტონი		B-25	0.88	კუბ მ

მონოლითური სვეტი ს-5
მ 1:25

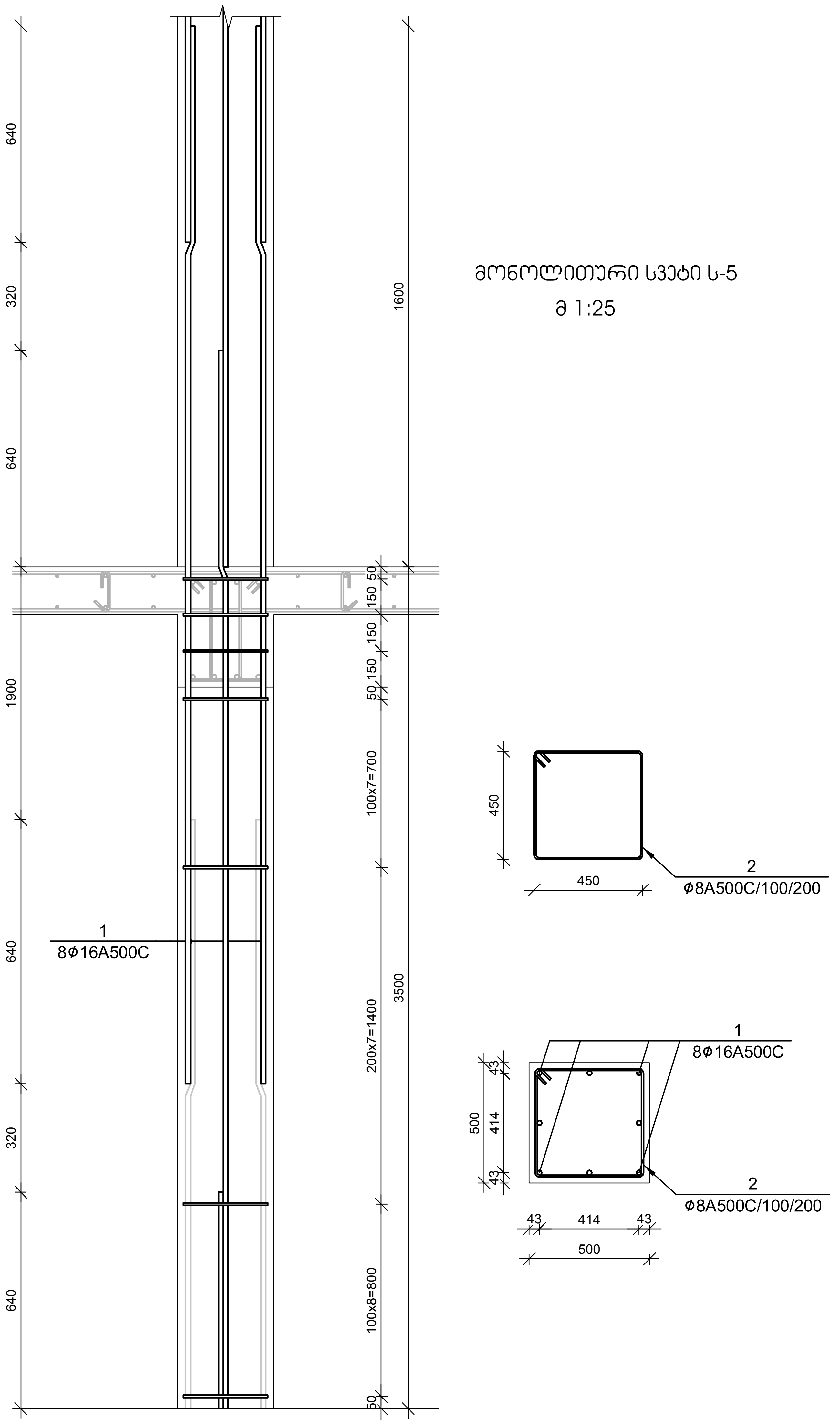

№ პოზ	აღნიშვნა	დასახელება	რაოდ. ელ-ში	წონა, (კგ)		შენიშვნა
				ერთის	საერთო	
მონოლითური სვეტი ს-5 2 ცალი						
1		Ø 16 A500C ГОСТ 5781-82 L= 4140 მმ	8	6.5	52	
2		Ø 8 A500C ГОСТ 5781-82 L= 1950 მმ	26	0.8	20	
		ბეტონი		B-25	0.88	კუბ მ

მონოლითური სვეტი ს-6
მ 1:25

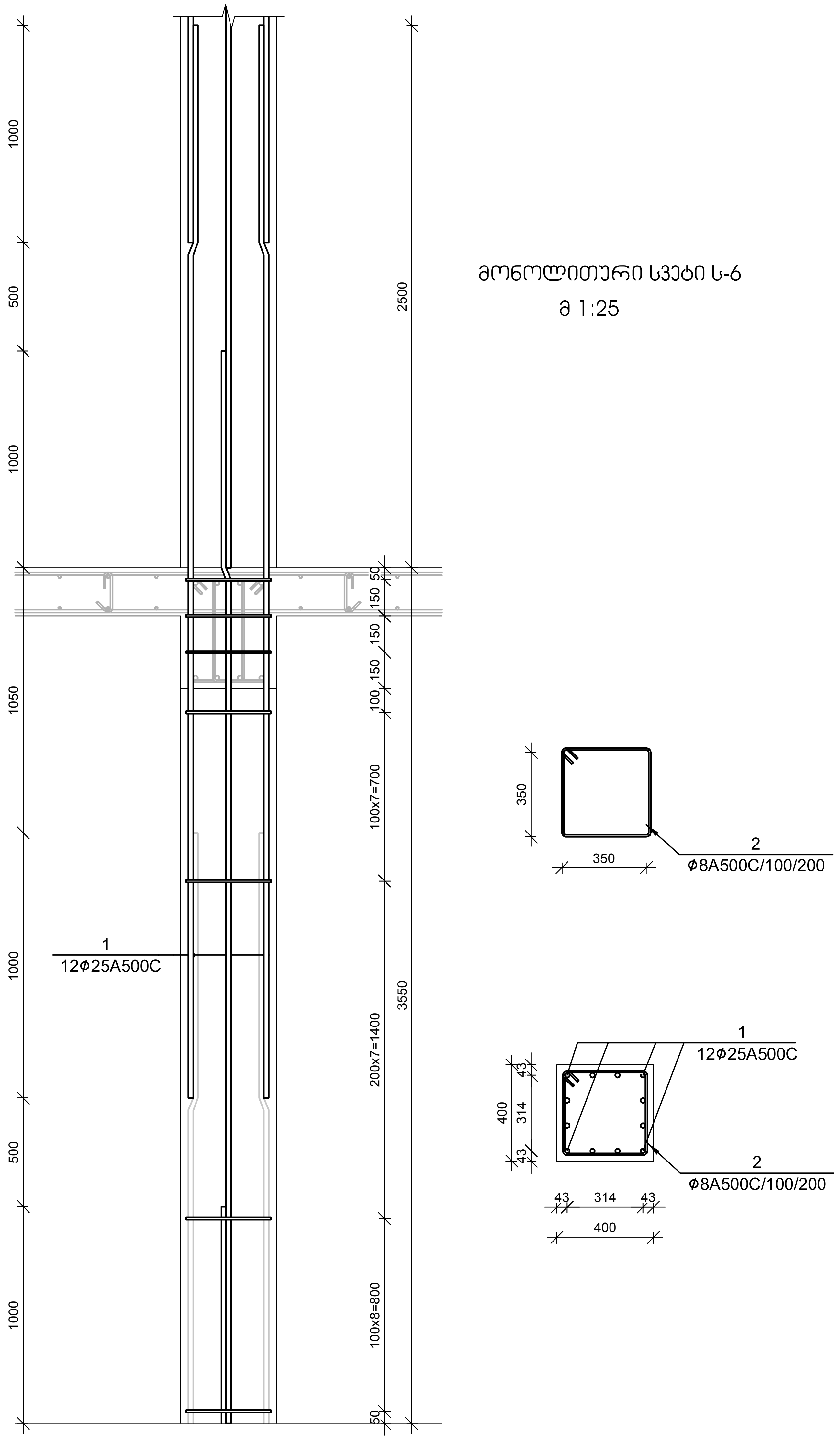

№ პოზ	აღნიშვნა	დასახელება	რაოდ. ელ-ში	წონა, (კგ)		შენიშვნა
				ერთის	საერთო	
მონოლითური სვეტი ს-6 6 ცალი						
1		Ø 25 A500C ГОСТ 5781-82 L= 4550 მმ	12	17.5	210	
2		Ø 8 A500C ГОСТ 5781-82 L= 1550 მმ	26	0.6	16	
		ბეტონი		B-25	0.57	კუბ მ

დამკვეთი- შპს "არქიდეა"

ობიექტი- საკონდიტრო საწარმო "ტორტინი"-ს შენობის რეკონსტრუქცია, კორექტირებული პროექტი

დაკვეთა	სტადია	ფურცელი	ფურცლები
	მპ	კ-40	100

დირექტორი		გ. ცომაია
პრ. მთ. არქ.		
პრ. მთ. ინჟ.		გ. ცომაია
დაამუშავა		გ. ცომაია
შეამოწმა		

კონსტრუქციული ნაწილი

ნახაზი: მონოლითური სვეტი ს-4, ს-5, ს-6

შ.პ.ს. გეოკონი

თბილისი 2017

№	Ø							
1	28	A500C	ГОСТ 5781-82	4670	39	8	22.6	180
2	8	A500C	ГОСТ 5781-82	1550	39	26	0.6	16

Ведомость выборки стали на 9 шт.

№	Ø							
1	25	A500C	ГОСТ 5781-82	4550	39	8	17.5	140
2	8	A500C	ГОСТ 5781-82	1550	39	26	0.6	16

Ведомость выборки стали на 4 шт.

№	Ø							
1	22	A500C	ГОСТ 5781-82	4430	39	8	13.2	106
2	8	A500C	ГОСТ 5781-82	1550	39	26	0.6	16

Ведомость выборки стали на 6 шт.

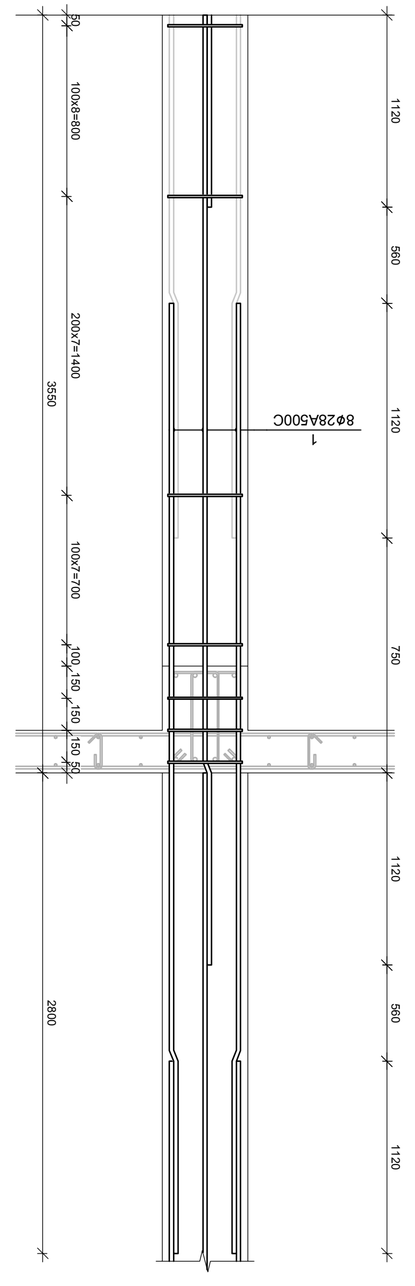

эпюра поперечной арматуры Ч-7

1:25

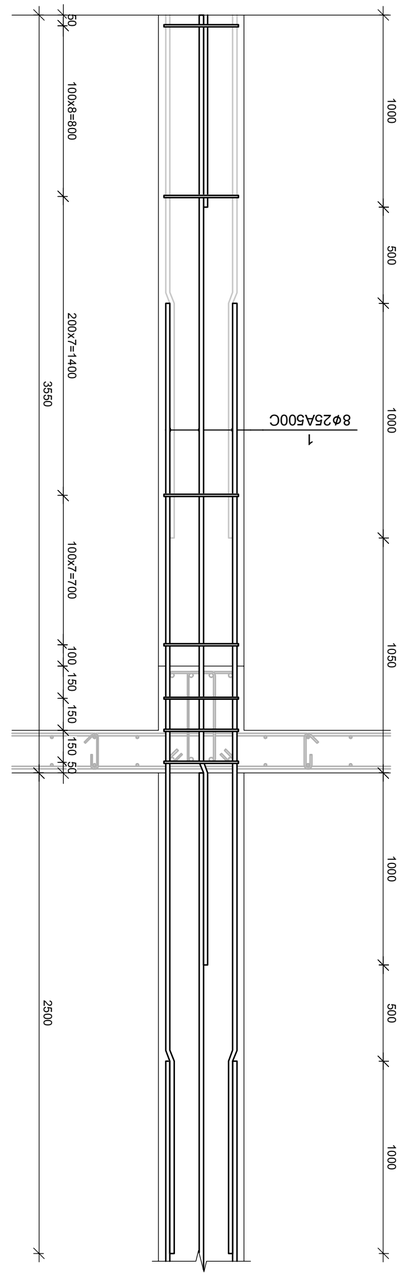

эпюра поперечной арматуры Ч-8

1:25

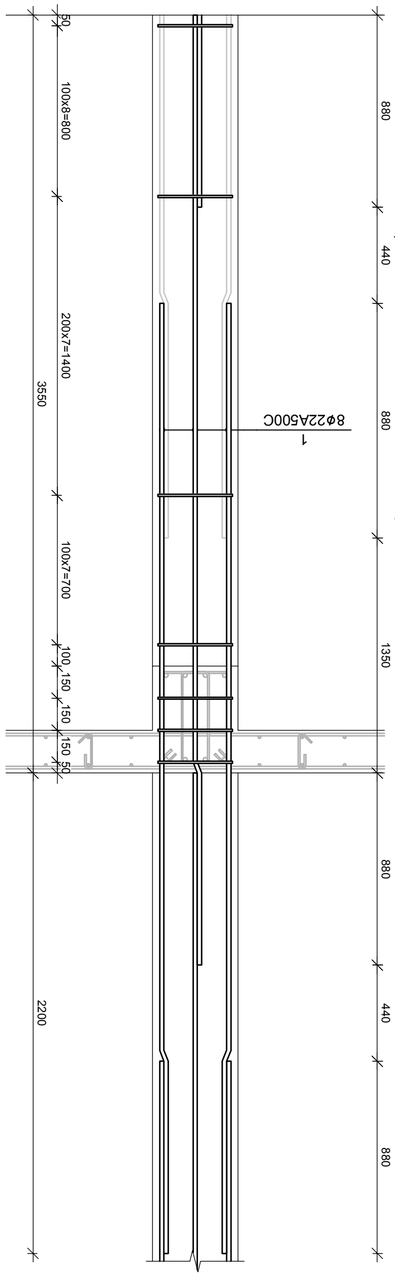

эпюра поперечной арматуры Ч-9

1:25

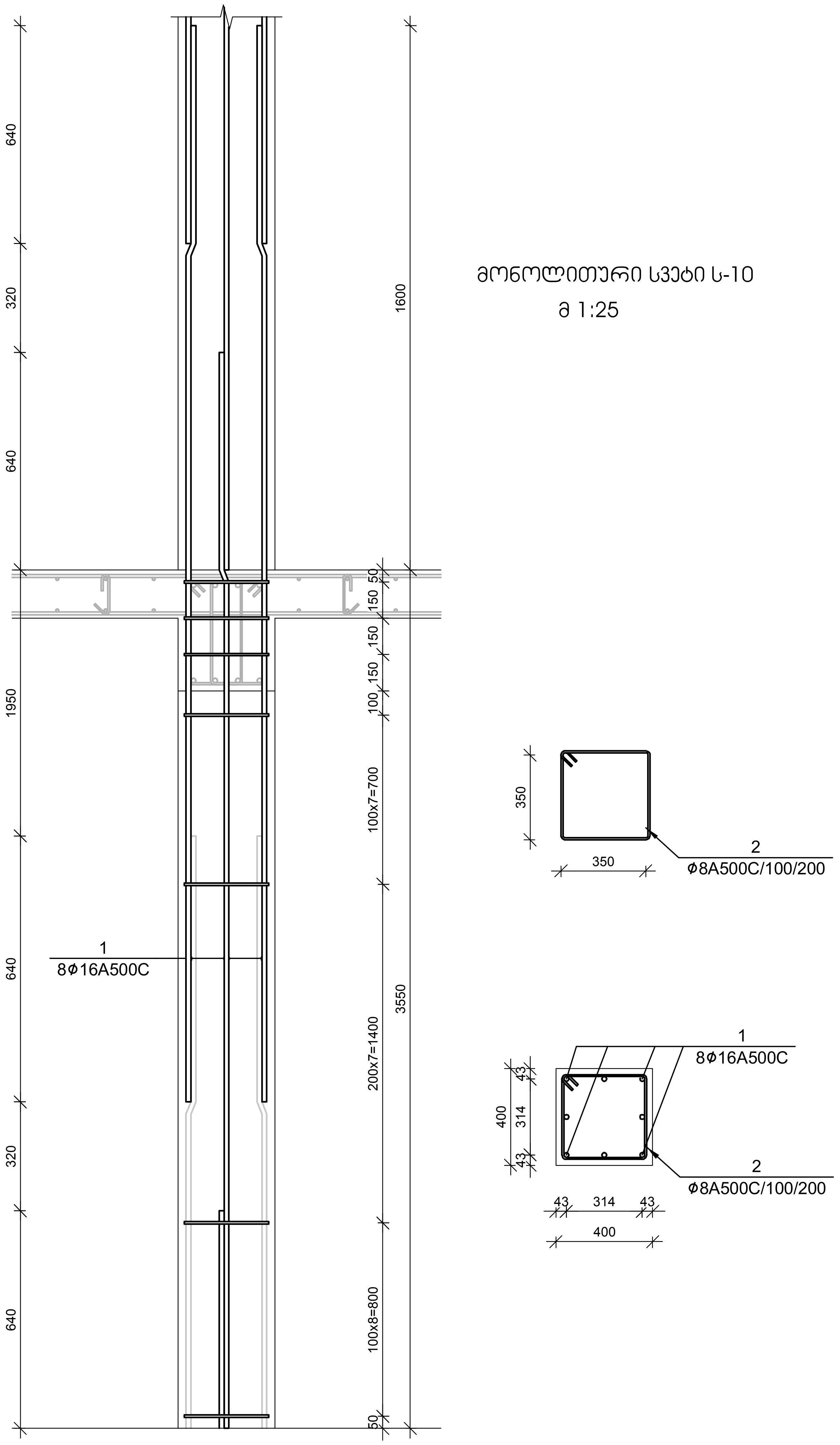

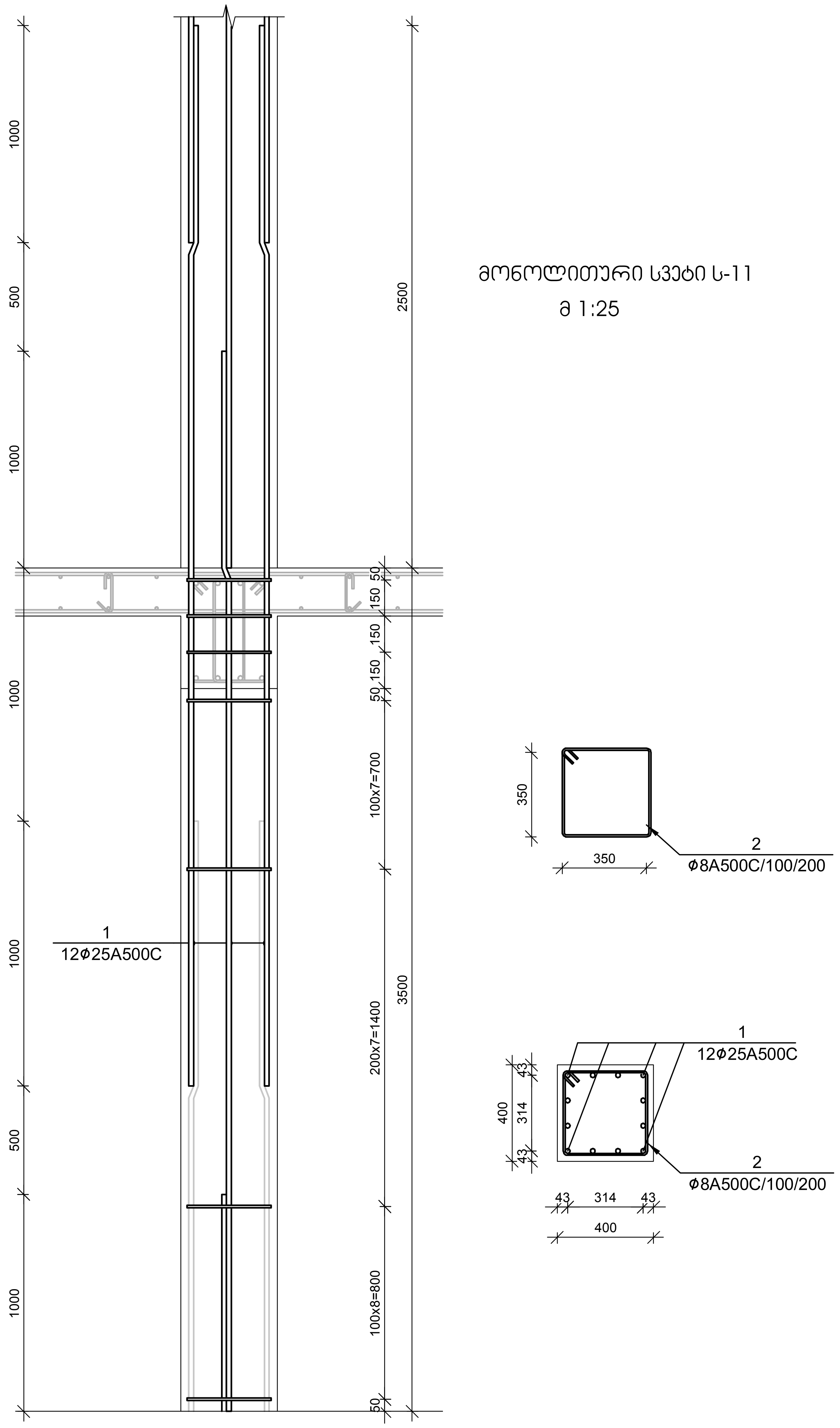

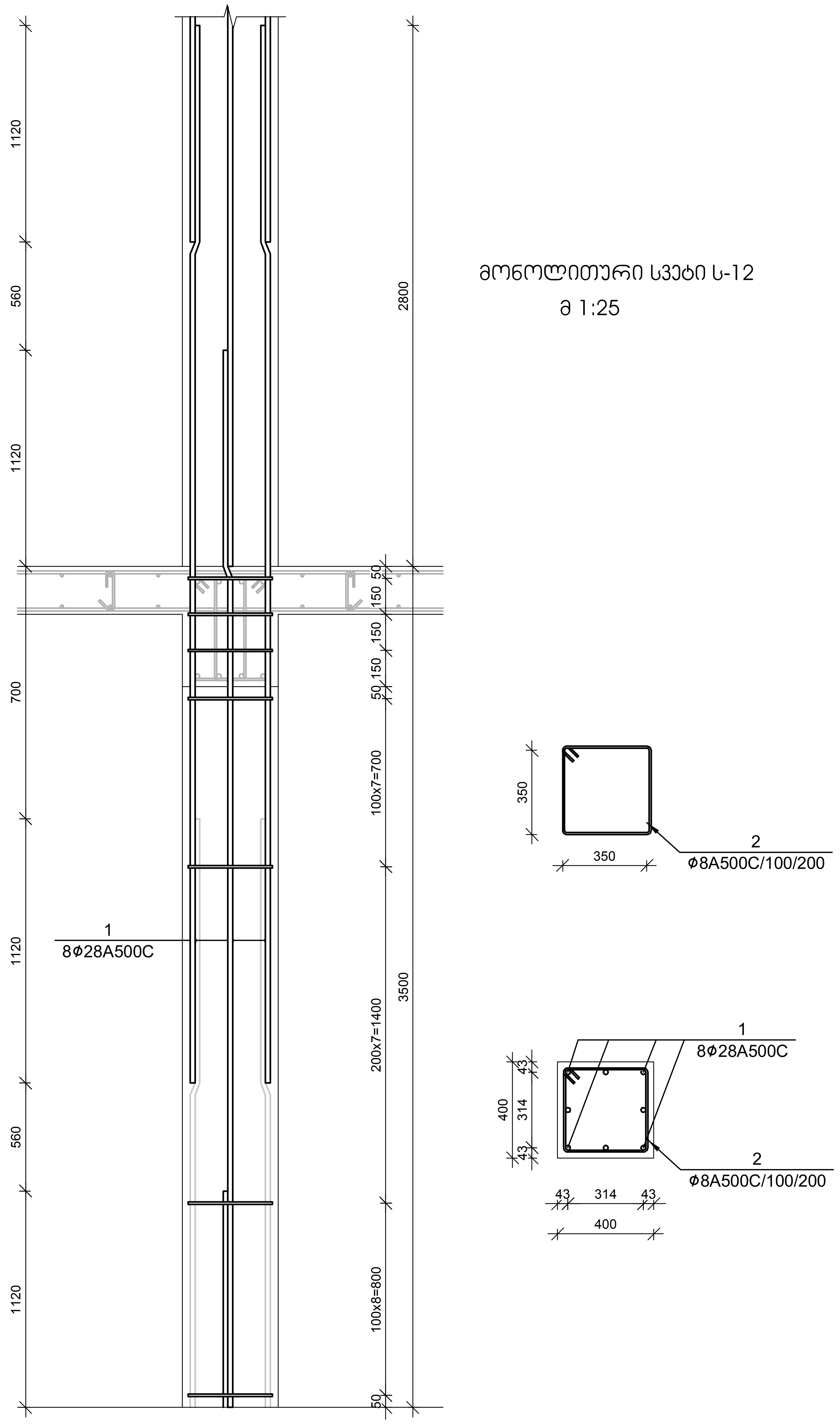

№ პოზ	აღნიშვნა	დასახელება	რაოდ. ელ-ში	წონა, (კგ)		შენიშვნა
				ერთის	საერთო	
მონოლითური სვეტი ს-10 2 ცალი						
1		Ø 16 *A500C ГОСТ 5781-82 L=* 4190 *მმ*	8	6.6	53	
2		Ø 8 *A500C ГОСТ 5781-82 L=* 1550 *მმ*	26	0.6	16	
		ბეტონი		B-25	0.57	კუბ მ

№ პოზ	აღნიშვნა	დასახელება	რაოდ. ელ-ში	წონა, (კგ)		შენიშვნა
				ერთის	საერთო	
მონოლითური სვეტი ს-11 1 ცალი						
1		Ø 25 *A500C ГОСТ 5781-82 L=* 4500 *მმ*	12	17.3	208	
2		Ø 8 *A500C ГОСТ 5781-82 L=* 1550 *მმ*	26	0.6	16	
		ბეტონი		B-25	0.56	კუბ მ

№ პოზ	აღნიშვნა	დასახელება	რაოდ. ელ-ში	წონა, (კგ)		შენიშვნა
				ერთის	საერთო	
მონოლითური სვეტი ს-12 3 ცალი						
1		Ø 28 *A500C ГОСТ 5781-82 L=* 4620 *მმ*	8	22.3	179	
2		Ø 8 *A500C ГОСТ 5781-82 L=* 1550 *მმ*	26	0.6	16	
		ბეტონი		B-25	0.56	კუბ მ

დამკვეთი- შპს "არქიდეა"

ობიექტი- **საკონდიტრო საწარმო "ტორტინი"-ს შენობის რეკონსტრუქცია, კორექტირებული პროექტი**

დაკვეთა	სტადია	ფურცელი	ფურცლები
	მპ	კ- 42	100

დირექტორი	გ. ცომაია
პრ. მთ. არქ.	
პრ. მთ. ინჟ.	გ. ცომაია
დაამუშავა	გ. ცომაია
შეამოწმა	

კონსტრუქციული ნაწილი

ნახაზი:
მონოლითური სვეტი ს-7, ს-8, ს-9

შ.პ.ს.
გეოკონი
თბილისი 2017

მონოლითური სვეტი ს-13

მ 1:25

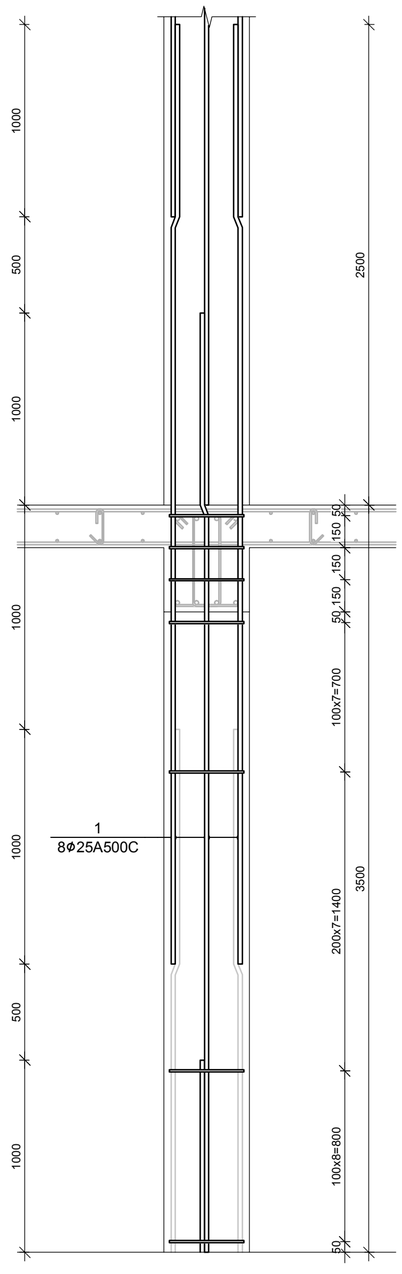

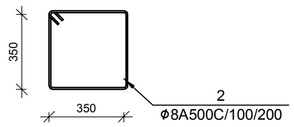

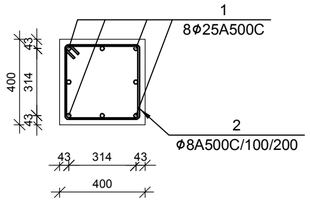

№ ჯრ	აღნიშვნა	დასახელება	რაოდ. ელ-ში	წონა, (კგ)		შენიშვნა
				ერთის	საერთო	
		მონოლითური სვეტი ს-13 2 ცალი				
1		Ø 25 A500C ГОСТ 5781-82 L= 4500 მმ	8	17.3	139	
2		Ø 8 A500C ГОСТ 5781-82 L= 1550 მმ	26	0.6	16	
		ბეტონი		B-25	0.56	ჯამ მ

მონოლითური სვეტი ს-14

მ 1:25

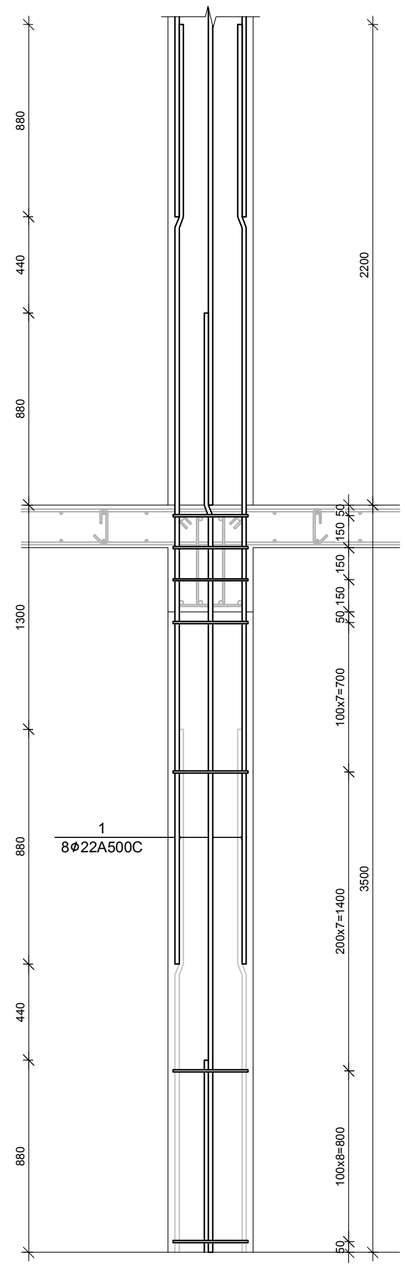

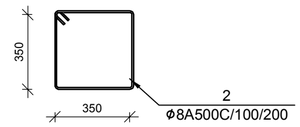

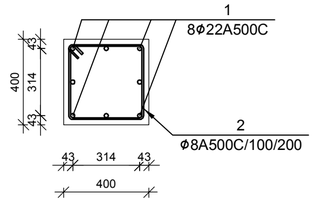

№ ჯრ	აღნიშვნა	დასახელება	რაოდ. ელ-ში	წონა, (კგ)		შენიშვნა
				ერთის	საერთო	
		მონოლითური სვეტი ს-14 8 ცალი				
1		Ø 22 A500C ГОСТ 5781-82 L= 4380 მმ	8	13.1	105	
2		Ø 8 A500C ГОСТ 5781-82 L= 1550 მმ	26	0.6	16	
		ბეტონი		B-25	0.56	ჯამ მ

მონოლითური სვეტი ს-15

მ 1:25

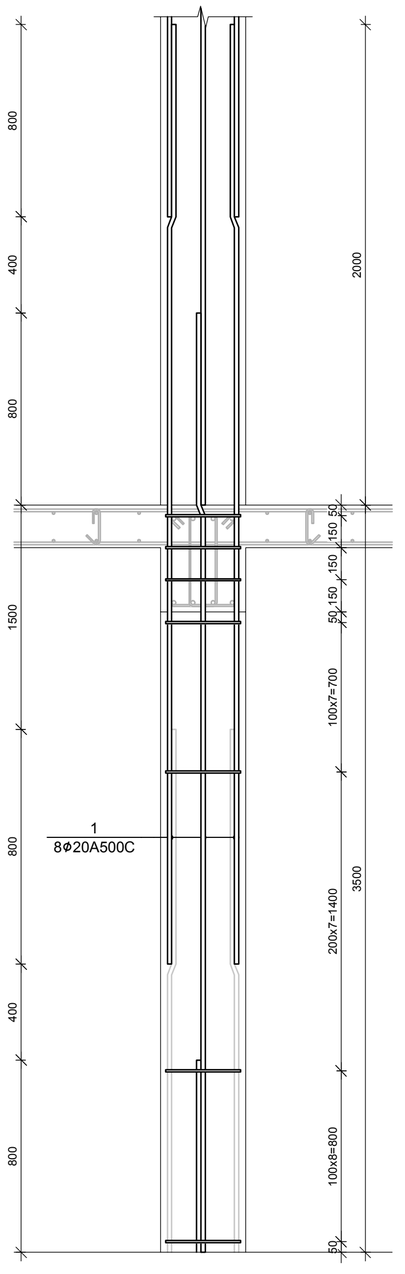

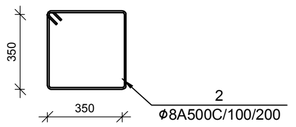

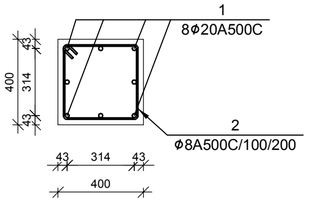

№ ჯრ	აღნიშვნა	დასახელება	რაოდ. ელ-ში	წონა, (კგ)		შენიშვნა
				ერთის	საერთო	
		მონოლითური სვეტი ს-15 34 ცალი				
1		Ø 20 A500C ГОСТ 5781-82 L= 4300 მმ	8	10.6	85	
2		Ø 8 A500C ГОСТ 5781-82 L= 1550 მმ	26	0.6	16	
		ბეტონი		B-25	0.56	ჯამ მ

დამკვეთი- შპს "არქიდეა"		ობიექტი- საკონდიტრო საწარმო "ბორბინი"-ს შენობის რეკონსტრუქცია, პროექტირებული პროექტი		დაკვეთა	სტადია	ფურცლები	ფურცლები
					მპ	ს- 43	100
დირექტორი	გ. ცომაია	კონსტრუქციული ნაწილი		შ.პ.ს. გეოკონი			
პრ. მთ. არქ.		ნახაზი: მონოლითური სვეტი ს-13, ს-14, ს-15		თბილისი 2017			
პრ. მთ. ინჟ.	გ. ცომაია						
დაამოწმა	გ. ცომაია						
შეამოწმა							

მონოლითური სვეტი ს-16
მ 1:25

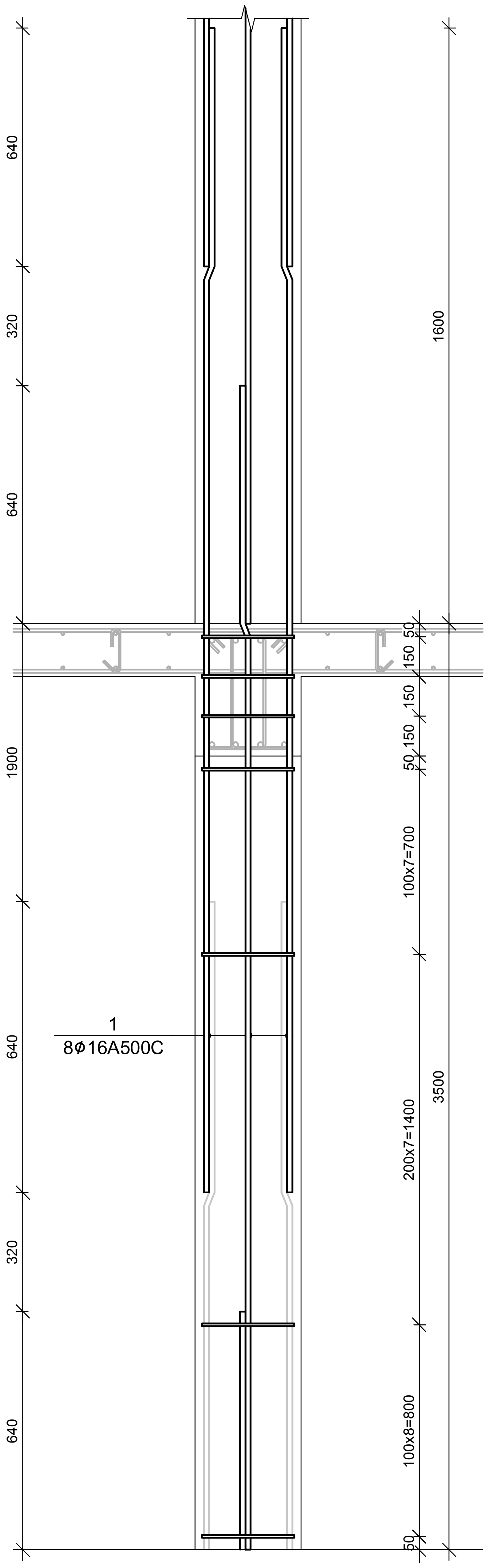

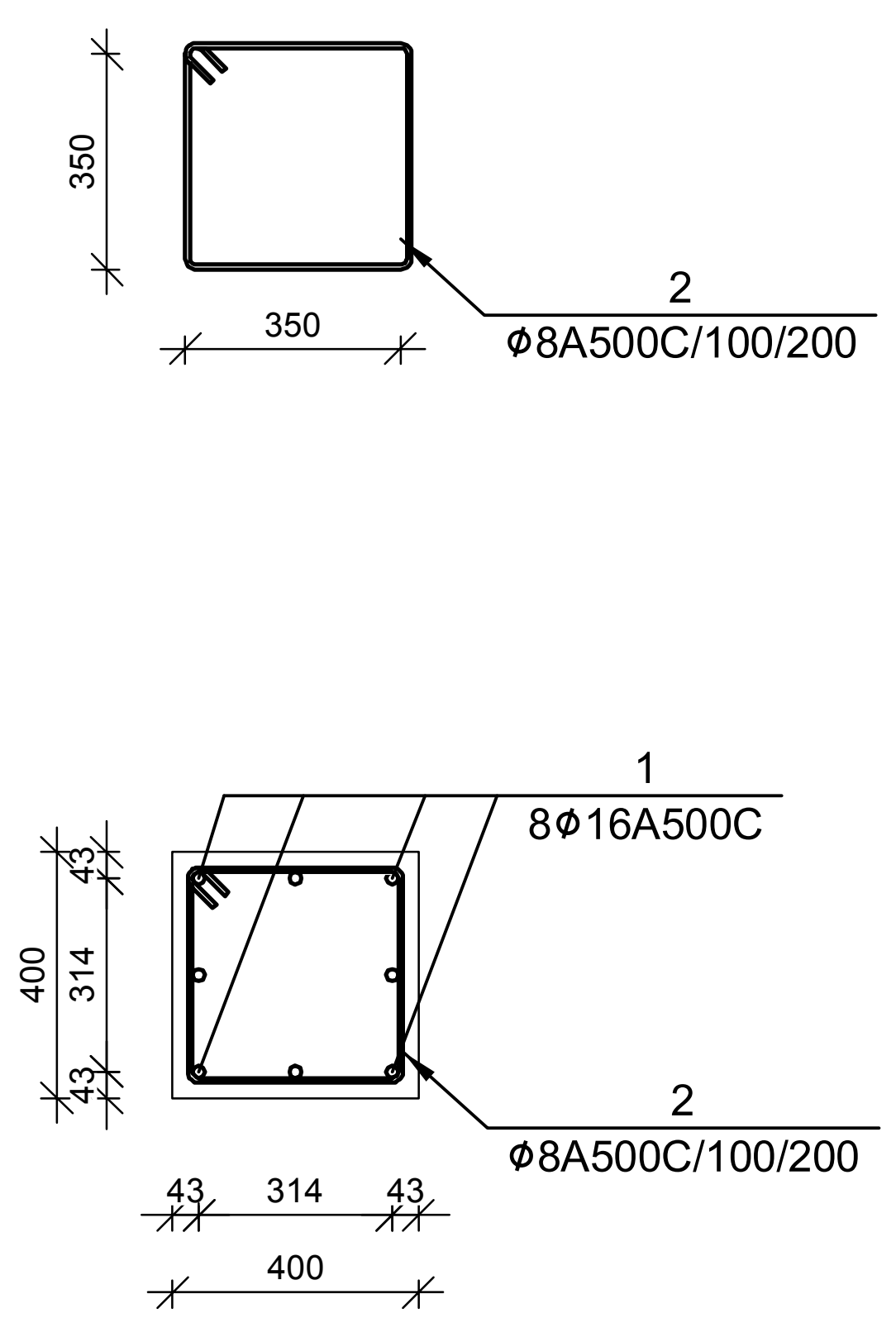

მონოლითური სვეტი ს-17
მ 1:25

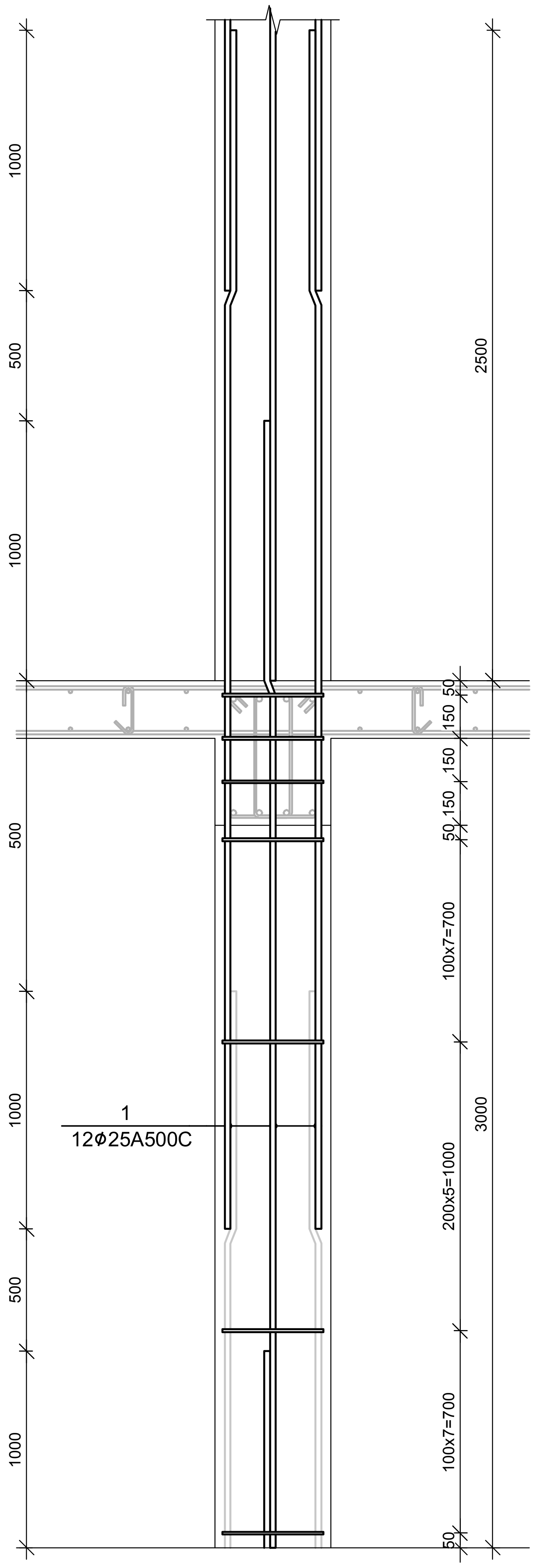

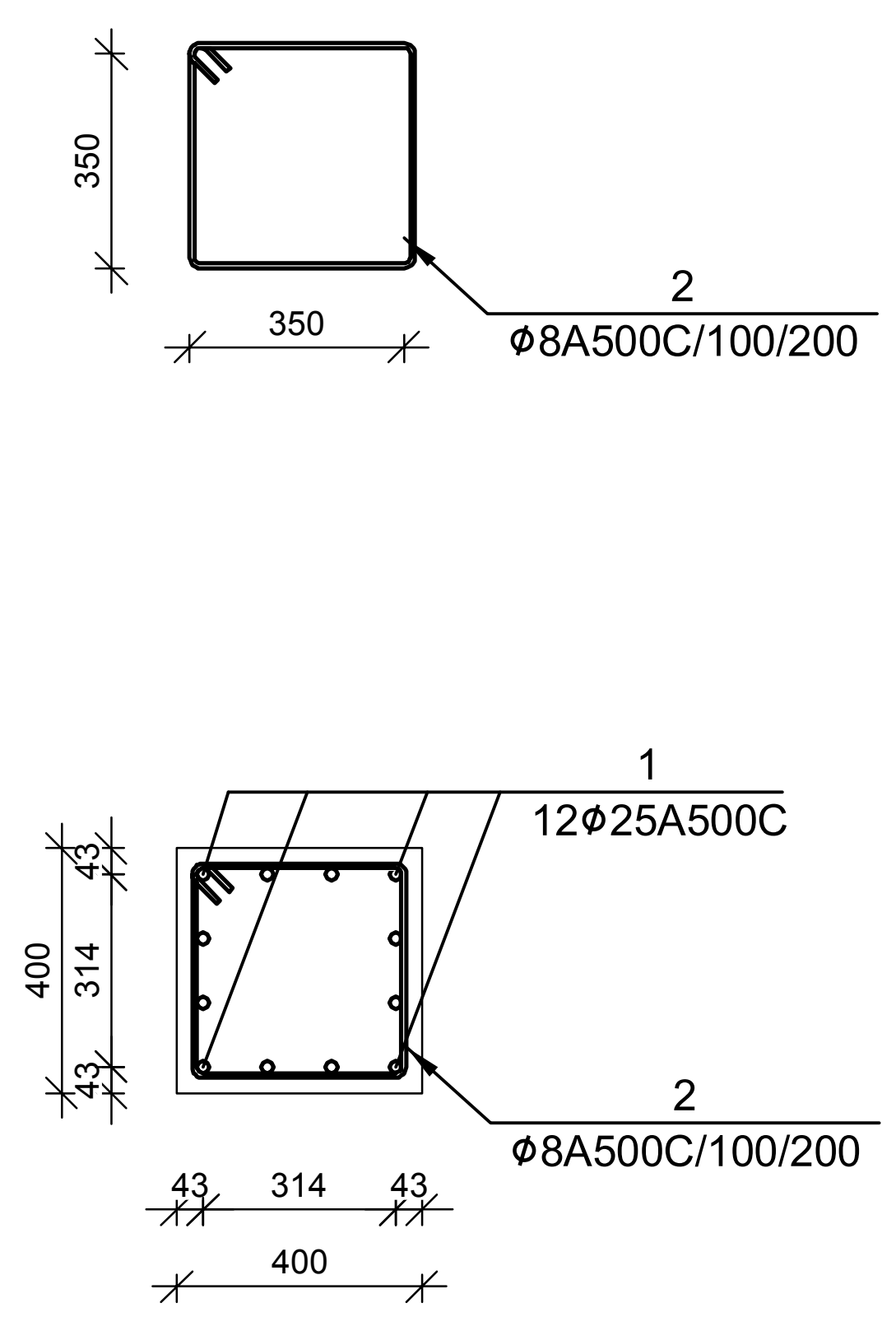

მონოლითური სვეტი ს-18
მ 1:25

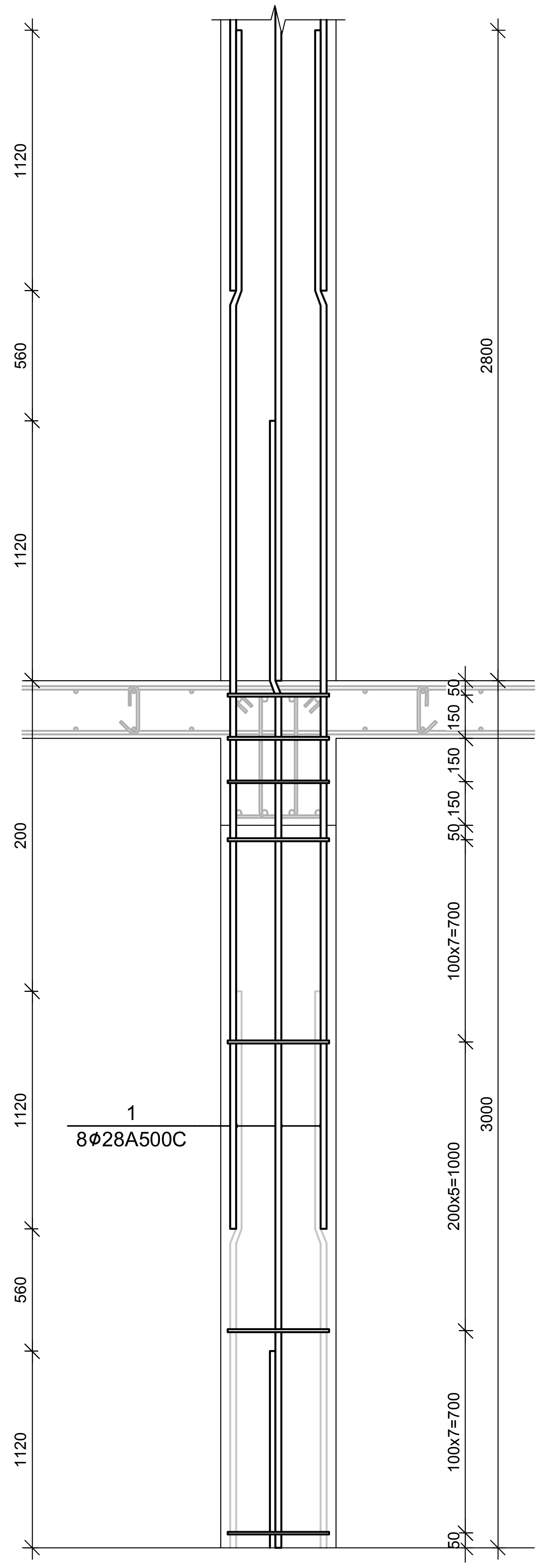

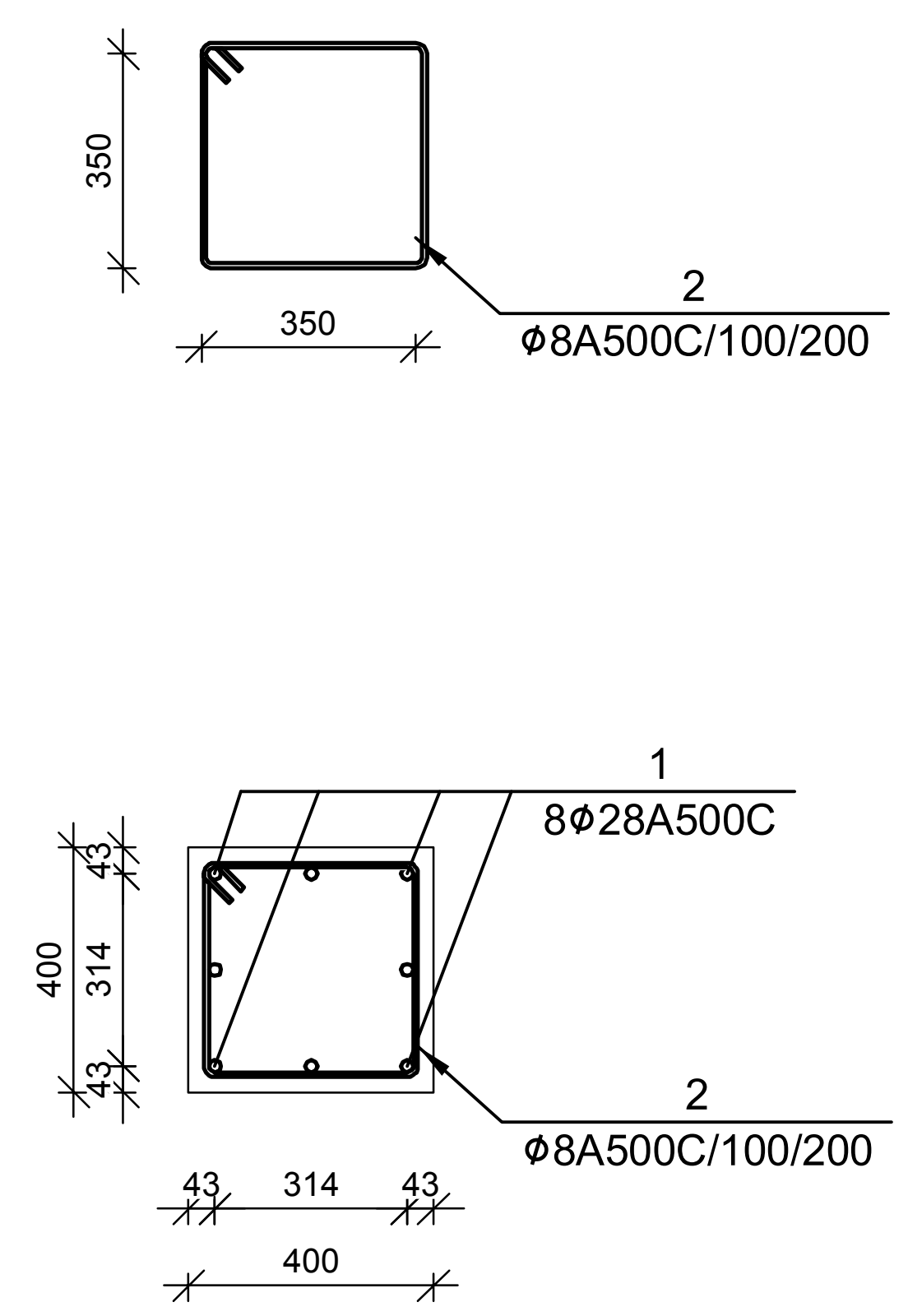

№ პოზ	აღნიშვნა	დასახელება	რაოდ. ელ-ში	წონა, (კგ)		შენიშვნა
				ერთის	საერთო	
მონოლითური სვეტი ს-16 19 ცალი						
1		Ø 16 A500C ГОСТ 5781-82 L= 4140 მმ	8	6.5	52	
2		Ø 8 A500C ГОСТ 5781-82 L= 1550 მმ	26	0.6	16	
		ბეტონი		B-25	0.56	კუბ მ

№ პოზ	აღნიშვნა	დასახელება	რაოდ. ელ-ში	წონა, (კგ)		შენიშვნა
				ერთის	საერთო	
მონოლითური სვეტი ს-17 2 ცალი						
1		Ø 25 A500C ГОСТ 5781-82 L= 4000 მმ	12	15.4	185	
2		Ø 8 A500C ГОСТ 5781-82 L= 1550 მმ	23	0.6	14	
		ბეტონი		B-25	0.48	კუბ მ

№ პოზ	აღნიშვნა	დასახელება	რაოდ. ელ-ში	წონა, (კგ)		შენიშვნა
				ერთის	საერთო	
მონოლითური სვეტი ს-18 3 ცალი						
1		Ø 28 A500C ГОСТ 5781-82 L= 4120 მმ	8	19.9	159	
2		Ø 8 A500C ГОСТ 5781-82 L= 1550 მმ	23	0.6	14	
		ბეტონი		B-25	0.48	კუბ მ

დამკვეთი- შპს "არქიდეა"

ობიექტი- **საკონდიტრო საწარმო "ტორტინი"-ს შენობის რეკონსტრუქცია, კორექტირებული პროექტი**

დაკვეთა	სტადია	ფურცელი	ფურცლები
	მპ	კ- 44	100

დირექტორი	გ. ცომაია
პრ. მთ. არქ.	
პრ. მთ. ინჟ.	გ. ცომაია
დაამუშავა	გ. ცომაია
შეამოწმა	

კონსტრუქციული ნაწილი

ნახაზი: მონოლითური სვეტი ს-16, ს-17, ს-18

შ.პ.ს. **გეოკონი**

თბილისი 2017

ГИП			
Гл. инж. проекта			
Нач. отд.			
Гл. спец.			
Исполнитель			

Общество с ограниченной ответственностью "Специализированный застройщик "Инвестиционно-строительная компания "Ленинградская"

Многоэтажный жилой дом со встроенными помещениями общественного назначения, расположенный по адресу: г. Санкт-Петербург, Московский район, Ленинградская область, Ломоносовский район, Аннинское городское поселение, массив "Ленинградский", участок 1

Стадия	Лист	Листов
Р	45	100

Армирование монолитных участков перекрытий на отм. +3.300

ЗАО "Институт Гипростроймост-Санкт-Петербург"

Инв. № подл. | Подпись и дата | Взам. инв. №

Согласовано:

Гл. инженер проекта		В. Н. Шабалин
Гл. архитектор проекта		В. Ю. Шабалин
Гл. специалист		А. В. Шабалин

Армирование монолитных участков перекрытий на отм. +3.300

Масштаб: 1:25

Формат А1

Армирование монолитного участка перекрытия на отм. +3.300 Ц-19

4 шт.

№ эл.	Эскиз	Диаметр, мм	Марка, (эд)		Общая длина, мм	Масса, кг
			Одного эл.	Всех эл.		
1	Ø 25 A500C ГОСТ 5781-82 L= 4000	28	15.4	123	8	
2	Ø 8 A500C ГОСТ 5781-82 L= 1550	28	0.6	14	23	
	Бетон		B-25	0.48		1.76 м3

Армирование монолитного участка перекрытия Ц-19

Масштаб 1:25

Армирование монолитного участка перекрытия на отм. +3.300 Ц-20

4 шт.

№ эл.	Эскиз	Диаметр, мм	Марка, (эд)		Общая длина, мм	Масса, кг
			Одного эл.	Всех эл.		
1	Ø 22 A500C ГОСТ 5781-82 L= 3880	28	11.6	93	8	
2	Ø 8 A500C ГОСТ 5781-82 L= 1550	28	0.6	14	23	
	Бетон		B-25	0.48		1.76 м3

Армирование монолитного участка перекрытия Ц-20

Масштаб 1:25

Армирование монолитного участка перекрытия на отм. +3.300 Ц-21

6 шт.

№ эл.	Эскиз	Диаметр, мм	Марка, (эд)		Общая длина, мм	Масса, кг
			Одного эл.	Всех эл.		
1	Ø 20 A500C ГОСТ 5781-82 L= 3800	28	9.4	75	8	
2	Ø 8 A500C ГОСТ 5781-82 L= 1550	28	0.6	14	23	
	Бетон		B-25	0.48		1.76 м3

Армирование монолитного участка перекрытия Ц-21

Масштаб 1:25

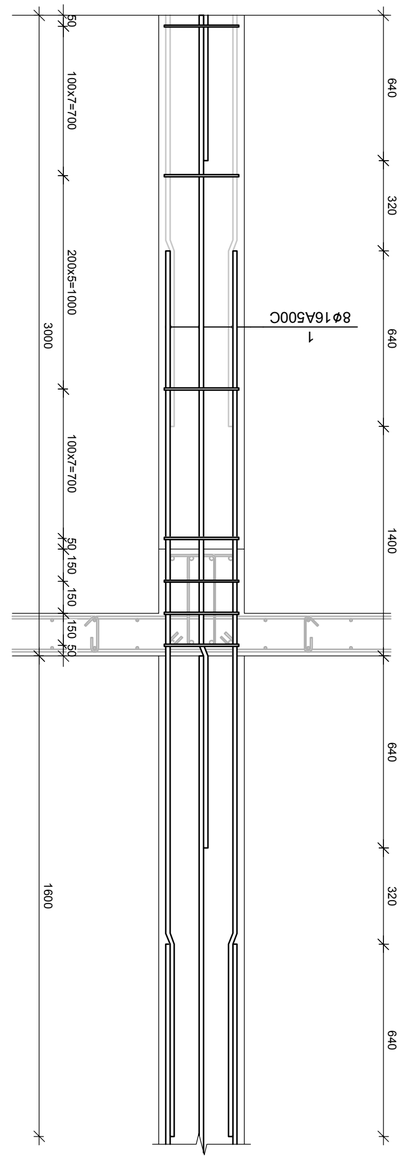

армирование ствола ш-22

а 1:25

№ поз.	эскиз	диам., мм	длина, см	кол., шт.	масса, кг
армирование ствола ш-22 4 шт.					
1	Ø 16 A500C L= 3640	8Ø	5.7	46	
2	Ø 8 A500C L= 1550	8Ø	0.6	23	14
			B-25	0.48	7.26 в

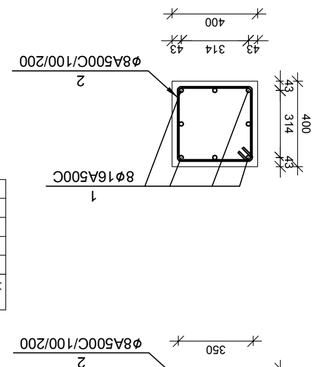

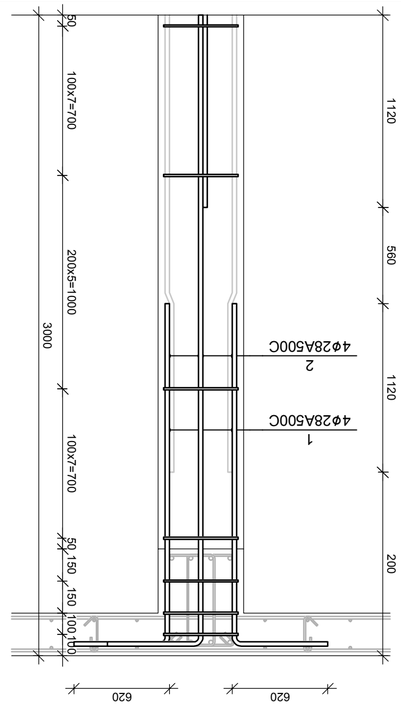

армирование ствола ш-24

а 1:25

№ поз.	эскиз	диам., мм	длина, см	кол., шт.	масса, кг
армирование ствола ш-24 2 шт.					
1	Ø 28 A500C L= 3620	8Ø	17.5	4	70
2	Ø 28 A500C L= 1940	8Ø	9.4	4	37
3	Ø 8 A500C L= 1550	8Ø	0.6	23	14
			B-25	0.48	7.26 в

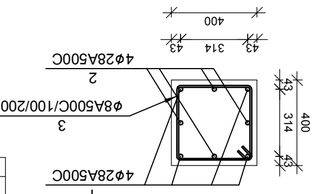

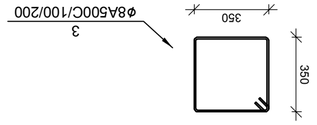

ГИП					
Разработал					
Н. контр.					
Проверил				46	100

Ствол "Матёрый" на отметке 0.000, фундаменты под элементы ограждения

Изм.	Кол.уч.	Лист
Н. контр.	№ док.	Подп.
ГИП		Дата

Стадия	Лист	Листов
	3	46

Инв. № подл.	Подп. и дата	Взам. инв. №

Разработал		
Н. контр.		
ГИП		

Ствол "Матёрый" на отметке 0.000, фундаменты под элементы ограждения

Стадия	Лист	Листов
	3	46

ООО "Матёрый"

г. Москва, ул. Ленина, д. 1, стр. 1, оф. 101

3.3.л.

Ø3,4м, Ø2,8м

Ø3,4м, Ø2,8м

**Ø3,4м, Ø2,8м

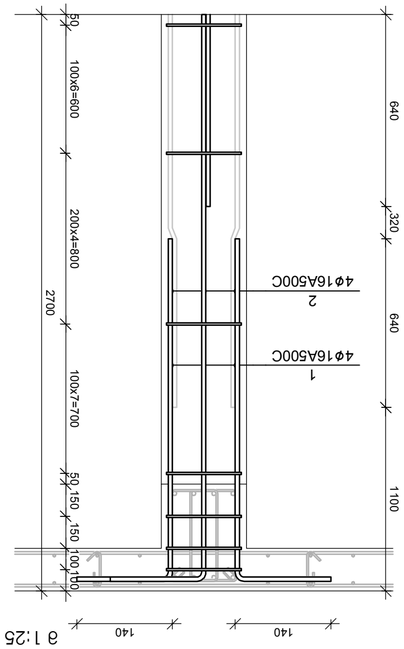

эл6ємєпт∩ам ш3ɔ6л ш-28

э 1:25

№ ɔ∩ɔ6ц	эɔєл6ам6ɔ∂	ɔєɔцлєлɔєɔєɔ	∂лиɔ. ɔєл-эл	6ɔєл. (эл)		ɔ∂єлэ∂ɔ6
				ɔлɔєлɔєлє	ɔлɔцлɔ	
эл6ємєпт∩ам ш3ɔ6л ш-28 4 ш3ɔєл						
1	Ø 16 A500C ГОСТ 5781-82 L= 2840	28	4	4.5	18	
2	Ø 16 A500C ГОСТ 5781-82 L= 1880	28	4	3.0	12	
3	Ø 8 A500C ГОСТ 5781-82 L= 1550	28	21	0.6	13	
ш3ɔєл6				B-25	0.43	1.36 в

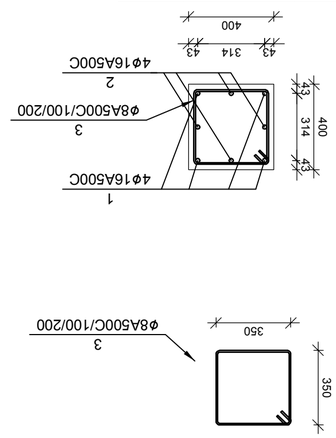

эл6ємєпт∩ам ш3ɔ6л ш-32

э 1:25

№ ɔ∩ɔ6ц	эɔєл6ам6ɔ∂	ɔєɔцлєлɔєɔєɔ	∂лиɔ. ɔєл-эл	6ɔєл. (эл)		ɔ∂єлэ∂ɔ6
				ɔлɔєлɔєлє	ɔлɔцлɔ	
эл6ємєпт∩ам ш3ɔ6л ш-32 1 ш3ɔєл						
1	Ø 16 A500C ГОСТ 5781-82 L= 3440	28	9	5.4	49	
2	Ø 16 A500C ГОСТ 5781-82 L= 2480	28	9	3.9	35	
3	Ø 8 A500C ГОСТ 5781-82 L= 1550	28	24	0.6	15	
4	Ø 8 A500C ГОСТ 5781-82 L= 500	28	19	0.2	4	
ш3ɔ6л				B-25	1.98	7.36 в

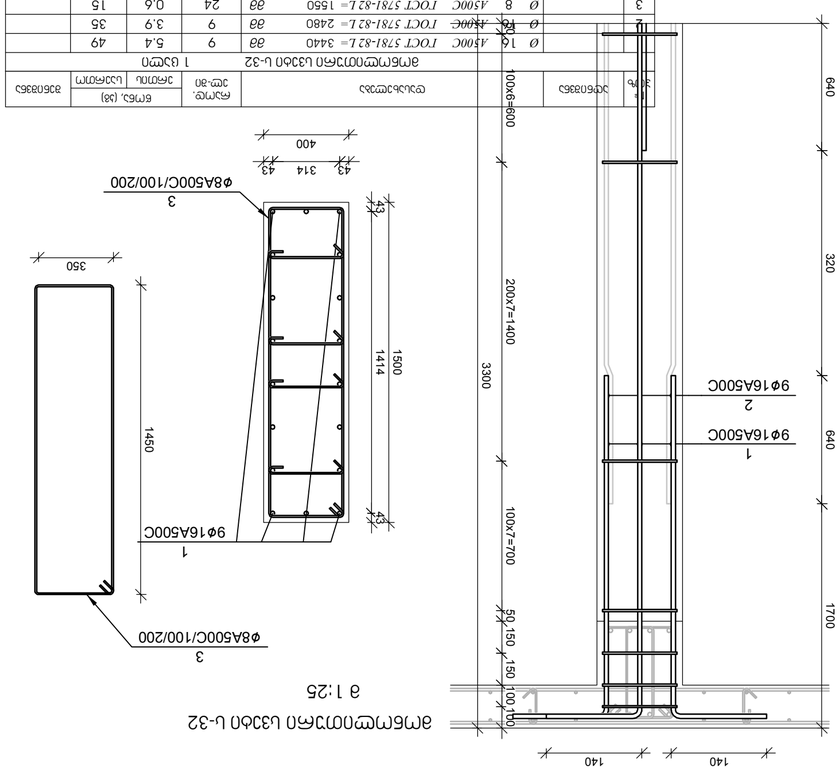

эл6ємєпт∩ам ш3ɔ6л ш-29

э 1:25

№ ɔ∩ɔ6ц	эɔєл6ам6ɔ∂	ɔєɔцлєлɔєɔєɔ	∂лиɔ. ɔєл-эл	6ɔєл. (эл)		ɔ∂єлэ∂ɔ6
				ɔлɔєлɔєлє	ɔлɔцлɔ	
эл6ємєпт∩ам ш3ɔ6л ш-29 5 ш3ɔєл						
1	Ø 16 A500C ГОСТ 5781-82 L= 4140	28	18	6.5	118	
2	Ø 8 A500C ГОСТ 5781-82 L= 1550	28	26	0.6	16	
3	Ø 8 A500C ГОСТ 5781-82 L= 500	28	20	0.2	4	
ш3ɔ6л				B-25	2.10	7.36 в

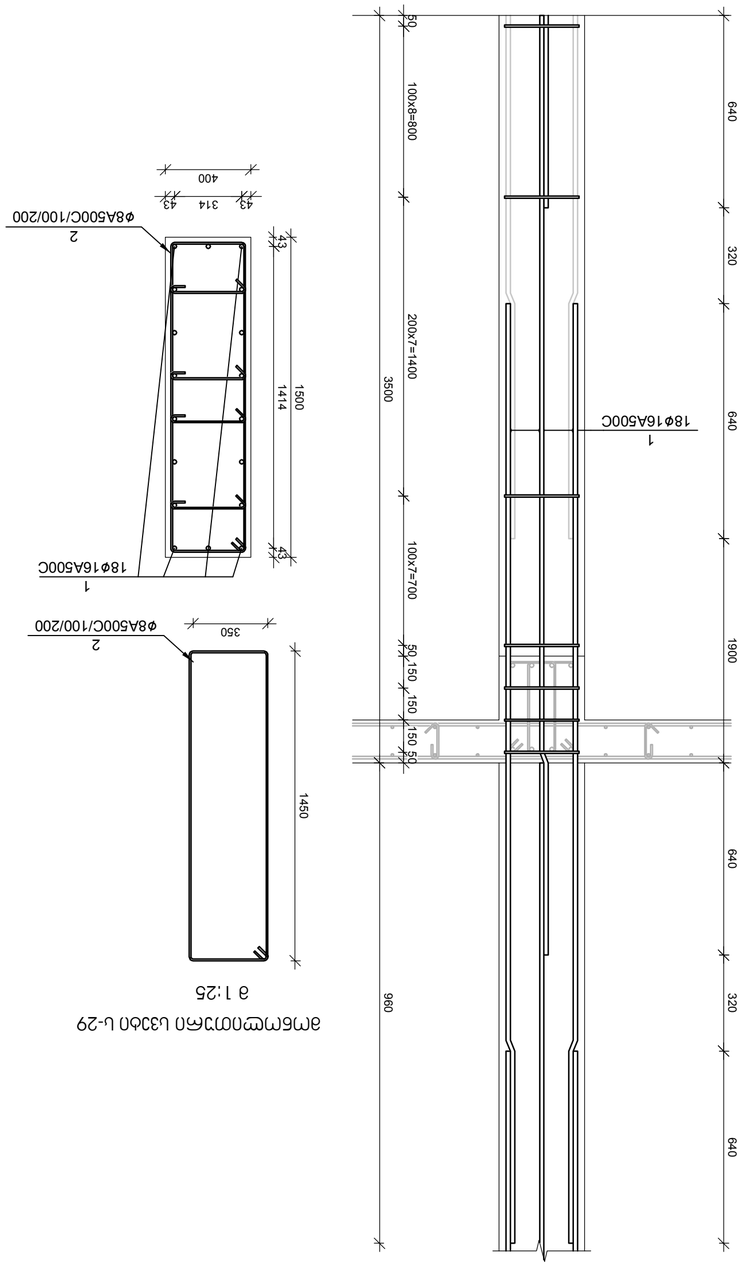

эл6ємєпт∩ам ш3ɔ6л ш-26

э 1:25

№ ɔ∩ɔ6ц	эɔєл6ам6ɔ∂	ɔєɔцлєлɔєɔєɔ	∂лиɔ. ɔєл-эл	6ɔєл. (эл)		ɔ∂єлэ∂ɔ6
				ɔлɔєлɔєлє	ɔлɔцлɔ	
эл6ємєпт∩ам ш3ɔ6л ш-26 1 ш3ɔєл						
1	Ø 22 A500C ГОСТ 5781-82 L= 3380	28	4	10.1	40	
2	Ø 22 A500C ГОСТ 5781-82 L= 2060	28	4	6.1	25	
3	Ø 8 A500C ГОСТ 5781-82 L= 1550	28	23	0.6	14	
ш3ɔ6л				B-25	0.48	1.36 в

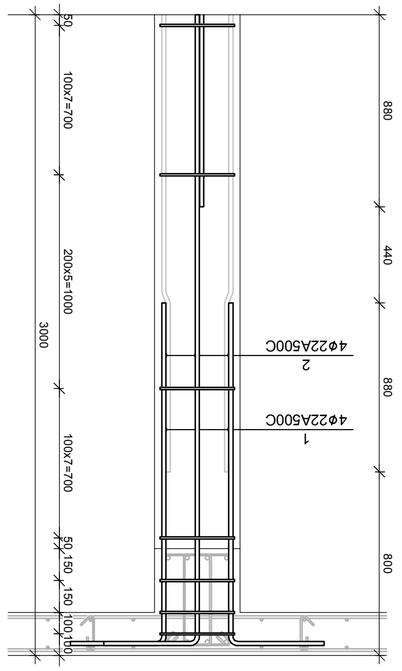

эл6ємєпт∩ам ш3ɔ6л ш-27

э 1:25

№ ɔ∩ɔ6ц	эɔєл6ам6ɔ∂	ɔєɔцлєлɔєɔєɔ	∂лиɔ. ɔєл-эл	6ɔєл. (эл)		ɔ∂єлэ∂ɔ6
				ɔлɔєлɔєлє	ɔлɔцлɔ	
эл6ємєпт∩ам ш3ɔ6л ш-27 7 ш3ɔєл						
1	Ø 20 A500C ГОСТ 5781-82 L= 3000	28	4	7.4	30	
2	Ø 20 A500C ГОСТ 5781-82 L= 1800	28	4	4.4	18	
3	Ø 8 A500C ГОСТ 5781-82 L= 1550	28	21	0.6	13	
ш3ɔ6л				B-25	0.43	1.36 в

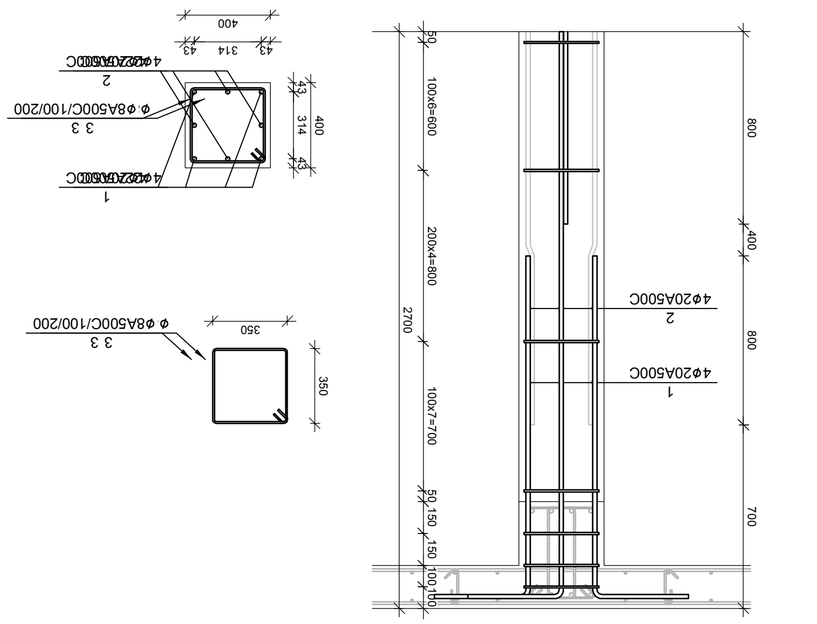

ɔєɔцлєлɔєɔєɔ	ɔлɔцлɔ	ɔлɔєлɔєлє	ɔлɔєлɔєлє	ɔлɔєлɔєлє	ɔлɔєлɔєлє
ɔлɔєлɔєлє	ɔлɔєлɔєлє	ɔлɔєлɔєлє	ɔлɔєлɔєлє	ɔлɔєлɔєлє	ɔлɔєлɔєлє
ɔлɔєлɔєлє	ɔлɔєлɔєлє	ɔлɔєлɔєлє	ɔлɔєлɔєлє	ɔлɔєлɔєлє	ɔлɔєлɔєлє

| ɔлɔєлɔєлє | ɔлɔєлɔєлє

ГИП		Ив. №подл.	Подпись и дата
Нач. отд.			
Гл. спец.			
Вед. инж.			
Инж.			
Н. контр.			

Изм.	Кол.уч.	Лист	№док.	Подп.	Дата

Шифр 83ЭМ-48-ВК

Стадия: Р

Лит.

Лист 100

Листов 100

Общие данные

Спецификация элементов монолитных железобетонных конструкций

Ведомость ссылочных и прилагаемых документов

Ведомость рабочих чертежей основного комплекта

Экспликация помещений

Ведомость отделки помещений

Ведомость перемычек

Ведомость элементов заполнения проемов

Ведомость спецификаций

Ведомость ссылочных и прилагаемых документов

Обозначение	Наименование	Примечание
	Ссылочные документы	
ГОСТ 5781-82	Сталь горячекатаная для армирования железобетонных конструкций. Технические условия	
	Прилагаемые документы	
83ЭМ-ОВ	Отопление и вентиляция	
83ЭМ-ЭС	Силовое электрооборудование	
83ЭМ-ЭО	Электрическое освещение	
83ЭМ-ЭМ	Электромонтажные изделия	
83ЭМ-ЭН	Наружное электроосвещение	
83ЭМ-ЭТ	Электрооборудование технологическое	
83ЭМ-ЭТ.ВК	Электрооборудование технологическое. Водоснабжение и канализация	
83ЭМ-ЭТ.ОВ	Электрооборудование технологическое. Отопление и вентиляция	
83ЭМ-ЭТ.ТМ	Электрооборудование технологическое. Тепломеханические решения	
83ЭМ-ЭТ.ТХ	Электрооборудование технологическое. Технологические трубопроводы	
83ЭМ-ЭТ.ЭС	Электрооборудование технологическое. Силовое электрооборудование	
83ЭМ-ЭТ.ЭО	Электрооборудование технологическое. Электрическое освещение	
83ЭМ-ЭТ.ЭМ	Электрооборудование технологическое. Электромонтажные изделия	
83ЭМ-ЭТ.ЭН	Электрооборудование технологическое. Наружное электроосвещение	
83ЭМ-ЭТ.ЭТ	Электрооборудование технологическое. Электрооборудование технологическое	
83ЭМ-ЭТ.ЭТ.ВК	Электрооборудование технологическое. Электрооборудование технологическое. Водоснабжение и канализация	
83ЭМ-ЭТ.ЭТ.ОВ	Электрооборудование технологическое. Электрооборудование технологическое. Отопление и вентиляция	
83ЭМ-ЭТ.ЭТ.ТМ	Электрооборудование технологическое. Электрооборудование технологическое. Тепломеханические решения	
83ЭМ-ЭТ.ЭТ.ТХ	Электрооборудование технологическое. Электрооборудование технологическое. Технологические трубопроводы	
83ЭМ-ЭТ.ЭТ.ЭС	Электрооборудование технологическое. Электрооборудование технологическое. Силовое электрооборудование	
83ЭМ-ЭТ.ЭТ.ЭО	Электрооборудование технологическое. Электрооборудование технологическое. Электрическое освещение	
83ЭМ-ЭТ.ЭТ.ЭМ	Электрооборудование технологическое. Электрооборудование технологическое. Электромонтажные изделия	
83ЭМ-ЭТ.ЭТ.ЭН	Электрооборудование технологическое. Электрооборудование технологическое. Наружное электроосвещение	
83ЭМ-ЭТ.ЭТ.ЭТ	Электрооборудование технологическое. Электрооборудование технологическое. Электрооборудование технологическое	
83ЭМ-ЭТ.ЭТ.ЭТ.ВК	Электрооборудование технологическое. Электрооборудование технологическое. Электрооборудование технологическое. Водоснабжение и канализация	
83ЭМ-ЭТ.ЭТ.ЭТ.ОВ	Электрооборудование технологическое. Электрооборудование технологическое. Электрооборудование технологическое. Отопление и вентиляция	
83ЭМ-ЭТ.ЭТ.ЭТ.ТМ	Электрооборудование технологическое. Электрооборудование технологическое. Электрооборудование технологическое. Тепломеханические решения	
83ЭМ-ЭТ.ЭТ.ЭТ.ТХ	Электрооборудование технологическое. Электрооборудование технологическое. Электрооборудование технологическое. Технологические трубопроводы	
83ЭМ-ЭТ.ЭТ.ЭТ.ЭС	Электрооборудование технологическое. Электрооборудование технологическое. Электрооборудование технологическое. Силовое электрооборудование	
83ЭМ-ЭТ.ЭТ.ЭТ.ЭО	Электрооборудование технологическое. Электрооборудование технологическое. Электрооборудование технологическое. Электрическое освещение	
83ЭМ-ЭТ.ЭТ.ЭТ.ЭМ	Электрооборудование технологическое. Электрооборудование технологическое. Электрооборудование технологическое. Электромонтажные изделия	
83ЭМ-ЭТ.ЭТ.ЭТ.ЭН	Электрооборудование технологическое. Электрооборудование технологическое. Электрооборудование технологическое. Наружное электроосвещение	
83ЭМ-ЭТ.ЭТ.ЭТ.ЭТ	Электрооборудование технологическое. Электрооборудование технологическое. Электрооборудование технологическое. Электрооборудование технологическое	

Ведомость рабочих чертежей основного комплекта

Лист	Наименование	Примечание
1	Общие данные	
2	Спецификация элементов монолитных железобетонных конструкций	
3	Ведомость ссылочных и прилагаемых документов	
4	Ведомость рабочих чертежей основного комплекта	
5	Экспликация помещений	
6	Ведомость отделки помещений	
7	Ведомость перемычек	
8	Ведомость элементов заполнения проемов	
9	Ведомость спецификаций	

Экспликация помещений

Номер помещения	Наименование помещения	Категория помещения по взрывопожарной и пожарной опасности	Категория помещения по электроснабжению	Площадь помещения, м²	Высота помещения, м
1	Помещение управления	В4	III	18	3,6
2	Помещение управления	В4	III	16	3,6
3	Помещение управления	В4	III	20	3,6

Ведомость отделки помещений

Номер помещения	Наименование помещения	Потолок	Стены	Пол	Плинтус
1	Помещение управления	Окраска водоэмульсионными составами	Окраска водоэмульсионными составами	Керамическая плитка	Керамическая плитка
2	Помещение управления	Окраска водоэмульсионными составами	Окраска водоэмульсионными составами	Керамическая плитка	Керамическая плитка
3	Помещение управления	Окраска водоэмульсионными составами	Окраска водоэмульсионными составами	Керамическая плитка	Керамическая плитка

Ведомость перемычек

Марка	Схема	Сечение, мм	Масса, кг	Примечание
ПР-1		250×140×220	12,5	
ПР-2		250×140×220	12,5	
ПР-3		250×140×220	12,5	

Ведомость элементов заполнения проемов

Марка	Обозначение	Наименование	Кол.	Масса, кг	Примечание
ОК-1	ГОСТ 30674-99	Окно ПВХ 1200×1200	2	45	
ОК-2	ГОСТ 30674-99	Окно ПВХ 1200×1200	1	45	
ДВ-1	ГОСТ 6629-88	Дверь деревянная 900×2100	3	38	
ДВ-2	ГОСТ 6629-88	Дверь деревянная 900×2100	1	38	

Ведомость спецификаций

Позиция	Обозначение	Наименование	Кол.	Масса, кг	Примечание
1	ГОСТ 5781-82	Ø16 А500С, L=4190	2	6,6	
2	ГОСТ 5781-82	Ø8 А500С, L=1550	26	0,6	
3	ГОСТ 5781-82	Ø8 А500С, L=500	20	0,2	

Спецификация элементов монолитных железобетонных конструкций

Поз.	Обозначение	Наименование	Кол.	Масса, кг	Примечание
		Монолитный ж/б фундамент Ф-1			
1	ГОСТ 5781-82	Ø16 А500С, L=4190	2	6,6	
2	ГОСТ 5781-82	Ø8 А500С, L=1550	26	0,6	
3	ГОСТ 5781-82	Ø8 А500С, L=500	20	0,2	

Общие данные

1. Настоящий комплект рабочих чертежей разработан на основании задания на проектирование и технических условий.
2. Все размеры даны в миллиметрах, если не указано иное.
3. Отметки даны в метрах относительно условного нуля.
4. Бетон тяжелый класса В25, марки по морозостойкости F150, по водонепроницаемости W6.
5. Арматура: стержневая горячекатаная класса А500С по ГОСТ 5781-82; вязальная проволока Ø1,2 мм.
6. Защитный слой бетона для арматуры фундаментов принят 50 мм.
7. Работы выполнять в соответствии с требованиями СП 70.13330.2012 «Несущие и ограждающие конструкции».
8. Гидроизоляцию боковых поверхностей фундаментов выполнить обмазочной битумной мастикой за два раза по грунтовке.
9. Обратную засыпку пазух котлована производить песчаным грунтом с послойным уплотнением.
10. Все монтажные петли срезать заподлицо с поверхностью бетона.
11. Отклонения от проектных размеров не должны превышать величин, указанных в СП 70.13330.2012.
12. Перед бетонированием принять скрытые работы по армированию актом.
13. Бетонирование вести непрерывно, без рабочих швов.
14. Уход за бетоном — влажное твердение не менее 7 суток.
15. Распалубку допускается производить при достижении бетоном 70% проектной прочности.
16. Все закладные детали окрасить за два раза.
17. Сварные швы выполнять электродами Э42А по ГОСТ 9467-75.
18. Толщина сварного шва принята по наименьшей толщине свариваемых элементов.
19. Монтаж вести с соблюдением требований СНиП 12-03-2001.
20. Все работы выполнять с соблюдением правил техники безопасности.
21. Ответственность за качество работ несет генеральный подрядчик.
22. Привязку осей выполнить по месту.
23. Отклонение осей от проектного положения не более 10 мм.
24. Отклонение отметок верха фундаментов не более 20 мм.
25. Отклонение толщины стен не более 8 мм.
26. Отклонение вертикальности граней не более 0,5% высоты.
27. Отклонение от горизонтали не более 0,5% длины.
28. Отклонение от проектного положения закладных деталей не более 10 мм.
29. Отклонение размеров сечения не более 5 мм.
30. Отклонение толщины защитного слоя не более 5 мм.
31. Отклонение от проектного положения арматуры не более 10 мм.
32. Отклонение шага арматуры не более 20 мм.
33. Отклонение толщины защитного слоя не более 5 мм.
34. Отклонение от проектного положения арматуры не более 10 мм.
35. Отклонение шага арматуры не более 20 мм.
36. Отклонение толщины защитного слоя не более 5 мм.
37. Отклонение от проектного положения арматуры не более 10 мм.
38. Отклонение шага арматуры не более 20 мм.
39. Отклонение толщины защитного слоя не более 5 мм.
40. Отклонение от проектного положения арматуры не более 10 мм.
41. Отклонение шага арматуры не более 20 мм.
42. Отклонение толщины защитного слоя не более 5 мм.
43. Отклонение от проектного положения арматуры не более 10 мм.
44. Отклонение шага арматуры не более 20 мм.
45. Отклонение толщины защитного слоя не более 5 мм.
46. Отклонение от проектного положения арматуры не более 10 мм.
47. Отклонение шага арматуры не более 20 мм.
48. Отклонение толщины защитного слоя не более 5 мм.

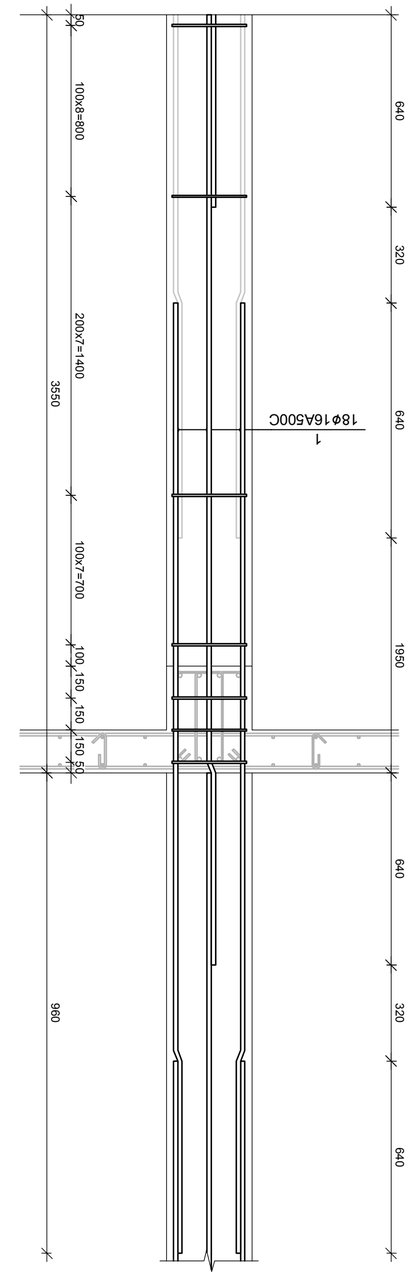

Экспликация помещений

Номер помещения	Наименование помещения	Категория помещения по взрывопожарной и пожарной опасности	Категория помещения по электроснабжению	Площадь помещения, м²	Высота помещения, м
1	Помещение управления	В4	III	18	3,6
2	Помещение управления	В4	III	16	3,6
3	Помещение управления	В4	III	20	3,6

Ведомость отделки помещений

Номер помещения	Наименование помещения	Потолок	Стены	Пол	Плинтус
1	Помещение управления	Окраска водоэмульсионными составами	Окраска водоэмульсионными составами	Керамическая плитка	Керамическая плитка
2	Помещение управления	Окраска водоэмульсионными составами	Окраска водоэмульсионными составами	Керамическая плитка	Керамическая плитка
3	Помещение управления	Окраска водоэмульсионными составами	Окраска водоэмульсионными составами	Керамическая плитка	Керамическая плитка

Ведомость перемычек

Марка	Схема	Сечение, мм	Масса, кг	Примечание
ПР-1		250×140×220	12,5	
ПР-2		250×140×220	12,5	
ПР-3		250×140×220	12,5	

Ведомость элементов заполнения проемов

Марка	Обозначение	Наименование	Кол.	Масса, кг	Примечание
ОК-1	ГОСТ 30674-99	Окно ПВХ 1200×1200	2	45	
ОК-2	ГОСТ 30674-99	Окно ПВХ 1200×1200	1	45	
ДВ-1	ГОСТ 6629-88	Дверь деревянная 900×2100	3	38	
ДВ-2	ГОСТ 6629-88	Дверь деревянная 900×2100	1	38	

Ведомость спецификаций

Позиция	Обозначение	Наименование	Кол.	Масса, кг	Примечание
1	ГОСТ 5781-82	Ø16 А500С, L=4190	2	6,6	
2	ГОСТ 5781-82	Ø8 А500С, L=1550	26	0,6	
3	ГОСТ 5781-82	Ø8 А500С, L=500	20	0,2	

Спецификация элементов монолитных железобетонных конструкций

Поз.	Обозначение	Наименование	Кол.	Масса, кг	Примечание
		Монолитный ж/б фундамент Ф-1			
1	ГОСТ 5781-82	Ø16 А500С, L=4190	2	6,6	
2	ГОСТ 5781-82	Ø8 А500С, L=1550	26	0,6	
3	ГОСТ 5781-82	Ø8 А500С, L=500	20	0,2	

Общие данные

1. Настоящий комплект рабочих чертежей разработан на основании задания на проектирование и технических условий.
2. Все размеры даны в миллиметрах, если не указано иное.
3. Отметки даны в метрах относительно условного нуля.
4. Бетон тяжелый класса В25, марки по морозостойкости F150, по водонепроницаемости W6.
5. Арматура: стержневая горячекатаная класса А500С по ГОСТ 5781-82; вязальная проволока Ø1,2 мм.
6. Защитный слой бетона для арматуры фундаментов принят 50 мм.
7. Работы выполнять в соответствии с требованиями СП 70.13330.2012 «Несущие и ограждающие конструкции».
8. Гидроизоляцию боковых поверхностей фундаментов выполнить обмазочной битумной мастикой за два раза по грунтовке.
9. Обратную засыпку пазух котлована производить песчаным грунтом с послойным уплотнением.
10. Все монтажные петли срезать заподлицо с поверхностью бетона.
11. Отклонения от проектных размеров не должны превышать величин, указанных в СП 70.13330.2012.
12. Перед бетонированием принять скрытые работы по армированию актом.
13. Бетонирование вести непрерывно, без рабочих швов.
14. Уход за бетоном — влажное твердение не менее 7 суток.
15. Распалубку допускается производить при достижении бетоном 70% проектной прочности.
16. Все закладные детали окрасить за два раза.
17. Сварные швы выполнять электродами Э42А по ГОСТ 9467-75.
18. Толщина сварного шва принята по наименьшей толщине свариваемых элементов.
19. Монтаж вести с соблюдением требований СНиП 12-03-2001.
20. Все работы выполнять с соблюдением правил техники безопасности.
21. Ответственность за качество работ несет генеральный подрядчик.
22. Привязку осей выполнить по месту.
23. Отклонение осей от проектного положения не более 10 мм.
24. Отклонение отметок верха фундаментов не более 20 мм.
25. Отклонение толщины стен не более 8 мм.
26. Отклонение вертикальности граней не более 0,5% высоты.
27. Отклонение от горизонтали не более 0,5% длины.
28. Отклонение от проектного положения закладных деталей не более 10 мм.
29. Отклонение размеров сечения не более 5 мм.
30. Отклонение толщины защитного слоя не более 5 мм.
31. Отклонение от проектного положения арматуры не более 10 мм.
32. Отклонение шага арматуры не более 20 мм.
33. Отклонение толщины защитного слоя не более 5 мм.
34. Отклонение от проектного положения арматуры не более 10 мм.
35. Отклонение шага арматуры не более 20 мм.
36. Отклонение толщины защитного слоя не более 5 мм.
37. Отклонение от проектного положения арматуры не более 10 мм.
38. Отклонение шага арматуры не более 20 мм.
39. Отклонение толщины защитного слоя не более 5 мм.
40. Отклонение от проектного положения арматуры не более 10 мм.
41. Отклонение шага арматуры не более 20 мм.
42. Отклонение толщины защитного слоя не более 5 мм.
43. Отклонение от проектного положения арматуры не более 10 мм.
44. Отклонение шага арматуры не более 20 мм.
45. Отклонение толщины защитного слоя не более 5 мм.
46. Отклонение от проектного положения арматуры не более 10 мм.
47. Отклонение шага арматуры не более 20 мм.
48. Отклонение толщины защитного слоя не более 5 мм.

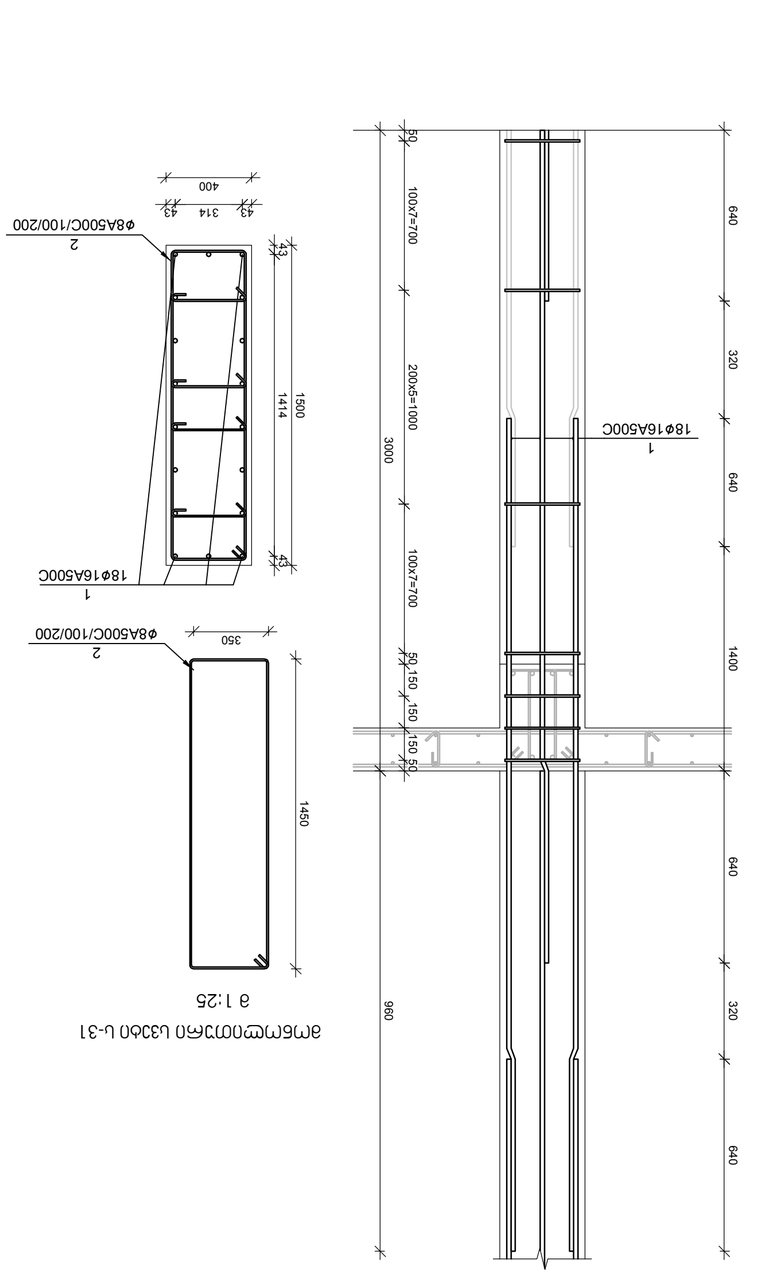

Экспликация помещений

Номер помещения	Наименование помещения	Категория помещения по взрывопожарной и пожарной опасности	Категория помещения по электроснабжению	Площадь помещения, м²	Высота помещения, м
1	Помещение управления	В4	III	18	3,6
2	Помещение управления	В4	III	16	3,6
3	Помещение управления	В4	III	20	3,6

Ведомость отделки помещений

Номер помещения	Наименование помещения	Потолок	Стены	Пол	Плинтус
1	Помещение управления	Окраска водоэмульсионными составами	Окраска водоэмульсионными составами	Керамическая плитка	Керамическая плитка
2	Помещение управления	Окраска водоэмульсионными составами	Окраска водоэмульсионными составами	Керамическая плитка	Керамическая плитка
3	Помещение управления	Окраска водоэмульсионными составами	Окраска водоэмульсионными составами	Керамическая плитка	Керамическая плитка

Ведомость перемычек

Марка	Схема	Сечение, мм	Масса, кг	Примечание
ПР-1		250×140×220	12,5	
ПР-2		250×140×220	12,5	
ПР-3		250×140×220	12,5	

Ведомость элементов заполнения проемов

Марка	Обозначение	Наименование	Кол.	Масса, кг	Примечание
ОК-1	ГОСТ 30674-99	Окно ПВХ 1200×1200	2	45	
ОК-2	ГОСТ 30674-99	Окно ПВХ 1200×1200	1	45	
ДВ-1	ГОСТ 6629-88	Дверь деревянная 900×2100	3	38	
ДВ-2	ГОСТ 6629-88	Дверь деревянная 900×2100	1	38	

Ведомость спецификаций

Позиция	Обозначение	Наименование	Кол.	Масса, кг	Примечание
1	ГОСТ 5781-82	Ø16 А500С, L=4190	2	6,6	
2	ГОСТ 5781-82	Ø8 А500С, L=1550	26	0,6	
3	ГОСТ 5781-82	Ø8 А500С, L=500	20	0,2	

Спецификация элементов монолитных железобетонных конструкций

Поз.	Обозначение	Наименование	Кол.	Масса, кг	Примечание
		Монолитный ж/б фундамент Ф-1			
1	ГОСТ 5781-82	Ø16 А500С, L=4190	2	6,6	
2	ГОСТ 5781-82	Ø8 А500С, L=1550	26	0,6	
3	ГОСТ 5781-82	Ø8 А500С, L=500	20	0,2	

Общие данные

1. Настоящий комплект рабочих чертежей разработан на основании задания на проектирование и технических условий.
2. Все размеры даны в миллиметрах, если не указано иное.
3. Отметки даны в метрах относительно условного нуля.
4. Бетон тяжелый класса В25, марки по морозостойкости F150, по водонепроницаемости W6.
5. Арматура: стержневая горячекатаная класса А500С по ГОСТ 5781-82; вязальная проволока Ø1,2 мм.
6. Защитный слой бетона для арматуры фундаментов принят 50 мм.
7. Работы выполнять в соответствии с требованиями СП 70.13330.2012 «Несущие и ограждающие конструкции».
8. Гидроизоляцию боковых поверхностей фундаментов выполнить обмазочной битумной мастикой за два раза по грунтовке.
9. Обратную засыпку пазух котлована производить песчаным грунтом с послойным уплотнением.
10. Все монтажные петли срезать заподлицо с поверхностью бетона.
11. Отклонения от проектных размеров не должны превышать величин, указанных в СП 70.13330.2012.
12. Перед бетонированием принять скрытые работы по армированию актом.
13. Бетонирование вести непрерывно, без рабочих швов.
14. Уход за бетоном — влажное твердение не менее 7 суток.
15. Распалубку допускается производить при достижении бетоном 70% проектной прочности.
16. Все закладные детали окрасить за два раза.
17. Сварные швы выполнять электродами Э42А по ГОСТ 9467-75.
18. Толщина сварного шва принята по наименьшей толщине свариваемых элементов.
19. Монтаж вести с соблюдением требований СНиП 12-03-2001.
20. Все работы выполнять с соблюдением правил техники безопасности.
21. Ответственность за качество работ несет генеральный подрядчик.
22. Привязку осей выполнить по месту.
23. Отклонение осей от проектного положения не более 10 мм.
24. Отклонение отметок верха фундаментов не более 20 мм.
25. Отклонение толщины стен не более 8 мм.
26. Отклонение вертикальности граней не более 0,5% высоты.
27. Отклонение от горизонтали не более 0,5% длины.
28. Отклонение от проектного положения закладных деталей не более 10 мм.
29. Отклонение размеров сечения не более 5 мм.
30. Отклонение толщины защитного слоя не более 5 мм.
31. Отклонение от проектного положения арматуры не более 10 мм.
32. Отклонение шага арматуры не более 20 мм.
33. Отклонение толщины защитного слоя не более 5 мм.
34. Отклонение от проектного положения арматуры не более 10 мм.
35. Отклонение шага арматуры не более 20 мм.
36. Отклонение толщины защитного слоя не более 5 мм.
37. Отклонение от проектного положения арматуры не более 10 мм.
38. Отклонение шага арматуры не более 20 мм.
39. Отклонение толщины защитного слоя не более 5 мм.
40. Отклонение от проектного положения арматуры не более 10 мм.
41. Отклонение шага арматуры не более 20 мм.
42. Отклонение толщины защитного слоя не более 5 мм.
43. Отклонение от проектного положения арматуры не более 10 мм.
44. Отклонение шага арматуры не более 20 мм.
45. Отклонение толщины защитного слоя не более 5 мм.
46. Отклонение от проектного положения арматуры не более 10 мм.
47. Отклонение шага арматуры не более 20 мм.
48. Отклонение толщины защитного слоя не более 5 мм.

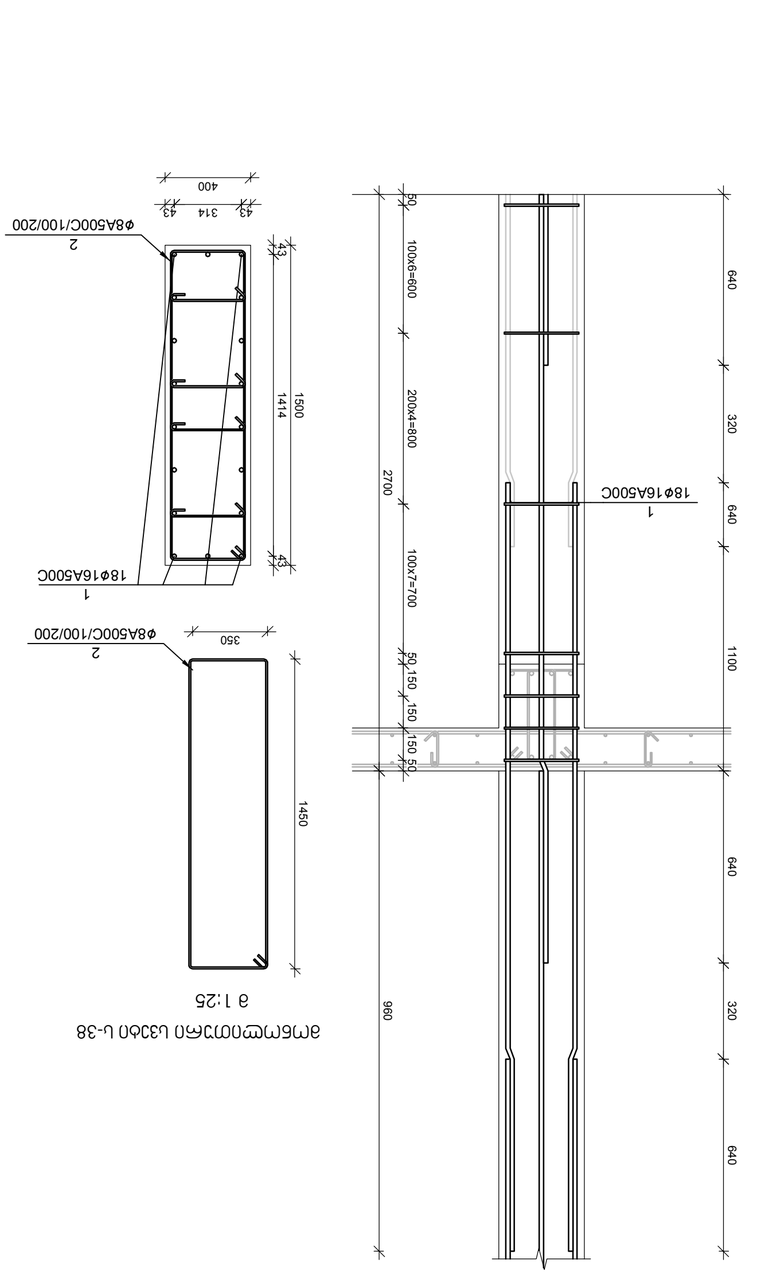

Экспликация помещений

Номер помещения	Наименование помещения	Категория помещения по взрывопожарной и пожарной опасности	Категория помещения по электроснабжению	Площадь помещения, м²	Высота помещения, м
1	Помещение управления	В4	III	18	3,6
2	Помещение управления	В4	III	16	3,6
3	Помещение управления	В4	III	20	3,6

Ведомость отделки помещений

Номер помещения	Наименование помещения	Потолок	Стены	Пол	Плинтус
1	Помещение управления	Окраска водоэмульсионными составами	Окраска водоэмульсионными составами	Керамическая плитка	Керамическая плитка
2	Помещение управления	Окраска водоэмульсионными составами	Окраска водоэмульсионными составами	Керамическая плитка	Керамическая плитка
3	Помещение управления	Окраска водоэмульсионными составами	Окраска водоэмульсионными составами	Керамическая плитка	Керамическая плитка

Ведомость перемычек

Марка	Схема	Сечение, мм	Масса, кг	Примечание
ПР-1		250×140×220	12,5	
ПР-2		250×140×220	12,5	
ПР-3		250×140×220	12,5	

Ведомость элементов заполнения проемов

Марка	Обозначение	Наименование	Кол.	Масса, кг	Примечание
ОК-1	ГОСТ 30674-99	Окно ПВХ 1200×1200	2	45	
ОК-2	ГОСТ 30674-99	Окно ПВХ 1200×1200	1	45	
ДВ-1	ГОСТ 6629-88	Дверь деревянная 900×2100	3	38	
ДВ-2	ГОСТ 6629-88	Дверь деревянная 900×2100	1	38	

Ведомость спецификаций

Позиция	Обозначение	Наименование	Кол.	Масса, кг	Примечание
1	ГОСТ 5781-82	Ø16 А500С, L=4190	2	6,6	
2	ГОСТ 5781-82	Ø8 А500С, L=1550	26	0,6	
3	ГОСТ 5781-82	Ø8 А500С, L=500	20	0,2	

Спецификация элементов монолитных железобетонных конструкций

Поз.	Обозначение	Наименование	Кол.	Масса, кг	Примечание
		Монолитный ж/б фундамент Ф-1			
1	ГОСТ 5781-82	Ø16 А500С, L=4190	2	6,6	
2	ГОСТ 5781-82	Ø8 А500С, L=1550	26	0,6	
3	ГОСТ 5781-82	Ø8 А500С, L=500	20	0,2	

Общие данные

1. Настоящий комплект рабочих чертежей разработан на основании задания на проектирование и технических условий.
2. Все размеры даны в миллиметрах, если не указано иное.
3. Отметки даны в метрах относительно условного нуля.
4. Бетон тяжелый класса В25, марки по морозостойкости F150, по водонепроницаемости W6.
5. Арматура: стержневая горячекатаная класса А500С по ГОСТ 5781-82; вязальная проволока Ø1,2 мм.
6. Защитный слой бетона для арматуры фундаментов принят 50 мм.
7. Работы выполнять в соответствии с требованиями СП 70.13330.2012 «Несущие и ограждающие конструкции».
8. Гидроизоляцию боковых поверхностей фундаментов выполнить обмазочной битумной мастикой за два раза по грунтовке.
9. Обратную засыпку пазух котлована производить песчаным грунтом с послойным уплотнением.
10. Все монтажные петли срезать заподлицо с поверхностью бетона.
11. Отклонения от проектных размеров не должны превышать величин, указанных в СП 70.13330.2012.
12. Перед бетонированием принять скрытые работы по армированию актом.
13. Бетонирование вести непрерывно, без рабочих швов.
14. Уход за бетоном — влажное твердение не менее 7 суток.
15. Распалубку допускается производить при достижении бетоном 70% проектной прочности.
16. Все закладные детали окрасить за два раза.
17. Сварные швы выполнять электродами Э42А по ГОСТ 9467-75.
18. Толщина сварного шва принята по наименьшей толщине свариваемых элементов.
19. Монтаж вести с соблюдением требований СНиП 12-03-2001.
20. Все работы выполнять с соблюдением правил техники безопасности.
21. Ответственность за качество работ несет генеральный подрядчик.
22. Привязку осей выполнить по месту.
23. Отклонение осей от проектного положения не более 10 мм.
24. Отклонение отметок верха фундаментов не более 20 мм.
25. Отклонение толщины стен не более 8 мм.
26. Отклонение вертикальности граней не более 0,5% высоты.
27. Отклонение от горизонтали не более 0,5% длины.
28. Отклонение от проектного положения закладных деталей не более 10 мм.
29. Отклонение размеров сечения не более 5 мм.
30. Отклонение толщины защитного слоя не более 5 мм.
31. Отклонение от проектного положения арматуры не более 10 мм.
32. Отклонение шага арматуры не более 20 мм.
33. Отклонение толщины защитного слоя не более 5 мм.
34. Отклонение от проектного положения арматуры не более 10 мм.
35. Отклонение шага арматуры не более 20 мм.
36. Отклонение толщины защитного слоя не более 5 мм.
37. Отклонение от проектного положения арматуры не более 10 мм.
38. Отклонение шага арматуры не более 20 мм.
39. Отклонение толщины защитного слоя не более 5 мм.
40. Отклонение от проектного положения арматуры не более 10 мм.
41. Отклонение шага арматуры не более 20 мм.
42. Отклонение толщины защитного слоя не более 5 мм.
43. Отклонение от проектного положения арматуры не более 10 мм.
44. Отклонение шага арматуры не более 20 мм.
45. Отклонение толщины защитного слоя не более 5 мм.
46. Отклонение от проектного положения арматуры не более 10 мм.
47. Отклонение шага арматуры не более 20 мм.
48. Отклонение толщины защитного слоя не более 5 мм.

Экспликация помещений

Номер помещения	Наименование помещения	Категория помещения по взрывопожарной и пожарной опасности	Категория помещения по электроснабжению	Площадь помещения, м²	Высота помещения, м
1	Помещение управления	В4	III	18	3,6
2	Помещение управления	В4	III	16	3,6
3	Помещение управления	В4	III	20	3,6

Ведомость отделки помещений

Номер помещения	Наименование помещения	Потолок	Стены	Пол	Плинтус
1	Помещение управления	Окраска водоэмульсионными составами	Окраска водоэмульсионными составами	Керамическая плитка	Керамическая плитка
2	Помещение управления	Окраска водоэмульсионными составами	Окраска водоэмульсионными составами	Керамическая плитка	Керамическая плитка
3	Помещение управления	Окраска водоэмульсионными составами	Окраска водоэмульсионными составами	Керамическая плитка	Керамическая плитка

Ведомость перемычек

Марка	Схема	Сечение, мм	Масса, кг	Примечание
ПР-1		250×140×220	12,5	
ПР-2		250×140×220	12,5	
ПР-3		250×140×220	12,5	

Ведомость элементов заполнения проемов

Марка	Обозначение	Наименование	Кол.	Масса, кг	Примечание
ОК-1	ГОСТ 30674-99	Окно ПВХ 1200×1200	2	45	
ОК-2	ГОСТ 30674-99	Окно ПВХ 1200×1200	1	45	
ДВ-1	ГОСТ 6629-88	Дверь деревянная 900×2100	3	38	
ДВ-2	ГОСТ 6629-88	Дверь деревянная 900×2100	1	38	

Ведомость спецификаций

Позиция	Обозначение	Наименование	Кол.	Масса, кг	Примечание
1	ГОСТ 5781-82	Ø16 А500С, L=4190	2	6,6	
2	ГОСТ 5781-82	Ø8 А500С, L=1550	26	0,6	
3	ГОСТ 5781-82	Ø8 А500С, L=500	20	0,2	

Спецификация элементов монолитных железобетонных конструкций

Поз.	Обозначение	Наименование	Кол.	Масса, кг	Примечание
		Монолитный ж/б фундамент Ф-1			
1	ГОСТ 5781-82	Ø16 А500С, L=4190	2	6,6	
2	ГОСТ 5781-82	Ø8 А500С, L=1550	26	0,6	
3	ГОСТ 5781-82	Ø8 А500С, L=500	20	0,2	

Общие данные

1. Настоящий комплект рабочих чертежей разработан на основании задания на проектирование и технических условий.
2. Все размеры даны в миллиметрах, если не указано иное.
3. Отметки даны в метрах относительно условного нуля.
4. Бетон тяжелый класса В25, марки по морозостойкости F150, по водонепроницаемости W6.
5. Арматура: стержневая горячекатаная класса А500С по ГОСТ 5781-82; вязальная проволока Ø1,2 мм.
6. Защитный слой бетона для арматуры фундаментов принят 50 мм.
7. Работы выполнять в соответствии с требованиями СП 70.13330.2012 «Несущие и ограждающие конструкции».
8. Гидроизоляцию боковых поверхностей фундаментов выполнить обмазочной битумной мастикой за два раза по грунтовке.
9. Обратную засыпку пазух котлована производить песчаным грунтом с послойным уплотнением.
10. Все монтажные петли срезать заподлицо с поверхностью бетона.
11. Отклонения от проектных размеров не должны превышать величин, указанных в СП 70.13330.2012.
12. Перед бетонированием принять скрытые работы по армированию актом.
13. Бетонирование вести непрерывно, без рабочих швов.
14. Уход за бетоном — влажное твердение не менее 7 суток.
15. Распалубку допускается производить при достижении бетоном 70% проектной прочности.
16. Все закладные детали окрасить за два раза.
17. Сварные швы выполнять электродами Э42А по ГОСТ 9467-75.
18. Толщина сварного шва принята по наименьшей толщине свариваемых элементов.
19. Монтаж вести с соблюдением требований СНиП 12-03-2001.
20. Все работы выполнять с соблюдением правил техники безопасности.
21. Ответственность за качество работ несет генеральный подрядчик.
22. Привязку осей выполнить по месту.
23. Отклонение осей от проектного положения не более 10 мм.
24. Отклонение отметок верха фундаментов не более 20 мм.
25. Отклонение толщины стен не более 8 мм.
26. Отклонение вертикальности граней не более 0,5% высоты.
27. Отклонение от горизонтали не более 0,5% длины.
28. Отклонение от проектного положения закладных деталей не более 10 мм.
29. Отклонение размеров сечения не более 5 мм.
30. Отклонение толщины защитного слоя не более 5 мм.
31. Отклонение от проектного положения арматуры не более 10 мм.
32. Отклонение шага арматуры не более 20 мм.
33. Отклонение толщины защитного слоя не более 5 мм.
34. Отклонение от проектного положения арматуры не более 10 мм.
35. Отклонение шага арматуры не более 20 мм.
36. Отклонение толщины защитного слоя не более 5 мм.
37. Отклонение от проектного положения арматуры не более 10 мм.
38. Отклонение шага арматуры не более 20 мм.
39. Отклонение толщины защитного слоя не более 5 мм.
40. Отклонение от проектного положения арматуры не более 10 мм.
41. Отклонение шага арматуры не более 20 мм.
42. Отклонение толщины защитного слоя не более 5 мм.
43. Отклонение от проектного положения арматуры не более 10 мм.
44. Отклонение шага арматуры не более 20

მონოლითური სვეტი ს-33

მ 1:25

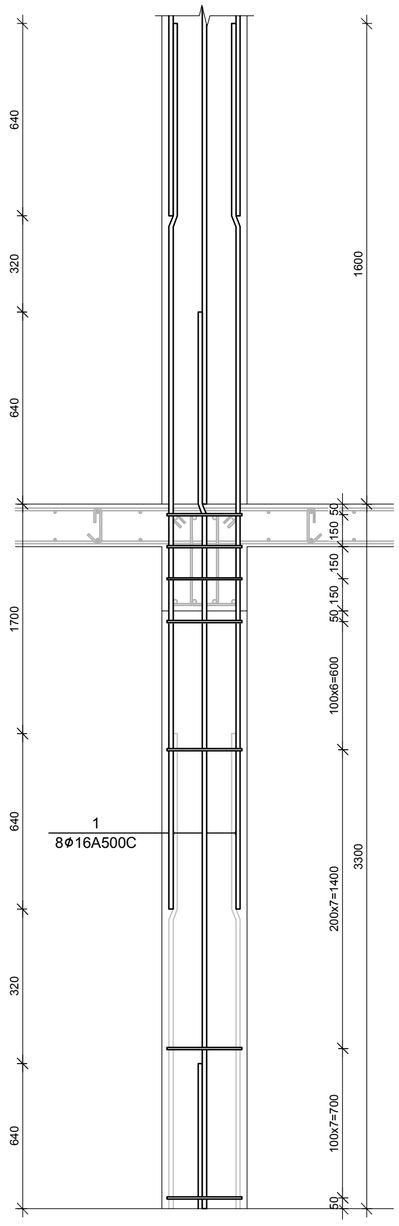

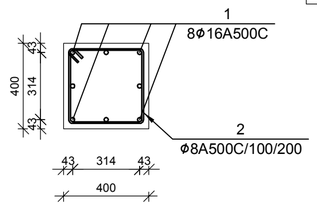

№ პოზ	ალნიშვნა	დასახელება	რაოდ. ელ-ში	წონა, (კგ)		შენიშვნა
				ერთის	საერთო	
მონოლითური სვეტი ს-33 2 ცალი						
1		Ø 16 A500C ГОСТ 5781-82 L= 3940 ძმ	8	6.2	50	
2		Ø 8 A500C ГОСТ 5781-82 L= 1550 ძმ	24	0.6	15	
		ბეტონი		B-25	0.53	კუბ მ

მონოლითური სვეტი ს-34

მ 1:25

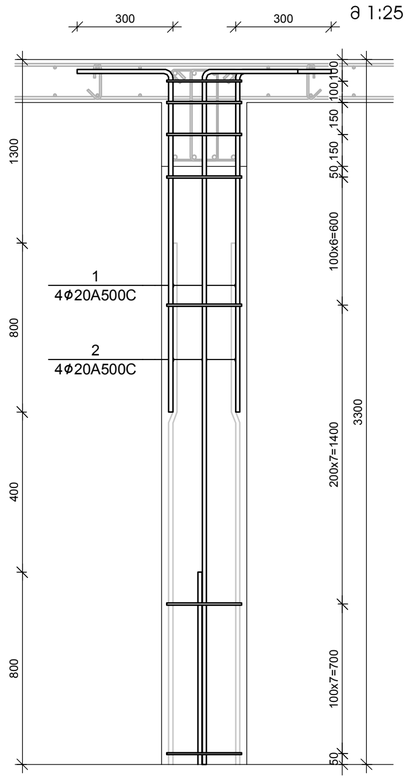

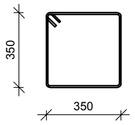

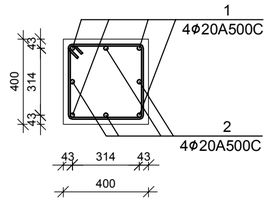

№ პოზ	ალნიშვნა	დასახელება	რაოდ. ელ-ში	წონა, (კგ)		შენიშვნა
				ერთის	საერთო	
მონოლითური სვეტი ს-34 7 ცალი						
1		Ø 20 A500C ГОСТ 5781-82 L= 3600 ძმ	4	8.9	35	
2		Ø 20 A500C ГОСТ 5781-82 L= 2400 ძმ	4	5.9	24	
3		Ø 8 A500C ГОСТ 5781-82 L= 1550 ძმ	24	0.6	15	
		ბეტონი		B-25	0.53	კუბ მ

მონოლითური სვეტი ს-35

მ 1:25

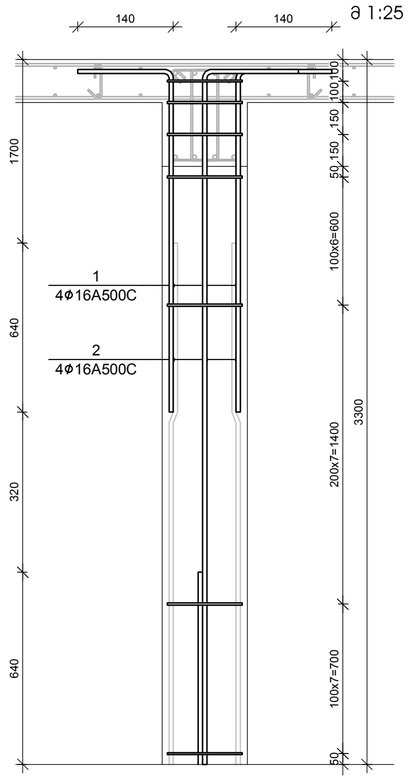

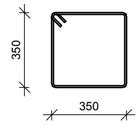

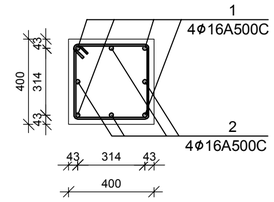

№ პოზ	ალნიშვნა	დასახელება	რაოდ. ელ-ში	წონა, (კგ)		შენიშვნა
				ერთის	საერთო	
მონოლითური სვეტი ს-35 11 ცალი						
1		Ø 16 A500C ГОСТ 5781-82 L= 3440 ძმ	4	5.4	22	
2		Ø 16 A500C ГОСТ 5781-82 L= 2480 ძმ	4	3.9	16	
3		Ø 8 A500C ГОСТ 5781-82 L= 1550 ძმ	24	0.6	15	
		ბეტონი		B-25	0.53	კუბ მ

დამკვეთი- შპს "არქიდეა"	ობიექტი- საკონდიტრო სანარმო "ტორტინი"-ს შენობის რეკონსტრუქცია, პროექტირებული პროექტი	დაკვეთა	სტადია	ფურცელი	ფურცლები
			მპ	ს- 49	100
დირექტორი გ. ცომაია	კონსტრუქციული ნაწილი	შ.პ.ს. გეოპროექტი			
პრ. მთ. არქ.	ნახაზი: მონოლითური სვეტები ს-33, ს-34, ს-35	თბილისი 2017			
პრ. მთ. ინჟ. გ. ცომაია					
დაამუშავა გ. ცომაია					
შეამოწმა					

ГИП			
Гл. инж. проекта			
Гл. спец.			
Нач. отд.			
Разработал			

Изм.	Кол.уч.	№док.	Подп.

Шифр проекта

Стадия | Лист | Листов

Наименование организации, разработавшей документацию

Наименование объекта строительства

Наименование документа

Инв.№ подл. | Подп. и дата | Взам.инв.№ | Инв.№ дубл. | Подп. и дата

Спецификация арматуры и изделий

№ поз.	Обозначение	Наименование	Кол.	Масса ед., кг	Примечание
		Монолитная плита перекрытия Ц-36			
1		Ø 20 A500C ГОСТ 5781-82 L= 3500	8	69	
2		Ø 8 A500C ГОСТ 5781-82 L= 1550	21	13	
		Бетон В-25	8,6	0,43	3,7 м3

Спецификация арматуры и изделий

№ поз.	Обозначение	Наименование	Кол.	Масса ед., кг	Примечание
		Монолитная плита перекрытия Ц-37	12 шт		
1		Ø 16 A500C ГОСТ 5781-82 L= 3340	8	5,3	
2		Ø 8 A500C ГОСТ 5781-82 L= 1550	21	0,6	
		Бетон В-25		0,43	3,7 м3

Спецификация арматуры и изделий

№ поз.	Обозначение	Наименование	Кол.	Масса ед., кг	Примечание
		Монолитная плита перекрытия Ц-37	1 шт		
1		Ø 10 A500C ГОСТ 5781-82 L= 1200	490	0,7	
2		Ø 10 A500C ГОСТ 5781-82 L= 3500	490	2,2	
3		Ø 10 A500C ГОСТ 5781-82 L= 99960	30	61,6	
4		Ø 8 A500C ГОСТ 5781-82 L= 400	817	0,2	
		Бетон В-25		88,20	3,7 м3

Монолитная плита перекрытия Ц-36

1:25

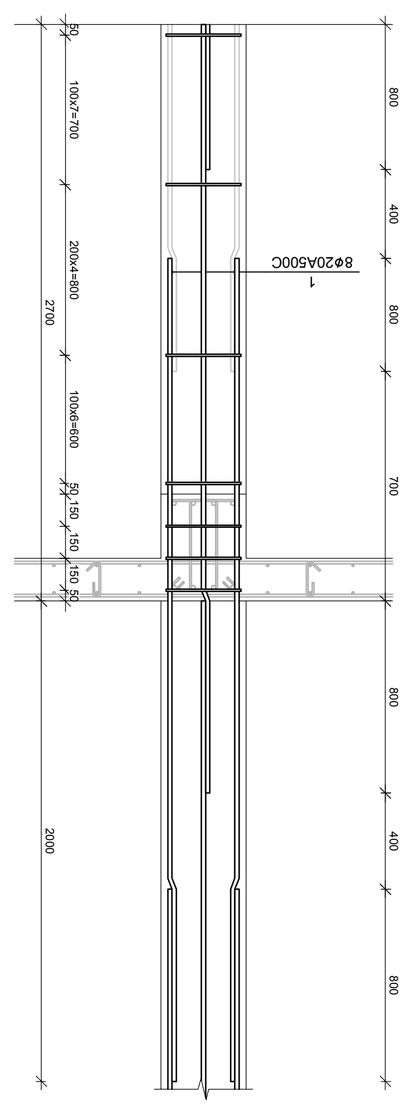

Монолитная плита перекрытия Ц-37

1:25

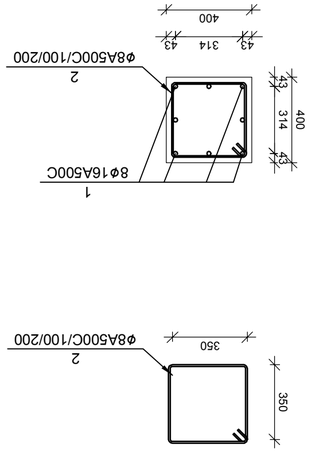

Монолитная плита перекрытия Ц-37

1:25

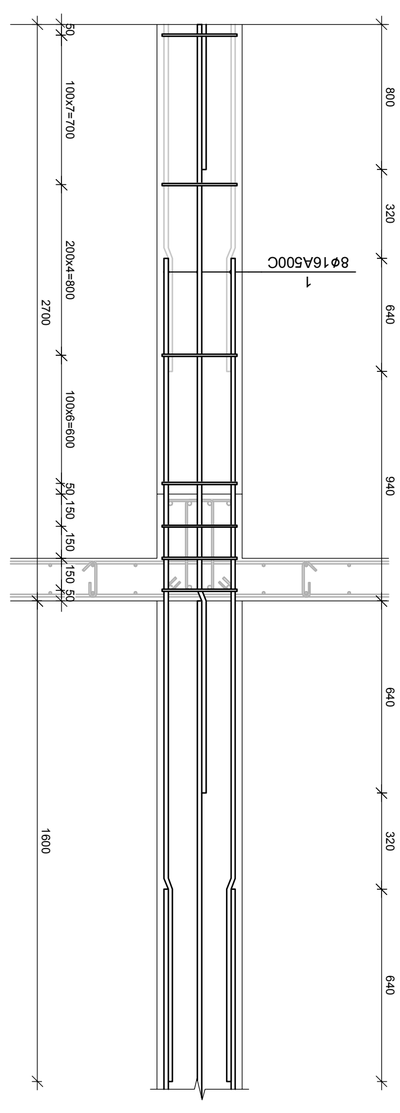

Шарнирное опирание плиты

1:20

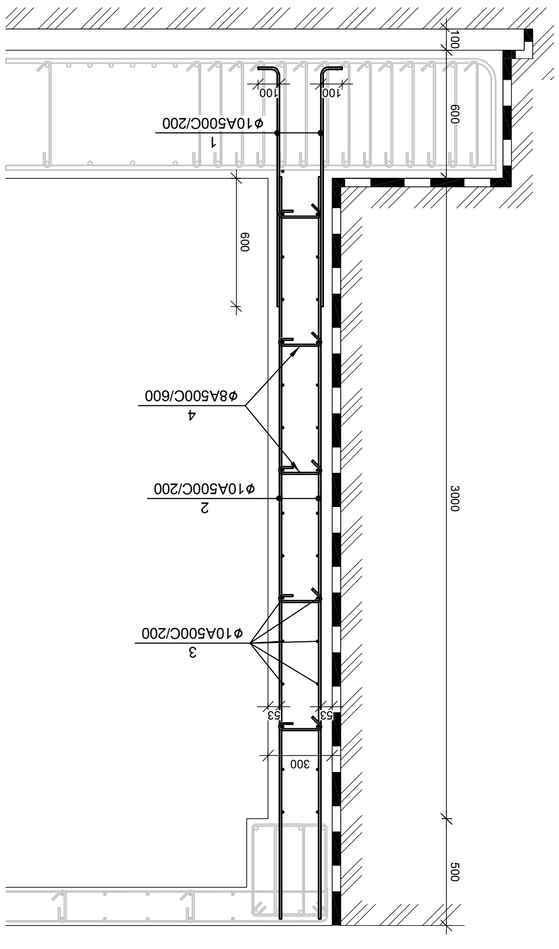

ГИП			
Гл. инж. проекта			
Гл. спец.			
Нач. отд.			
Разработал			

Изм.	Кол.уч.	№док.	Подп.

Шифр проекта

Стадия | Лист | Листов

Наименование организации, разработавшей документацию

Наименование объекта строительства

Наименование документа

Инв.№ подл. | Подп. и дата | Взам.инв.№ | Инв.№ дубл. | Подп. и дата

ჯიბის ჭრილი მ 1:100

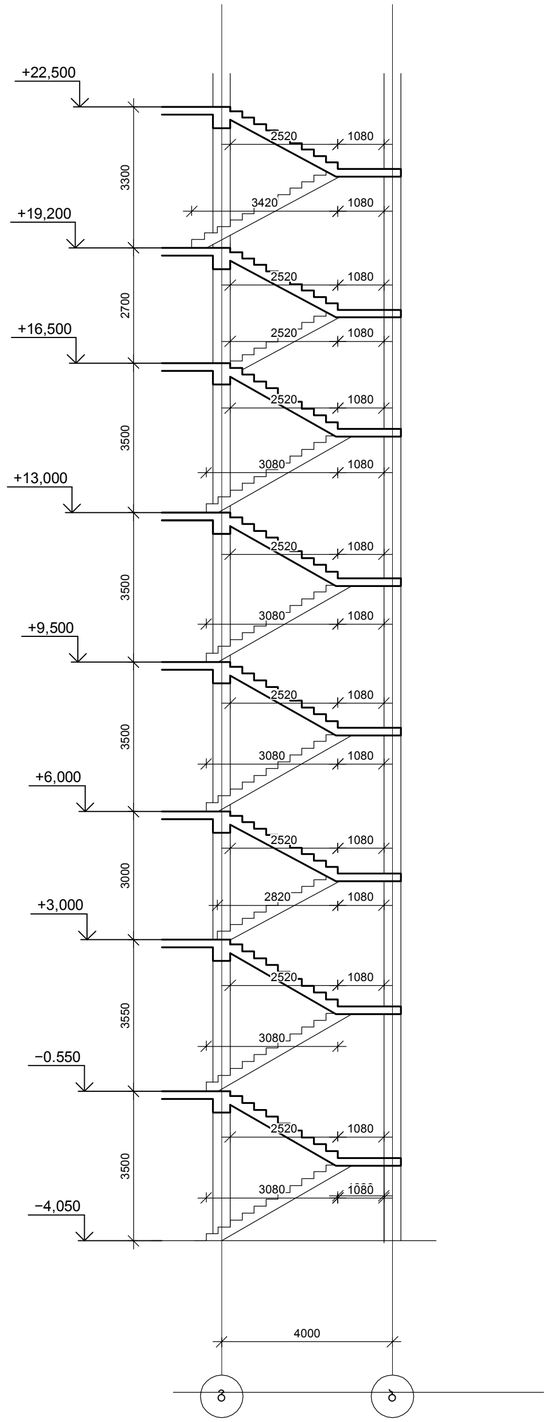

№ პოზ	აღნიშვნა	დასახელება	რაოდ. ელ-ში	წონა, (კგ) ერთის	წონა, (კგ) საერთო	შენიშვნა
		ჯიბე 1 ცალი				
1		Ø 12 A500C ГОСТ 5781-82 L= 1326000 მმ	1	1176.6	1177	
2		Ø 12 A500C ГОСТ 5781-82 L= 1326000 მმ	1	1176.6	1177	
		ბეტონი		B-25	21.60	კუბ მ

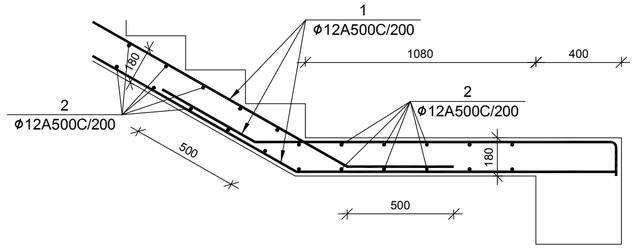

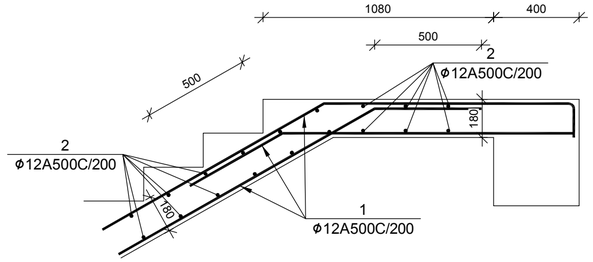

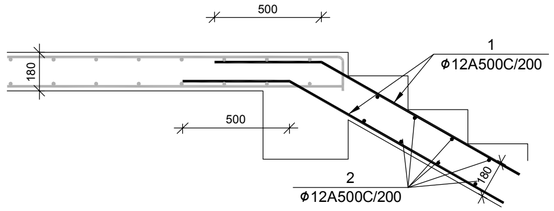

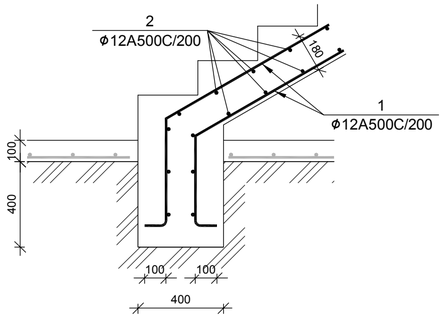

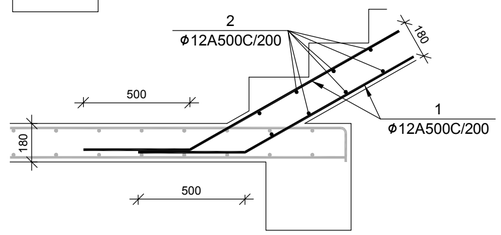

დარბაზის ჯიბე მ 1:50

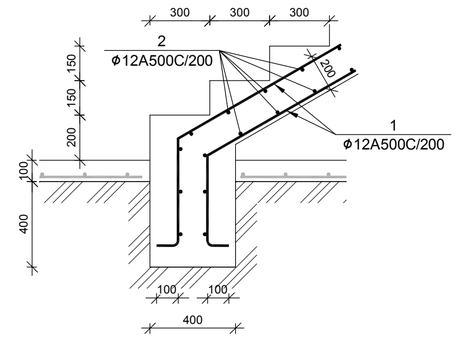

№ პოზ	აღნიშვნა	დასახელება	რაოდ. ელ-ში	წონა, (კგ) ერთის	წონა, (კგ) საერთო	შენიშვნა
		დარბაზის ჯიბე 1 ცალი				
1		Ø 12 A500C ГОСТ 5781-82 L= 201110 მმ	1	178.5	178	
2		Ø 12 A500C ГОСТ 5781-82 L= 201110 მმ	1	178.5	178	
		ბეტონი		B-25	3.64	კუბ მ

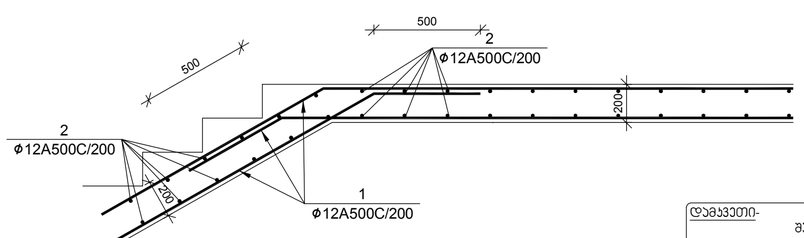

დამკვეთი- შპს "არქიდეა"

ობიექტი- საკონდიტრო საწარმო "ბორბინი"-ს შენობის რეკონსტრუქცია, პორექტირებული პროექტი

დაკავება	სართული	ფურცელი	ფურცლები
	მპ	ს- 51	100

დირექტორი		გ. ცომაია
პრ. მთ. არქ.		
პრ. მთ. ინჟ.		გ. ცომაია
დაამუშავა		გ. ცომაია
შეამოწმა		

კონსტრუქციული ნაწილი

ნახაზი: ჯიბე

შ.პ.ს. გეოკონი

თბილისი 2017

№ элт.	Эскиз элемента	Условное обозначение	Количество элементов, шт.	Масса, (кг)		Общая масса, кг
				одного элемента	всех элементов	
Сборная железобетонная колонна К-1			7 шт.			
1		Ø 16 A500C ГОСТ 5781-82 L= 30000	4	47.3	189	
2		Ø 8 A500C ГОСТ 5781-82 L= 750	150	0.3	44	
		Бетон		B-25	1.20	Общ 8
Монтажная петля из арматуры класса А-I Ø 19 мм			19 шт.			Общ 1.68
3		Ø 10 A500C ГОСТ 5781-82 L= 1960	4	12.1	48	
4		Ø 8 A500C ГОСТ 5781-82 L= 750	98	0.3	29	
		Бетон		B-25	0.78	Общ 8

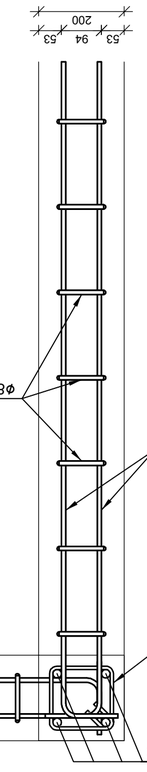

Монтажная петля из арматуры класса А-I Ø 19 мм

а 1:10

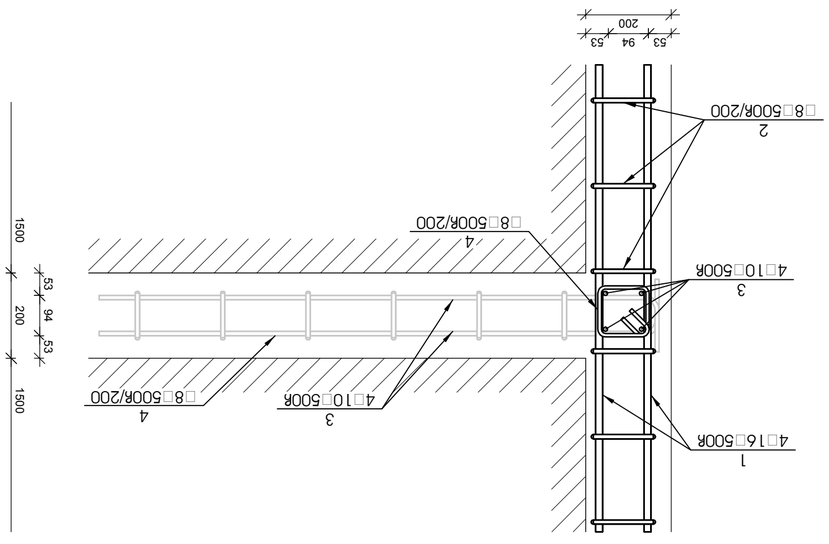

1-1

а 1:10

Изм.	Кол.уч.	Лист	№ док.	Подп.	Дата
Разраб.					
Пров.					
Н.контр.					
ГИП					

Монтажная петля из арматуры класса А-I Ø 19 мм

Стадия	Лист	Листов
Р	3	100

ООО "ЭНЕРГОПРОЕКТ-Ц ВЭЛЬМА ЭНЕРГОСТРОЙ ЭЛЕКТРОМОНТАЖ"

Схема армирования колонны К-1

Инв. № подл. | Подп. и дата | Взам. инв. №

Изм.	Кол.уч.	Лист	№ док.	Подп.	Дата
Разраб.					
Пров.					
Н.контр.					
ГИП					

Схема армирования колонны К-1

Стадия	Лист	Листов
Р	52	100

ООО "ЭНЕРГОПРОЕКТ-Ц ВЭЛЬМА ЭНЕРГОСТРОЙ ЭЛЕКТРОМОНТАЖ"

Инв. № подл. | Подп. и дата | Взам. инв. №

Согласовано:

Главный инженер проекта		А. Шмаков
Начальник ПТО		А. Шмаков
Начальник ОТК		А. Шмаков
Руководитель проекта		А. Шмаков

Разработано в программе Autodesk Revit 2017

№	ელემენტის დასახელება	რაოდენობა	მასალების ხარჯი ერთ ელემენტზე										მასალების საერთო ხარჯი									
			Ø8A500C	Ø10A500C	Ø12A500C	Ø16A500C	Ø20A500C	Ø22A500C	Ø25A500C	Ø28A500C	ჯუმლოვანი L100x100x10	ბეტონის მარკა	ბეტონის მოცულობა, კუბ მ	Ø8A500C	Ø10A500C	Ø12A500C	Ø16A500C	Ø20A500C	Ø22A500C	Ø25A500C	Ø28A500C	ჯუმლოვანი L100x100x10	ბეტონის მარკა	ბეტონის მოცულობა, კუბ მ
1	ბეტონის მომზადება	1										B-12.5	50.16											B-12.5	50.16
2	საძირკვლის ფილი	1		1 656		3 646	18 148					B-25	273.60		1 656		3 646	18 148						B-25	273.60
3	წერტილოვანი საძირკველი წს-1	4			16							B-25	0.86			64								B-25	3.44
4	სვეტის ამონაშვერი სა-1	6	2						127					12							762				
5	სვეტის ამონაშვერი სა-2	9	2							119				18								1 071			
6	სვეტის ამონაშვერი სა-3	4	2						85					8							340				
7	სვეტის ამონაშვერი სა-4	4	2					58						8						232					
8	სვეტის ამონაშვერი სა-5	2	2			22								4			44								
9	სვეტის ამონაშვერი სა-6	1	5			22								5			22								
10	-0,450 ნიშნულის იატაკის ფილა	1		352								B-25	7.00		352									B-25	7.00
11	-0,450 ნიშნულის გადხურვის ფილა	1	105		8 499							B-25	53.69	105		8 499								B-25	53.69
12	+3,100 ნიშნულის გადხურვის ფილა	1	103		7 763							B-25	52.82	103		7 763								B-25	52.82
13	+6,100 ნიშნულის გადხურვის ფილა	1	141		10 454							B-25	72.30	141		10 454								B-25	72.30
14	+9,600 ნიშნულის გადხურვის ფილა	1	113		8 367							B-25	57.94	113		8 367								B-25	57.94
15	+13,100 ნიშნულის გადხურვის ფილა	1	113		8 367							B-25	57.94	113		8 367								B-25	57.94
16	+16,600 და +19,300 ნიშნულის გადხურვის ფილა	2	108		7 929							B-25	55.43	216		15 858								B-25	110.86
17	+22,600 ნიშნულის გადხურვის ფილა	1	94		7 102							B-25	48.23	94		7 102								B-25	48.23
18	+25,200 ნიშნულის გადხურვის ფილა	1	14		803							B-25	6.99	14		803								B-25	6.99
19	-0,450 ნიშნულების მონოლითური ჯოხი ჯ-1	1	1 150					4 535				B-25	33.05	1 150					4 535					B-25	33.05
20	+3,100 ნიშნულების მონოლითური ჯოხი ჯ-1	1	1 116					4 399				B-25	32.07	1 116					4 399					B-25	32.07
21	+6,100 ნიშნულების მონოლითური ჯოხი ჯ-1	1	1 444					5 694				B-25	41.50	1 444					5 694					B-25	41.50
22	+9,600 ნიშნულების მონოლითური ჯოხი ჯ-1	1	1 150					4 535				B-25	33.05	1 150					4 535					B-25	33.05
23	+13,100 ნიშნულების მონოლითური ჯოხი ჯ-1	1	1 202					4 740				B-25	34.55	1 202					4 740					B-25	34.55
24	+16,600 და +19,300 ნიშნულების მონოლითური ჯოხი ჯ-1	2	1 150					4 535				B-25	33.05	2 300					9 070					B-25	66.10
25	+22,600 ნიშნულების მონოლითური ჯოხი ჯ-1	1	1 087					4 287				B-25	31.25	1 087					4 287					B-25	31.25
26	+25,200 ნიშნულების მონოლითური ჯოხი ჯ-1	1	143					562				B-25	4.10	143					562					B-25	4.10
27	მონოლითური ჯოხი ჯ-2	8	12					45				B-25	0.26	96					360					B-25	2.08
28	მონოლითური სვეტი ს-1	6	20						208			B-25	0.88	120						1 248				B-25	5.28
29	მონოლითური სვეტი ს-2	9	20							179		B-25	0.88	180							1 611			B-25	7.92
30	მონოლითური სვეტი ს-3	4	20						139			B-25	0.88	80						556				B-25	3.52
31	მონოლითური სვეტი ს-4	6	20					105				B-25	0.88	120					630					B-25	5.28
32	მონოლითური სვეტი ს-5	2	20			52						B-25	0.88	40			104							B-25	1.76
33	მონოლითური სვეტი ს-6	6	16						210			B-25	0.57	96						1 260				B-25	3.42
34	მონოლითური სვეტი ს-7	9	16							180		B-25	0.57	144							1 620			B-25	5.13
35	მონოლითური სვეტი ს-8	4	16						140			B-25	0.57	64						560				B-25	2.28
36	მონოლითური სვეტი ს-9	6	16					106				B-25	0.57	96					636					B-25	3.42
37	მონოლითური სვეტი ს-10	2	16			53						B-25	0.57	32			106							B-25	1.14
38	მონოლითური სვეტი ს-11	1	16						208			B-25	0.56	16						208				B-25	0.56
39	მონოლითური სვეტი ს-12	3	16							179		B-25	0.56	48							537			B-25	1.68
40	მონოლითური სვეტი ს-13	2	16						139			B-25	0.56	32						278				B-25	1.12
41	მონოლითური სვეტი ს-14	8	16					105				B-25	0.56	128					840					B-25	4.48
42	მონოლითური სვეტი ს-15	34	16				85					B-25	0.56	544				2 890						B-25	19.04
43	მონოლითური სვეტი ს-16	19	16			52						B-25	0.56	304			988							B-25	10.64
44	მონოლითური სვეტი ს-17	2	14						185			B-25	0.48	28						370				B-25	0.96
45	მონოლითური სვეტი ს-18	3	14							159		B-25	0.48	42							477			B-25	1.44
46	მონოლითური სვეტი ს-19	4	14						123			B-25	0.48	56						492				B-25	1.92
47	მონოლითური სვეტი ს-20	4	14					93				B-25	0.48	56					372					B-25	1.92
48	მონოლითური სვეტი ს-21	6	14				75					B-25	0.48	84				450						B-25	2.88
49	მონოლითური სვეტი ს-22	4	14			46						B-25	0.48	56			184							B-25	1.92
50	მონოლითური სვეტი ს-23	1	16				63					B-25	0.56	16				63						B-25	0.56
51	მონოლითური სვეტი ს-24	2	14							107		B-25	0.48	28							214			B-25	0.96
52	მონოლითური სვეტი ს-25	1	14						85			B-25	0.48	14						85				B-25	0.48
53	მონოლითური სვეტი ს-26	1	14					65				B-25	0.48	14					65					B-25	0.48
54	მონოლითური სვეტი ს-27	7	13				48					B-25	0.43	91				336						B-25	3.01
55	მონოლითური სვეტი ს-28	2	13			30						B-25	0.43	26			60							B-25	0.86
56	მონოლითური სვეტი ს-29	5	20			118						B-25	2.10	100			590							B-25	10.50
57	მონოლითური სვეტი ს-30	1	20			119						B-25	2.13	20			119							B-25	2.13
58	მონოლითური სვეტი ს-31	5	17			103						B-25	1.80	85			515							B-25	9.00
59	მონოლითური სვეტი ს-32	1	19			84						B-25	1.98	19			84							B-25	1.98
60	მონოლითური სვეტი ს-33	2	15			50						B-25	0.53	30			100							B-25	1.06
61	მონოლითური სვეტი ს-34	7	15				59					B-25	0.53	105				413						B-25	3.71
62	მონოლითური სვეტი ს-35	11	15			38						B-25	0.53	165			418							B-25	5.83
63	მონოლითური სვეტი ს-36	8	13				69					B-25	0.43	104				552						B-25	3.44
64	მონოლითური სვეტი ს-37	12	13			42						B-25	0.43	156			504							B-25	5.16
65	მონოლითური სვეტი ს-38	5	16			95						B-25	1.62	80			475							B-25	8.10
66	ცოკოლის კედელი	1	129	3 267								B-25	88.20	129	3 267									B-25	88.20
67	ჯიხე	1			2 354							B-25	21.60			2 354								B-25	21.60
68	დარბაზის ჯიხე	1			356							B-25	3.64			356								B-25	3.64
69	ლიფტის შახტის სვეტები	7	44			189						B-25	1.20	308			1 323							B-25	8.40
70	ლიფტის შახტის სარბენელი	19	29	48								B-25	0.78	551	912									B-25	14.82
71	ლიფტების ლიფტის შახტა	1									3 000	B-25	2.50									3 000	B-25	2.50
												ჯამი:		15 049	6 187	69 987	9 282	22 852	40 957	6 159	5 530	3 000		1356.9

სულ არმატურა: 179 003

დამკვეთი- შპს "არქიდეა"	ობიექტი- საკონდიტრო საწარმო "ბორჯომი"-ს მენობის რეკონსტრუქცია, პროექტირებული პროექტი		დაკვეთა	სტადია	ფურცელი	ფურცლები
				მპ	ა- 52	100
დირექტორი	გ. ცომაია		კონსტრუქციული ნაწილი			
არ. მთ. არქ.						
არ. მთ. ინჟ.	გ. ცომაია		ნახაზი: მასალების საერთო ხარჯი			
დაამოწმა	გ. ცომაია					
შეამოწმა						

შ.პ.ს. გეოკონი თბილისი 2017