საქართველოს იუსტიციის სამინისტრო

საჯარო რეესტრის ეროვნული სააგენტო

საკადასტრო გეგმა

მიწის ნაკვეთის საკადასტრო კოდი: *01.19.16.003.005*
განცხადების რეგისტრაციის ნომერი*882009257053*
მიწის ნაკვეთის ფართობი: *7961* კვ.მ.
დანიშნულება: *არასასოფლო-სამეურნეო*
მომზადების თარიღი 24.08.09

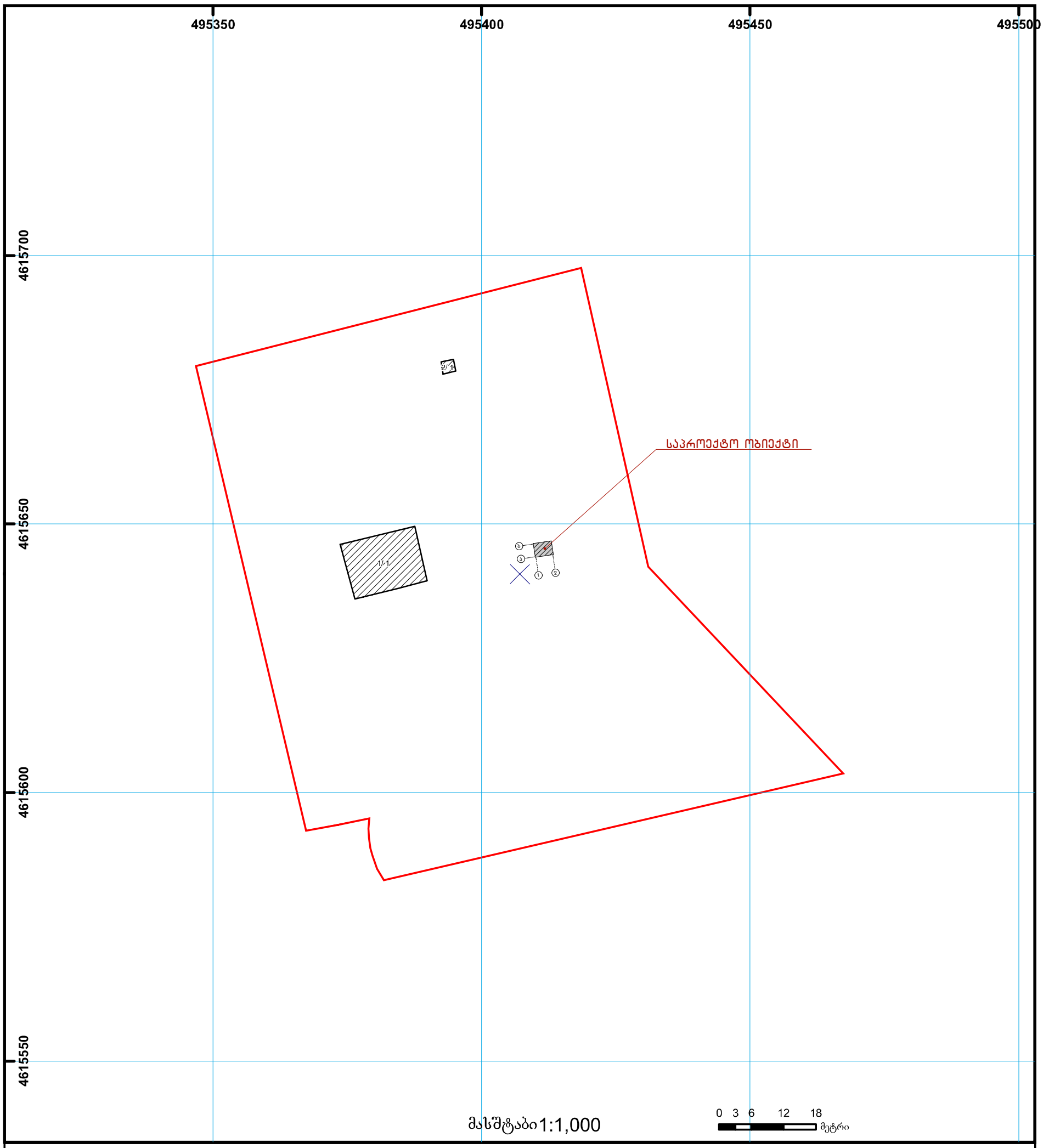

საჯარო რეესტრის ეროვნული სააგენტო თბილისი 0102 წმ. ნიკოლოზის/ნ. ჩხეიძის ქ. 2 ტელ.: (995 32) 91 04 27; ფაქსი: (995 32) 91 03 41
საჯარო რეესტრის ეროვნული სააგენტო თბილისი დ. აღმაშენებლის გამზ. 89/24 ტელ: (995 32) 94 13 65
www.napr.gov.ge


01.19.16.003.005
01.19.16.003.036
1 (1)
01.19.16.003.072
01.19.16.003.005
01.19.16.003.074
01.19.16.003.006
01.00.324
01.19.16.003.027
01.00.490
01.19.16.003.026
01.19.17.013.072
Mapa Satelite

საპროექტო სანკვანძის გეგმა მ. 1:100

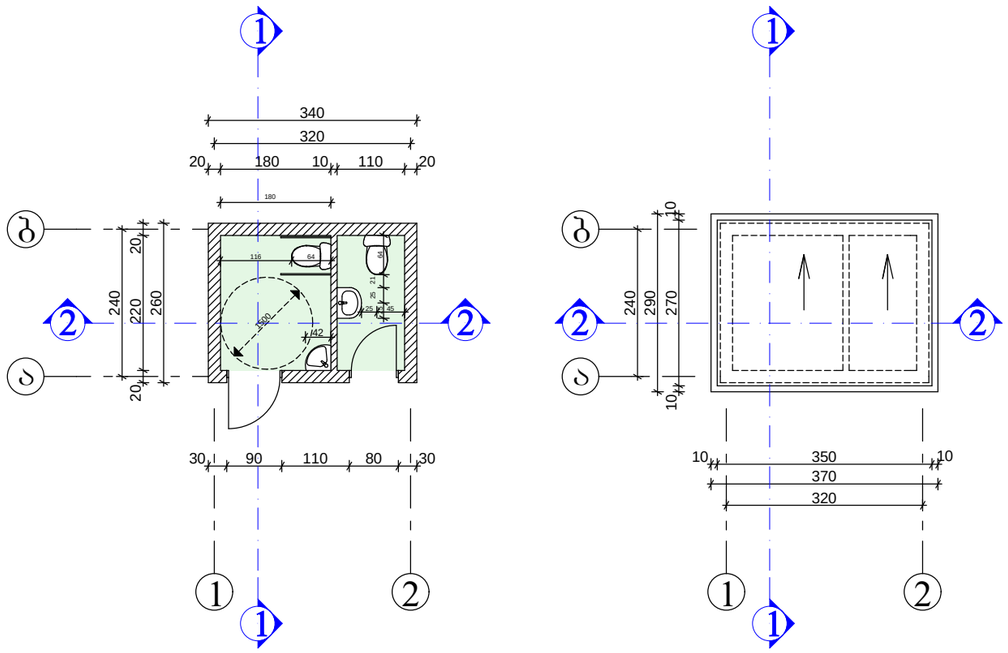

შ ე ნ ი შ ვ ნ ე ბ ი

1. ზომები მოცემულია სმ-ში.
2. კედლები აშენდეს წვრილი კემზა ბლოკებით.
3. კედლები გარედან გაილესოს ცემენტის ხსნარით
4. ფასადები შეილებოს ფასადის საღებავით თეთრად.
5. წვრილი ბლოკის კედლის წყობაში მათ გადაკვეთაზე უნდა მოეწყოს არმატურის ბადეები კვეთით 1.0სმ ყოველ 600მმ სიმაღლეზე.
6. კარები დამზადდეს ალუმინის, ხოლო ფანჯარა მეტალოპლასტმასის.
7. იატაკი მოეწყოს კერამიკული ფილებით.
8. კედლები შიგნიდან მოპირკეთდეს კაფელით.
9. სახურავი გადაიხუროს მოთუთიებული პროფ. ფენილისგან.

ტ ე ქ ნ ი კ ურ - ე კ ო ნ ო მ ი კ ური მ ა ჩ ვ ე ნ ე ბ ლ ე ბ ი

განაშენიანების ფართი – 8.0 მ^2
საერთო ფართი – 5.7 მ^2
სამშენებლო მოცულობა – 24.0 მ^3

სანკვანძის ფასადი მ. 1:50

ფასადი "1-2"

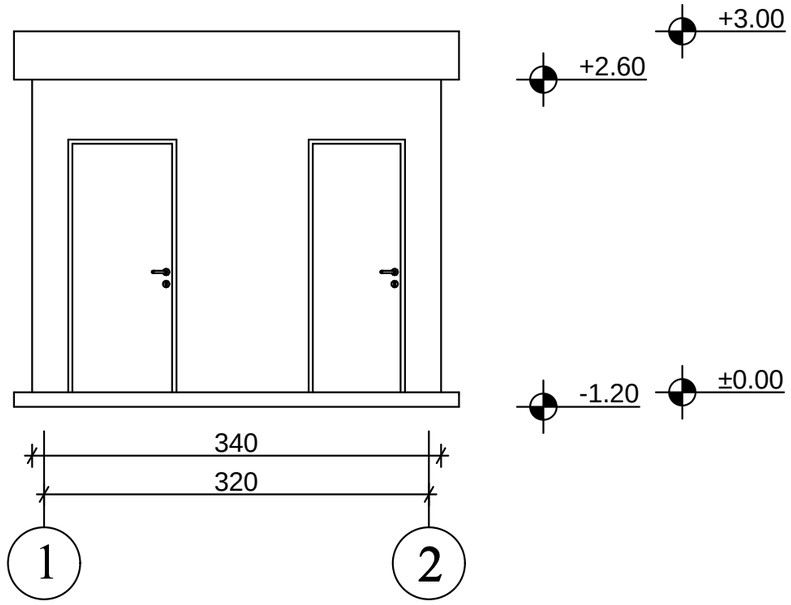

ფასადი "ა-ბ"

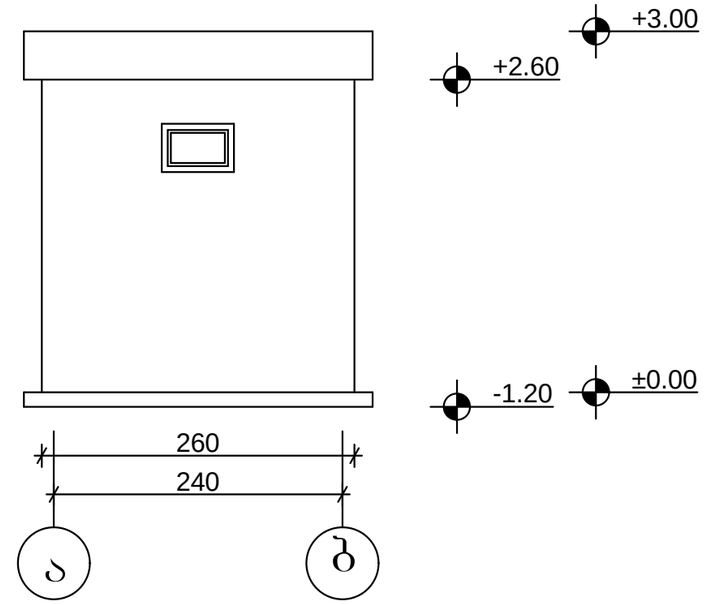

ფასადი "2-1"

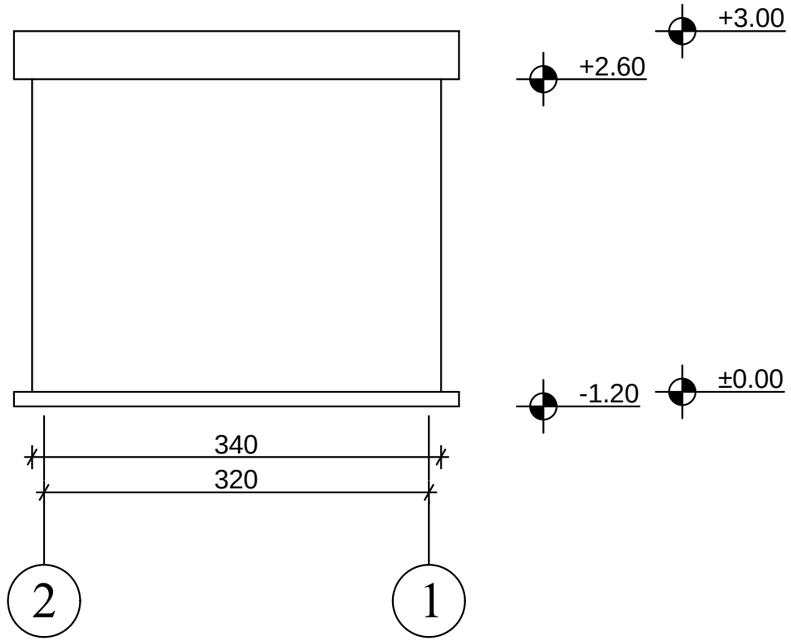

ფასადი "ბ-ა"

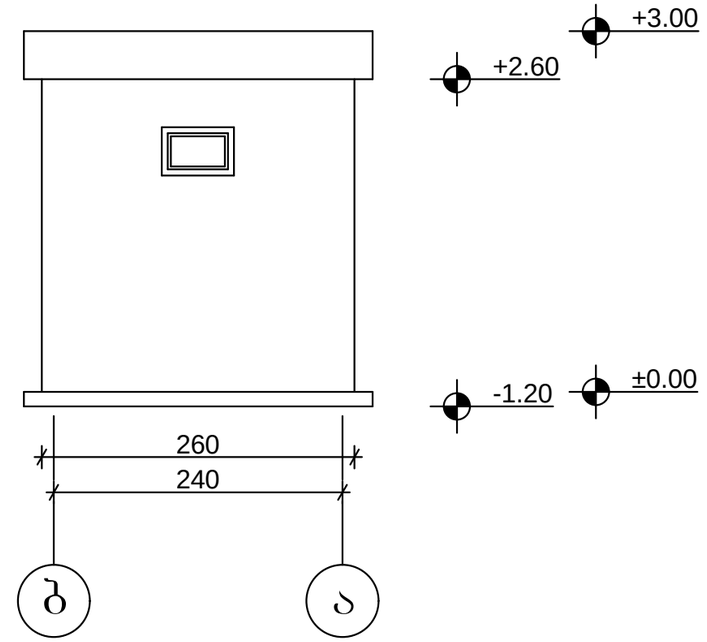

საპროექტო სანკვანძის ჭრილი მ. 1:50

ჭრილი "1-1"

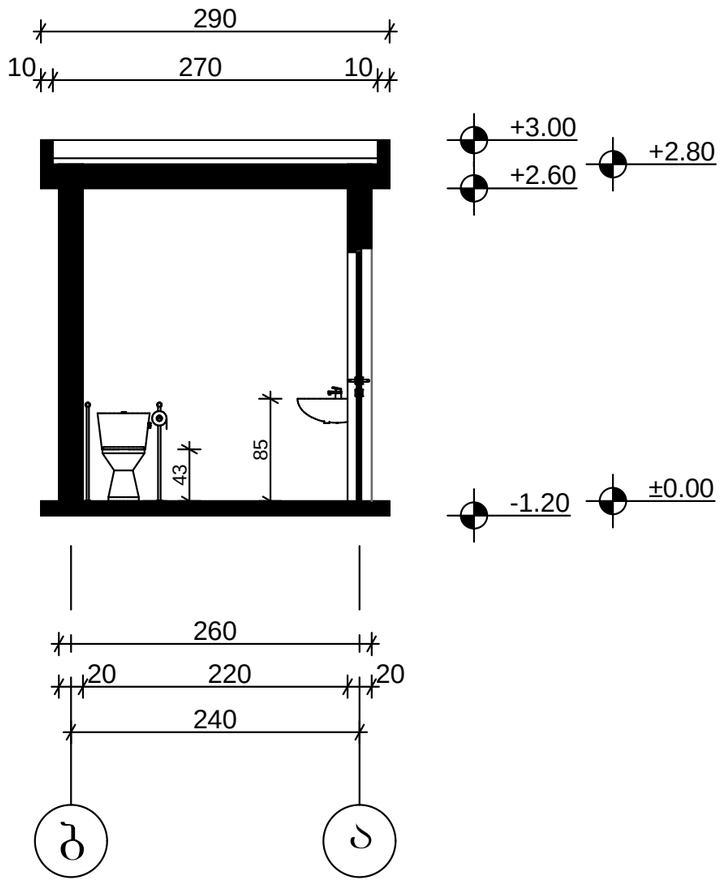

ჭრილი "2-2"

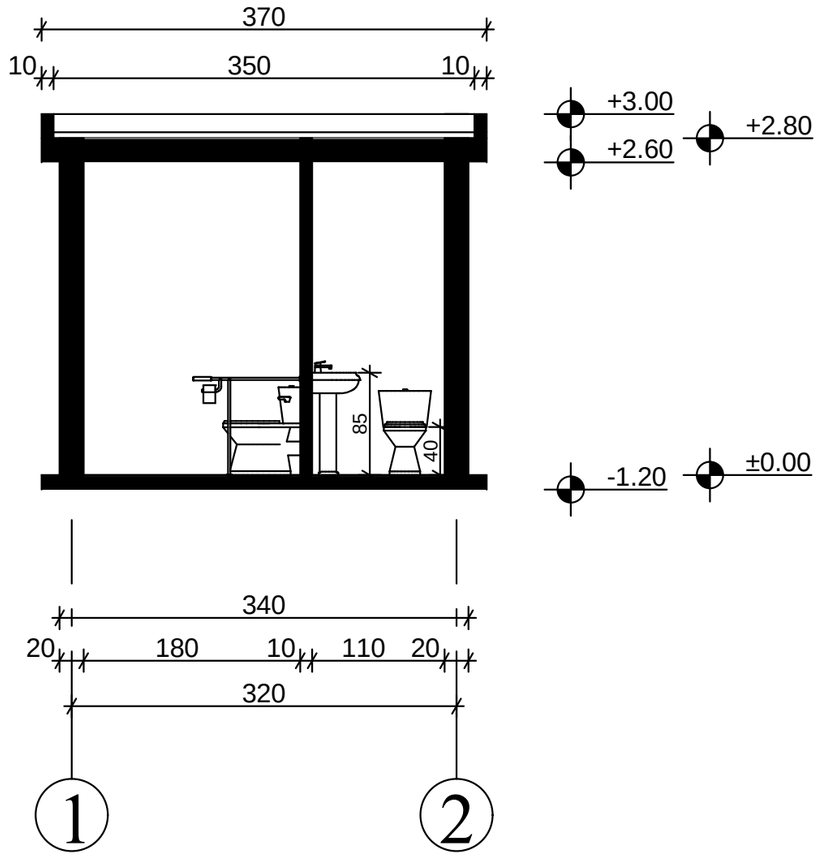

ფოტო



ფოტომონტაჟი

