შპს „შენობა-ნაგებობათა კვლევისა და
ექსპერტიზის ცენტრი"
LTD „THE CENTER OF BUILDING RESEARCH
AND EXPERTISE"

თბილისი, თამარ მეფის გამზირი 5ა
Tamar Mefis gam 5a, Tbilisi, Georgia
Tel: (+995 32227704, E-mail: expertisecntr@gmail.com

28.11.2017 № 07-08-52
თქვ. № _____

საექსპერტო დასკვნა

ქ. თბილისი, კოსტავას ქ. №60-ში ყოფილ „საჭაშნიკე"-ს (ს/კ 01.15.03.009.005) კუთვნილ ფართში ფასადზე ცენტრალური შემოსასვლელი ფანჯრის ღიობის გეომეტრიული ზომების ცვლილების შესაძლებლობის დადგენის მიზნით.

ქ. თბილისი

2017 წელი

ვამტკიცებ შპს. „შენობა ნაგებობათა კვლევისა და ექსპერტიზის ცენტრი"-ს დირექტორი „__________" ტაბატაძე

„___" „_______________" 2017წ

საექსპერტო დასკვნა

ქ. თბილისი, კოსტავას ქ. №60-ში ყოფილ „საჭაშნიკე"-ს (ს/კ 01.15.03.009.005) კუთვნილ ფართში ფასადზე ცენტრალური შემოსასვლელი ფანჯრის ღიობის გეომეტრიული ზომების ცვლილების შესაძლებლობის დადგენის მიზნით.

შემსრულებლები:

ექსპერტი, პროფესორი დ. ჯანყარაშვილი

ქ. თბილისი

2017 წელი

შემადგენლობა

1. ექსპერტიზის ჩატარების საფუძველი 3
2. გამოყენებული აპარატურა 3
3. გამოყენებული ლიტერატურა 4
4. კვლევითი ნაწილი 4
5. დასკვნა 6
6. დანართი 7

1. ექსპერტიზის ჩატარების საფუძველი

2017 წლის 28 ნოემბერს შპს "გრეიპ ლენდი“-ის დირექტორ გიორგი სალაყაძესა და შპს „შენობა ნაგებობათა კვლევისა და ექსპერტიზის ცენტრი”-ს დირექტორს დემურ ტაბატაძეს შორის გაფორმებული ხელშეკრულების თანახმად დაგვევალა ქ. თბილისი, კოსტავას ქ. №60-ში ყოფილ „საჭაშნიკე“-ს (ს/კ 01.15.03.009.005) კუთვნილ ფართში ფასადზე არსებული ფანჯრის ღიობის გაფართოების შესაძლებლობის დადგენის მიზნით შენობის ტექნიკური მდგომარეობის გამოკვლევა.

2. გამოყენებული აპარატურა

1. ლაზერული მანძილმზომი „STANLEY TLM 3000“ №1-77-930;
2. ციფრული ფოტო აპარატი „FUJIFILM” №1WR51706;
3. სკლერომეტრული ჩაქუჩი „ELCOMETER 181“ №11005989;

3. გამოყენებული ლიტერატურა

1. საქართველოს მთავრობის 2009 წლის 24 მარტის №57 დადგენილება „გაცემის წესისა და სანებართვო პირობების შესახებ“;

2. სამშენებლო ნორმების და წესების - „სეისმომედეგი მშენებლობა“ (პრ 01.01-09)

საქართველოს ეკონომიკური განვითარების მინისტრის ბრძანება № 1-1/2284. 2009 წლის 7 ოქტომბერი, ქ. თბილისი;

3. სამშენებლო ნორმების და წესების - „ბეტონის და რკინაბეტონის კონსტრუქციები“ (პრ 01.01-09) საქართველოს ეკონომიკური განვითარების მინისტრის ბრძანება № 1-1/2391. 2009 წლის 23 ოქტომბერი, ქ. თბილისი;

4. სამშენებლო ნორმების და წესების -„შენობების და ნაგებობების ფუძეები“ (პრ 02.01-08) საქართველოს ეკონომიკური განვითარების მინისტრის ბრძანება № 1-1/1924. 2008 წლის 17 სექტემბერი, ქ. თბილისი;

5. СНиП 2ю02ю01-83* „შენობების და ნაგებობების ფუძეები“ (1995 წ-ს განახლება);

6. СП 13-102-2003, Правила обследования технического состояния несущих стройтельных конструкций зданий и сооружений.

4. კვლევითი ნაწილი

გამოსაკვლევი შენობა მდებარეობს ქ. თბილისი, კოსტავას ქ. №60-ში. შენობა წარმოადგენს ერთსართულიან, გეგმაში მართკუთხა ფორმის, უსარდაფოს. იგი მდებარეობს დახრილ რელიეფზე. შენობის საძირკველი ლენტურია ბეტონის ბლოკების წყობით. შენობის მზიდ კონსტრუქციას წარმოადგენს რკინაბეტონის მსხვილი ბლოკებისგან შედგენილი ორი გრძივი და რიგი განივი კედლები. კედელი სადაც უნდა მოხდეს ღიობის გეომეტრიული ზომების ცვლილება, სილიკატური აგურის წყობით არის შესრულებული , სისქით 80 სმ. გადახურვები შესრულებულია რკინაბეტონის ფილებით. ფილები განლაგებულია შენობის განივად. შენობის სახურავი ბრტყელია, სადაც დაგებულია ასფალტის საფენი და გამოიყენება ავტომობილების სადგომად.

შენობის ვიზუალური შემოწმებით დადგინდა, რომ მისი მდგომარეობა დამაკმაყოფილებელია, მას არ გააჩნია ჯდენითი ან სხვა რაიმე მიზეზით გამოწვეული დეფორმაციის ნიშნები, რომლებიც უარყოფით გავლენას მოახდენდა შენობის მდგრადობაზე.

დამკვეთს სურს თავისი კუთვნილ ფართში, ფასადის მხარეს ფანჯრის ღიობის კარების ღიობად გაფართოების შესაძლებლობის დადგენა. ფასადის მხრიდან კეთდება სამი ბეტონის საფეხური საერთო სიმაღლით 0.55 მ და შემდგომ ფანჯრის ღიობი გადაკეთდება კარების ღიობად, ზომებით: 0.8X2.3 მ.

აღნიშნულის შესრულება ტექნიკურად შესაძლებელია. ის უნდა განხორციელდეს სათანადო დამუშავებული პროექტის მიხედვით, რომელშიც გათვალისწინებული იქნება ღიობის ლითონის ელემენტებით მოჩარჩოება და პირველ რიგში ზღუდარის მოწყობა. ეს ყველაფერი უნდა განხორციელდეს მომქმედი სამშენებლო ნორმების და წესების მოთხოვნების დაცვით.

(გამოკვლევის ამსახველი ფოტოფიქსაცია მოცემულია დანართში).

5. დასკვნა

ქ. თბილისში, კოსტავას ქ. №60-ში მდებარე ერთსართულიანი, შენობის მზიდი კონსტრუქციების ტექნიკური მდგომარეობის ვიზუალური გამოკვლევის საფუძველზე შესაძლებელია დავასკვნათ შემდეგი:

1.შენობის ვიზუალური შემოწმებით დადგინდა, რომ მისი მდგომარეობა დამაკმაყოფილებელია, მას არ გააჩნია ჯდენითი ან სხვა რაიმე მიზეზით გამოწვეული დეფორმაციის ნიშნები, რომლებიც უარყოფით გავლენას მოახდენდა შენობის მდგრადობაზე;

2. დამკვეთს სურს თავისი კუთვნილ ფართში, ფასადის მხარეს ფანჯრის ღიობის კარების ღიობად გაფართოების შესაძლებლობის დადგენა. ფასადის მხრიდან კეთდება სამი ბეტონის

საფეხური საერთო სიმაღლით 0.55 მ და შემდგომ ფანჯრის ღიობი გადაკეთდება კარების ღიობად, ზომებით: 0.8X2.3 მ.

3. აღნიშნულის შესრულება ტექნიკურად შესაძლებელია. ის უნდა განხორციელდეს სათანადო დამუშავებული პროექტის მიხედვით, რომელშიც გათვალისწინებული იქნება ღიობის ლითონის ელემენტებით მოჩარჩოება და პირველ რიგში ზღუდარის მოწყობა.

4. პროექტი უნდა შესრულდეს მომქმედი სამშენებლო ნორმების და წესების მოთხოვნების დაცვით.

დანართი









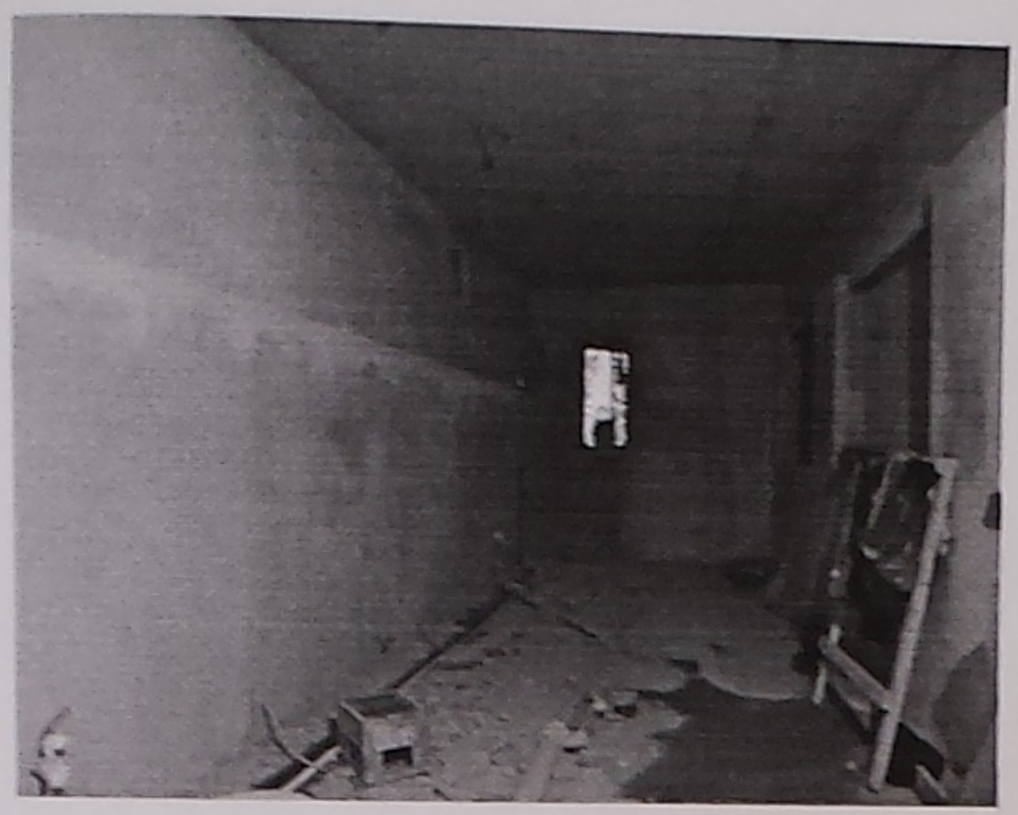

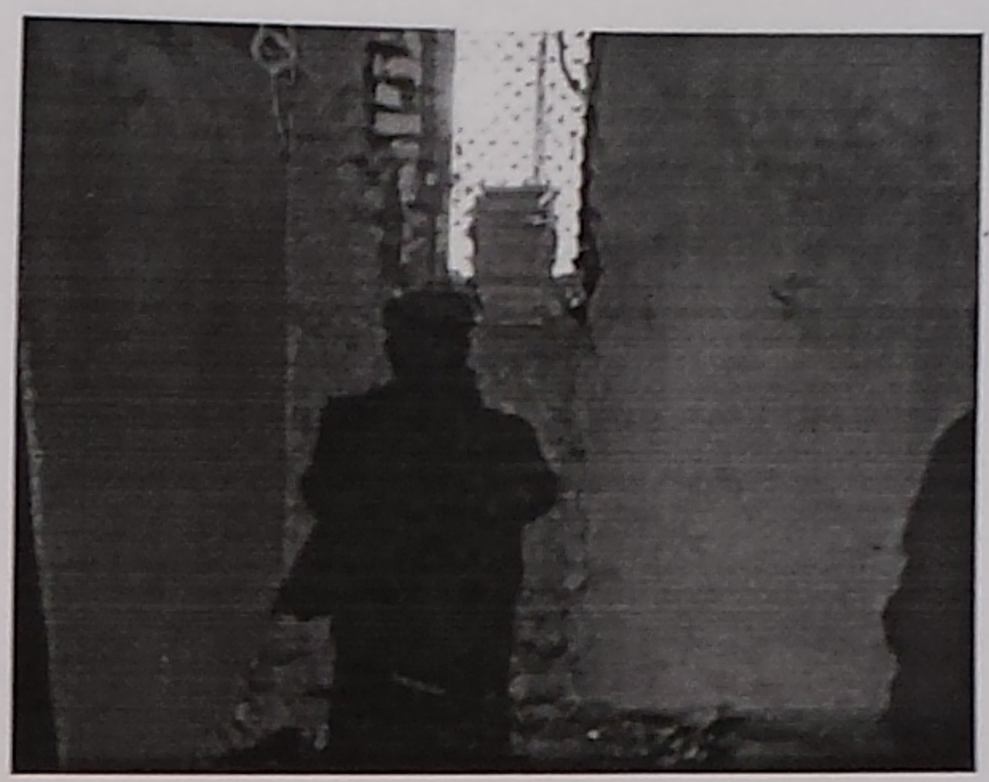

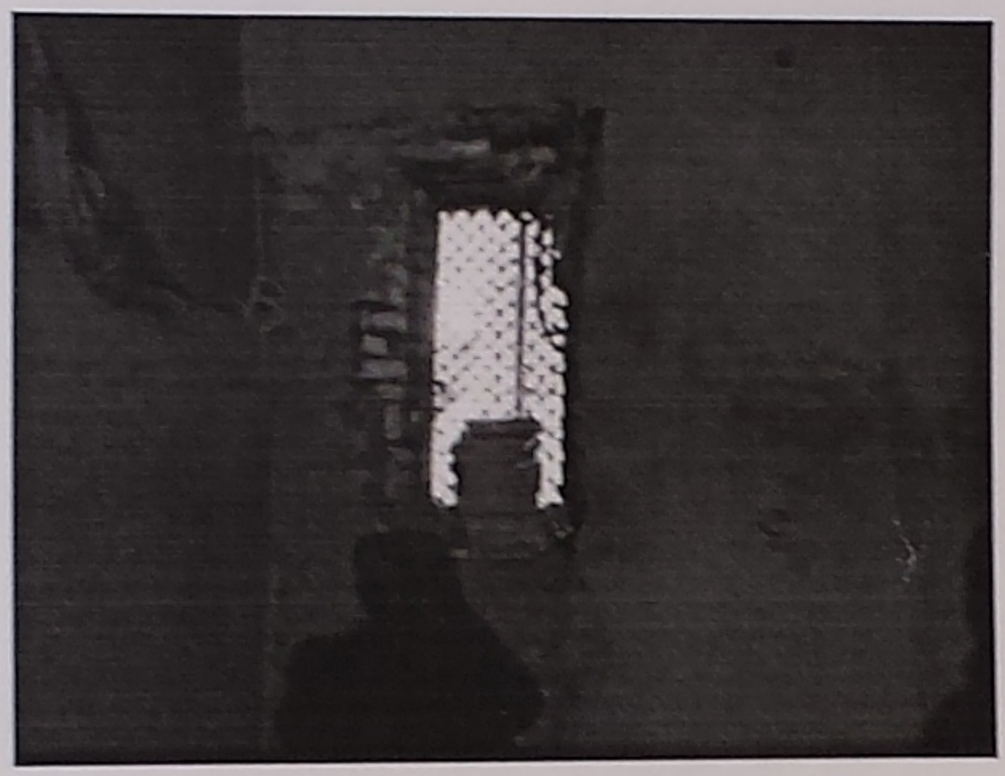



Riobis moCarCoebis kvanZi

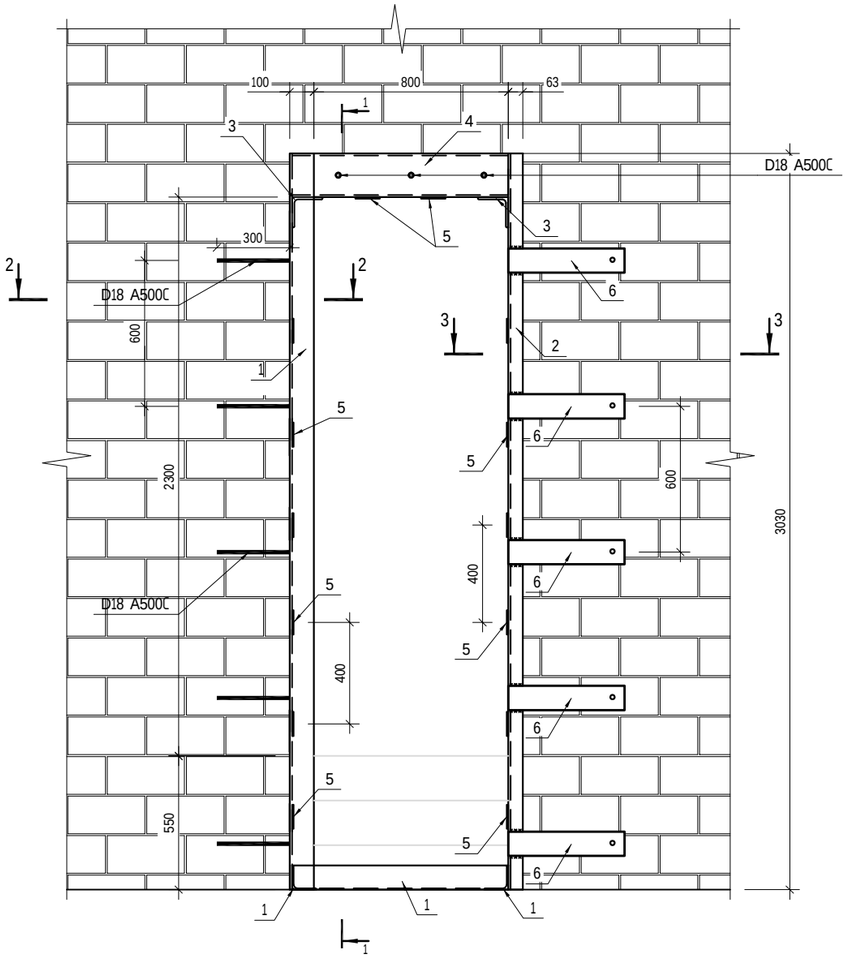

1-1

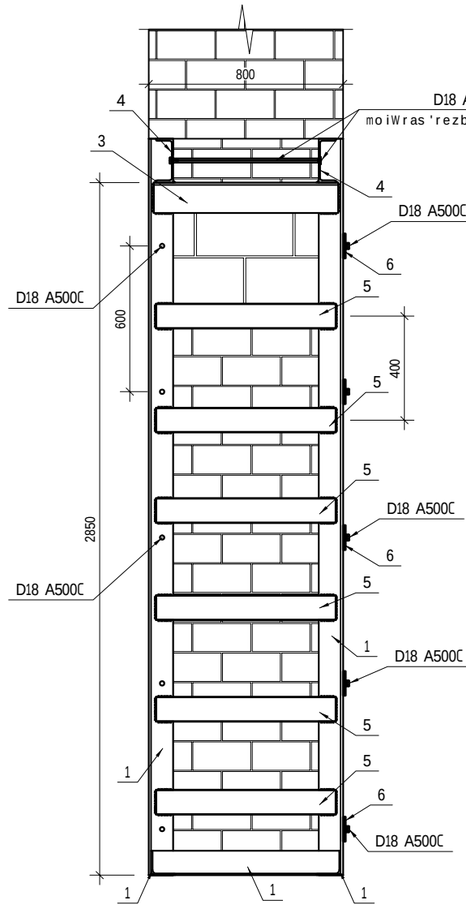

poz.	aRniSvna	dasaxeleba	raod.	erT.wona kg	saerTo wona kg
		Riobis moCarCoebis detalebi			
		detalebi			
1		K100X100X6 ℓ= 9420	1	94.20 kg	94.2
2		K100X63X6 ℓ= 6060	1	45.57 kg	45.6
3		K125X125X8 ℓ= 1600	1	24.74 kg	24.7
4		G#18 ℓ= 1920	1	31.30 kg	31.3
5		-100X10 ℓ= 740	15	5.81 kg	87.1
6		-100X10 ℓ= 480	10	3.77 kg	37.7
		D18 A500C ℓ= 6000	1	12.00 kg	12.0
		jami			196

arsebul kedlebSi Riobebis amoRebis samuSaoebi vawarmooT Semdegi TanmdevrobiT:

1. kedlze davitanoT Riobis zomebi.
2. Riobis Tavze amovWraT Rrmulebi kedlis orive mxridan zRudarebis dasamontaJeblad da gavxvritoT kedeli RrmulebSi WanWikebis mosawyobad.
3. movaTavsoT liTonis zRudarebi momzadebul RrmulebSi da davakavSiroT erTmaneTTan WanWikebiT (ix. naxazi).
4. RrmulSi zRudaris zeda Tarosa da kedlis wyobas Soris gavWedoT xis solebi da RriCo SevavsoT cementis xsnariT.
5. moewyos droebiTi vertikaluri dgarebi (samSeneblo domkrati), ris Semdegac moxdes Riobis gaWra.
6. moewyos mzidi vertikaluri dgarebi (ix.naxazi).

Riobis amoWris samuSaoebis ganxorcielebs usafrTxoebis teqnikis dacviT.

Sesasvleli kibis mowyoba moxdes Riobis mowyobis samuSaoebis dasrulebis Semdeg.

damkveTi	S.p.s. "greiplendi"	
misamarTi	kostavas 60	
proeqtis saxeli		
kibis da Riobis mowyobis konstruqciuli proeqti		
Semsrulebeli	S.p.s. "heliqsi"	
Tanamdeboba	gvari	xelmowera
direqtori	v.comaia	
konstruqtori	d.azariani	

masStabi	naxazis dasaxeleba	
1:20	Riobis moCarCoebis kvanZi masalis specifikacia	
stadia	furclis #	furclebi
m.p.	1	2

moCarCoebis Wrili 2-2

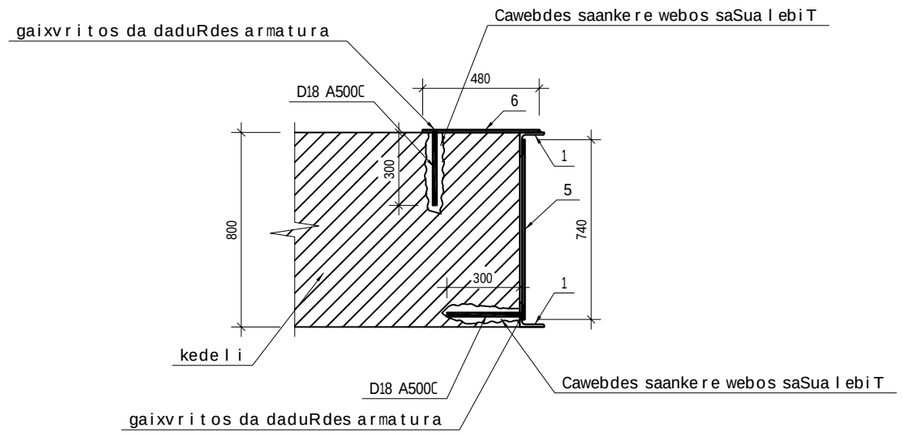

moCarCoebis Wrili 3-3

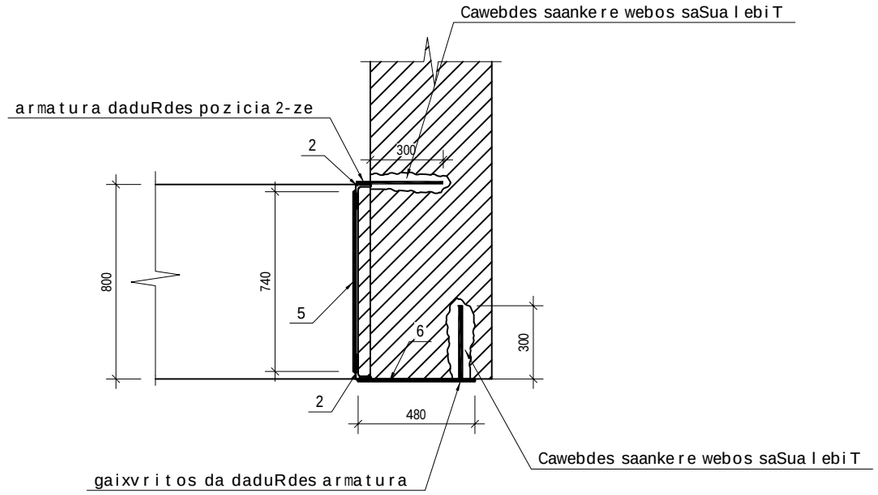

kibis gegma

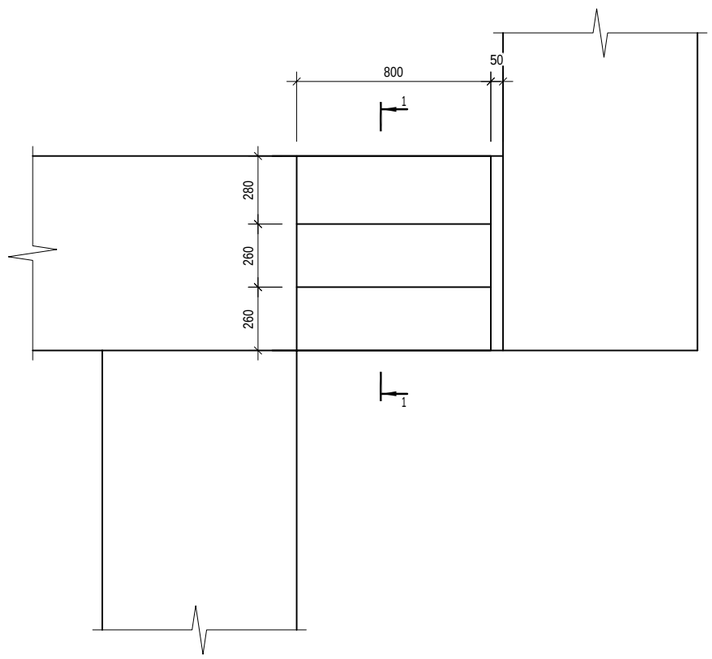

Wrili 1-1

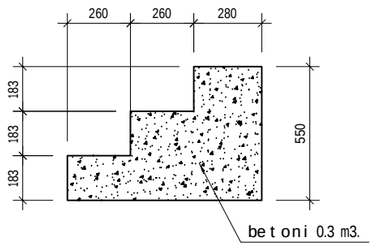

damkveTi	S.p.s. "greip lendi"	
misamarTi	kostavas 60	
proeqtis saxeli		
kibis da Riobis mowyobis konstruqciuli proeqti		
Semsrulebeli	S.p.s. "heliqsi"	
Tanamdeboba	gvari	xelmowera
direqtori	v.comaia	
konstruqtori	d.azariani	

masStabi	naxazis dasaxeleba	
1:20	moCarCoebis Wrilebi kibis gegma da Wrili	
stadia	furclis #	furclebi
m.p.	2	2