ფასადი 1-5

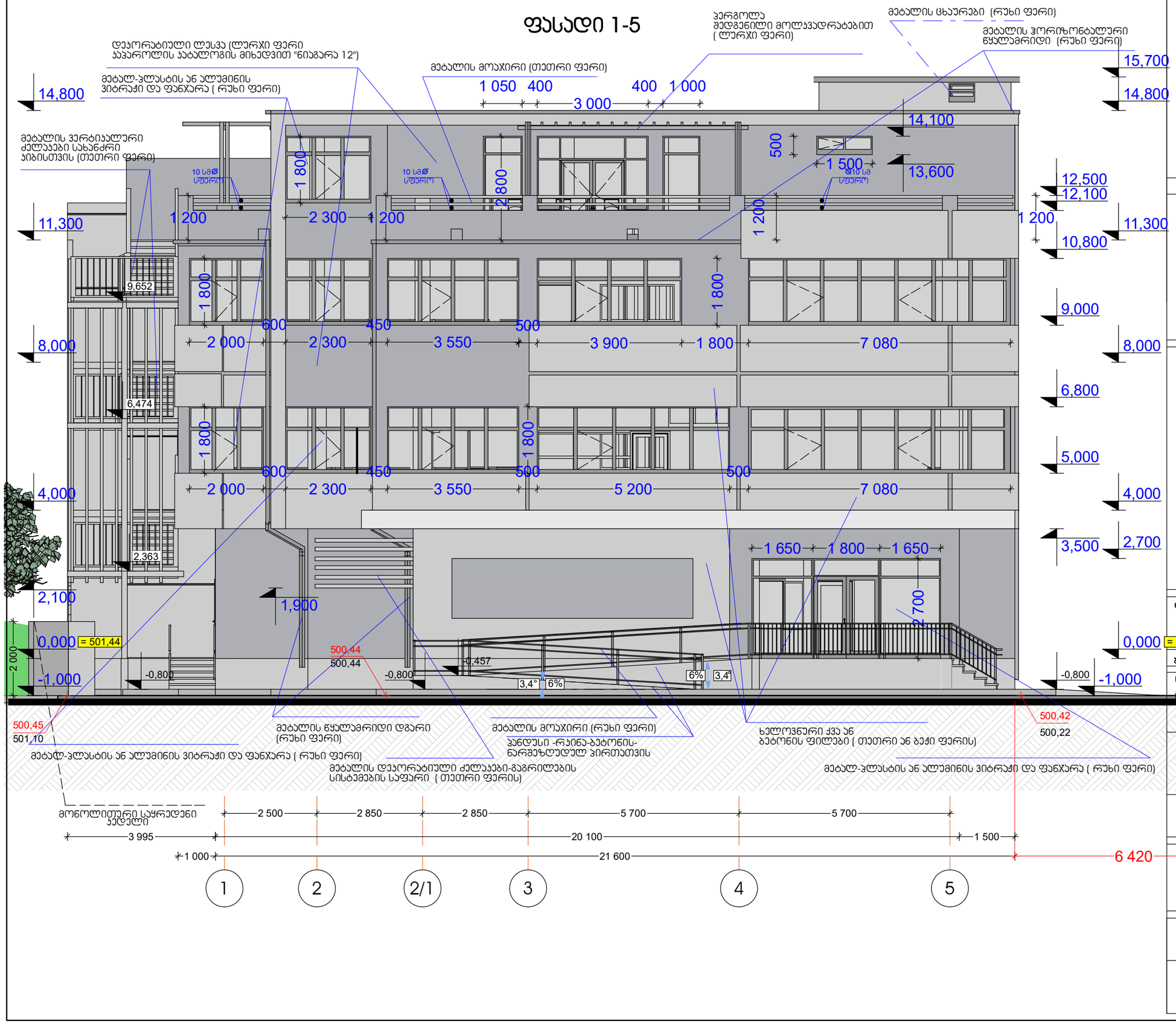

Architectural Studio
Art - House
Architecture . Design . Construction

დამატებითი ინფორმაცია

500,45 საპროექტო ნიშნული
501,10 არსებული ნიშნული ნიშნული

HTTP://WWW.ARTHOUSE.GE

HTTP://WWW.ARTHOUSE.GE

Art House Ltd.

შპს. არტ ჰაუსი

მისამართი:
თბილისი, საქართველო
ვაჟა-ფშაველას გამზ. №16

Tel: 2 36 86 30
E mail: contact@athouse.ge

დამკვეთი:	მისამართი : ქ. თბილისი,
შეთანხმებულია დამკვეთთან	ხელმოწერა
ობიექტის მისამართი: ქ.თბილისი, უნივერსიტეტის ქ.	
პროექტის სახელწოდება	
IT ლაბორატორია	
ესკიზური პროექტი არქიტექტურული ნაწილი	
დირექტორი:	ნ.ენუქიძე
ავტორი:	ნ.ენუქიძე

მასშტაბი 1:100	ფორმატი A-3 თბილისი 2017 წ.	სულ
ფასადი 1-5		ფურცელი ა-

ფასადი 5-1

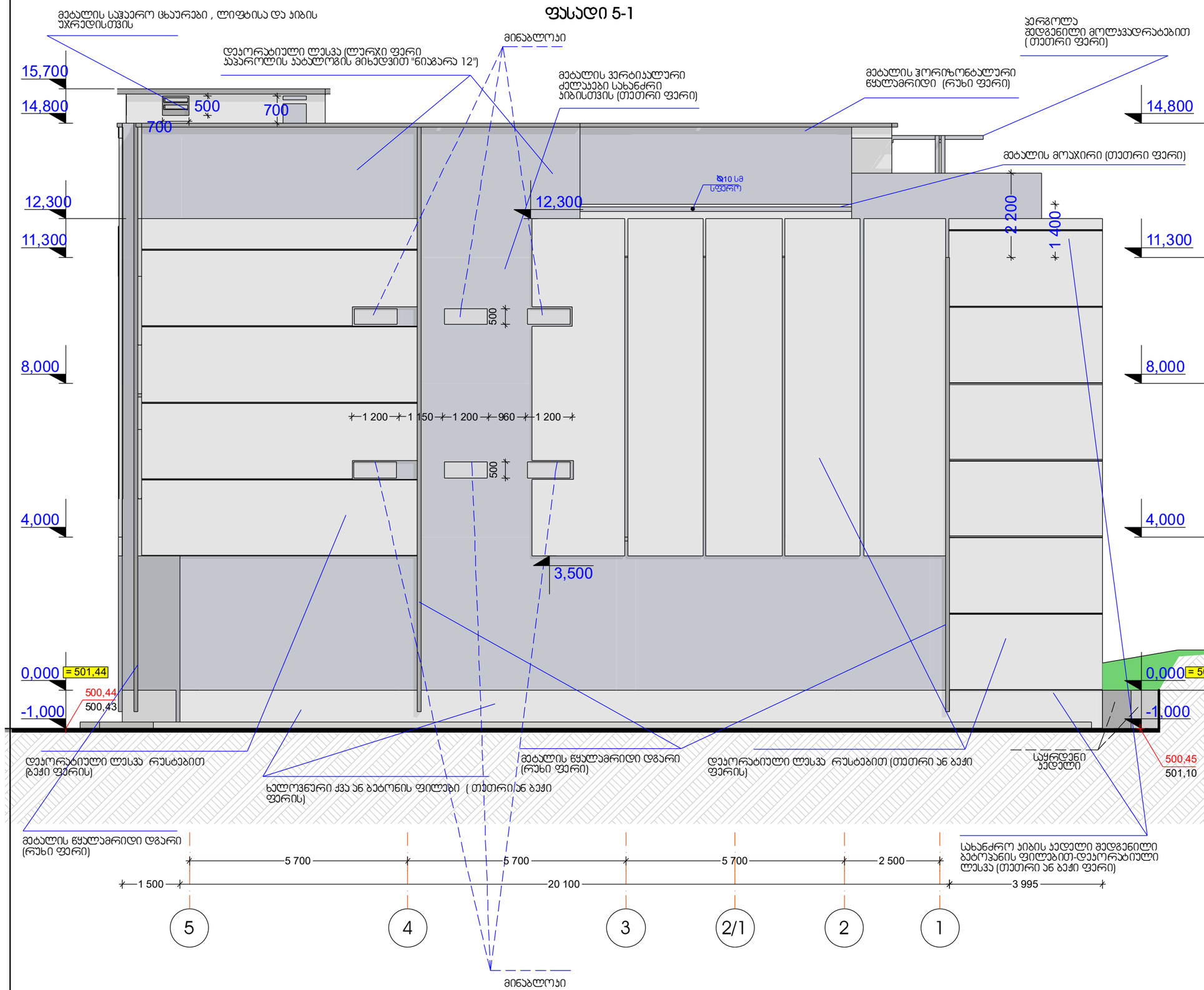

Architectural Studio
Art - House
Architecture . Design . Construction

HTTP://WWW.ARTHOUSE.GE

Art House Ltd.

შპს. არტ ჰაუზი

მისამართი:
თბილისი, საქართველო
ვაჟა-ფშაველას გამზ. №16

Tel: 2 36 86 30
E mail: contact@athouse.ge

დამატებითი ინფორმაცია

500,45 საპროექტო ნიშნული
501,10 არსებული ნიშნული ნიშნული

დამკვეთი:	მისამართი : ქ. თბილისი,
ჯეთანგამგეობის დამკვეთთან	სელგოერა

ობიექტის მისამართი:
ქ.თბილისი, უნივერსიტეტის ქ.
ნუ 01.14.64.029.123

პროექტის სახელწოდება

IT ლაბორატორია

ესკიზური პროექტი
არქიტექტურული ნაწილი

დირექტორი:	ნ.ენუქიძე
ავტორი:	ნ.ენუქიძეი

მასშტაბი 1:100	ფორმატი A-3 თბილისი 2017 წ.	სულ
ფასადი 5-1		ფურცელი ა-

ფასადი ა-ე

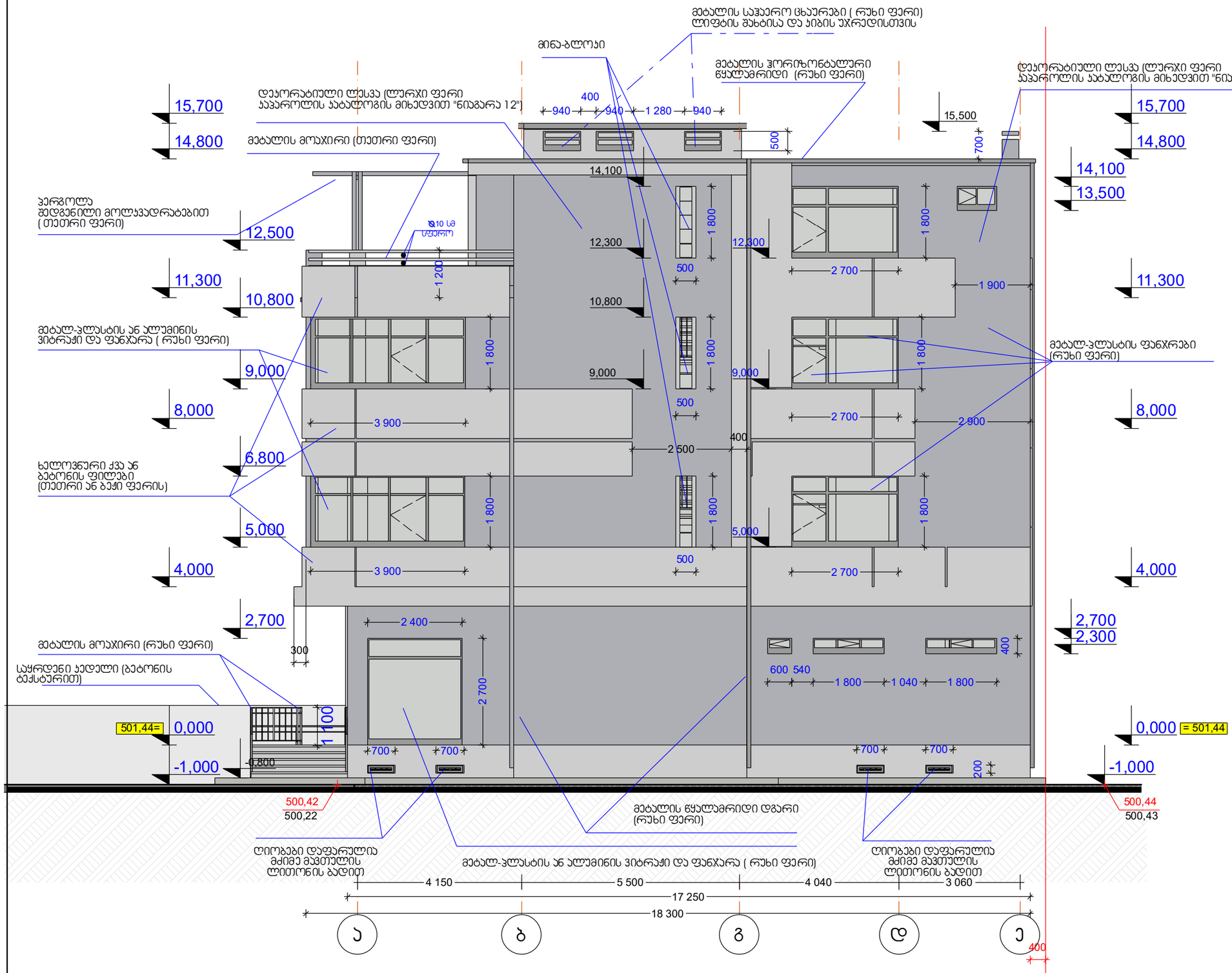

დამატებითი ინფორმაცია

500,45 საპროექტო ნიშნული
501,10 არსებული ნიშნული ნიშნული

HTTP://WWW.ARTHOUSE.GE

Art House Ltd.

შპს. არტ ჰაუსი

მისამართი:
თბილისი, საქართველო
ვაჟა-ფშაველას გამზ. №16

Tel: 2 36 86 30
E mail: contact@athouse.ge

დამკვეთი:	მისამართი : ქ. თბილისი,
ხელმოწერა	ხელმოწერა

ობიექტის მისამართი:
ქ.თბილისი, უნივერსიტეტის ქ. ს/კ 01.14.04.029.123

პროექტის სახელწოდება

IT ლაბორატორია

ესკიზური პროექტი
არქიტექტურული ნაწილი

დირექტორი:	ნ.ენქიძე
ავტორი:	ნ.ენქიძე

მასშტაბი 1:100	ფორმატი A-3	სულ
	თბილისი 2017 წ.	
ფასადი ა-ე		ფურცელი ა-

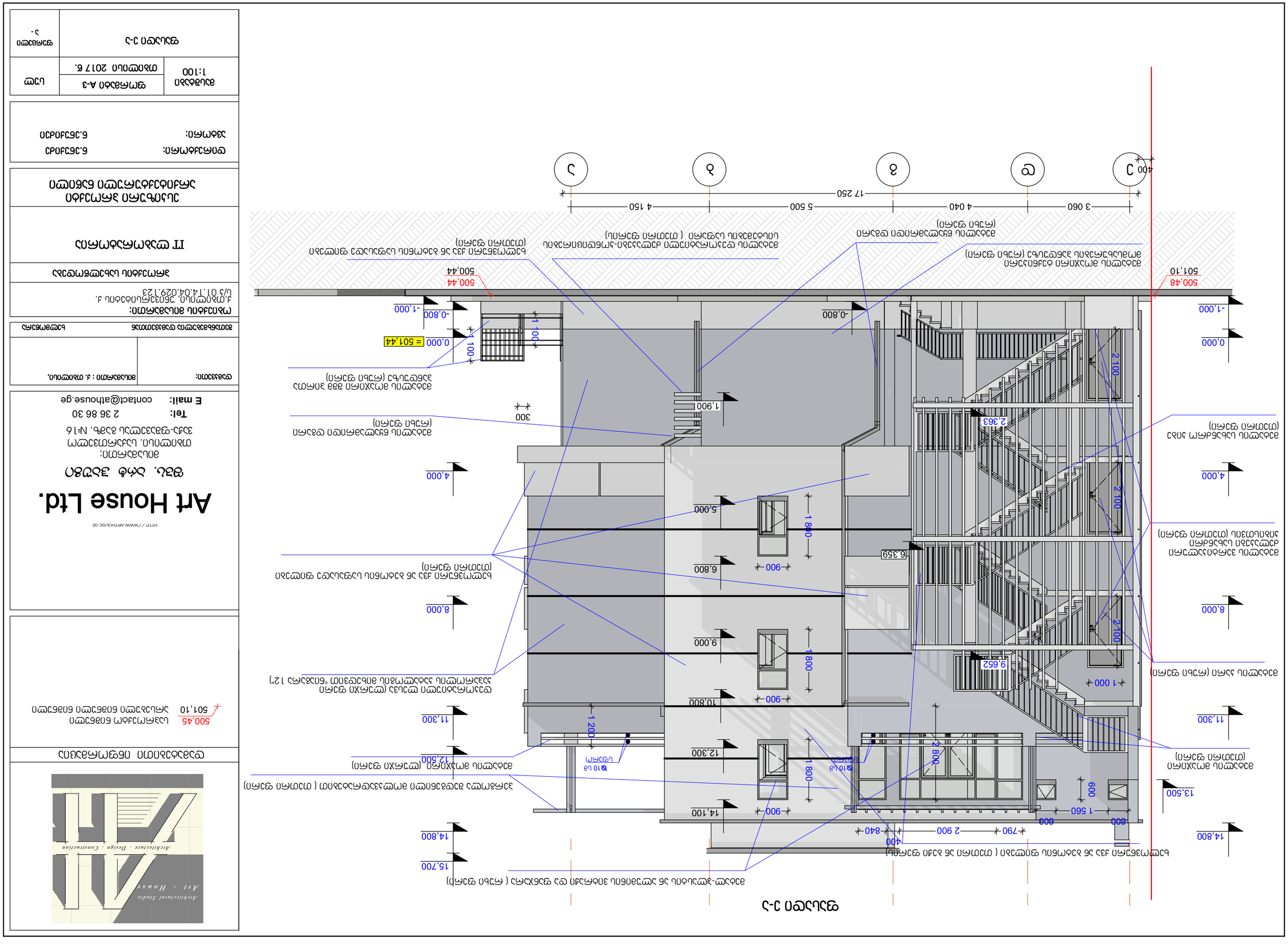
3-ე ფასადი
ბეტონის მონოლითური ჭერის ქვედა ზედაპირის ნიშნული (მეტრებში ზღვის დონიდან)
ბეტონის მონოლითური ჭერის ზედა ზედაპირის ნიშნული (მეტრებში ზღვის დონიდან)
ბეტონის მონოლითური ფილის ზედა ზედაპირის ნიშნული (მეტრებში ზღვის დონიდან)
ბეტონის მონოლითური ფილის ქვ

მეტალ პლასტის ან ალუმინის ფანჯრები

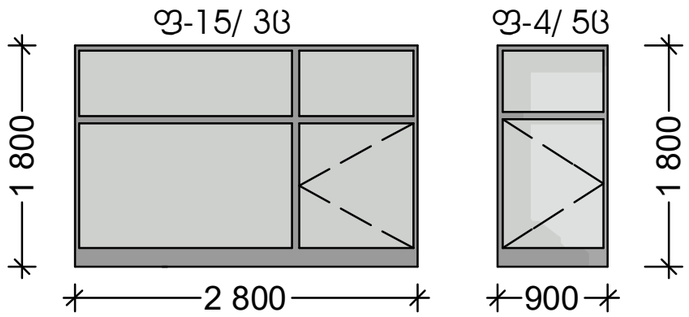

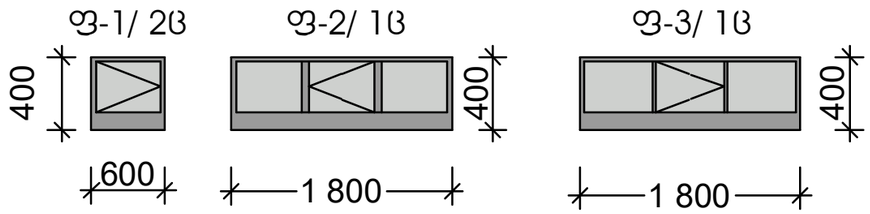

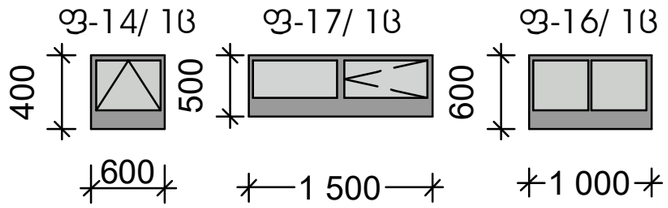

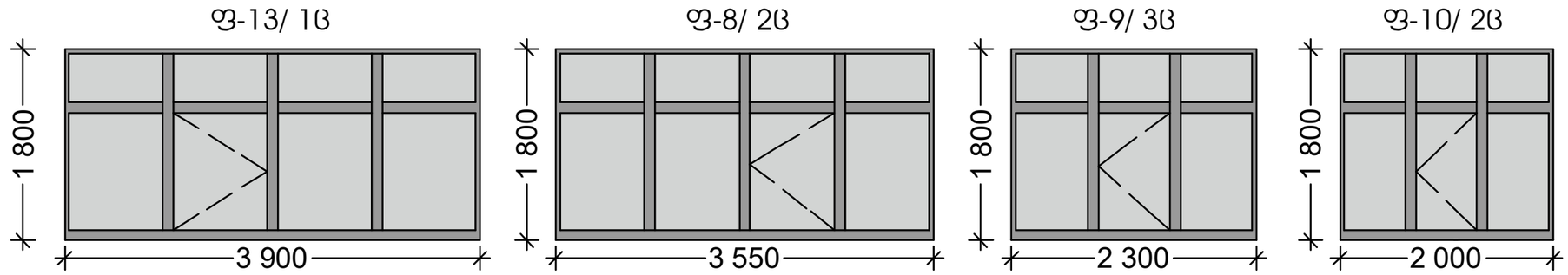

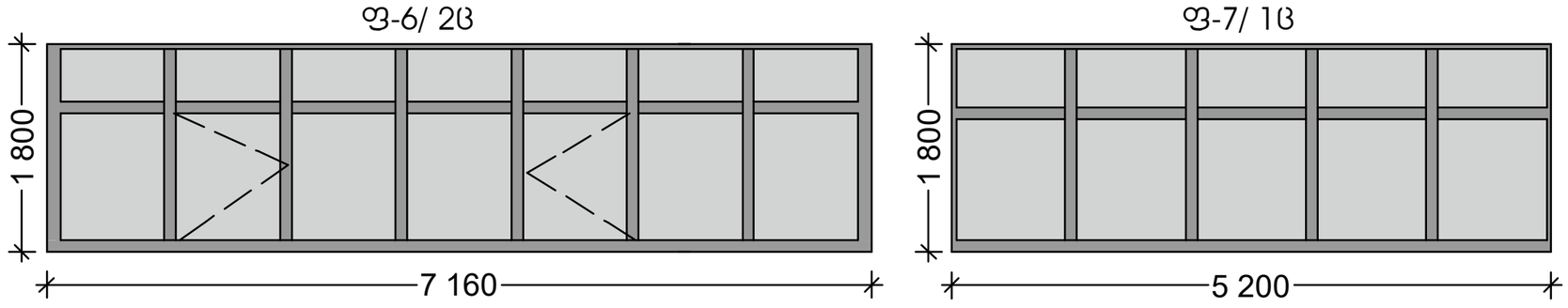

Architectural Studio
Art - House
Architecture . Design . Construction

დამატებითი ინფორმაცია

გალების მიმართულება ნაჩვენებია ინტერიერის მხრიდან

HTTP://WWW.ARTHOUSE.GE

Art House Ltd.

შპს. არტ ჰაუზი

მისამართი:
თბილისი. საქართველო
ვაჟა-ფშაველას გამზ. №16

Tel: 2 36 86 30
E mail: contact@athouse.ge

დამკვეთი:	მისამართი : ქ. თბილისი,
შეთანხმებულია დამკვეთთან	ხელმოწერა

ობიექტის მისამართი:
ქ.თბილისი, უნივერსიტეტის ქ.
ს/კ 01.14.04.029.123

პროექტის სახელწოდება

IT ლაბორატორია

ესკიზური პროექტი
არქიტექტურული ნაწილი

დირექტორი:	ნ.ენუქიძე
ავტორი:	ნ.ენუქიძეი

მასშტაბი 1:50	ფორმატი A-3	სულ
	თბილისი 2017 წ.	
ფანჯრების სპეციფიკაცია		ფურცელი ა-

ალუმინის ან მეტალ პლასტის ვიტრაჟები

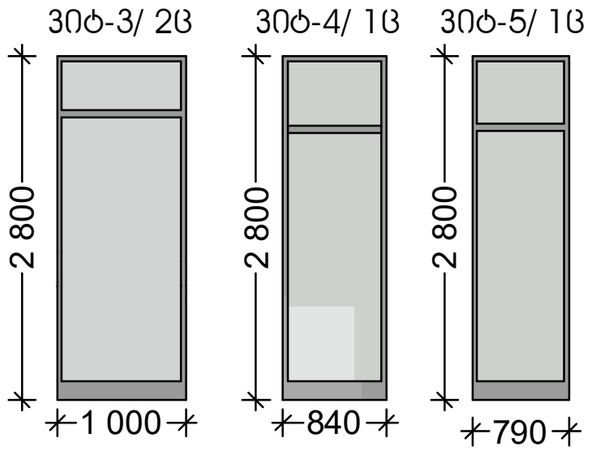

ალუმინის ვიტრაჟი

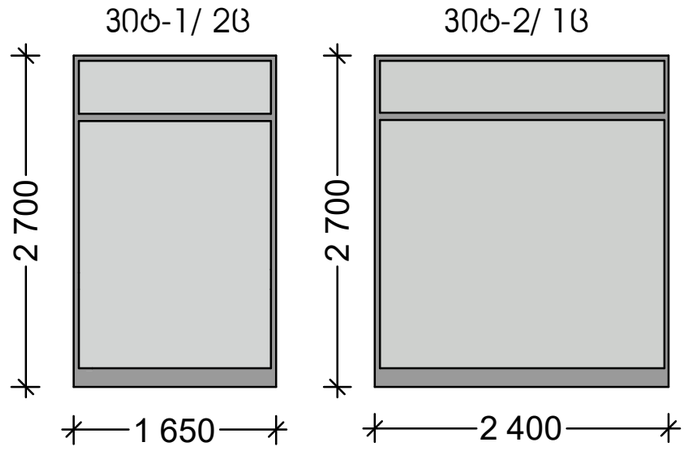

ალუმინის ან მეტალ პლასტის კარი

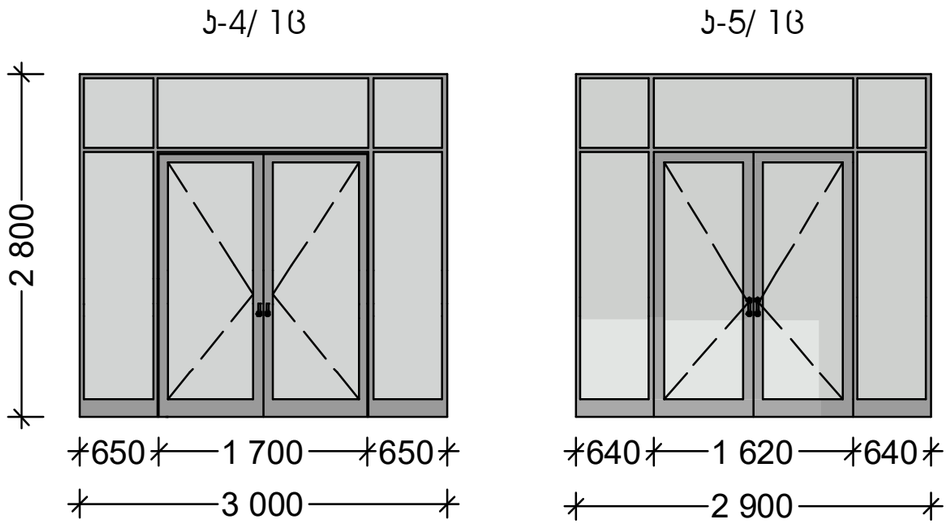

ალუმინის კარი

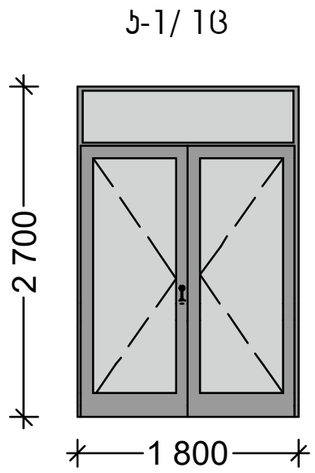

მეტალის კარი
კ-2/ 3ც

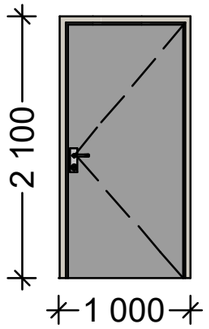

მეტალის ცხაურები

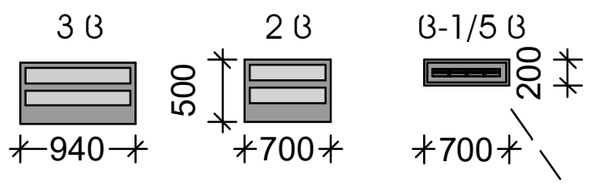

Architectural Studio Art - House
Architecture . Design . Construction

დამატებითი ინფორმაცია

გალების მიმართულება ნაჩვენებია ინტერიერის მხრიდან

HTTP://WWW.ARTHOUSE.GE

Art House Ltd.

შპს. არტ ჰაუზი

მისამართი:
თბილისი, საქართველო
ვაჟა-ფშაველას გამზ. №16

Tel: 2 36 86 30
E mail: contact@athouse.ge

დამკვეთი:	მისამართი : ქ. თბილისი,

შეთანხმებულია დამკვეთთან — ხელმოწერა

ობიექტის მისამართი:
ქ.თბილისი, უნივერსიტეტის ქ.
ს/კ 01.14.04.029.123

პროექტის სახელწოდება

IT ლაბორატორია

ესკიზური პროექტი
არქიტექტურული ნაწილი

დირექტორი:	ნ.ენქიძე
ავტორი:	ნ.ენქიძეი

მასშტაბი 1:50	ფორმატი A-3 თბილისი 2017 წ.	სულ
ვიტრაჟების,კარების და ცხაურების სპეციფიკაცია		ფურცელი ა-