ქ. თბილისი, ვარკეთილი 3-ის 2 მ/რ-სა და ვარკეთილის მასივს შორის

ს/კ 01.19.20.001.107

ავტოგასამართი სადგურის ტექნოლოგიური ნაწილის

პროექტი

ქ. თბილისი 2017წ.

საქართველოს იუსტიციის სამინისტრო
საჯარო რეესტრის ეროვნული სააგენტო

საკადასტრო გეგმა

მიწის ნაკვეთის საკადასტრო კოდი: *01.19.20.001.107*
განცხადების რეგისტრაციის ნომერი: 882014630614
მიწის ნაკვეთის ფართობი: *527* კვ.მ.
დანიშნულება: *არასასოფლო-სამეურნეო*
მომზადების თარიღი 01.12.14

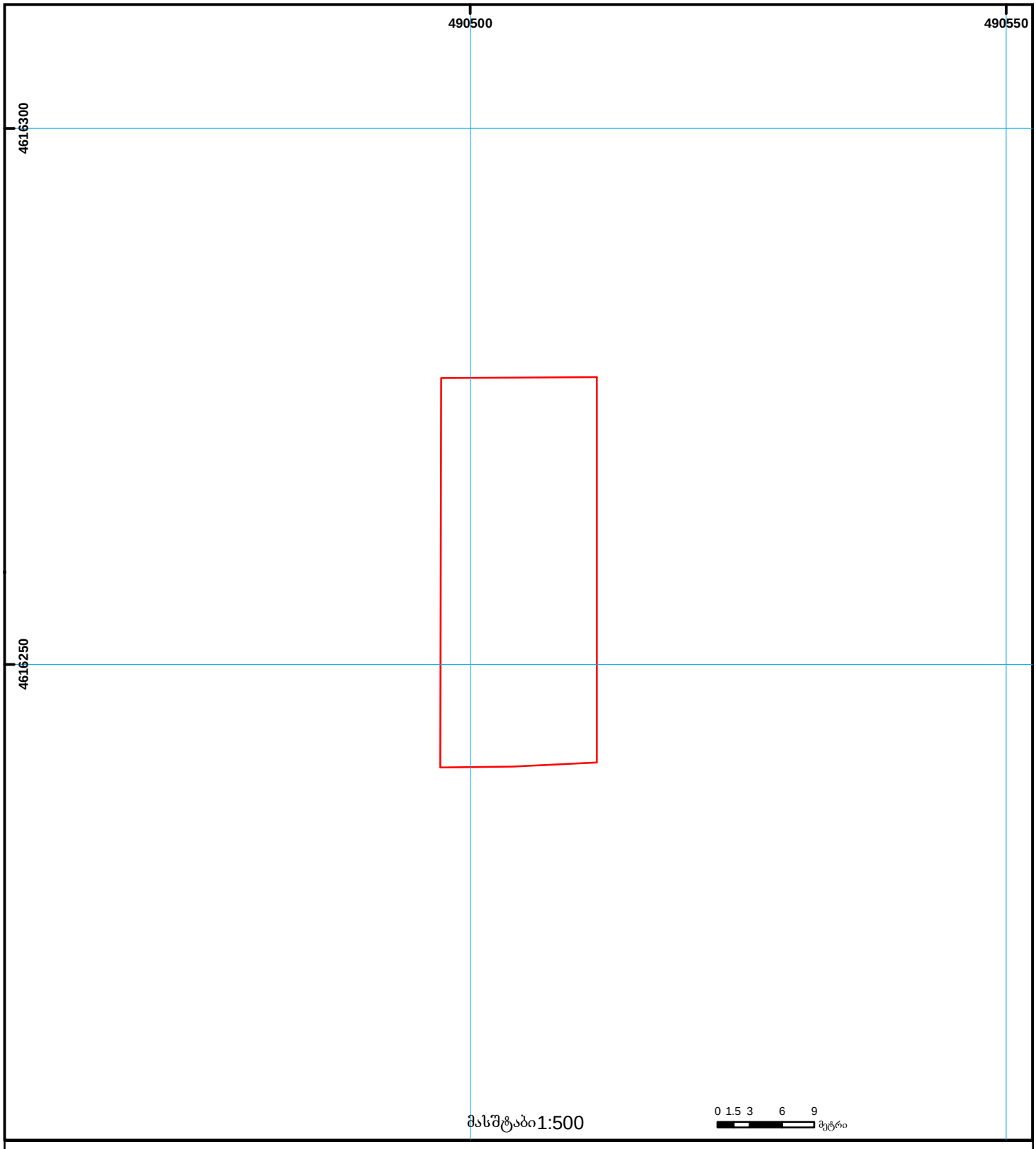

01/2 შენობა-ნაგებობა, პირობითი ნომერი/სართულიანობა
ვალდებულება
ხაზობრივი ნაგებობა
მიწის ნაკვეთის საკადასტრო საზღვარი
მშენებარე ნაგებობა
მიწისქვეშა ნაგებობა
UTM (საერთაშორისო) სისტემის კოორდ.

საჯარო რეესტრის ეროვნული სააგენტო თბილისი 0102 წმ. ნიკოლოზის/ნ. ჩხეიძის ქ. 2 ტელ.: (995 32) 91 04 27; ფაქსი: (995 32) 91 03 41
საჯარო რეესტრის ეროვნული სააგენტო თბილისი დ. აღმაშენებლის გამზ. 89/24 ტელ: (995 32) 94 13 65
www.napr.gov.ge

განმარტებითი ბარათი

ავტოგასამართი სადგური დაპროექტებულია თანახმად დამკვეთის მოთხოვნასა და სახანძრო უსაფრთხოების ეროვნული ასოციაცია NFPA 52 და ავტოსატრანსპორტო საშუალებების აირადი საწვავი და წვადი სითხეების შესახებ კანონი NFPA 30 A.

მთლიანი არსებული შენობა ნაგებობები შეფუთულია ალუკა ბონდით და განათებულია ფეთქებად უსაფრთხო განათებით.

პროექტი ხორციელდება ქ. თბილისში, ვარკეთილი 3-ის 2 მ/რ-სა და ვარკეთილის მასივს შორის ს/კ 01.19.20.001.107.

ობიექტზე ნავთობპროდუქტების მიღება-შენახვა და გაცემის ციკლი

ობიექტზე ნავთობპროდუქტების მიღება ხორციელდება სპეციალური ავტოცისტერნით. მოტორის საწვავის მიღებისა და შენახვისათვის გათვალისწინებულია ფოლადის ჰორიზონტალური მიწისქვეშა 3 ცალი რეზერვუარი მოცულობით 25 მ^3. თითოეული საწვავი პროდუქტის გასაცემად გათვალისწინებულია 2 ცალი ავტომანქანების ავზის შემვსები სვეტი, რომელიც განთავსებულია ავტომანქანების ფარდულის ქვეშ უსაფრთხოების კუნძულზე, არსებული ბუნებრივი გაზის ამვსები სვეტების პარალელურად.

NFPA 30

ამ სტანდარტის 4-ე და 5-ე თავი აღწერს ყველანაირი რეზერვუარის მოწყობის, განლაგების, მინიმალური მანძილების, შეერთებების, ვენტილაციის და სხვა მოთხოვნებს. მინიმალურ მანძილებზე რამდენიმე ცხრილია, სხვადასხვა ტიპის რეზერვუარებისათვის (მიწისზედა, მიწისქვეშა, სარკოფაგით და დამცავი კედლით).

ფაილის გვერდი 23 (დოკუმენტის ნუმერაციით 30-20)

მიწისქვეშა რეზერვუარი არის მაქსიმუმ 25 მ^3 მოცულობის. შესაბამისად მისთვის განიხილება ჩამონათვალში მესამე მონაცემები მინიმალური მაძილების (751 დან 12 000 გალონი), რომელიც არის:

15 ფუტი (4.5 მეტრი) – სხვა საკუთრების ობიექტის არსებულ ან ასაშენებელ შენობამდე და ასევე სავალი გზის განაპირა კიდემდე;

5 ფუტი (1,5 მეტრი) - სავალი გზის უახლოესი კიდემდე და იგივე ობიექტის მნიშვნელოვან ნაგებობამდე;

ეს არის საწვავის გამცემი ობიექტების სტანდარტი, სადაც დისპენსერებზე და მისთვის საჭირო მოწყობილობებზეა საუბარი. დისპენსერების უსაფთხო პერიმეტრი მოცემულია ნახხაზე. დოკუმენტში არის ფაილის გვერდი 22, ხოლო დოკუმენტზე მითითებულია 30 A-17 (მარჯვენა მაღალ კიდეში).

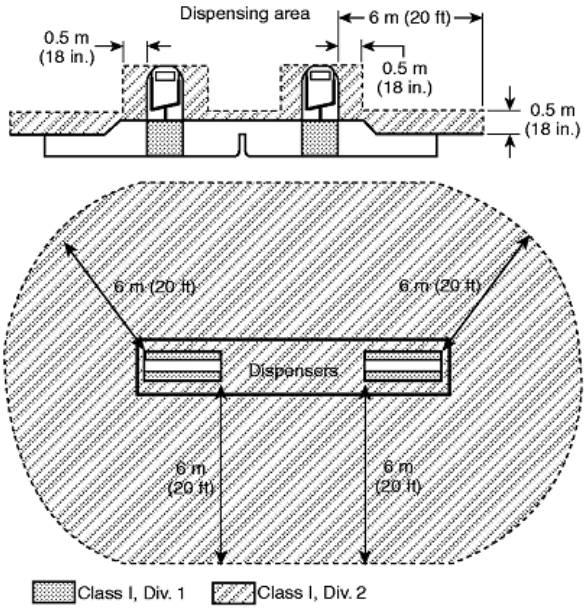

FIGURE 8.3.1 Classified Areas Adjacent to Dispensers as Detailed in Table 8.3.1.

Table 4.3.2.1.1(b) Reference Table for Use in Tables 4.3.2.1.1(a), 4.3.2.1.2, and 4.3.2.1.4

Tank Capacity (gal)	Minimum Distance (ft)	
	From Property Line that Is or Can Be Built Upon, Including the Opposite Side of a Public Way	From Nearest Side of Any Public Way or from Nearest Important Building on the Same Property
275 or less	5	5
276 to 750	10	5
751 to 12,000	15	5
12,001 to 30,000	20	5
30,001 to 50,000	30	10
50,001 to 100,000	50	15
100,001 to 500,000	80	25
500,001 to 1,000,000	100	35
1,000,001 to 2,000,000	135	45
2,000,001 to 3,000,000	165	55
3,000,001 or more	175	60

Note: For SI units, 1 ft = 0.3 m; 1 gal = 3.8 L.

ამ დოკუმენტში ახსნილია, რომ მიწისქვეშა რეზერვუარების მოწყობას და მინიმალურ მანძილებს განსაზღვრავს სტანდარტი NFPA 30;

რაც შეეხება CNG-ს და ნავთობის მოწყობილობებს შორის მანძილებს, ახსნილია ამ NFPA 30 A-ს მეთორმეტე თავში ფაილის გვერდი 31, დოკუმენტზე მითითებული გვერდი 30 A – 26.

12.1.1 ქვეთავში წერია: რომ CNG-ის მოწყობილობების ინსტალაცია უნდა მოხდეს NFPA 52-ის მიხედვით.

12.3.5 ქვეთავში წერია: ჰორიზონტალური დაშორება არ წარმოადგენს საჭიროებას CNG-ს და ნავთობის მიწისქვეშა რეზერვუარებს შორის, თუ მიწისქვეშა რეზერვუარების მოცულობა არ აღემატება შეზღუდულ ლიმიტს.

NFPA 30 განმარტავს, რომ სავაჭრო ობიექტზე შესანახი მიწისქვეშა საწვავის მაქსიმალური მოცულობა ერთი წერტილისათვის არის 30 000 გალონი (114 000 ტონა).

ამ ქვეთავებში სიტყვებით არ წერია ბენზინი და დიზელი, წერია Class IA, Class II, Class III და ა.შ.

ამ კლასიფიკაციის განმარტებისთვის NFPA 30 A -დან ამოვიღე განმსაზღვრელი ცხრილი (ფაილის გვერდი 36, დოკუმეტში გვერდი - 30 A – 31):

Table B.1 Typical Flammable and Combustible Liquids Found at Motor Fuel Dispensing Facilities

Liquid	Flash Point (°F)	NFPA 30 Class	Boiling Point (°F)	Min. Ignition Temp. in Air (°F)
Antifreeze	230	IIIB	300	—
Brake fluid	300	IIIB	540	—
Chassis grease	400	IIIB	>800	>800
Crankcase drainings	—	IIIB	—	—
Diesel fuel #1	100	II	—	—
Diesel fuel #2	125	II	—	—
Diesel fuel #4	130	II	—	—
Gasoline	−40 to −50	IB	100 to 400	~825
Gear lubricant	395	IIIB	>800	>800
Kerosene (fuel oil #1)	100	II	304 to 574	440
Lithium-moly grease	380	IIIB	>800	>900
Lubricating oils	300 to 450	IIIB		
Power steering fluid	350	IIIB	>550	—
Transmission fluid				
Dexron II	395	IIIB	>800	>800
Type F	380	IIIB	>800	>800
White grease	465	IIIB	>800	>800
Windshield washer fluid (methanol/water mixtures)				
100% methanol	54	IB	148	725
50% methanol/50% water	80	IB	—	
20% methanol/80% water	118	II	—	
5% methanol/95% water	206	IIIB	—	

Note: For SI units, °C = (°F – 32)/1.8.

დაუშვებელია ავტოგასამართი სადგურის ტერიტორიაზე განთავსებული შენობა-ნაგებობების ქვეშ მილსადენების გაყვანა, იატაკქვეშა სივრცის, აგრეთვე თავისუფალი სივრცის მქონე სხვა მიწისქვეშა ნაგებობების მოწყობა.

რეზერვუარების გაწმენდის დროს წარმოქმნილი ჩამდინარე წყლები არ უნდა ხდებოდეს კანალიზაციის ქსელში.

ავტოგასამართი სადგურის ტექნოლოგიური მოწყობა და მილსადენები ექსპლუატაციაში მიღებამდე უნდა იყოს გამოცდილი. გამოცდა ითავლისწინებს მილსადენების შემოწმებას სიმტკიცესა და ჰერმეტულობაზე, ტექნოლოგიური მოწყობილობის შემოწმების უქმ სვლაზე და დატვირთვით დამამზადებელი ქარხნის ექსპლოატაციის მოთხოვნათა შესაბამისად, რეზერვუარის ტექნიკურ შემოწმებას.

სიმტკიცესა და ჰემეტულობაზე გამოცდამდე ტარდება მილსადენების საგულდაგულო გარე დათვალიერება მოწყობილობისა და არმატურის დაყენების სისწორის, ჩამკეტი არმატურის გაღების სიმდოვრის და დაკეტვისას ჰერმეტულობის შემოწმების მიზნით. გამოცდის დროს არმატურა მთლიანად უნდა იქნას გაღებული, ჩობლები შემჭიდროებული, საზომ-საკონტროლო ხელსაწყოების ყველა შტუცერი საიმედოდ დახშული.

გამოცდის შემდეგ სადგურის ექსპლუატაციაში მიღება წარმოებს “მშენებლობის ნებართვის გაცემის წესისა და სანებართვო პირობების შესახებ” საქართველოს მთავრობის 2009 წლ ისე 24 მარტის №57 დადგენილების შესაბამისად.

ავტოგასამართი სადგური ტექნოლოგიური და სხვა მოწყობილობის, აგრეთვე დამხმარე მოწყობილობის ექსპლუატაციის უსაფრთხოების მოთხოვნების დაცვა ხდება მათი ექსპლუატაციის “წესების” და სადგურის პასპორტის შესაბამისად.

დასაშვებია სადგურის ექსპლოატაციასთან დაკავშირებული იმ საწარმოო-ტექნიკური ინსტრუქციებისა და მეთოდიკების შემუშავება და გამოყენება, რომლებიც არ ეწინააღმდეგება “წესების” და ნორმატიული დოკუმენტაციის მოთხოვნებს.

ავტოგასამართი სადგურის ექსპლოატაცია დაუშვებელია ტექნიკური შემოწმების, მონტაჟის ან ექსპლოატაციის პროცესის დროს ნორმატიული და საექსპლუატაციოდოკუმენტაციის მოთხოვნებთან შეუსაბამობის გამოვლენისას.

ავტოგასამართი სადგურის ექსპლოატაციის პროცესის დროს უსაფრთხოების უზრუნველყოფის მიზნით დაუშვებელია დანადგარების, მოწყობილობების, ხელსაწყოების გამოყენება გაუმართავ მდგომარეობაში, აგრეთვე საპასპორტო მონაცემებზე მეტი დატვირთვებისა და წნევების დროს.

აირმათანაბრებელი სისტემის გამოყენების შემთხვევაში აირული შემოკვრა უნდა აერთიანებდეს ერთნაირი ფიზიკურ-ქიმიური თვისებების მქონე ნავთობპროდუქტების რეზერვუარებს.

როგორც წესი, ნავთობპროდუქტების მიღება ხდება სპეციალური საავტომობილო ტრანსპორტით (ავტოცისტერნით). მისი საბაზო შესრულება ცისტერნის (რეზერვუარის) ნებადართული ტევადობა და მათში ნაკვეთურების რაოდენობა, ტუმბოების მწარმოებლურობა და სხვა მექანიკური მახასიათებლები უნდა აკმაყოფილებდეს ტექნიკური პირობებისა და ნორმატიულ-ტექნიკური დოკუმენტაციის მოთხოვნებს.

როგორც წესი, ნავთობპროდუქტების მიღება დასაშვებია მხოლოდ იმ ავტოცისტერნით, რომლის ძრავას გამოსალბოლქვი მილი გატანილია წინა მარჯვენა მხარეს და მისი კონსტრუქცია უბზრუნველჰყოფს მომხმარებლის მიერ ნაპერწკალსაქრობის დაყენების შესაძლებობას.

ცისტერნიდან ან მოწყობილობიდან ჟონვის გამოვლენისას დაუშვებელია შეერთებების მოჭიმვა, თუ მილსადენები ან სახელოები წნევის ქვეშაა. ამისათვის საჭიროა წნევის შემცირება ატმოსფერულამდე და მხოლოდ ამის შემდეგ- დეფექტების აღმოფხვრა.

დაუშვებელია ნავთობპროდუქტების მიღება ერთდროულად ორი და მეტი ავტოცისტერნით, აგრეთვე ავტოცისტერნის მოედანზე ფარდულის მოწყობა.

ავტოცისტერნიდან სადგურის რეზერვუარში ნავთობპროდუქტების ჩასხმის პროცესი უნდა წარმოებდეს ავტოცისტერნის მძღოლისა და სადგურის ოპერატორის თანდასწრებით. რეზერვუარში ნავთობპროდუქტის მვარდნი ჭავლით ჩასხმა დაუშვებელია.

რეზერვუარში ავტოცისტერნით მიღებული ნავთობპროდუქტის ჩასხმის წინ საჭიროა შემოწმებულ იქნას ჩამკეტი არმატურის გადართვის სისწორე და ავტოცისტერნის ჩამიწება.

დაუშვებელია რეზერვუარში ნავთობპროდუქტის ჩასხმის დროს და ჩასხმის დამთავრებიდან 20 წთ-ის განმავლობაში მარიგებელი სვეტის მეშვეობით ავტოსატრანსპორტო საშუალებების გამართვა, აგრეთვე საზომი ხახის მეშვეობით სინჯის აღება.

ნავთობპროდუქტებით ავტოსატრანსპორტო საშუალებების გამართვა წარმოებს მხოლოდ მარიგებელი სვეტების საშუალებით.

ჭექა-ქუხილის დროს რეზერვუარშინავთობპროდუქტების ჩასხმა და ავტოტრანსპორტის გამართვა დაუშვებელია.

მომხმარებლებისათვის გასაცემი ნავთობპროდუქტების შენახვა დასაშვებია მიწისქვეშა ლითონის რეზერვუარებში, რომლებიც უნდა აკმაყოფილებდეს ტექნიკურ, ეკოლოგიურ და ხანძარსაწინაღო მოთხოვნებს.

ნავთობპროდუქტის შესანახი რეზერვუარი აღჭურვილი უნდა იქნეს ავტოცისტერნიდან ნავთობპროდუქტის შევსების ხაზით, რეზერვუარში ნავთობპროდუქტის დონის განმსაზღვრელი ხელსაწყოთი, მარიგებელ სვეტამდე ნავთობპროდუქტის გაცემის ხაზით. რეზერვუარს უნდა ჰქონდეს შემოწმებისა და პერიოდული გაწმენდის ჩატარებისათვის საჭირო ზომის ხახა, აგრეთვე სასუნთქი სარქველი ექსპლოატაციის პროცესში მის შიგნით მუდმივი მუშა წნევის შენარჩუნებისათვის. საჭიროების შემთხვევაში რეზერვუარზე შეიძლება მოეწყოს ორი ხახა.

ნავთობპროდუქტის ჩასასხმელად რეზერვუარების მომზადება უნდა მოხდეს მე-6 დანართში მოცემული მოთხოვნების შესაბამისად.

ნავთობპროდუქტების შენახვისას დაუშვებელია რეზერვუარებში მინიმალურ დონეზე მაღლა პროდუქტქვეშა წყლის არსებობა.

ერთკედლიანი რეზერვუარების ჰერმეტულობის პერიოდული შემოწმება შეიძლება ჩატარდეს საზომი ჭოკის, მაღალი სიზუსტის დონესაზომის ან პნევმატიკური გამოცდის მეშვეობით. უკანასკნელ შემთხვევაში გამოცდა ტარდება საწვავისაგან დაცლილ რეზერვუარში ინერტული აირის ჭარბი წნევის შექმნით, ამასთან კედლების და შენადუღი ნაკერების ჟონვა და დანამვა დაუშვებელია.

ორკედლიანი რეზერვუარების კედელშორისი სივრცის ჰერმეტულობის შემოწმება შეიძლება ჩატარდეს კედელშორისი სივრცის შემვსები სითხის დონის პერიოდული კონტროლით. შემვსებ სითხედ შეიძლება გამოყენებულ იქნას ნივთიერებები თუ:

ა- მათი სიმკვრივე ნავთობპროდუქტის სიმკვრივეზე მეტია.

ბ- მათი აფეთქების ტემპერატურა 100^0 C – ზე მეტია.

გ- არ შედიან რეაციაში კონსტრუქციაში გამოყენებულ მასალებსა და ნივთიერებებთან, აგრეთვე ნავთობპროდუქტთან.

თუ რეზერვუარის კედელშორისი სითხე შევსებულია ინერტულ აირით, ჰერმეტულობის შემოწმება შეიძლება ჩატარდეს კედელშორის სივრცეში ინერტული აირის ჭარბი წნევის შემცირების ავტომატური კონტროლით, წნევის გადამწოდის სიგნალიზატორის მეშვეობით.

ნავთობპროდუქტების სატარი მილების გეგმა

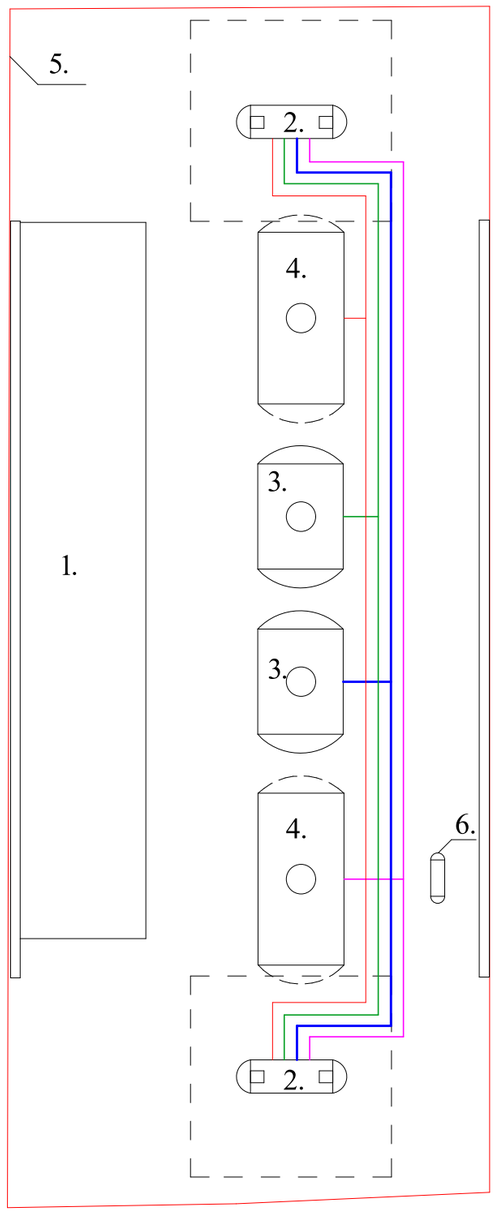

ექსპლიკაცია:

1. საოპერატორო;
2. ნავთობ პროდუქტების ამვსები სვეტები;
3. ნავთობ პროდუქტების რეზერვუარები V=15 მ³;
4. ნავთობ პროდუქტების რეზერვუარები V= 25 მ³;
5. ტერიტორიის წითელი ხაზები;
6. ბენზინ-ზეთ დამჭერი;

			დაკვეთა№ /2017	ინვენტარი	
დირექტორი				თარიღი	11/2017
დააპროექტა	ქ. ჩახტაური		ქ. თბილისი, ვარკეთილი 3-ის 2 მ/რ-სა და ვარკეთილის მასივს შორის ს/კ 01.19.20.001.107		
კომპ. ვერსია	გ. ჩახოიანი				
შეამოწმა	ნ.ხინჩიკაშვილი		ავტოგასამართი სადგურის ტექნოლოგიური ნაწილის პროექტი	სტადია	ფურცელი	ფურ-ბი
				მ.	1	
			ნავთობპროდუქტების სატარი მილსადენების გეგმა	შპს "დმ სტუდია"		

ავტოცისტერნიდან საქვავის მიმღები ნავთობპროდუქტების სატარი მილსადენების სქემა

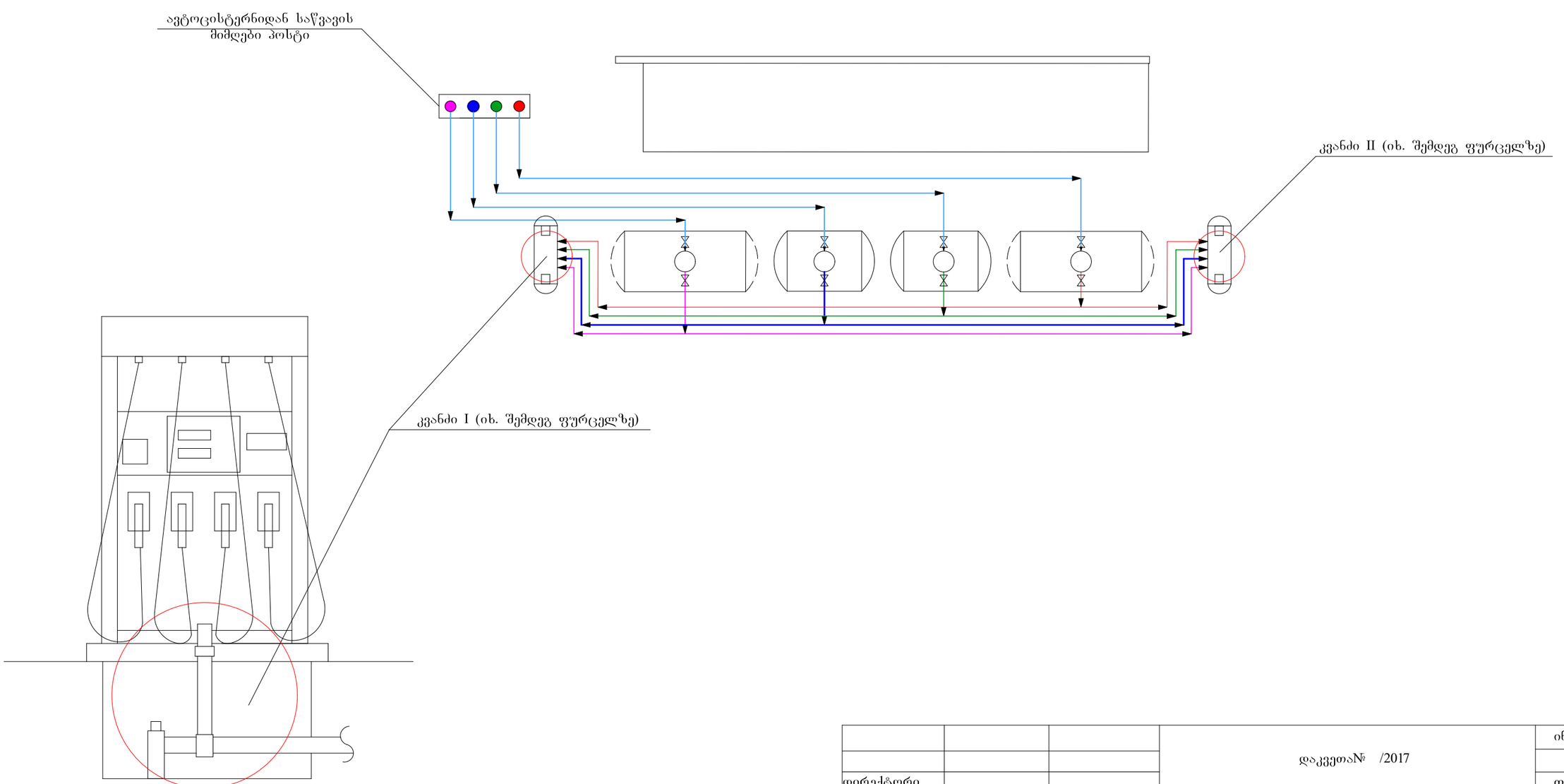

			დაკვეთა№ /2017	ინვენტარი	
დირექტორი				თარიღი	11/2017
დააპროექტა	ქ. ჩახტაური		ქ. თბილისი, ვარკეთილი 3-ის 2 მ/რ-სა და ვარკეთილის მასივს შორის ს/კ 01.19.20.001.107		
კომპ. ვერსია	გ. ჩახოიანი				
შეამოწმა	ნ.ხინჩიკაშვილი		ავტოგასამართი სადგურის ტექნოლოგიური ნაწილის პროექტი	სტადია	ფურცელი	ფურ-ბი
				მ.	2	
			საწვავის მიმღები მილსადენების სატარი გეგმა	შპს "დმ სტუდია"		

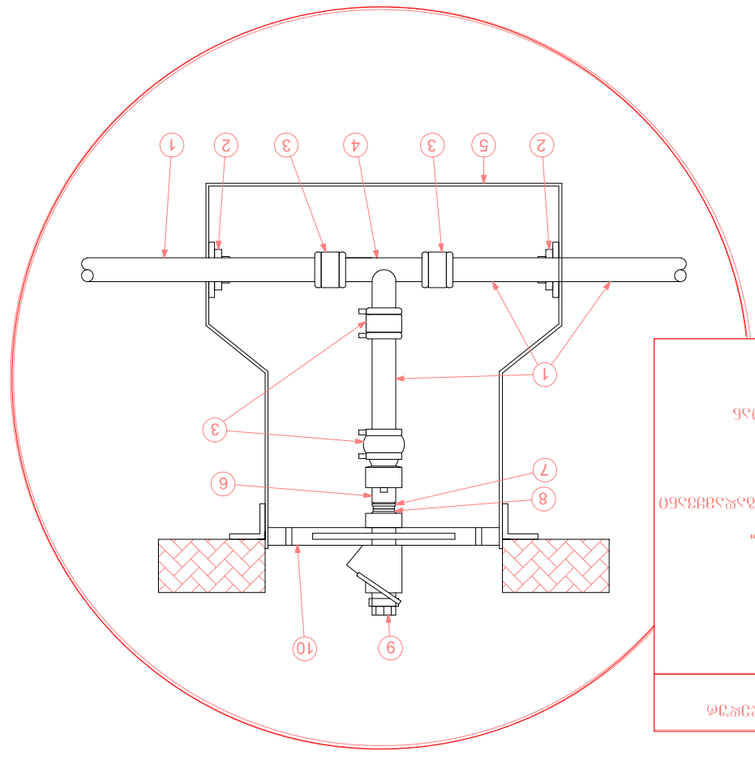

№	Наименование и техническая характеристика оборудования, материалов
1-	Насосная установка повышения давления хозяйственно-питьевого назначения "UPP"
2-	Насосный агрегат консольный моноблочный "PS3"
3-	Электродвигатель, асинхронный
4-	Насос "UPP"
5-	Дренажный погружной насос для откачки загрязненных вод "Sump"
6-	Запорная шаровая поворотная арматура с ручным приводом для открытия/закрытия
7-	"2" - 1 1/2"" обратный клапан
8-	1 1/2"" "бабочка"
9-	"2" - 1 1/2" Shut-Off Valve" фланцевый запорный клапан
10-	Емкость для сбора дренажных вод

Арендатор		Дополнительное соглашение №1			
Директор					
Главный инженер проекта					
Начальник отдела					
Главный специалист					
Ведущий специалист					
Специалист					
Инженер					
Инженер-сметчик					
Инженер-проектировщик					
Инженер-конструктор					
Инженер-технолог					
Инженер-электрик					
Инженер-механик					
Инженер-строитель					
Инженер-архитектор					
Инженер-геодезист					
Инженер-геолог					
Инженер-гидролог					
Инженер-гидравлик					
Инженер-теплотехник					
Инженер-электронщик					
Инженер-программист					
Инженер-системотехник					
Инженер-технолог					
Инженер-конструктор					
Инженер-проектировщик					
Инженер-сметчик					
Инженер					
Специалист					
Ведущий специалист					
Главный специалист					
Начальник отдела					
Главный инженер проекта					
Директор					
Арендатор					

კვანძი II

№	მასალების ჩამონათვალი გოლე კუნძულზე
1-	"UPP" პლასტმასის მილები
2-	"PS3" გამამკვრივებელი დეტალი
3-	შეერთება შედუღებით
4-	"UPP 90°" მუხლი
5-	ჰერმეტური ხუფი ტუმბოს ძვეშ
6-	პლასტმასის მილიდან მეტალზე გადამყვანი
7-	"2" - 1 1/2"" გადამყვანი
8-	1 1/2"" "ნუპერი"
9-	"2" - 1 1/2" Shut-Off Valve" ტუმბოლთან შემაკავშირებელი ელემენტი
10-	დისპენსერის ძვედა ტრასა

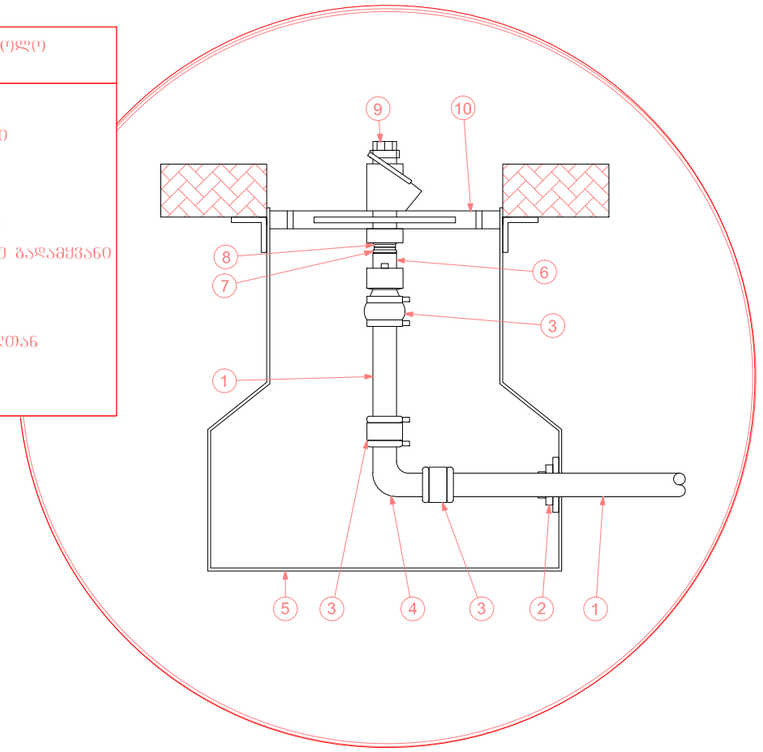

			დაკვეთა№ /2017	ინვენტარი	
დირექტორი	ლ. პატარიძე			თარიღი	11/2017
დააპროექტა	ქ. ჩახტაური		ქ. თბილისი, ვარკეთილი 3-ის 2 მ/რ-სა და ვარკეთილის მასივს შორის ს/კ 01.19.20.001.107		
კომპ. ვერსია	გ. ჩახოიანი				
შეამოწმა	ნ.ხინჩიკაშვილი		ავტოგასამართი სადგურის ტექნოლოგიური ნაწილის პროექტი	სტადია	ფურცელი / ფურ-ბი
				მ.	4
			კვანძი II	შპს "დმ სტუდია"	

რეზერვუარი V=15 მ³
კვეთი 1-1

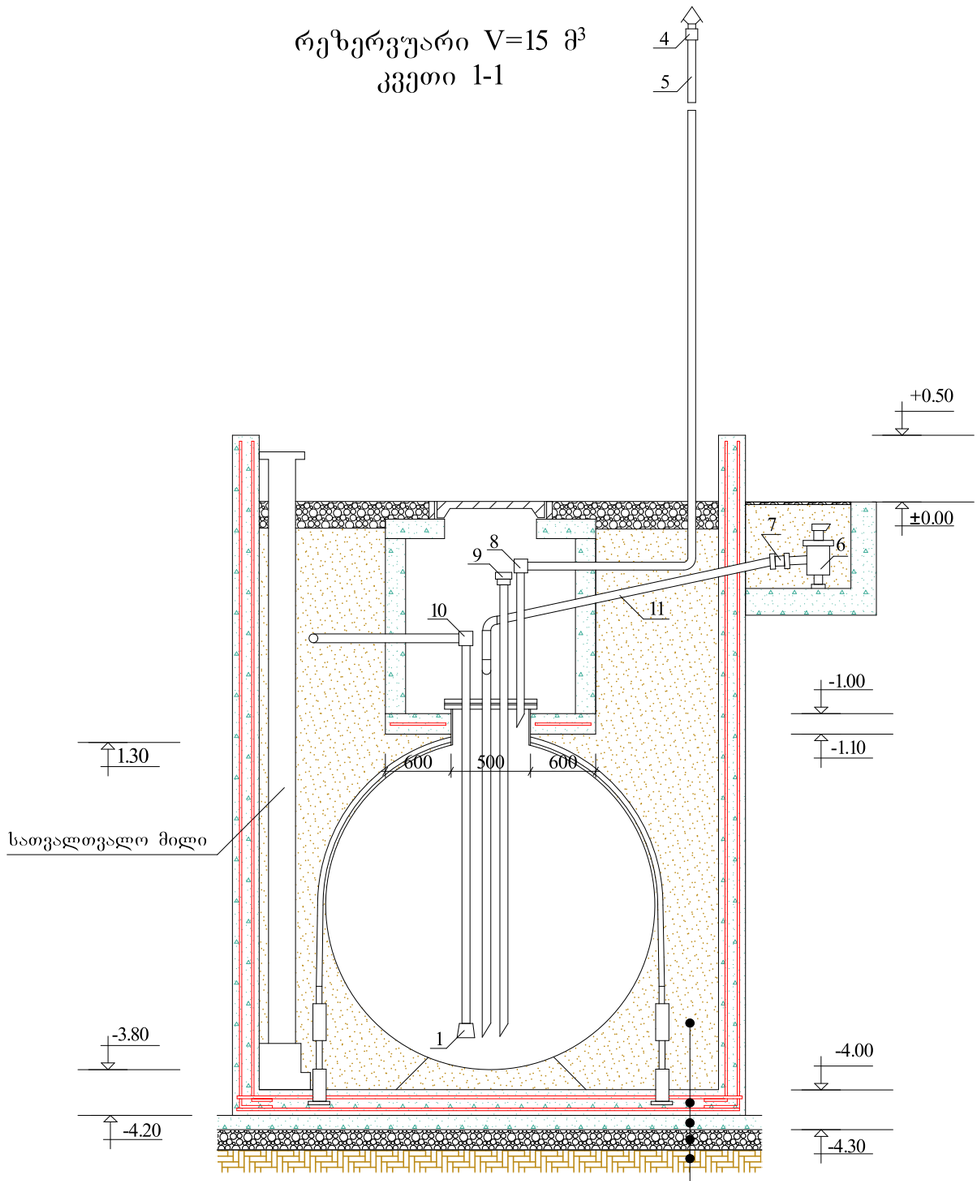

შევსება ქვიშით
რ/ბ ფილა ბეტონი B20-200მმ
ბეტონის მომზადება ბეტონი B7.5-100 მმ
დატკეპნილი ღორღი ხრეშოვანი ნარევი 100-200 მმ
დატკეპნილი გრუნტი

ნავთობპროდუქტების სატარი მიწისქვეშა მილსადენების მოწყობა

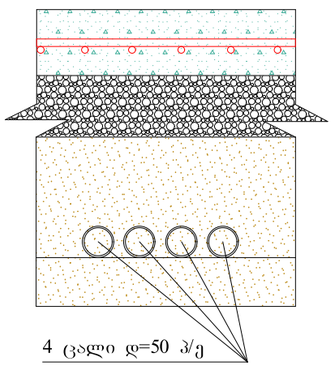

1. უკუსარქველი
2. რეზერვუარი
3. რეზერვუარის დამიწება
4. ხანძარსაწინააღმდეგო დამცველი
5. სასუნთქი მილსადენი
6. ფილტრი
7. მიმღები მილსადენი
8,10. კუთხოვანი ხანძარსაწინააღმდეგო დამცველი
9. საზომი მილსადენი
11. დისპენსერზე მიმავალი მილსადენი
12. რეზერვუარის დამჭერი ხამუთი
13. ბეტონის ფუნდამენტი

			დაკვეთა№ /2017	ინვენტარი	
დირექტორი				თარიღი	11/2017
დაპროექტა	ქ. ჩახტაური		ქ. თბილისი, ვარკეთილი 3-ის 2 მ/რ-სა და ვარკეთილის მასივს შორის		
კომპ. ვერსია	გ. ჩახოიანი		ს/კ 01.19.20.001.107		
შეამოწმა	ნ.ხინჩიკაშვილი		ავტოგასამართი სადგურის ტექნოლოგიური ნაწილის პროექტი	სტადია	ფურცელი / ფურ-ბი
				მ.	5
			ნავთობპროდუქტების რეზერვუარი V=15მ³ კვეთი I-I	შპს "დმ სტუდია"	

რეზერვუარი V=15 მ³
კვეთი 2-2

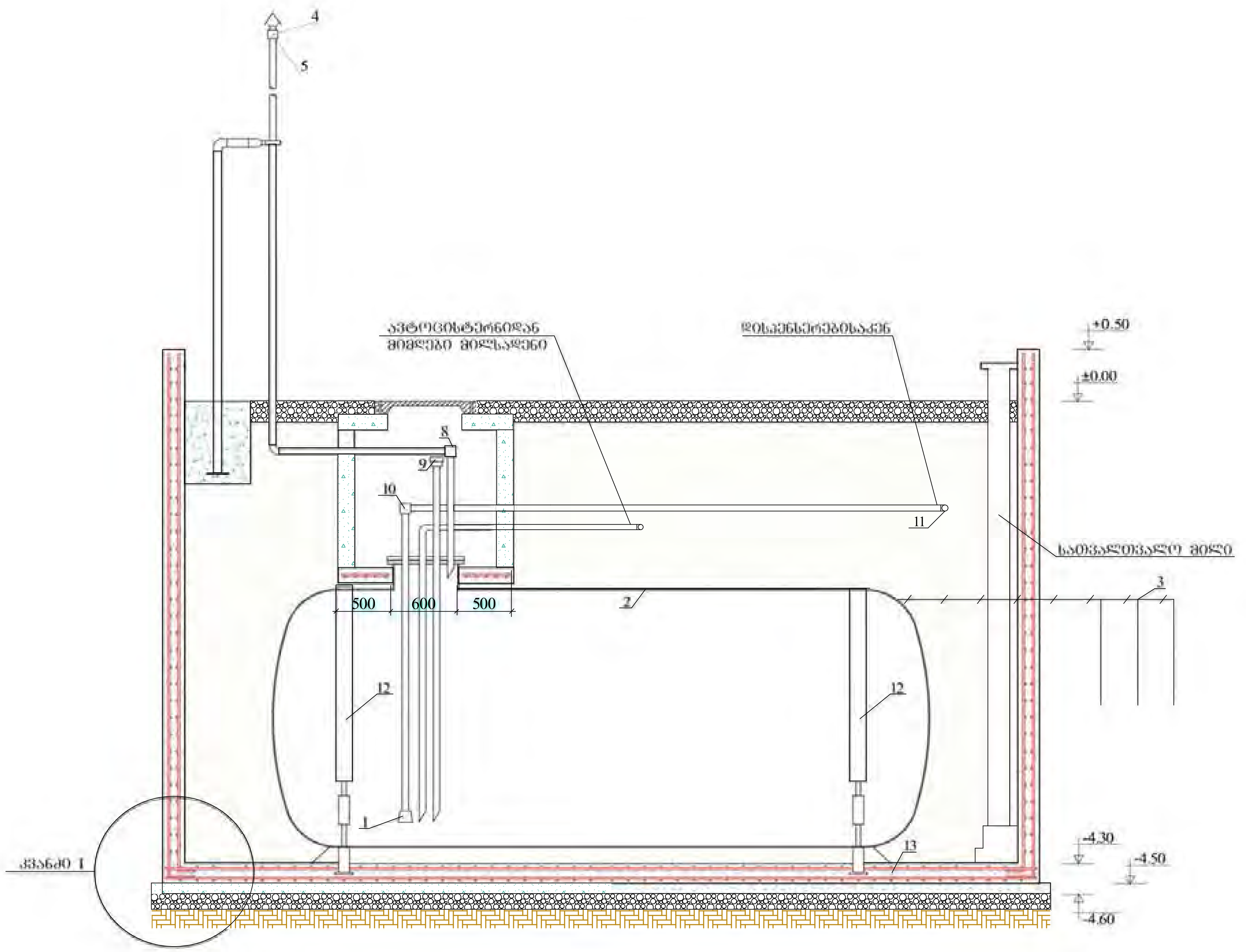

1. უკუსარქველი
2. რეზერვუარი
3. რეზერვუარის დამიწება
4. ხანძარსაწინააღმდეგო დამცველი
5. სასუნთქი მილსადენი
6. ფილტრი
7. მიმღები მილსადენი
8,10. კუთხოვანი ხანძარსაწინააღმდეგო დამცველი
9. საზომი მილსადენი
11. დისპენსერზე მიმავალი მილსადენი.
12. რეზერვუარის დამჭერი ხამუთი
13. ბეტონის ფუნდამენტი

კვანძი 1

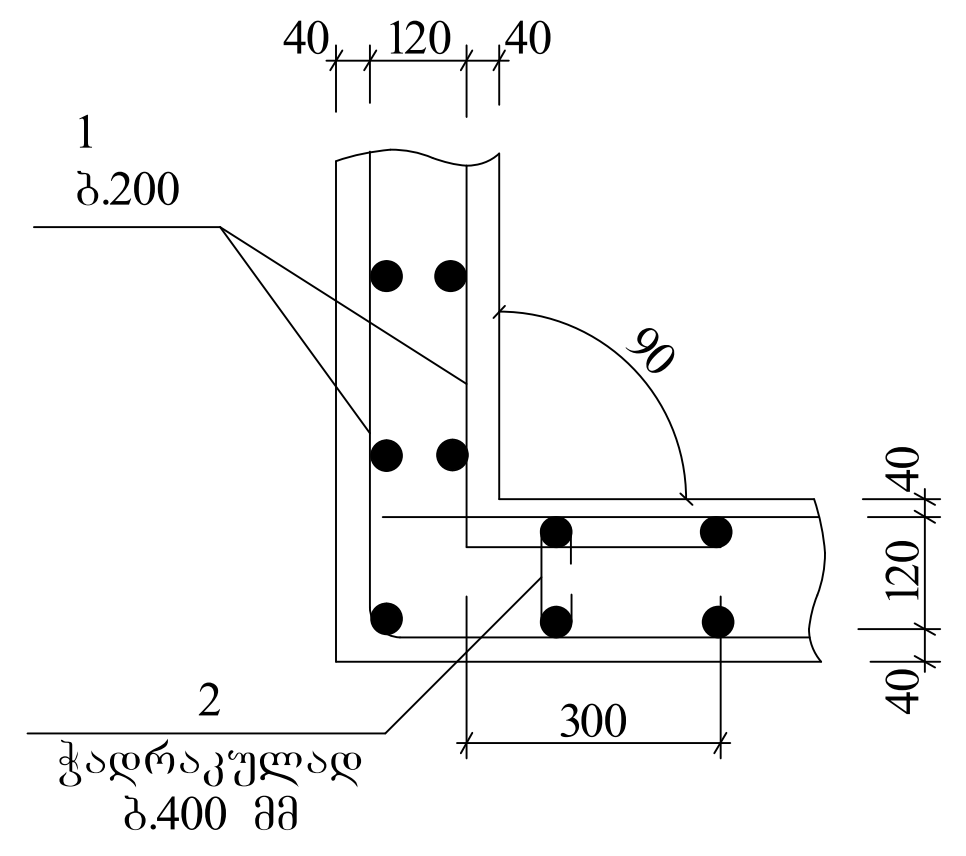

			დაკვეთა№ /2017		ინვენტარი	
დირექტორი					თარიღი	11/2017
დააპროექტა	ქ. ჩახტაური		ქ. თბილისი, ვარკეთილი 3-ის 2 მ/რ-სა და ვარკეთილის მასივს შორის ს/კ 01.19.20.001.107			
კომპ. ვერსია	გ. ჩახოიანი					
შეამოწმა	ნ.ხინჩიკაშვილი		ავტოგასამართი კომპლექსის ტექნოლოგიური ნაწილის პროექტი	სტადია	ფურცელი	ფურ-ბი
				პ.	6	
			ნავთობპროდუქტების რეზერვუარი V=15მ³ კვეთი II-II	შპს "დმ სტუდია"		

რეზერვუარი V=25 მ³
კვეთი 1-1

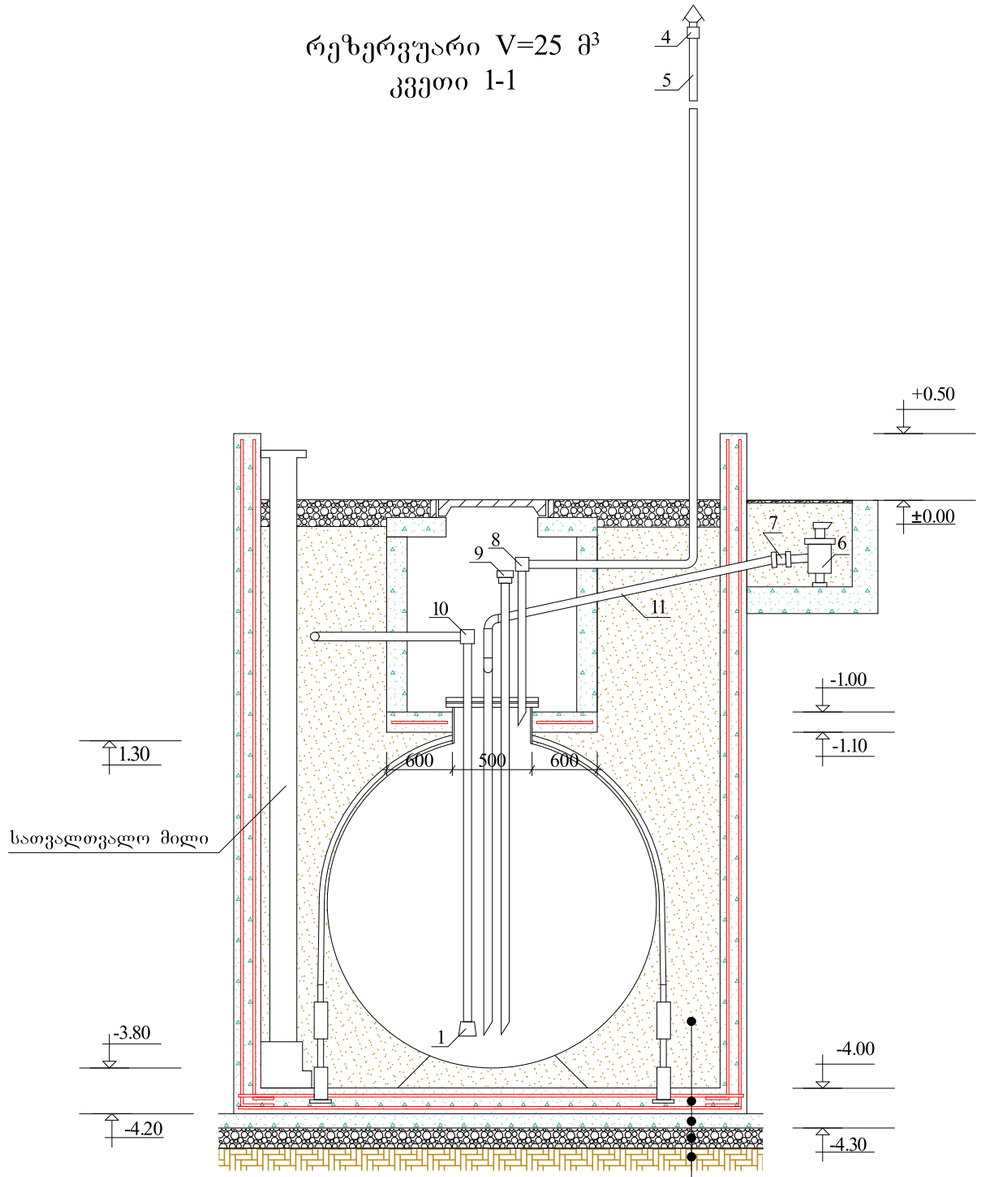

შევსება ქვიშით
რ/ბ ფილა ბეტონი B20-200მმ
ბეტონის მომზადება ბეტონი B7.5-100 მმ
დატკეპნილი ღორღი ხრეშოვანი ნარევი 100-200 მმ
დატკეპნილი გრუნტი

ნავთობპროდუქტების სატარი
მიწისქვეშა მილსადენების მოწყობა

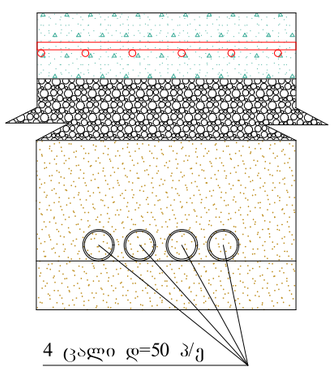

1. უკუსარქველი
2. რეზერვუარი
3. რეზერვუარის დამიწება
4. ხანძარსაწინააღმდეგო დამცველი
5. სასუნთქი მილსადენი
6. ფილტრი
7. მიმღები მილსადენი
8,10. კუთხოვანი ხანძარსაწინააღმდეგო დამცველი
9. საზომი მილსადენი
11. დისპენსერზე მიმავალი მილსადენი
12. რეზერვუარის დამჭერი ხამუთი
13. ბეტონის ფუნდამენტი

			დაკვეთა№ /2017	ინვენტარი	
დირექტორი				თარიღი	11/2017
დააპროექტა	ქ. ჩახტაური		ქ. თბილისი, ვარკეთილი 3-ის 2 მ/რ-სა და ვარკეთილის მასივს შორის ს/კ 01.19.20.001.107		
კომპ. ვერსია	გ. ჩახოიანი				
შეამოწმა	ნ.ხინჩიკაშვილი		ავტოგასამართი სადგურის ტექნოლოგიური ნაწილის პროექტი	სტადია	ფურცელი / ფურ-ბი
				მ.	7
			ნავთობპროდუქტების რეზერვუარი V=25მ³ კვეთი I-I	შპს "დმ სტუდია"	

რეზერვუარი V=25 მ³
კვეთი 2-2

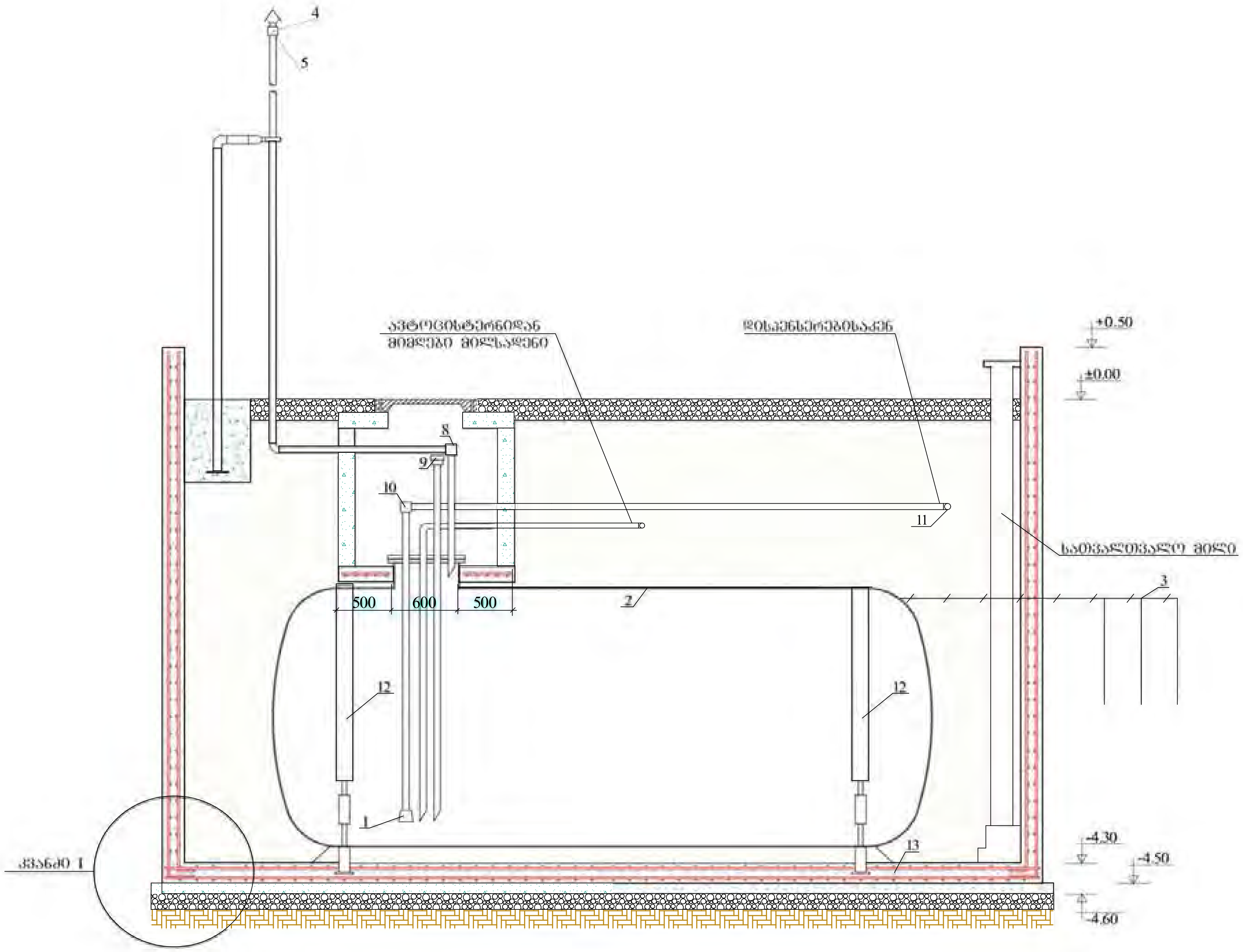

კვანძი 1

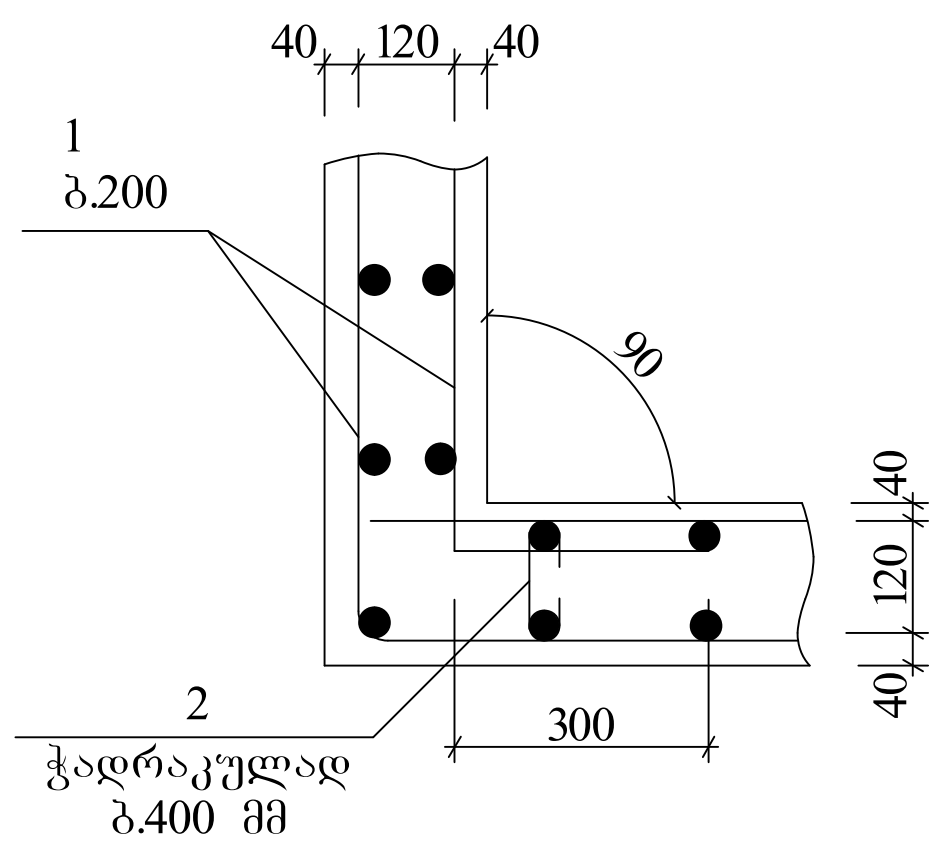

1. უკუსარქველი
2. რეზერვუარი
3. რეზერვუარის დამიწება
4. ხანძარსაწინააღმდეგო დამცველი
5. სასუნთქი მილსადენი
6. ფილტრი
7. მიმღები მილსადენი
8,10. კუთხოვანი ხანძარსაწინააღმდეგო დამცველი
9. საზომი მილსადენი
11. დისპენსერზე მიმავალი მილსადენი.
12. რეზერვუარის დამჭერი ხამუთი
13. ბეტონის ფუნდამენტი

			დაკვეთა№ /2017		ინვენტარი	
დირექტორი					თარიღი	11/2017
დააპროექტა	ქ. ჩახტაური		ქ. თბილისი, ვარკეთილი 3-ის 2 მ/რ-სა და ვარკეთილის მასივს შორის ს/კ 01.19.20.001.107			
კომპ. ვერსია	გ. ჩახოიანი					
შეამოწმა	ნ.ხინჩიკაშვილი		ავტოგასამართი სადგურის ტექნოლოგიური ნაწილის პროექტი	სტადია	ფურცელი	ფურ-ბი
				მ.	8	
			ნავთობპროდუქტების რეზერვუარი V=25მ³ კვეთი II-II	შპს "დმ სტუდია"		

გამწოვი სანთელი

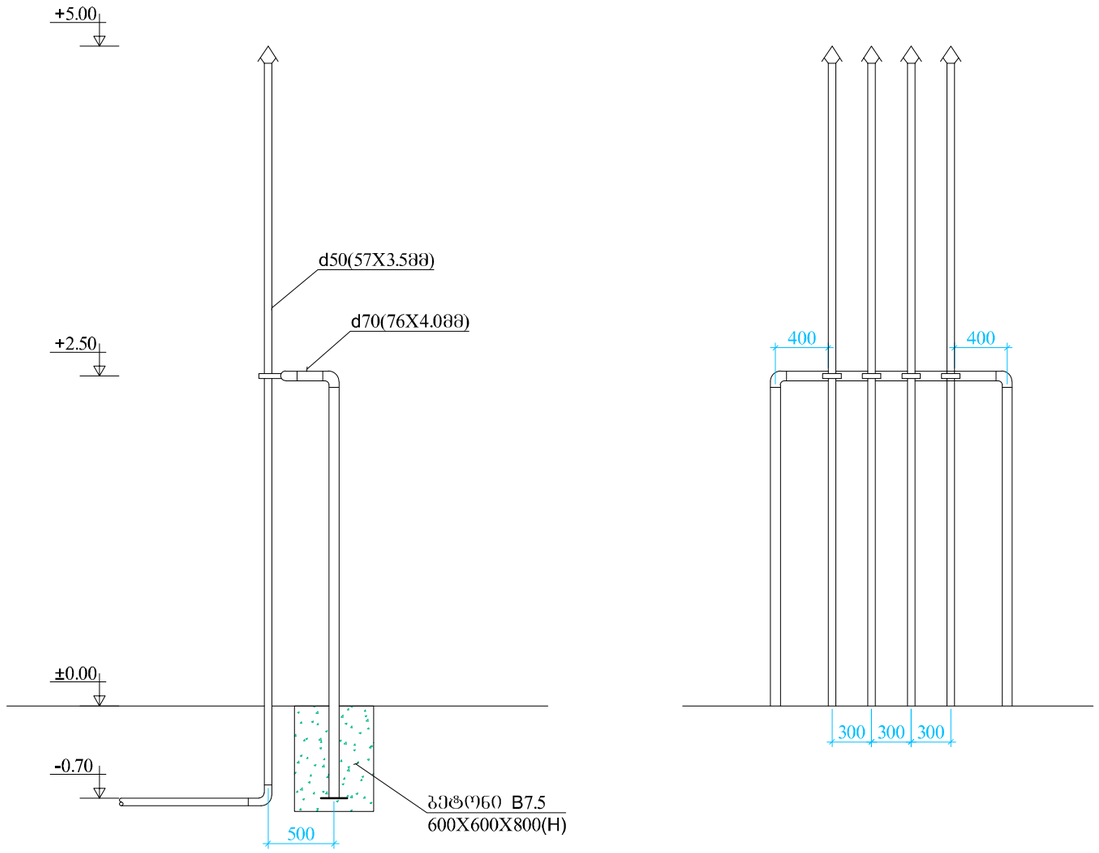

			დაკვეთა№ /2017	ინვენტარი	
დირექტორი				თარიღი	11/2017
დააპროექტა	ქ. ჩახტაური		ქ. თბილისი, ვარკეთილი 3-ის 2 მ/რ-სა და ვარკეთილის მასივს შორის ს/კ 01.19.20.001.107		
კომპ. ვერსია	გ. ჩახოიანი				
შეამოწმა	ნ.ხინჩიკაშვილი		ავტოგასამართი სადგურის ტექნოლოგიური ნაწილის პროექტი	სტადია	ფურცელი	ფურ-ბი
				მ.	9	
			გამწოვი სანთელი	შპს "დმ სტუდია"		

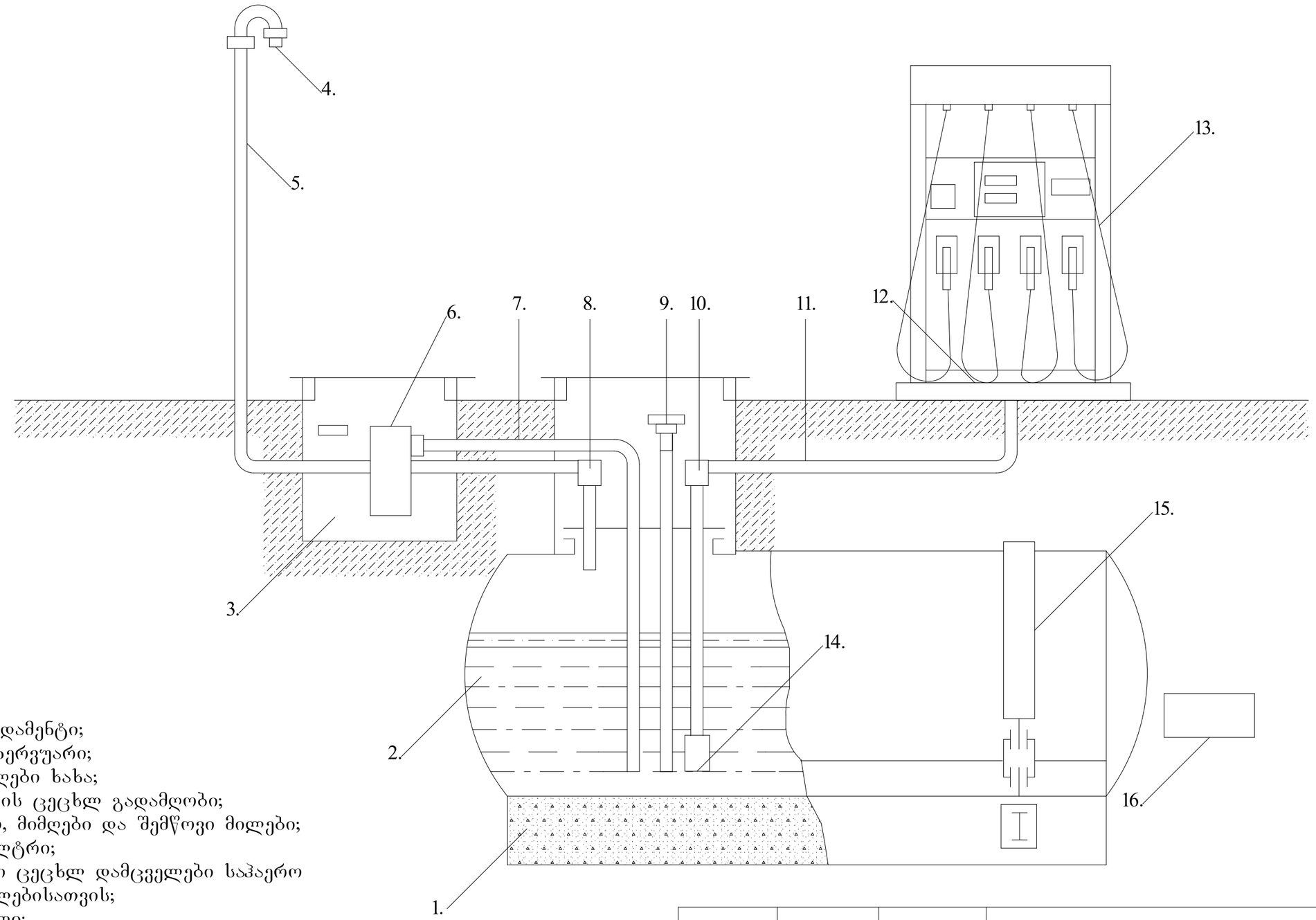

1. ბეტონის ფუნდამენტი;
2. საწვავის რეზერვუარი;
3. საწვავის მიმღები ხახა;
4. საჰაერო მილის ცეცხლ გადამღობი;
5, 7, 11 საჰაერო, მიმღები და შემწოვი მილები;
6. საწვავის ფილტრი;
8, 10 კუთხოვანი ცეცხლ დამცველები საჰაერო და შემწოვი მილებისათვის;
9. ჩასაზომი მილი;
12. საწვავის მარიგებელი სვეტი;
13. საწვავის გამცემი რეზინქსოვილიანი სახელო;
14. უკუსარქველი ფილტრით;
15. რეზერვუარის დამჭერი ფოლადის სარტყელი;
16. რეზერვუარის დამიწება.

			დაკვეთა№ /2017	ინვენტარი	
დირექტორი				თარიღი	11/2017
დააპროექტა	ქ. ჩახტაური		ქ. თბილისი, ვარკეთილი 3-ის 2 მ/რ-სა და ვარკეთილის მასივს შორის ს/კ 01.19.20.001.107		
კომპ. ვერსია	გ. ჩახოიანი				
შეამოწმა	ნ.ხინჩიკაშვილი		ავტოგასამართი სადგურის ტექნოლოგიური ნაწილის პროექტი	სტადია	ფურცელი	ფურ-ბი
				მ.	10	
			ავტოგასამამართი სადგურის ტექნოლოგიური სქემა	შპს "დმ სტუდია"	

ბენზინ-ზეთ დამჭერი

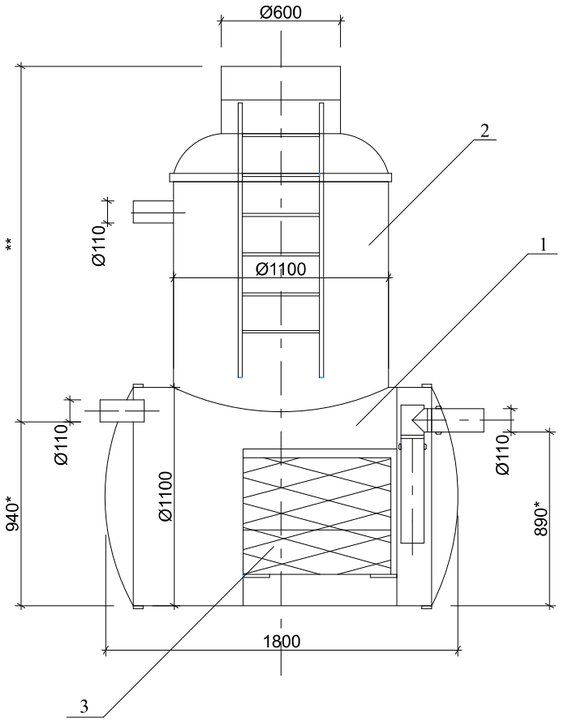

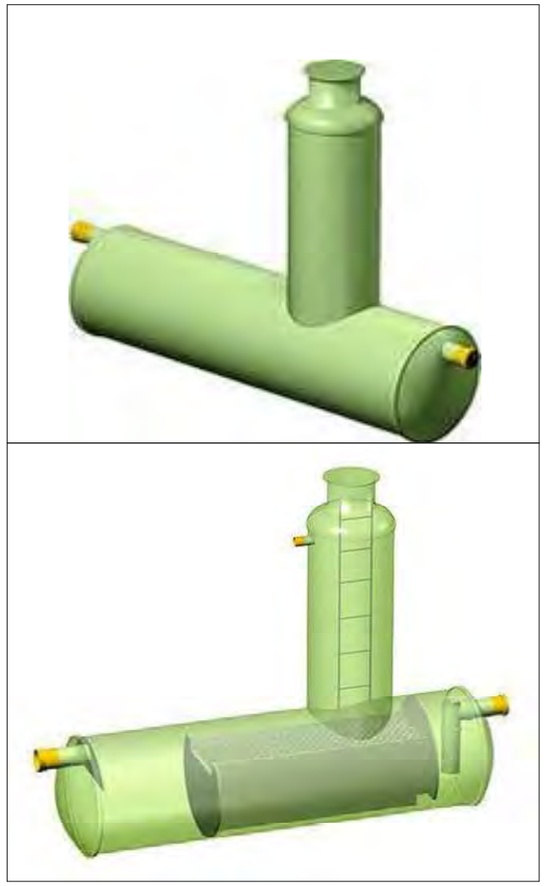

* სიმაღლე კონტეინერის შიგნიდან

** ტექნიკური ჭაბურღილის სიმაღლე განისაზღვრება პროექტის მიხედვით;

1. ბენზინ-ზეთ დამჭერი;
2. ტექნიკური ჭა კიბით;
3. კოალესცენტური მოდული;

			დაკვეთა№ /2017	ინვენტარი	
დირექტორი				თარიღი	11/2017
დააპროექტა	ქ. ჩახტაური		ქ. თბილისი, ვარკეთილი 3-ის 2 მ/რ-სა და ვარკეთილის მასივს შორის ს/კ 01.19.20.001.107		
კომპ. ვერსია	გ. ჩახოიანი				
შეამოწმა	ნ.ხინჩიკაშვილი		ავტოგასამართი სადგურის ტექნოლოგიური ნაწილის პროექტი	სტადია	ფურცელი	ფურ-ბი
				მ.	11	
			ბენზინ-ზეთ დამჭერი	შპს "დმ სტუდია"		

საქართველოს გარემოსა და ბუნებრივი რესურსების დაცვის
სამინისტრო
MINISTRY OF ENVIRONMENT AND NATURAL RESOURCES PROTECTION OF GEORGIA

KA060189826004717

საქართველო, 0114 თბილისი, გ.გულუას ქ. N6; ტელ:2727200, 2727220, ფაქსი:2727237; www.moe.gov.ge
6 G. Gulua Str. 0114, Tbilisi, Georgia, Tel:(+995 32) 2727200, 2727220, Fax:2727237; www.moe.gov.ge

 # 9795 **29 / ნოემბერი / 2017 წ.**

შპს „იბერკომპანის" დირექტორს
ბატონ ბ. კიკალეიშვილს

ბატონო ბექა,

საქართველოს გარემოსა და ბუნებრივი რესურსების დაცვის სამინისტრომ განიხილა თქვენი მ/წ 17 ნოემბრის #01/224 წერილი, რომლითაც ითხოვდით თქვენს მიერ წარმოდგენილი შპს „იბერკომპანის" ავტოგასამართი სადგურისთვის (ქ. თბილისი, ვარკეთილი-3-ის, მე-2 მ/რ-სა და ვარკეთილის მასივს შორის) შემუშავებული ატმოსფერული ჰაერის დაბინძურების სტაციონარული წყაროების და მათ მიერ გაფრქვეულ მავნე ნივთიერებათა ინვენტარიზაციის ტექნიკური ანგარიშის შეთანხმებას.

გიგზავნით სამინისტროს მიერ შეთანხმებულ ზემოაღნიშნულ დოკუმენტს.

პატივისცემით,

ინტეგრირებული მართვის დეპარტამენტის
პირველადი სტრუქტურული ერთეულის
ხელმძღვანელი გიზო ჭელიძე

Dვამტკიცებ:

შპს"იბერკომპანი" -ს
დირექტორი

"17" ნოემბერი 2017წ.



Dშეთანხმებულია:

საქართველოს გარემოსა და
ბუნებრივი რესურსების დაცვის
სამინისტროს ინტეგრირებული
მართვის დეპარტამენტის
უფროსი

"29" 11 2017წ.

ბენზინგასამართი სადგური
ქალაქი თბილისი , ვარკეთილი 3-ის, მე-II მ/რ-სა და ვარკეთილის მასივს შორის
(ს/კ 01.19.20.001.107)

ატმოსფერული ჰაერის დაბინძურების სტაციონარული წყაროების და მათ მიერ გაფრქვეულ მავნე ნივთიერებათა ინვენტარიზაციის ტექნიკური ანგარიში

შემსრულებელი:
შპს „თი ენდ ბი"

დირექტორი:

თბილისი 2017

ა ნ ო ტ ა ც ი ა

ტექნიკური ანგარიში შედგენილია გარემოსდაცვითი კანონმდებლობის დადგენილ მოთხოვნათა სრული შესაბამისობით, მასში ასახულია ქ.თბილისში ვარკეთილის 3-ის, მე-II მ/რ-სა და ვარკეთილის მასივს შორის, მშენებარე შპს "იბერკომპანი"-ს ავტოგასამართი სადგურის ფუნქციონირების შედეგად ატმოსფერული ჰაერზე ზემოქმედების ყველა შესაძლო ასპექტები, ჩატარებულია ატმოსფერული ჰაერის დაბინძურების წყაროების და მათ მიერ გაფრქვეულ მავნე ნივთიერებათა ინვენტარიზაცია და მოყვანილია ატმოსფერული ჰაერის დაბინძურების დასახასიათებლად აუცილებელ გაანგარიშებათა ჩატარებისთვის საჭირო საწყისი ინფორმაცია, საკუთრივ ამ გაანგარიშებათა მონაცემები და ყოველივე ზემოთაღნიშნულზე დაყრდნობით დადგენილია საწარმოს მიერ ატმოსფერულ ჰაერში მავნე ნივთიერებათა გაფრქვევის პარამეტრები.

ჩატარებული ინვენტარიზაციის თანახმად გამოვლენილ იქნა ატმოსფერულ ჰაერში მავნე ნივთიერებათა გაფრქვევის 6 წყარო, რომელთაგან 4 ორგანიზებულია ხოლო 2 არაორგანიზებული.

საწარმოდან ატმოსფერულ ჰაერში გაფრქვეულ მავნე ნივთიერებებს წარმოადგენს ნახშირწყალბადები. 1.536 ტ/წელ და 0.049 გრ/წმ.

ს ა რ ჩ ე ვ ი

ანოტაცია ----------2

სარჩევი ----------3

ძირითად ტერმინთა განმარტებანი ----------4

1. ძირითადი მონაცემები საწარმოს საქმიანობის შესახებ ----------5

2. საწარმოს საქმიანობის ტექნოლოგიური პროცესის მოკლე დახასიათება --------6

3.ატმოსფერულ ჰაერში გაფრქვეულ მავნე ნივთიერებათა სახეობები და მათი ძირითადი მახასიათებელი სიდიდეები---------- 7

4. ატმოსფერულ ჰაერში გაფრქვეულ მავნე ნივთიერებათა რაოდენობის ანგარიში 7

მიღებული შედეგების ანალიზი ----------9

ლიტერატურა ----------10

დანართები ----------11

ძირითად ტერმინთა განმარტებანი

ა) "ატმოსფერული ჰაერი" – ატმოსფერული გარსის ჰაერი, შენობა-ნაგებობებში არსებული ჰაერის გარდა;

ბ) "მავნე ნივთიერება" – ადამიანის საქმიანობის შედეგად ატმოსფერულ ჰაერში გაფრქვეული ნებისმიერი ნივთიერება, რომელიც ახდენს ან რომელმაც შეიძლება მოახდინოს უარყოფითი გავლენა ადამიანის ჯანმრთელობასა და ბუნებრივ გარემოზე;

გ) "ატმოსფერული ჰაერის დაბინძურება" – ატმოსფერული ჰაერის შემადგენლობის ცვლილება მასში მავნე ნივთიერებათა არსებობის შედეგად;

დ) "ატმოსფერულ ჰაერში მავნე ნივთიერებათა ზღვრულად დასაშვები კონცენტრაციის ნორმა" – ატმოსფერულ ჰაერში მავნე ნივთიერებათა მაქსიმალური კონცენტრაცია დროის გარკვეულ გასაშუალოებული პერიოდისათვის, რომლიც პერიოდული ზემოქმედებისას ან ადამიანის მთელი ცხოვრების მანძილზე არ ახდენს მასზე ან გარემოზე მავნე ზემოქმედებას;

ე) "მავნე ნივთიერებათა გამოყოფის წყარო" – ობიექტი, რომლიდანაც ხდება ატმოსფეროში მავნე ნივთიერებათა გამოყოფა (ტექნოლოგიური დანადგარი, აპარატი და სხვა);

ვ) "მავნე ნივთიერებათა გაფრქვევის წყარო" – ობიექტი, რომლიდანაც ხდება ატმოსფეროში მავნე ნივთიერებათა გაფრქვევა (მილი, საევნტილაციო შახტა და სხვა);

ზ) "მავნე ნივთიერებათა ორგანიზებული გაფრქვევა" – მავნე ნივთიერებათა გაფრქვევა სპეციალურად გაკეთებული მოწყობილობიდან. (საკვამლე მილი, საევნტილაციო შახტა და სხვა.);

თ) "მავნე ნივთიერებათა არაორგანიზებული გაფრქვევა" – მავნე ნივთიერებათა გაფრქვევა არამიმართული ნაკადის სახით (დანადგარეების ჰერმეტულობის დარღვევის, ჩატვირთვა გადმოტვირთვის ადგილებში, გამწოვი დანადგარების არადამაკმაყოფილებელი მუშაობის და საერთოდ მათი არ არსებობის დროს და ა.შ.).

1. ძირითადი მონაცემები საწარმოს საქმიანობის შესახებ

ცხრილი 1.1

ობიექტის დასახელება	შპს „იბერკომპანი“
ობიექტის მისამართი:	
ფაქტიური	ქალაქი თბილისი , ვარკეთილი 3-ის, მე-II მ/რ-სა და ვარკეთილის მასივს შორის
იურიდიული	ქ.თბილისი, ალ.ყაზბეგის გამზ. #12ა
საიდენტიფიკაციო კოდი	231 963 818
GPS კოორდინატები	X 490500 Y 4616250
ობიექტის ხელმძღვანელი:	
გვარი, სახელი	ნიკა დარბაისელი
ტელეფონი	599 99 99 69
ელ-ფოსტა	nika@ibercompany.ge
მანძილი ობიექტიდან უახლოეს დასახლებულ პუნქტამდე	150 მ.
ეკონომიკური საქმიანობის სახე	ავტომანქანების ბენზინის და დიზელის საწვავით გამართვა
გამოშვებული პროდუქციის სახეობა	
საპროექტო წარმადობა	3000 ლიტრი ბენზინი და 3000 ლიტრი დიზელი დღე-ღამეში
ნედლეულის სახეობა და ხარჯი	–
საწვავის სახეობა და ხარჯი (სატრანსპორტო საშუალებების მიერ გამოყენებულის გარდა)	–
სამუშაო დღეების რაოდენობა წელიწადში	365
სამუშაო საათების რაოდენობა დღე-ღამეში	24

2. საწარმოს საქმიანობის ტექნოლოგიური პროცესის მოკლე დახასიათება

შ.პ.ს „იბერკომპანი"-ს ძირითადი საქმიანობაა ავტომანქანების ბენზინით და დიზელის საწვავით გამართვა. ბენზინგასამართი სადგურის საწვავის მარაგის შევსება ხდება დაახლოებით თვეში შვიდჯერ, სპეციალური ბენზინმზიდი ავტომობილებით. საწვავის მიღება ხდება ოთხ საწვავისათვის განკუთვნილ ავზში, რომელთა მოცულობაა დიზელისთვის 20000 და 8000 ლიტრი, ბენზინებისთვის 20000 და 8000 ლიტრი. ავზები დაშორებულია ბენზინგასამართი სვეტიდან დაახლოებით 7 მეტრით. ავზები აღჭურვილია სპეციალური სააერაციო სარქველებით. სააერაციო სარქველების დანიშნულებაა ავზების აირული სივრცის ჰერმეტულობის უზრუნველყოფა და ასევე აღნიშნულ სივრცეში წნევის რეგულირება, რათა თავიდან იქნას აცილებული ნავთობპროდუქტების დანაკარგები აირადი სახით და გარემოს დაბინძურება. სააერაციო სარქველის მუშაობის პრინციპი შემდეგია: დღის განმავლობაში სითბოს ზემოქმედებით რეზერვუარში აირად მდგომარეობაში გადასული ნავთობპროდუქტები და ასევე რეზერვუარის შევსება იწვევს რეზერვუარში წნევის მატებას. როდესაც წნევა მიაღწევს გარკვეულ დონეს (არაუმეტეს 1400 პა.) მექანიკური სარქველი ავტომატურად იხსნება და ხდება რეზერვუარიდან აირების ატმოსფეროში გამოდევნა.
ავზებიდან საწვავი ავტოგასამართ სვეტებს მიეწოდება 40მმ დიამეტრის მილებით. საწვავის მიწოდება ხდება ავტომატიზირებულად, ელექტრო ტუმბოს საშუალებით.

ბენზინგასამართი სადგურიდან საწვავის გაცემა ხდება ერთი სვეტიდან.

ავტომანქანების ბენზინით და დიზელის საწვავით გამართვა ხდება შემდეგნაირად:

ავტომანქანა დგება დიზელის ან ბენზინის საწვავით გასამართ სვეტთან. ბენზინგასამართი სადგურის სპეც-პერსონალის მიერ სვეტის „პისტოლეტი" თავსდება ავტომანქანის საწვავის ავზში და ელექტრო ტუმბოს საშუალებით ავტოგასამართი სადგურის საწვავის ავზიდან გადაიქაჩება განსაზღვრული რაოდენობის საწვავი.

3. ატმოსფერულ ჰაერში გაფრქვეულ მავნე ნივთიერებათა სახეობები და მათი ძირითადი მახასიათებელი სიდიდეები

ბენზინგასამართი სადგურის მუშაობის სპეციფიკიდან გამომდინარე, ადგილი აქვს მავნე ნივთიერებათა გაფრქვევას ატმოსფერულ ჰაერში. მუშაობის პროცესში გაფრქვეულ ძირითად მავნე ნივთიერებას წარმოადგენს ნახშირწყალბადები.

მონაცემები მავნე ნივთიერებათა შესახებ წარმოდგენილია ცხრილ 3.1-ში

ცხრილი 3.1

კოდი	მავნე ნივთიერებათა დასახელება	ზღვრულად დასაშვები კონცენტრაცია მგ/მ³		მავნე ნივთიერებათა საშიშროების კლასი
		მაქსიმალური ერთჯერადი	საშუალო დღე-ღამური	
2754	ნახშირწყალბადები	1 მგ/მ³	–	4

4. ატმოსფერულ ჰაერში გაფრქვეულ მავნე ნივთიერებათა რაოდენობის ანგარიში

ატმოსფერულ ჰაერში მავნე ნივთიერებათა გაფრქვევის წყაროს წარმოადგენს ბენზინგასამართი სადგურის გაწყობა-გამართვის სვეტების „პისტოლეტები" (გ-3 და გ-6) და ბენზინისა და დიზელის შესანახი ავზების სასუნთქი სარქველები (გ-1 – გ-2; გ–3 - გ-4)

ინვენტარიზაციის ჩატარების შედეგად ივსება საინვენტარიზაციო ბლანკები. ინვენტარიზაციის შედეგად მიღებული მონაცემები წარმოდგენილია დანართ 1-ში, ცხრილები 3.2 – 3.5.)

1. **გაფრქვევები ბენზინის სარეალიზაციო უბნიდან (გაფრქვევის წყარო გ-1 – გ-3)**

ნახშირწყალბადების დაბინძურების სტაციონარული წყაროებიდან ტექნოლოგიური პროცესების მიხედვით ატმოსფერულ ჰაერში გაფრქვევების ფაქტობრივი რაოდენობის საანგარიშო მეთოდიკის - („დაბინძურების სტაციონარული წყაროებიდან ატმოსფერულ ჰაერში გაფრქვევების ფაქტობრივი რაოდენობის განსაზღვრის ინსტრუმენტული მეთოდის, დაბინძურების სტაციონარული წყაროებიდან ატმოსფერულ ჰაერში გაფრქვევების ფაქტობრივი

რაოდენობის დამდგენი სპეციალური გამზომ-საკონტროლო აპარატურის სტანდარტული ჩამონათვალისა და დაბინძურების სტაციონარული წყაროებიდან ტექნოლოგიური პროცესების მიხედვით ატმოსფერულ ჰაერში გაფრქვევების ფაქტობრივი რაოდენობის საანგარიშო მეთოდიკის შესახებ.“) მიხედვით 1 ლიტრი ბენზინის რეალიზაციისას ატმოსფეროში გაიფრქვევა 1.4 გრ. ნახშირწყალბადები. წლის განმავლობაში ბენზინის რეალიზაციისას გაფრქვეული ნახშირწყალბადების რაოდენობა იქნება:

3000ლ X 365 X 1.4გრ = 1533000 გრ ანუ 1.533 ტ/წ.

გრამული ინტენსივობა კი:

$1.533 \text{ X } 10^6 / (365 \text{ X } 24 \text{ X } 3600) = 0.49$ გრ/წმ.

2 **გაფრქვევები დიზელის სარეალიზაციო უბნიდან (გაფრქვევის წყარო გ-4 – გ-6)**

ზემოთაღნიშნული მეთოდიკის მიხედვით 1 ლიტრი დიზელის რეალიზაციისას ატმოსფეროში გაიფრქვევა 0.0025 გრ. ნახშირწყალბადები. აქედან გამომდინარე წლის განმავლობაში დიზელის საწვავის რეალიზაციისას გაფრქვეულ ნახშირწყალბადების რაოდენობა იქნება:

3000ლ X 365 X 0.0025გრ = 2737.5 გრ. ანუ 0.003 ტ/წელ

გრამული ინტენსივობას კი სიმცირის გამო პრაქტიკული მნიშვნელობა არ ენიჭება:

ერთი წლის განმავლობაში გაფრქვეული (ნახშირწყალბადების) რაოდენობა იქნება:

1.533 + 0.003 = 1.536 ტ/წელ

0.049 გრ/წმ

მიღებული შედეგების ანალიზი

1. ჩატარებული ინვენტარიზაციის თანახმად გამოვლენილ იქნა ატმოსფერულ ჰაერში მავნე ნივთიერებათა გაფრქვევის 6 წყარო, რომელთაგან 4 ორგანიზებულია ხოლო 2 არაორგანიზებული.
2. საწარმოდან ატმოსფერულ ჰაერში გაფრქვეულ მავნე ნივთიერებებს წარმოადგენს ნახშირწყალბადები. 1.536 ტ/წელ და 0.049 გრ/წმ.
3. საწარმოს საპროექტო სიმძლავრის გაზრდის შემთხვევაში საჭიროა ჩატარდეს ხელახალი გაანგარიშებები.

ლიტერატურა

1. საქართველოს კანონი „გარემოს დაცვის შესახებ" 1996 წ.
2. საქართველოს კანონი „ატმოსფერული ჰაერის დაცვის შესახებ" 1999 წ.
3. საქართველოს მთავრობის 2014 წლის 6 იანვრის №42 დადგენილება - "ატმოსფერული ჰაერის დაბინძურების სტაციონარული წყაროების ინვენტარიზაციის ინვენტარიზაციის ტექნიკური რეგლამენტი"
4. საქართველოს მთავრობის 2013 წლის 31 დეკემბრის №435 დადგენილება – „დაბინძურების სტაციონარული წყაროებიდან ატმოსფერულ ჰაერში გაფრქვევების ფაქტობრივი რაოდენობის განსაზღვრის ინსტრუმენტული მეთოდის, დაბინძურების სტაციონარული წყაროებიდან ატმოსფერულ ჰაერში გაფრქვევების ფაქტობრივი რაოდენობის დამდგენი სპეციალური გამზომ-საკონტროლო აპარატურის სტანდარტული ჩამონათვალისა და დაბინძურების სტაციონარული წყაროებიდან ტექნოლოგიური პროცესების მიხედვით ატმოსფერულ ჰაერში გაფრქვევების ფაქტობრივი რაოდენობის საანგარიშო მეთოდიკის შესახებ."

დანართები

საინვენტარიზაციო ფორმა №1.
მავნე ნივთიერებათა გამოყოფის წყაროების დახასიათება

წარმოების, საამქროს, უბნის დასახელება	მავნე ნივთიერებათა გაფრქვევის წყაროს			მავნე ნივთიერებათა გამოყოფის წყაროს			მავნე ნივთიერებათა გამოყოფის წყაროს მუშაობის დრო, სთ		მავნე ნივთიერებათა		გამოყოფის წყაროდან გაფრქვეულ მავნე ნივთიერებათა რაოდენობა, ტ/წელი
	ნომერი	დასახელება	რაოდენობა	ნომერი	დასახელება	რაოდენობა	დღე-ღამეში	წელიწადში	დასახელება	კოდი	
ბენზინის უბანი	გ-1	მილი	1	1	სარქველი	1	24	8760	ნახშირწყალბადები	2754	1.533
	გ-2	მილი	1	2	სარქველი	1					
	გ-3	არაორგანიზებული	1	500	სვეტი	1					
დიზელის უბანი	გ-4	მილი	1	3	სარქველი	1	24	8760	ნახშირწყალბადები	2754	0.003
	გ-5	მილი	1	4	სარქველი	1					
	გ-6	არაორგანიზებული	1	501	სვეტი	1					

საინვენტარიზაციო ფორმა №2.

მავნე ნივთიერებათა გაფრქვევის წყაროების დახასიათება

მავნე ნივთიერებათა გაფრქვევის წყაროს ნომერი	მავნე ნივთიერებათა გაფრქვევის წყაროს პარამეტრები, მ		აირჰაეროვანი ნარევის პარამეტრები მავნე ნივთიერებათა გაფრქვევის წყაროს გამოსვლის ადგილას			მავნე ნივთიერების კოდი	ატმოსფერულ ჰაერში გაფრქვეულ მავნე ნივთიერებათა რაოდენობა		მავნე ნივთიერებათა გაფრქვევის წყაროს კოორდინატები საწარმოს კოორდინატთა სისტემაში, მ					
									წერტილოვანი წყაროსთვის		ხაზოვანი წყაროსთვის			
											ერთი ბოლოსთვის		მეორე ბოლოსთვის	
	სიმაღლე	დიამეტრი ან კვეთის ზომა, ხაზობრივი წყაროსთვის მისი სიგრძე	სიჩქარე, მ/წმ	მოცულობა მ³/წმ	ტემპერატურა t^0c		მაქსიმალური, გ/წმ	ჯამური ტ/წელი	X	Y	X1	Y2	X2	Y2
1	2	3	4	5	6	7	8	9	10	11	12	13	14	15
გ-1	0.8	0.1	–	–	26	2754	0.049	1.533	0	0	–	–	–	–
გ-2	0.8	0.1	–	–	26	2754			-4	-2	–	–	–	–
გ-3	1.5	–	–	–	26	2754			12	-10	–	–	–	–
გ-4	0.8	0.1	–	–	26	2754	0	0.003	-2	-1	–	–	–	–
გ-5	0.8	0.1	–	–	26	2754			-6	-4	–	–	–	–
გ-6	1.5	–	–	–	26	2754			12	-10	–	–	–	–

საინვენტარიზაციო ფორმა №3.

აირმტვერდამჭერი მოწყობილობების მუშაობის მაჩვენებლები

ცხრილი 4.4

მავნე ნივთიერებათა			აირმტვერდამჭერი მოწყობილობის		მავნე ნივთიერებათა კონცენტრაცია, გ/მ³		აირმტვერდამჭერი მოწყობილობის გაწმენდის კოეფიციენტი	
გამოყოფის წყაროს ნომერი	გაფრქვევის წყაროს ნომერი	კოდი	დასახელება და ტიპი	რაოდენობა, ცალი	გაწმენდამდე	გაწმენდის შემდეგ	საპროექტო	ფაქტიური
1	2	3	4	5	6	7	8	9
-	-	-	–	–	–	–	–	–

ავტოგასამართ სადგურს აირმტვერდამჭერი მოწყობილობა არ გააჩნია

საინვენტარიზაციო ფორმა №4.

ატმოსფერულ ჰაერში მავნე ნივთიერებათა გაფრქვევა, მათი გაწმენდა და უტილიზება, ტ/წელი

მავნე ნივთიერებათა		გამოყოფის წყაროებიდან წარმოქმნილი მავნე ნივთიერებათა რაოდენობა, (სვ.4+სვ.6)	მათ შორის			გასაწმენდად შესულიდან დაჭერილი და გაუვნებელყოფილია		სულ ატმოსფერულ ჰაერში გაფრქვეულ მავნე ნივთიერებათა რაოდენობა, (სვ.3-სვ.7)	მავნე ნივთიერებათა დაჭერის პროცენტი გამოყოფილთან შედარებით (სვ.7/სვ.3) 100
კოდი	დასახელება		გაფრქვეულია გაწმენდის გარეშე		სულ მოხვდა გამწმენდ მოწყობილობაში	სულ	მათ შორის უტილიზებულია		
			სულ	მათ შორის ორგანიზებული გამოყოფის წყაროებიდან					
1	2	3	4	5	6	7	8	9	10
2754	ნახშირწყალბადები	1.536	1.536	–	–	–	–	1.536	0

დანართი 2. გენგეგმა გაფრქვევის წყაროების ჩვენებით

გენგეგმა გაფრქვევის წყაროების ჩვენებით

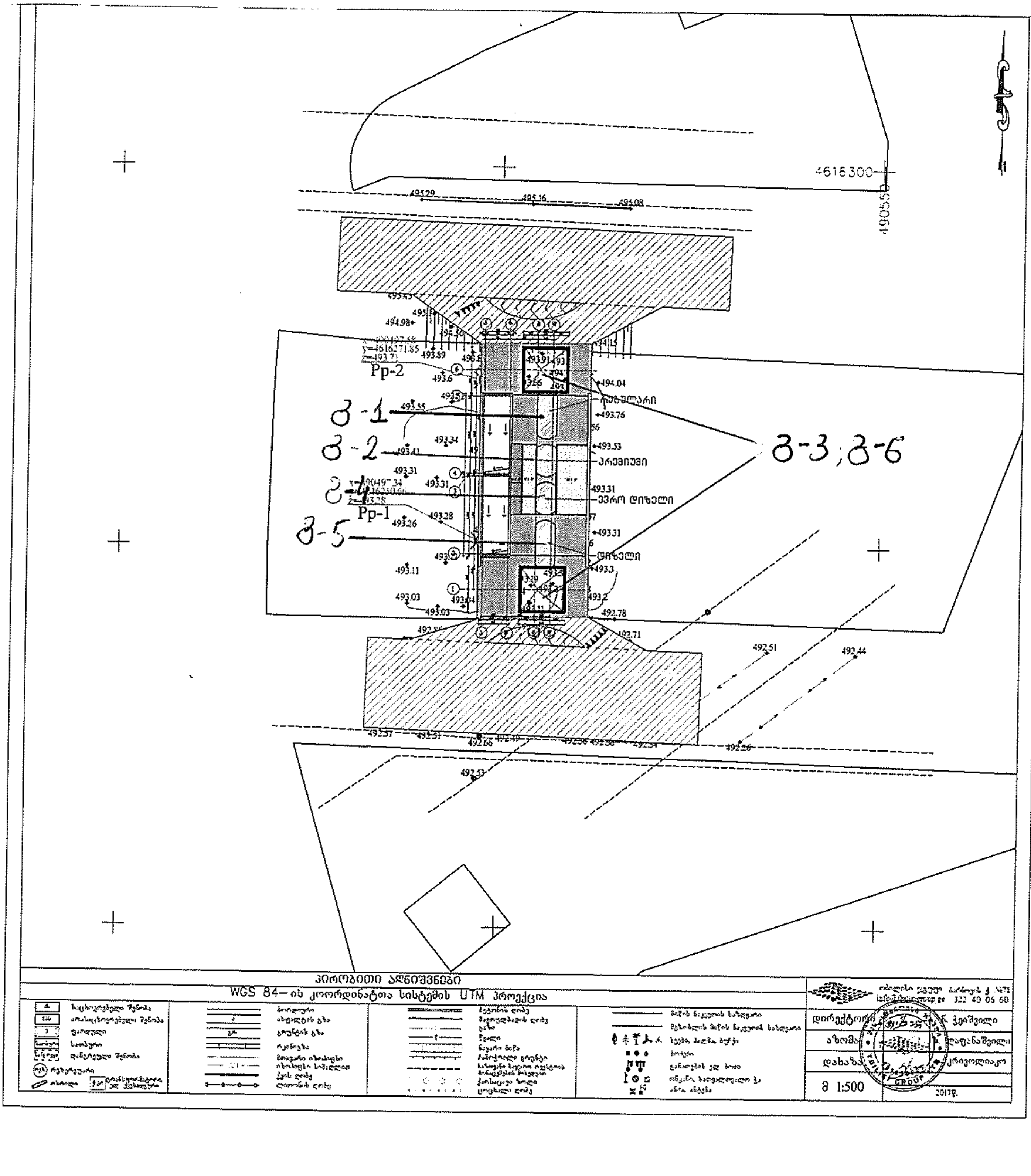

მიწის (უძრავი ქონების) საკადასტრო კოდი N 01.19.20.001.107

ამონაწერი საჯარო რეესტრიდან

განცხადების რეგისტრაცია	მომზადების თარიღი
N 882016887900 - 22/12/2016 13:37:19	22/12/2016 15:44:48

საკუთრების განყოფილება

ზონა	სექტორი	კვარტალი	ნაკვეთი
თბილისი	სამგორი		
01	19	20	001/107

მისამართი: ქალაქი თბილისი , ვარკეთილი 3-ის 2 მ/რ-სა და ვარკეთილის მასივს შორის/ ქალაქი თბილისი , ვარკეთილი-3-ის II მ/რ-სა და ვარკეთილის მასივს შორის, (ნაკვ.01/019) / ქალაქი თბილისი , დასახლება ვარკეთილი-3 , II მ/რ-სა და ვარკეთილის მასივს შორის, (ნაკვ. 01/036) / ქალაქი თბილისი , დასახლება ვარკეთილი-3 , II მ/რ-სა და ვარკეთილის მასივს შორის, (ნაკვეთი N1/42) / ქალაქი თბილისი , დასახლება ვარკეთილი-3 , II მ/რ-სა და ვარკეთილის მასივს შორის, (ნაკვ. 1/47) / ქალაქი თბილისი , დასახლება ვარკეთილი-3 , II მ/რ-სა და ვარკეთილის მასივს შორის, (ნაკვეთი N1/49) / ქალაქი თბილისი , ვარკეთილი-3-ის II მ/რ-სა და ვარკეთილის მასივს შორის, (ნაკვეთი N1/20) / ქალაქი თბილისი , ვარკეთილი-3-ის II მ/რ-სა და ვარკეთილის მასივს შორის, (ნაკვეთი N1/43) / ქალაქი თბილისი , დასახლება ვარკეთილი-3 , II მ/რ-სა და ვარკეთილის მასივს შორის, (ნაკვეთი N1/46)

ნაკვეთის საკუთრების ტიპი:საკუთრება

ნაკვეთის დანიშნულება: არასასოფლო სამეურნეო

დაზუსტებული ფართობი: 527.00 კვ.მ.

ნაკვეთის წინა ნომერი:**01.19.20.001.099;**

მესაკუთრის განყოფილება

განცხადების რეგისტრაცია : ნომერი 882016887900 , თარიღი 22/12/2016 13:37:19
უფლების რეგისტრაცია: თარიღი 22/12/2016

უფლების დამადასტურებელი დოკუმენტი:

- უძრავი ქონების ნასყიდობის ხელშეკრულება , დამოწმების თარიღი:22/12/2016 , საქართველოს იუსტიციის სამინისტროს საჯარო რეესტრის ეროვნული სააგენტო

მესაკუთრეები:
შპს "იბერკომპანი", ID ნომერი:231963818

მესაკუთრე:	აღწერა:
შპს "იბერკომპანი"	

იპოთეკა

საგადასახადო გირავნობა:

რეგისტრირებული არ არის

ვალდებულება

ყადაღა/აკრძალვა:

რეგისტრირებული არ არის

მოვალეთა რეესტრი:

რეგისტრირებული არ არის

"ფიზიკური პირის მიერ 2 წლამდე ვადით საკუთრებაში არსებული მატერიალური აქტივის რეალიზაციისას, აგრეთვე საგადასახადო წლის განმავლობაში 1000 ლარის ან მეტი ღირებულების ქონების საჩუქრად მიღებისას საშემოსავლო გადასახადი გადახდას ექვემდებარება საანგარიშო წლის მომდევნო წლის 1 აპრილამდე, რის შესახებაც აღნიშნული ფიზიკური პირი იმავე ვადაში წარუდგენს დეკლარაციას საგადასახადო ორგანოს. აღნიშნული ვალდებულების შეუსრულებლობა წარმოადგენს საგადასახადო სამართალდარღვევას, რაც იწვევს პასუხისმგებლობას საქართველოს საგადასახადო კოდექსის XVIII თავის მიხედვით."

- დოკუმენტის ნამდვილობის გადამოწმება შესაძლებელია საჯარო რეესტრის ეროვნული სააგენტოს ოფიციალურ ვებ–გვერდზე www. napr.gov.ge;
- ამონაწერის მიღება შესაძლებელია ვებ–გვერდზე www. napr.gov.ge, ნებისმიერ ტერიტორიულ სარეგისტრაციო სამსახურში, იუსტიციის სახლებსა და სააგენტოს ავტორიზებულ პირებთან;
- ამონაწერში ტექნიკური სარვეზის აღმოჩენის შემთხვევაში დაგვიკავშირდით: 2 405405 ან პირადად შეავსეთ განაცხადი ვებ–გვერდზე;
- კონსულტაციის მიღება შესაძლებელია იუსტიციის სახლის ცხელ ხაზზე 2 405405;
- საჯარო რეესტრის თანამშრომელთა მხრიდან უკანონო ქმედების შემთხვევაში დაგვიკავშირდით ცხელ სამზე: 08 009 009 09
- თქვენთვის საინტერესო ნებისმიერ საკითხთან დაკავშირებით მოგვწერეთ ელ-ფოსტით: info@napr.gov.ge

საქართველოს იუსტიციის სამინისტრო
საჯარო რეესტრის ეროვნული სააგენტო

საკადასტრო გეგმა

საჯარო რეესტრის
ეროვნული სააგენტო

მიწის ნაკვეთის საკადასტრო კოდი: *01.19.20.001.107*
განცხადების რეგისტრაციის ნომერი: 882014630614
მიწის ნაკვეთის ფართობი: *527* კვ.მ.
დანიშნულება: *არასასოფლო-სამეურნეო*
მომზადების თარიღი 01.12.14

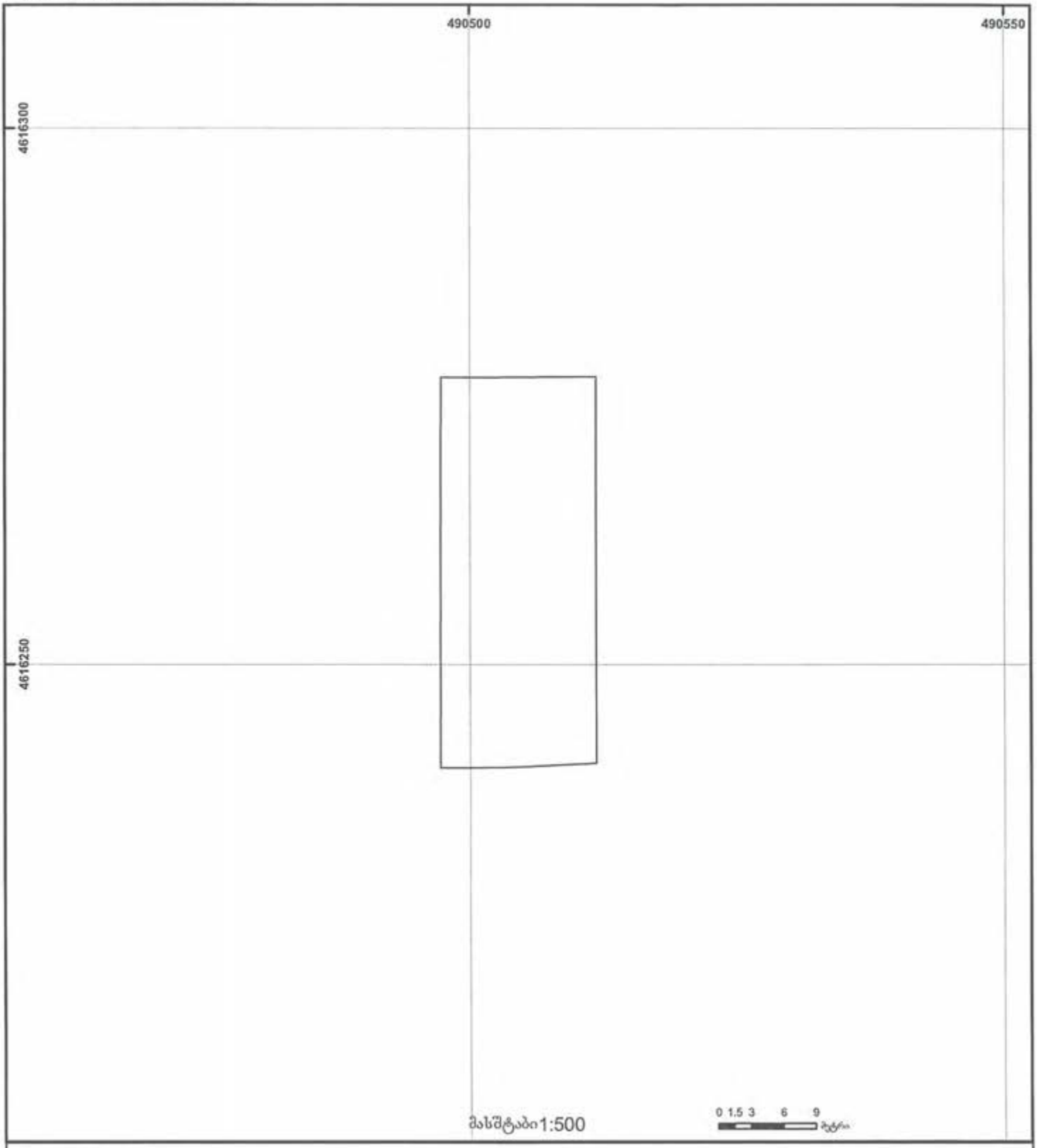

01/2 შენობა-ნაგებობა, პირობითი ნომერი/სართულიანობა	ვალდებულება	ხაზობრივი ნაგებობა	0.00 00'0 UTM (საერთაშორისო) სისტემის კოორდ.
მიწის ნაკვეთის საკადასტრო საზღვარი	მშენებარე ნაგებობა	მიწისქვეშა ნაგებობა	

საჯარო რეესტრის ეროვნული სააგენტო თბილისი 0102 წმ. ნიკოლოზის/ნ. ჩხეიძის ქ. 2 ტელ.: (995 32) 91 04 27; ფაქსი: (995 32) 91 03 41
www.napr.gov.ge

საქართველოს შინაგან საქმეთა სამინისტრო
საპატრულო პოლიციის დეპარტამენტი

MINISTRY OF INTERNAL AFFAIRS OF GEORGIA
PATROL POLICE DEPARTMENT

№ 2478220 „13“ 10 2017წ.

შ.პ.ს „იბერკომპანის“ დირექტორს
ბატონ ბექა კიკალეიშვილს
მის. ქ. თბილისი,0160, ალ. ყაზბეგის გამზ. N12ა
ასლი: საპატრულო პოლიციის დეპარტამენტის
ქ. თბილისის მთავარი სამმართველოს
უფროსის მოადგილეს ბატონ **ლაშა ჯოხაძეს**

ბატონო ბექა,

შსს საპატრულო პოლიციის დეპარტამენტში განხილულ იქნა თქვენი მ/წლის 10 ოქტომბრის განცხადება, რომელიც ეხება ქ. თბილისში, ვარკეთილის დასახლებაში ს/კ 01.19.20.001.107 საქართველოს ერთიანობისთვის მებრძოლთა ქუჩაზე ავტოგასამართი(ბენზინი, დიზელი) სადგურის მშენებლობასთან დაკავშირებით - შესასვლელ-გამოსასვლელი გზის მოწყობას და ითხოვთ ა/ტრანსპორტის მოძრაობის ორგანიზაციის სქემების(სამუშაოს წარმოებისა და დასრულებული ვარიანტების) შეთანხმებას.

ვითვალისწინებთ რა, ქალაქ თბილისის მუნიციპალიტეტის სსიპ იურიდიული პირი არქიტექტურის სამსახურის მ/წლის 9 ოქტომბრის N 3569760 ბრძანებას, ქ. თბილისის მუნიციპალიტეტის მერიის ტრანსპორტის საქალაქო სამსახურის თანხმობას, საპატრულო პოლიციის დეპარტამენტი ითანხმებს სამუშაოთა წარმოებისა და ა/ტრანსპორტის მოძრაობის ორგანიზაციის თქვენს მიერ წარმოდგენილ სქემებს და არ არის წინააღმდეგი განახორციელოთ ზემოთ აღნიშნული სამუშაოები შემდეგი პირობების დაცვით:

- სამუშაოთა წარმოების ადგილზე მოძრაობის რეგულირების ტექნიკური საშუალებები განთავსდეს თქვენს მიერ წარმოდგენილი სქემების შესაბამისად;
- ე.წ.“საცობის“ წარმოქმნის შემთხვევაში შეჩერებულ იქნეს ზემოთ აღნიშნული სამუშაოები მის აღმოფხვრამდე;
- დაცული იქნას გზის სავალი ნაწილის სისუფთავე, არ დაუშვათ სამშენებლო მასალისა და ტექნიკის გზის სავალ ნაწილზე განთავსება;
- სამუშაოების დასრულებისთანავე დროებითი მოძრაობის რეგულირების ტექნიკურ საშუალებებს გაუკეთდეს დემონტაჟი და გზის მიერთების ადგილები აღიჭურვოს მოძრაობის რეგულირების ტექნიკური საშუალებებით შეთანხმებული საგზაო მოძრაობის ორგანიზაციის სქემების შესაბამისად;
- სამუშაოების დაწყების და დამთავრების შესახებ წინასწარ ეცნობოს საპატრულო პოლიციის დეპარტამენტის სამორიგეო ნაწილს (ტელ. 241-85-04; 241-85-05);

მეორე ადრესატს: გთხოვთ უზრუნველყოთ კონტროლის დაწესება მოძრაობის რეგულირების ტექნიკური საშუალებების განთავსების მდგომარეობაზე თანდართული სქემების შესაბამისად. შეუსრულებლობის შემთხვევაში არ დაუშვათ სამუშაოების დაწყება და იმოქმედეთ საქართველოს ასკ 134–ემუხლის მოთხოვნების შესაბამისად.

დანართი: “ 4“ ფურცლად
პატივისცემით,
შსს საპატრულო პოლიციის დეპარტამენტის
საორგანიზაციო სამმართველოს უფროსი ლევან ზუზაძე

ქ. თბილისი, ნოე რამიშვილის ქ. №38
№38 Noe Ramishvili St., Tbilisi
ტელ./Tel.: (+995 32) 241 85 02
ფაქს/Fax: (+995 32) 2 41 85 02
E-mail: ushba@mia.gov.ge

"შეთანხმებულია"

ქ. თბილისის მუნიციპალიტეტის მერიის ტრანსპორტის საქალაქო სამსახურის უფროსის მოადგილე

ბ. ბელთაძე

"შეთანხმებულია"

ქ. თბილისის საპატრულო პოლიციის მთავარი სამმართველოს უფროსის მოადგილე

დ. ჯოხაძე

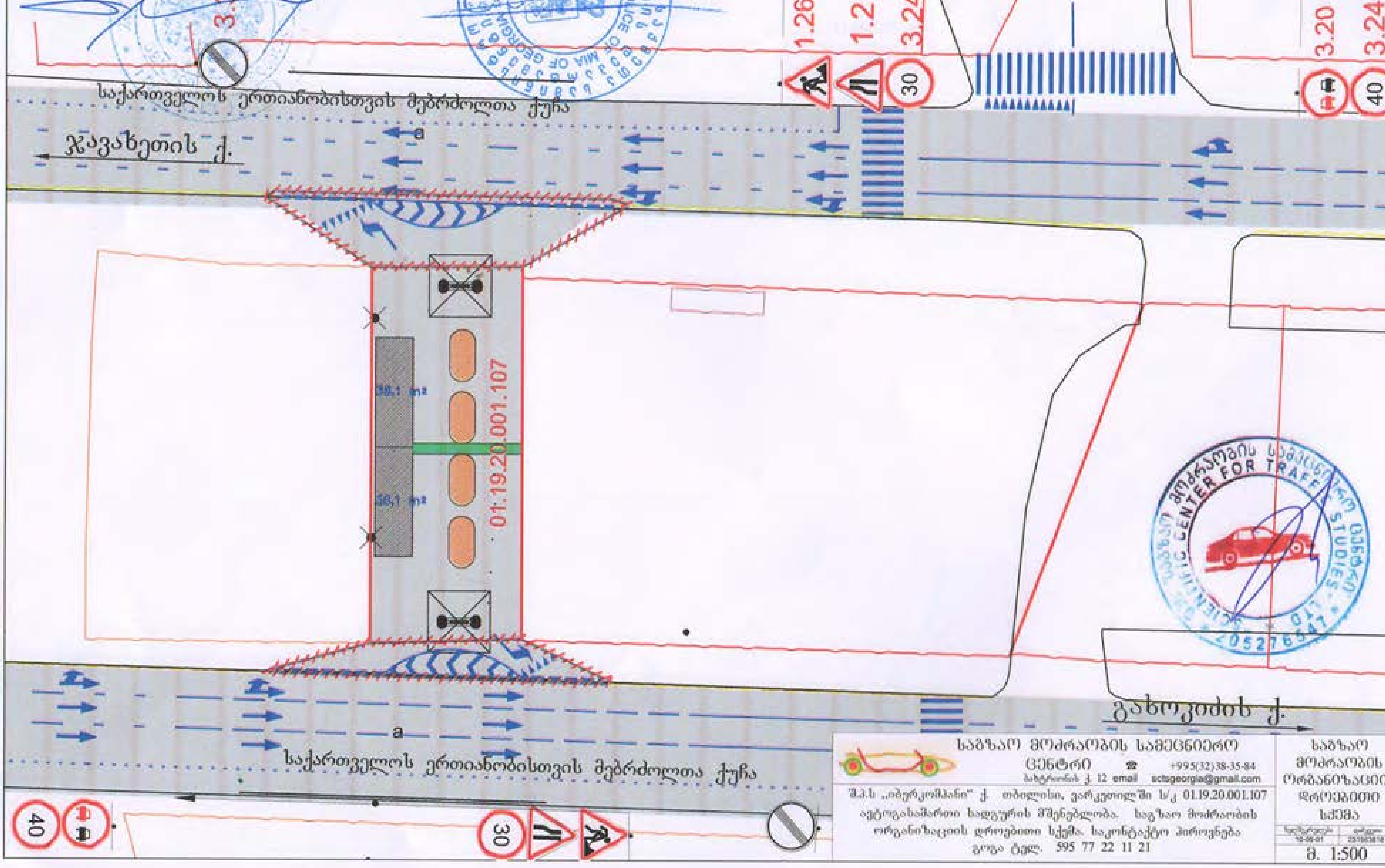

საგზაო მოძრაობის სამეცნიერო ცენტრი ☎ +995(32)38-35-84
ბახტრიონის ქ. 12 email sctsgeorgia@gmail.com

შ.პ.ს „იბერკომპანი" ქ. თბილისი, ვარკეთილში ს/კ 01.19.20.001.107 ავტოგასამართი სადგურის მშენებლობა. საგზაო მოძრაობის ორგანიზაციის დროებითი სქემა. საკონტაქტო პიროვნება გოგა ტელ. 595 77 22 11 21

საგზაო მოძრაობის ორგანიზაციის დროებითი სქემა

მ. 1:500

"შეთანხმებულია"

ქ. თბილისის მუნიციპალიტეტის მერიის ტრანსპორტის საქალაქო სამსახურის უფროსის მოადგილე

ბ. ბელთაძე

"შეთანხმებულია"

ქ. თბილისის პატრულ[ო] პოლიციის მთავარი სამმართველოს უფროსის მოადგილე

ლ. ჯოხაძე

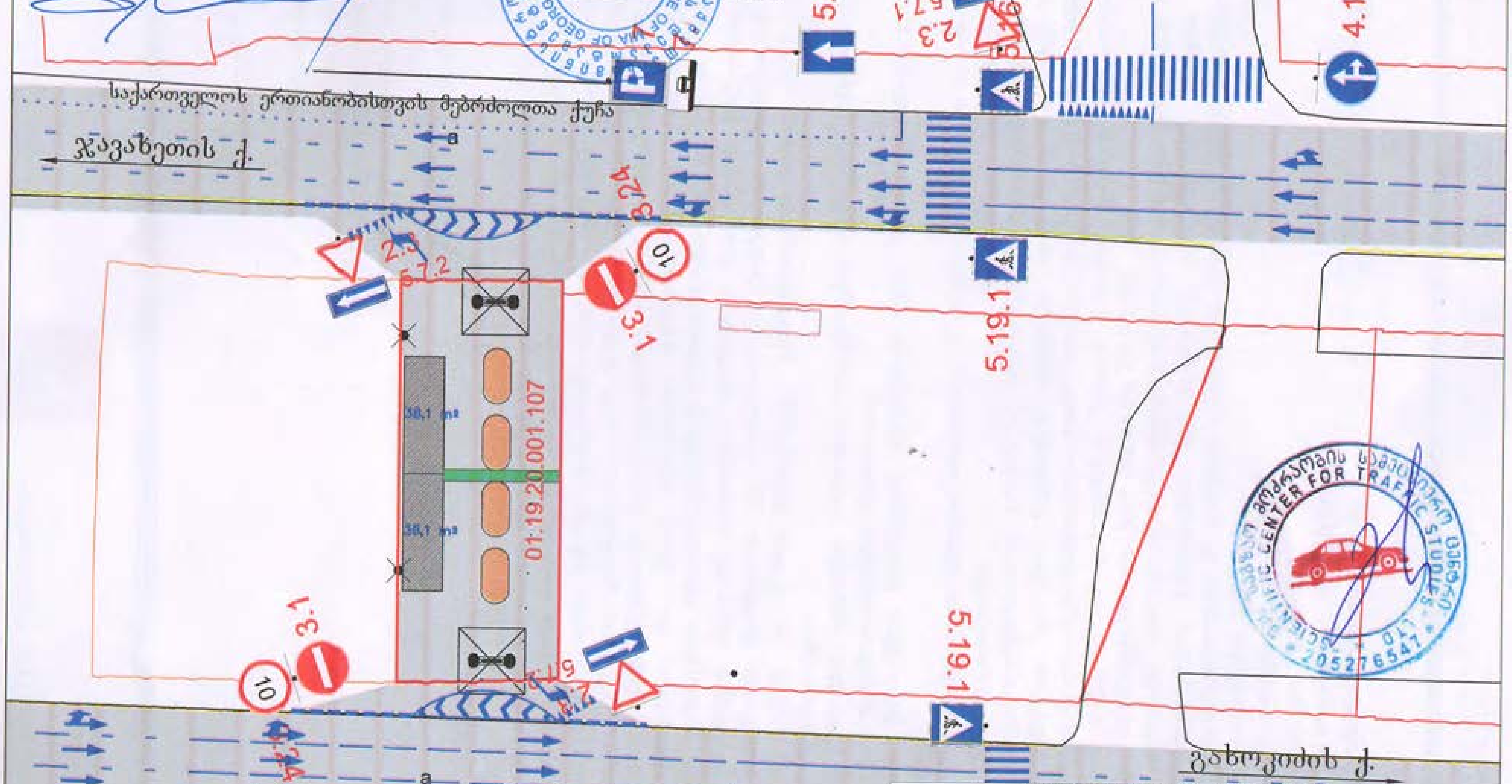

საგზაო მოძრაობის სამეცნიერო ცენტრი ☎ +995(32)38-35-84
[illegible] ქ. 12 email sctsgeorgia@gmail.com

შ.პ.ს „იბერკომპანი" ქ. თბილისი, ვარკეთილში ს/კ 01.19.20.001.107 ავტოგასამართი სადგურის მშენებლობა. საგზაო მოძრაობის ორგანიზაციის სქემა. საკონტაქტო პირი: გოგა ტელ. 595 77 22 11 21

საგზაო მოძრაობის ორგანიზაციის სქემა

მ. 1:500