ფასადი 4-1 ღ.

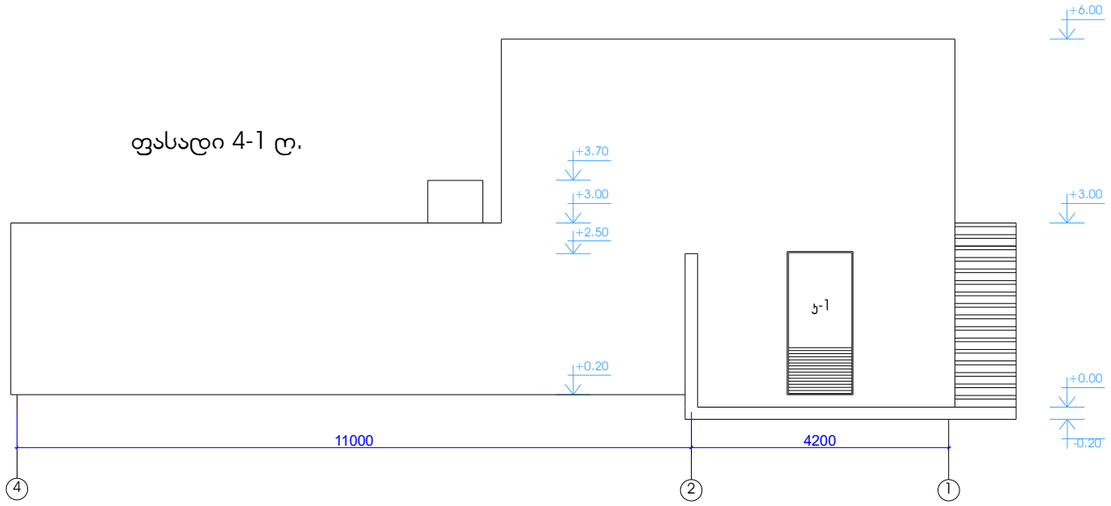

ფასადი ბ-ა ღ.

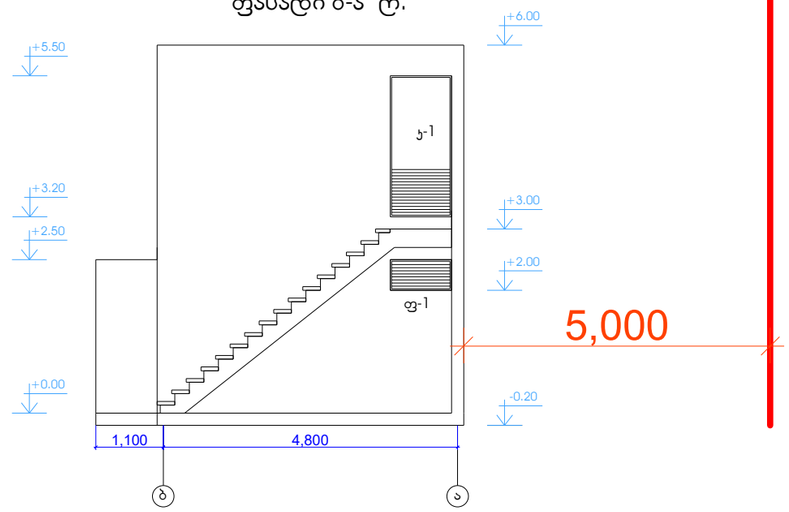

ფასადი 1-4 ღ.

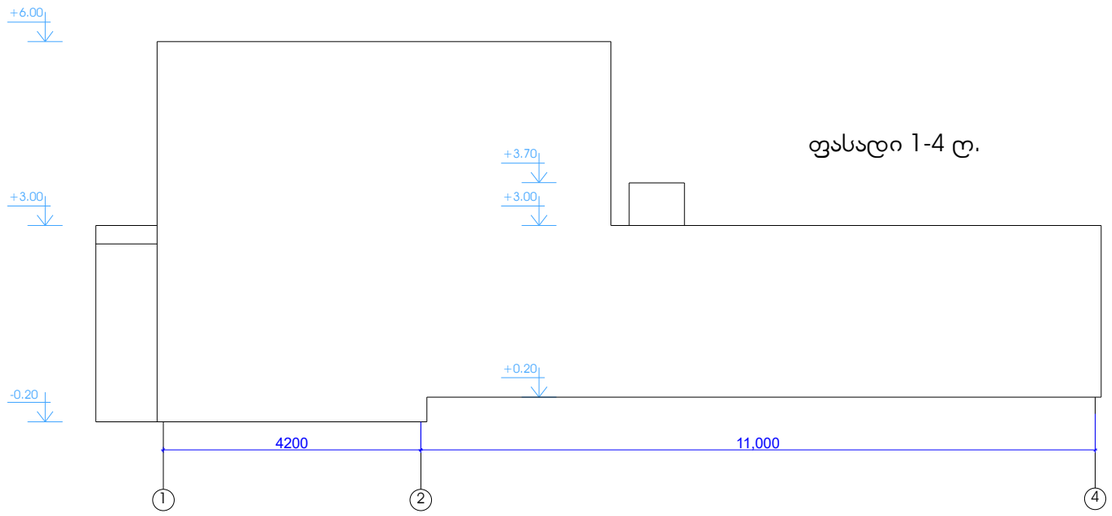

ფასადი ა-ბ ღ.

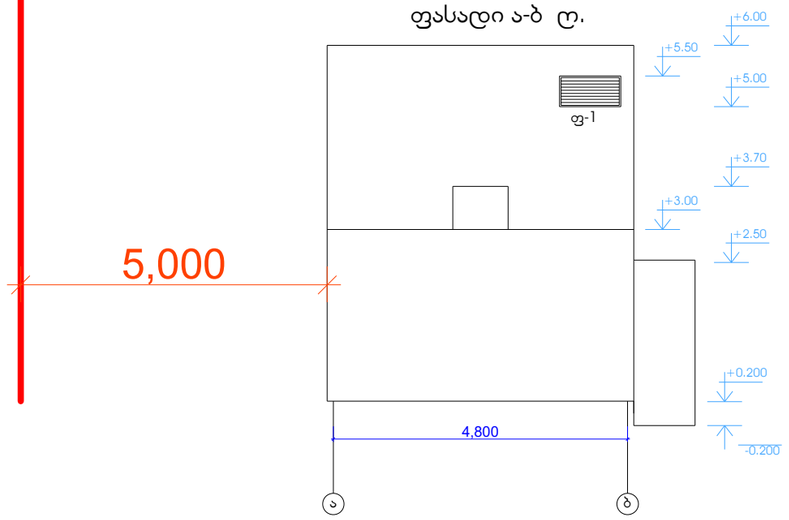

თანამდებობა	გვარი	ხელმოწერა	თარიღი	დამხმარე შენობა		სტადია	ფურც.	ფურცლები
პრ.მთ.არქ.	ბ.ბერიშვილი					მ.პ.		
შეასრულა	ს.ბერიშვილი			ფასადები	მასშტაბი 1:100	ასოციაცია "ატუ"		
შეამოწმა	ბ.ბერიშვილი							