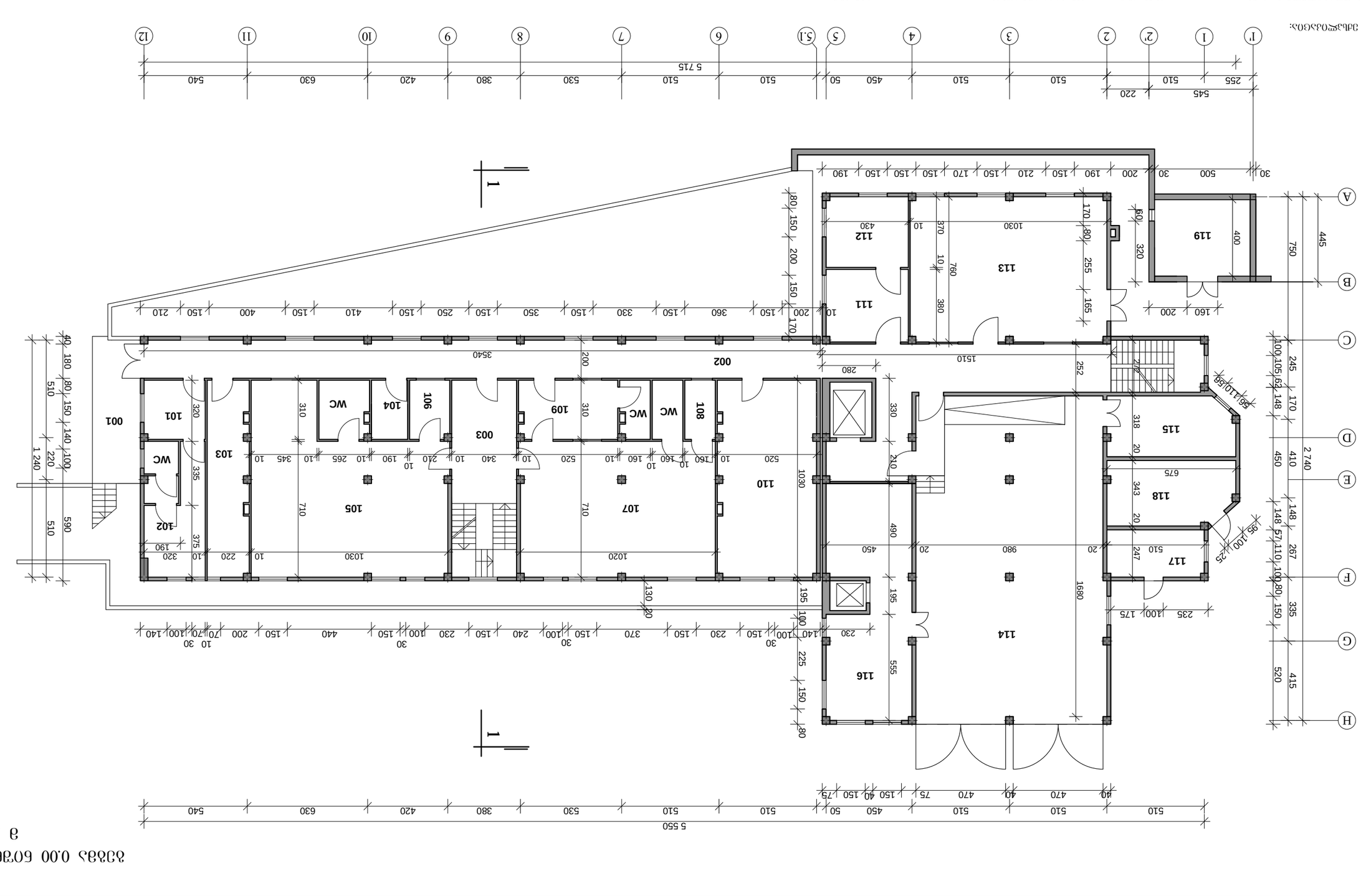

1

1

ვაკ. 0.00 ნიშნულზე 1 : 200

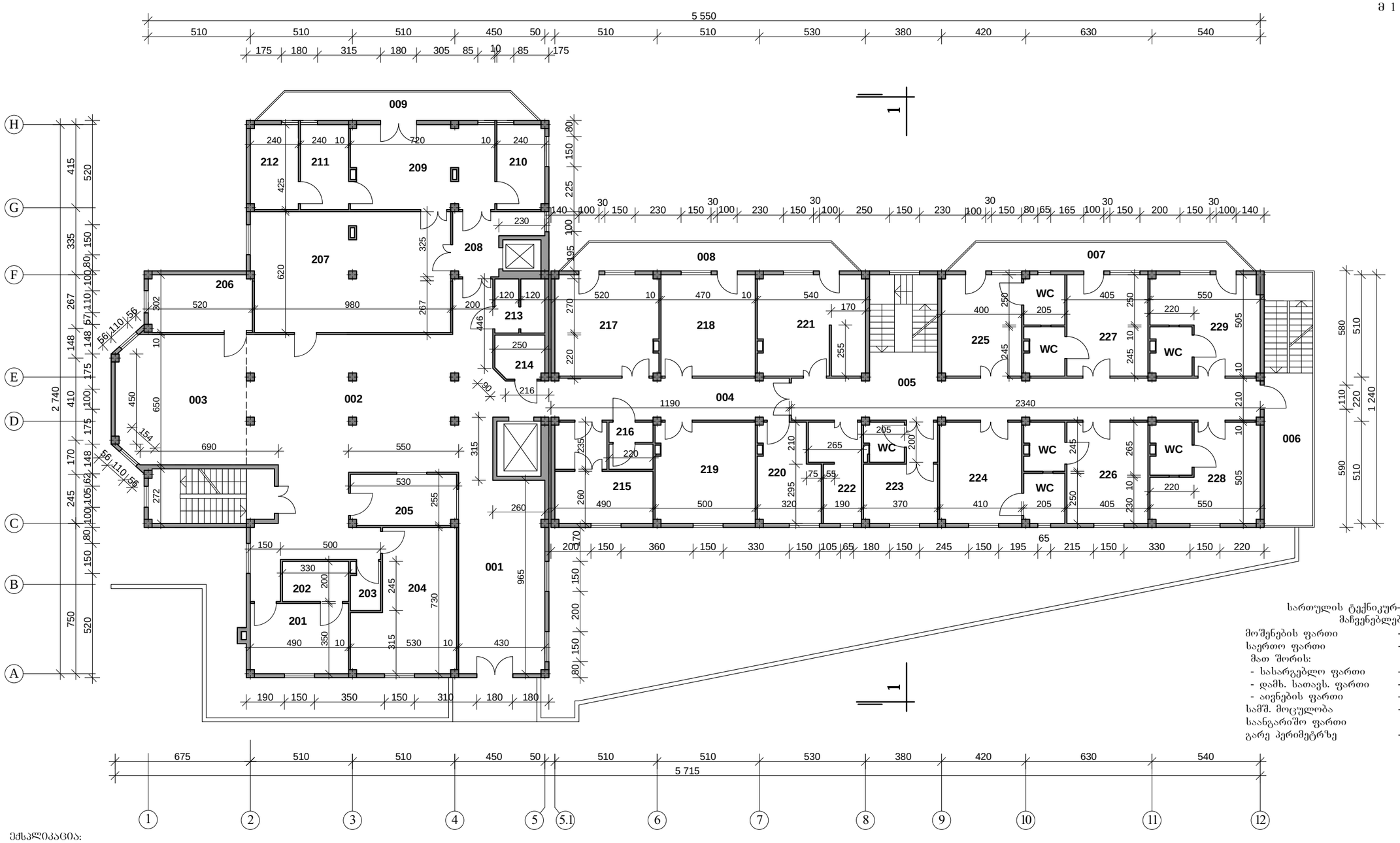

ექსპლიკაცია:

001. მისაღები, ვიდეოთვალთვალის პულტი, რეგისტრატურა	-	41.50 კვ.მ
002. ფოიე	-	117.20 კვ.მ
003. სამლოცველო	-	41.40 კვ.მ
004. დერეფანი	-	24.75 კვ.მ
005. დერეფანი	-	53.00 კვ.მ
006. საევაკუაციო კიბის ბაძანი	-	18.50 კვ.მ
007. აივანი	-	21.00 კვ.მ
008. აივანი	-	20.40 კვ.მ
009. აივანი	-	19.20 კვ.მ
201. ადმინისტრაცია	-	17.10 კვ.მ
202. არქივი	-	6.60 კვ.მ
203. ტუალეტი	-	3.65 კვ.მ
204. ზსიძოთერაპევტის ოთახი	-	31.75 კვ.მ
205. პაციენტების საბარლერობო	-	13.35 კვ.მ
206. მღვდლის ოთახი	-	14.75 კვ.მ
207. სასადილო ოთახი	-	59.20 კვ.მ
208. ტამბური	-	10.35 კვ.მ
209. სამზარეულო	-	30.50 კვ.მ
210. ხორცის და თევზის დასამუშავებელი ოთახი	-	10.00 კვ.მ
211. ჭურჭლის სამრეცხაო	-	16.25 კვ.მ
212. სამაცივრო	-	10.10 კვ.მ
213. ტუალეტი	-	6.45 კვ.მ
214. პერსონალის საბარლერობო	-	5.25 კვ.მ
215. შეზღუდული შესაძლებლობების მძრნე პაციენტების სააბაზანო	-	6.05+12.70 კვ.მ
216. ტუალეტი	-	4.95 კვ.მ
217. სამკურნალო-თერაპიული კაბინეტი	-	26.00 კვ.მ
218. სამკურნალო-თერაპიული კაბინეტი	-	25.10 კვ.მ
219. სამკურნალო-თერაპიული კაბინეტი	-	23.75 კვ.მ
220. ექიმის ოთახი	-	14.40 კვ.მ
221. მედპერსონალის ოთახი სამზარეულო კუთხით	-	27.00 კვ.მ
222. სამრეცხაო	-	11.05 კვ.მ
223. საცხ. ოთახი ჰოლით	-	10.85+3.40 კვ.მ
WC	-	5.60 კვ.მ
224. საცხ. ოთახი	-	20.60 კვ.მ
WC	-	5.05 კვ.მ
225. საცხ. ოთახი	-	20.10 კვ.მ
WC	-	5.05 კვ.მ
226. საცხ. ოთახი	-	20.45 კვ.მ
WC	-	4.90 კვ.მ
227. საცხ. ოთახი	-	20.45 კვ.მ
WC	-	4.90 კვ.მ
228. საცხ. ოთახი	-	21.60 კვ.მ
WC	-	5.45 კვ.მ
229. საცხ. ოთახი	-	21.85 კვ.მ
WC	-	5.05 კვ.მ

სართულის ტექნიკურ-ეკონომიური მაჩვენებლები:

მოშენების ფართი	-	1044.40 კვ. მ
საერთო ფართი	-	920.25 კვ. მ
მათ შორის:		
- სასარგებლო ფართი	-	482.40 კვ. მ
- დამხ. სათავს. ფართი	-	358.75 კვ. მ
- აივნების ფართი	-	79.10 კვ. მ
სამშ. მოცულობა	-	3551.00 კუბ.მ
საანგარიშო ფართი გარე პერიმეტრზე	-	952.65 კვ. მ

შპს ტრიადა-ს	თანამდებობა	გვარი	ხელმოწ.	ონკალიდთა სახლი-ავადმყოფთა მომსახურე სასულიერო პირთა ორდენის (კამილიელები) ფილიალი საქართველოში	
TRIADA-S LTD	დირექტორი	ა.ხილაძე			
	არ. ავტორი	ა.ულაკი		არქიტექტურულ-სამშენებლო ნაწილი	
	მთ.არქიტექტორი	თ.ზანდარაშვილი			
	შესრულა	თ.ხილაძე		ბეჭდა 3.40 ნიშნულზე	დაკვეთა №3/11 / თარიღი: 06.2011
					სტადია / ფურც. / რაოდ.
				მასშტაბი 1 : 200	მ. ა. / ას-5

ბეჭდა 6.80 ნიშნულზე
მ 1 : 200

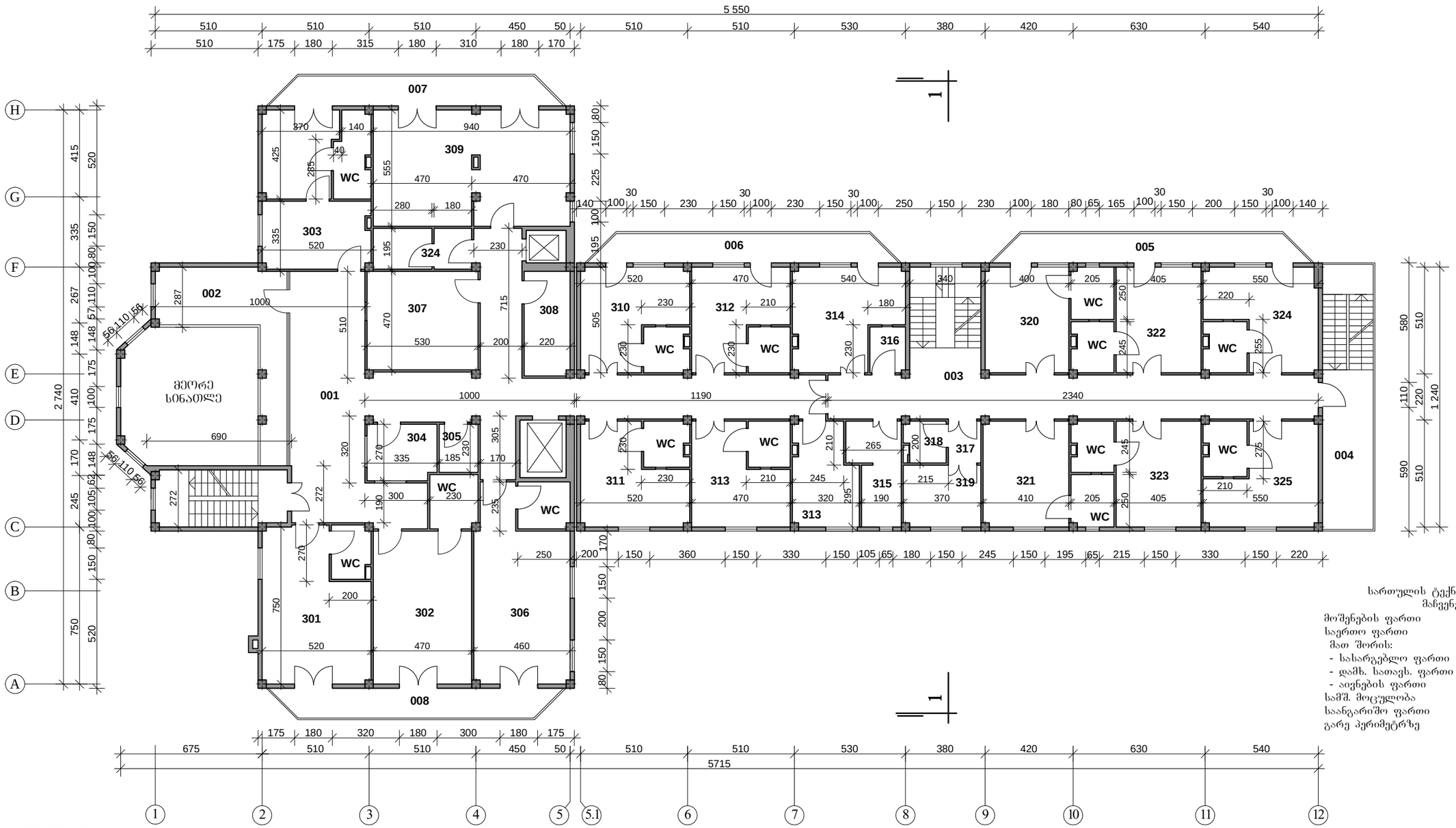

ექსპლიკაცია:

001. ჰოლი-დერეფანი	-	115.15 კვ.მ
002. სამლოცველოს ანტრესოლი	-	26.80 კვ.მ
003. დერეფანი	-	53.00 კვ.მ
004. საეკლესიო კიბის ბაძანი	-	18.50 კვ.მ
005. აივანი	-	21.00 კვ.მ
006. აივანი	-	20.40 კვ.მ
007. აივანი	-	19.20 კვ.მ
008. აივანი	-	19.20 კვ.მ
301. საცხ. ოთახი	-	33.85 კვ.მ
WC	-	4.80 კვ.მ
302. საცხ. ოთახი	-	34.30 კვ.მ
WC	-	5.90 კვ.მ
303. ლუქსის ტიპის საცხოვრებელი	-	16.55, 14.50 კვ.მ
WC	-	6.95 კვ.მ
304. საუთოებელი	-	8.85 კვ.მ
305. სამრეცხაო	-	4.25 კვ.მ
306. საცხ. ოთახი	-	37.45 კვ.მ
WC	-	5.55 კვ.მ
307. ბიბლიოთეკა	-	24.90 კვ.მ
308. სამზარეულოს საწყობი	-	11.00 კვ.მ
309. საერთო თავშესრის ოთახი	-	30.50 კვ.მ
310. საცხ. ოთახი	-	20.85 კვ.მ
WC	-	4.60 კვ.მ
311. საცხ. ოთახი	-	12.70 კვ.მ
WC	-	2.75 კვ.მ
312. საცხ. ოთახი	-	18.90 კვ.მ
WC	-	4.40 კვ.მ
313. საცხ. ოთახი	-	25.10 კვ.მ
WC	-	4.40 კვ.მ
314. მედპერსონალის ოთახი საშზარეულო კუთხით	-	22.90 კვ.მ
315. ძაძმის ოთახი	-	11.05 კვ.მ
316. საკუნაო	-	3.70 კვ.მ
317. ტამბური	-	3.40 კვ.მ
318. ტუალეტი	-	4.00 კვ.მ
319. საშხაფო-სააბაზანო	-	10.85 კვ.მ
320. საცხ. ოთახი	-	20.15 კვ.მ
WC	-	5.05 კვ.მ
321. საცხ. ოთახი	-	20.60 კვ.მ
WC	-	5.05 კვ.მ
322. საცხ. ოთახი	-	20.45 კვ.მ
WC	-	4.90 კვ.მ
323. საცხ. ოთახი	-	20.45 კვ.მ
WC	-	4.90 კვ.მ
324. საცხ. ოთახი	-	22.00 კვ.მ
WC	-	5.05 კვ.მ
325. საცხ. ოთახი	-	21.60 კვ.მ
WC	-	5.45 კვ.მ

სართულის ტექნიკურ-ეკონომიური მანვენებლები:

მოშენების ფართი	-	1031.75 კვ. მ
საერთო ფართი	-	841.55 კვ. მ
მათ შორის:		
- სასარგებლო ფართი	-	376.30 კვ. მ
- დამხ. სათავს. ფართი	-	366.95 კვ. მ
- აივნების ფართი	-	98.30 კვ. მ
სამშ. მოცულობა	-	3239.00 კუბ.მ
საანგარიშო ფართი გარე პერიმეტრზე	-	952.65 კვ. მ

შპს ტრიადა-ს TRIADA-S LTD	თანამდებობა	გვარი	ხელმოწ.
	დირექტორი	ა.ხიდლაძე	
	არ. ავტორი	პ.ულაძე	
	მთ.არქიტექტორი	თ.ზანდარაშვილი	
	შესრულა	თ.ხიდლაძე	

ინვალიდთა სახლი-ავადმყოფთა მომსახურე სასულიერო პირთა ორდენის (კამილიელების) ფილიალი საქართველოში

არქიტექტურულ-სამშენებლო ნაწილი

ბეჭდა 6.80 ნიშნულზე

დაკვეთა №3/11

თარიღი: 06.2011

სტადია	ფურც.	რაოდ.
მ. პ.	ას-6	

მასშტაბი 1 : 200

გეგმა 10.20 ნიშნულზე
მ 1 : 200

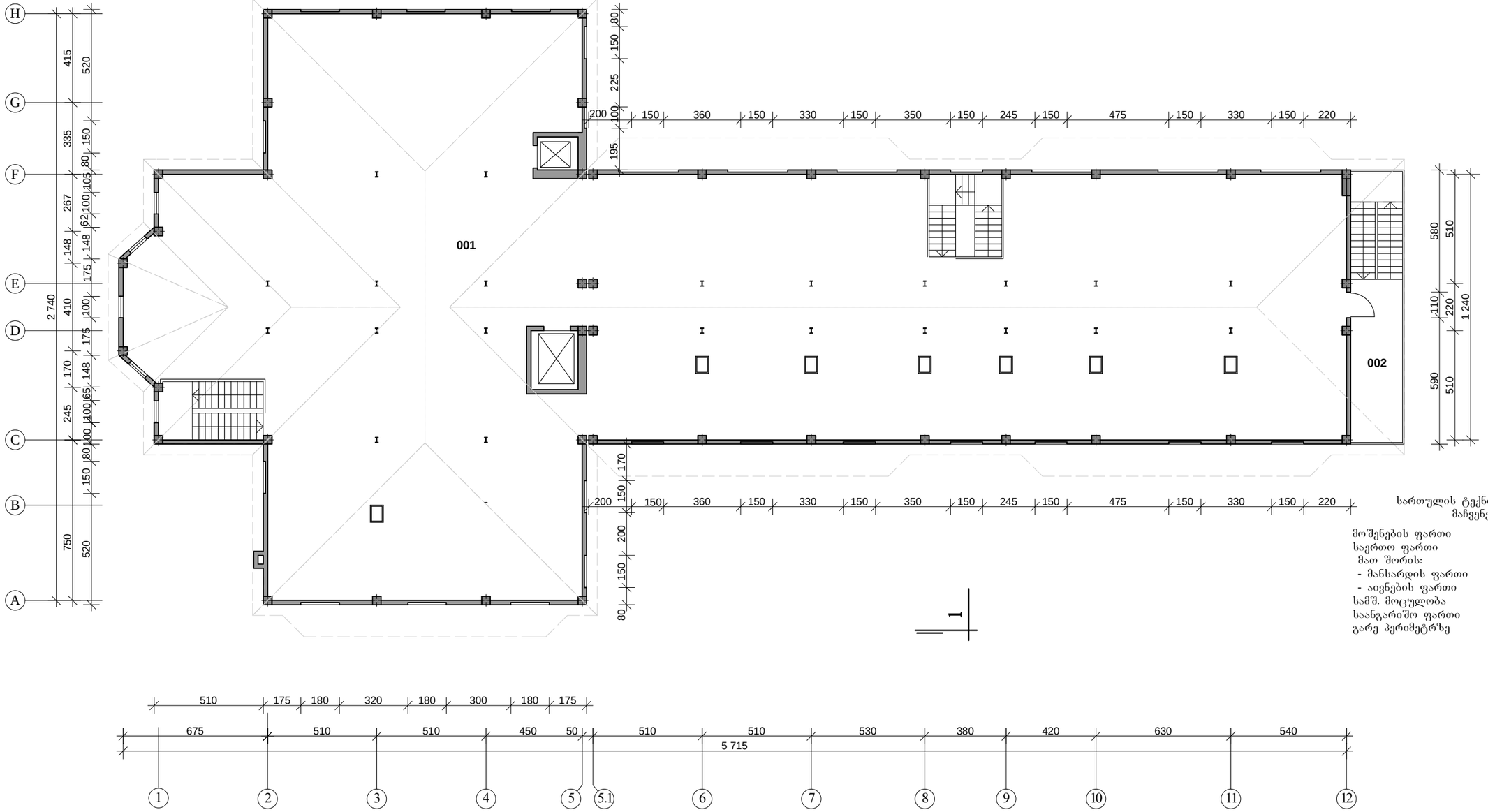

სართულის ტექნიკურ-ეკონომიური მაჩვენებლები:

მოშენების ფართი	-	983.80	კვ. მ
საერთო ფართი	-	886.20	კვ. მ
მათ შორის:			
- მანსარდის ფართი	-	867.70	კვ. მ
- აივნების ფართი	-	18.50	კვ. მ
სამშ. მოცულობა	-	3935.20	კუბ.მ
საანგარიშო ფართი გარე პერიმეტრზე	-	952.65	კვ. მ

ექსპლიკაცია:

001. მანსარდა	-	867.70 კვ. მ
002. საფეხურიანი კიბის ბაქანი	-	18.50 კვ. მ

შპს ტრიადა-ს TRIADA-S LTD	თანამდებობა	ბჭარი	ხელმოწ.	ინვალიდთა სახლი-ავადმყოფთა მომსახურე სასულიერო პირთა ორდენის (კამილიელები) ფილიალი საქართველოში		
	დირექტორი	ა.ხიხილაძე				
	არ. ავტორი	პ.ულაკი		არქიტექტურულ-სამშენებლო ნაწილი		
	მთ.არქიტექტორი	თ.ხანდარაშვილი		გეგმა 10.20 ნიშნულზე	დაკვეთა №3/11	თარიღი: 06.2011
	შესასრულა	თ.ხიხილაძე			მასშტაბი 1 : 200	სტადია / ფურც. / რაოდ.
						მ. პ. / ას-7 /

გეგმა -3.20 ნიშნულზე

მ 1 : 200

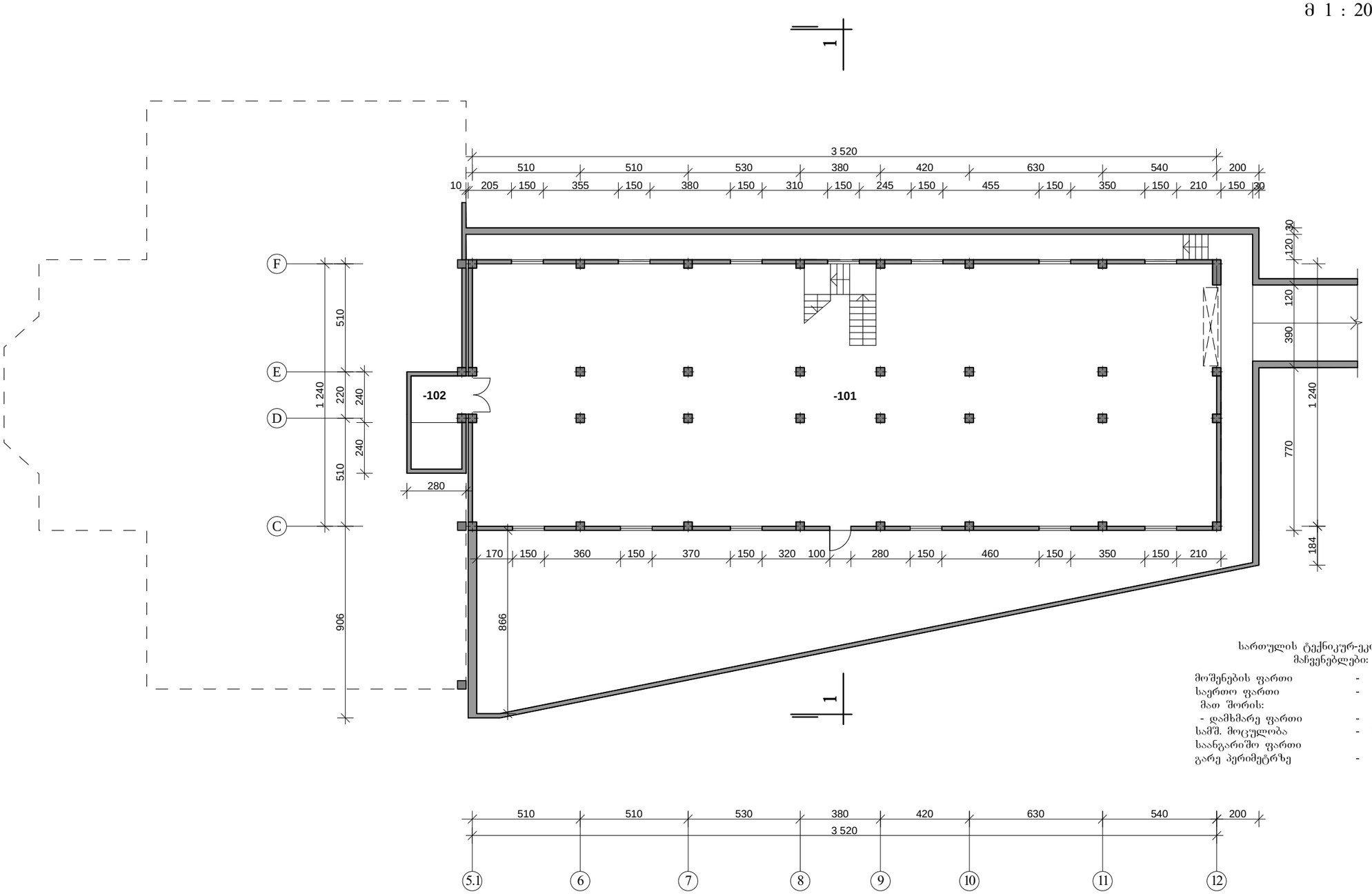

სართულის ტექნიკურ-ეკონომიური მაჩვენებლები:

მოშენების ფართი	-	469.65	კვ. მ
საერთო ფართი	-	436.00	კვ. მ
მათ შორის:			
- დამხმარე ფართი	-	436.00	კვ. მ
სამშ. მოცულობა	-	1502.90	კუბ.მ
საანგარიშო ფართი			
გარე პერიმეტრზე	-	469.65	კვ. მ

ექსპლიკაცია:

-101. სასაწყობო-სამეურნეო ნაწილი	-	425.00	კვ. მ
-102. ლიფტის სამანქანო(ტექნიკური) სათავსო	-	11.00	კვ. მ

შპს ტრიადა-ს	თანამდებობა	გვარი	ხელმოწ.	ინვალიდთა სახლი-ავადმყოფთა მომსახურე სასულიერო პირთა ორდენის (კამილიელები) ფილიალი საქართველოში	
	დირექტორი	ა.სხილაძე			
TRIADA-S LTD	არ. ავტორი	პ.ულაძე		არქიტექტურულ-სამშენებლო ნაწილი	
	მთ.არქიტექტორი	თ.ზანდარაშვილი			
	შესრულა	თ.სხილაძე		გეგმა -3.20 ნიშნულზე	დაკვეთა №3/11
					მასშტაბი 1 : 200
					თარიღი: 06.2011
					სტადია / ფურც. / რაოდ.
					მ. პ. / ას-3 /

ТЗЈЬ ѢѦѲЈѪѰЬЈ	ѲЈѦЬЭѪЗЈѢЈ(Ѳ)ѦѲ	ЈЗЭѦѲ	ЬЗѪѪЗ(Ѵ).	ОБЭЖѪѲѪѲѢЈЬ ЬЈЬЗѪѲ-ЈЗЈѪЗЧЗЧЗЧѲЈЬ ЬЈЬЗѪѪѲЗѦ(Ч) ЗѲЧЬЈЬЗЬЗѦ ЬЈЬЗѪѪѲЗѦ(Ч) ЗѲЧЬЈЬЗЬЗѦ (ЈЗЗѲѪѪѲЗѪЗЈѢ) ЗѲЧѪѲЈЪѪѲ ЬЈЭЈЬЗѦѲЗЗѪѪ(Ч)ЗѲ	
	ѪѲѦЭЈЗѢ(Ч)ѦѲ	ЈЬЬѲѪЗЈЭ			
	ЈѦ. ЈЗѢ(Ч)ѦѲ	ЈЭЗѪЗЈѲ		ЈѦЭЗЗЈѢЈЬЗЗѪЗЧЗЧЗЧ

ბეჭმა 0.00 ნიშნულზე მ 1 : 100

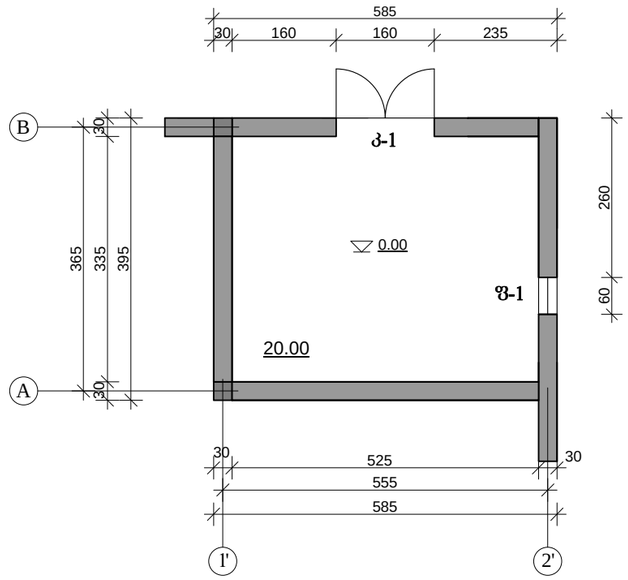

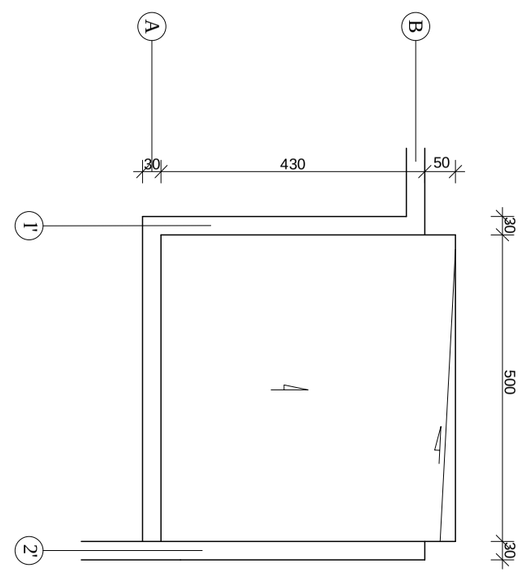

ᲡᲐᲠᲗᲠᲘᲐᲜᲘ ᲛᲘᲛᲘᲐ Მ 1 : 100

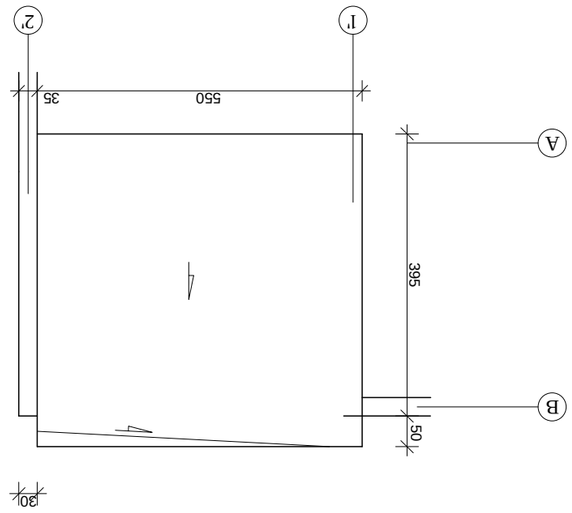

ԼՏԵՂԱՏՅՈՒ ՁՍՁՁՏ 9 1 : 100

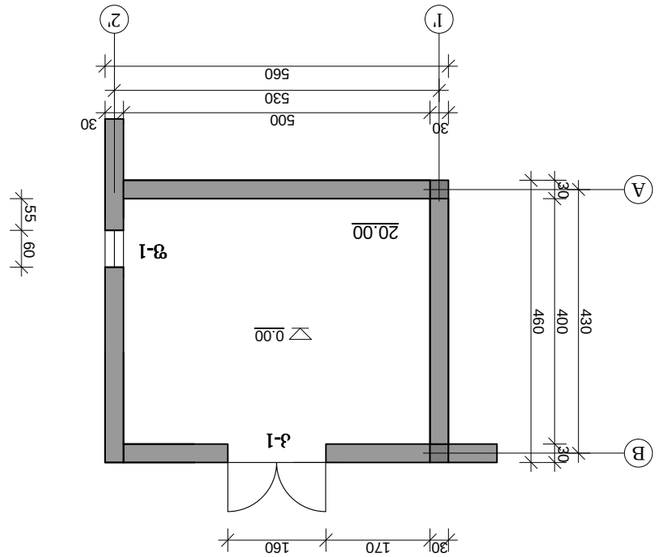

ձյձգ 0.00 ճոճեշտպ 3 1 : 100