ჭრილი 6- 6

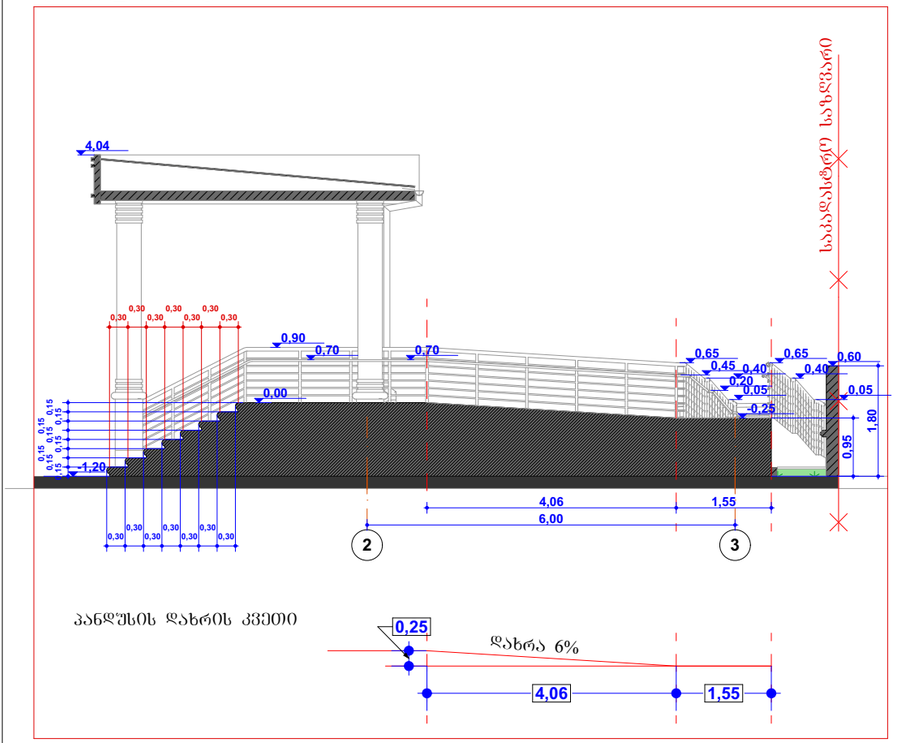

ჭრილი 8- 8

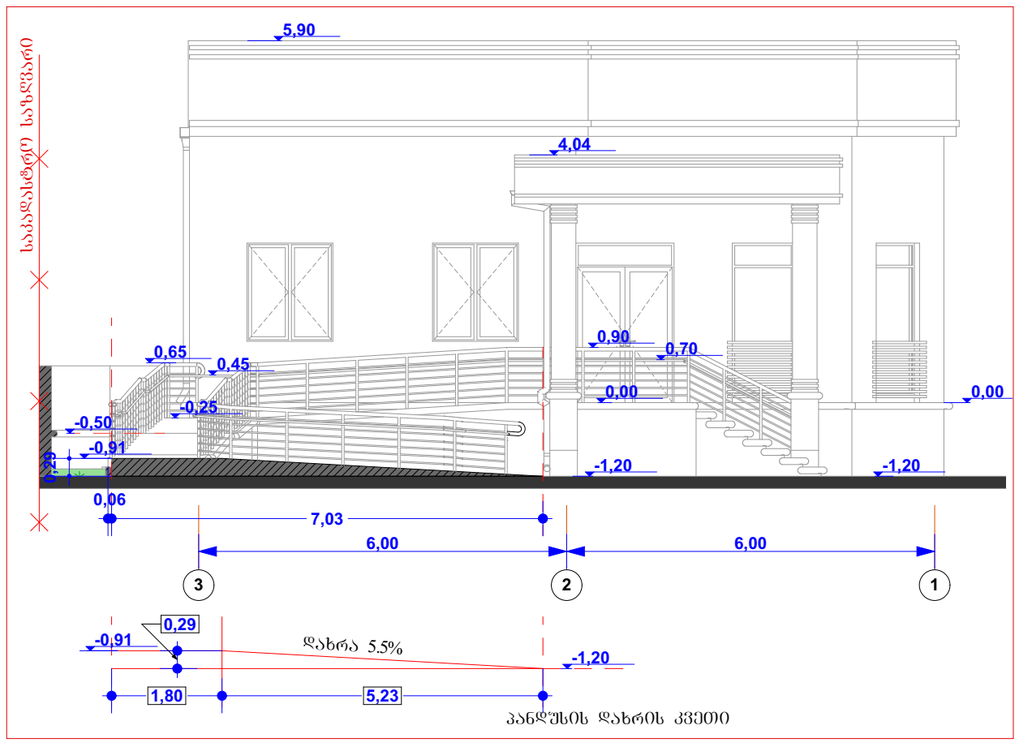

ჭრილი 7 - 7

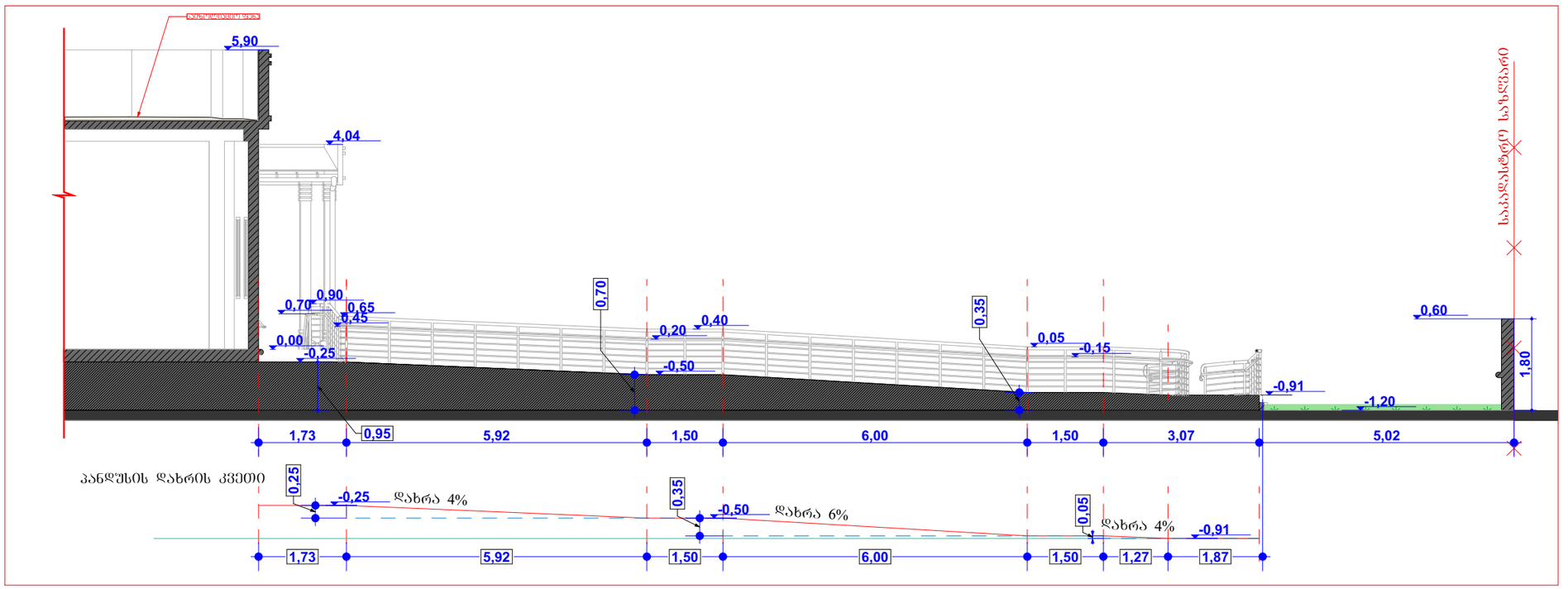

ფორმატი **A** -3 | თბილისი 2017წ

ექსპლიკაცია

პირობითი ნიშნები

შენიშვნები:

საწყობის შენობის იატაკის **±0,000** ნიშნული შეესაბამება აბსოლუტურ ნიშნულს 506.83 მ.

იხილეთ ფურცელი №4

დამკვეთი:	საპროექტო ობიექტის მისამართი:
შპს "ლგ ჯგუფი" ID ნომერი:405132100	ქალაქი თბილისი, თვალჭრელიძის ქუჩა IV შესახვევი № 1-ის მიმდებარედ

პროექტის სახელწოდება

(მშრალი პროდუქტების)

საწყობი

ART design

აჭარის ა/რ
ქ. ქობულეთი
პომახიძის ქუჩა № 16

თანამდებობა	გვარი	ხელმოწერა	თარიღი
დირექტორი	მ.ქათამაძე		
არქიტექტორი			
დაამუშავა	გ.ქარცივაძე		
კონსტრუქტორი			
მასშტაბი	1:100	შშმ პირების სამოძრაო პანდუსის ჭრილები	
თარიღი			
სტადია		ფურცლები	ფურცელი
არქიტექტურული პროექტი			5-2

חתך 3-3

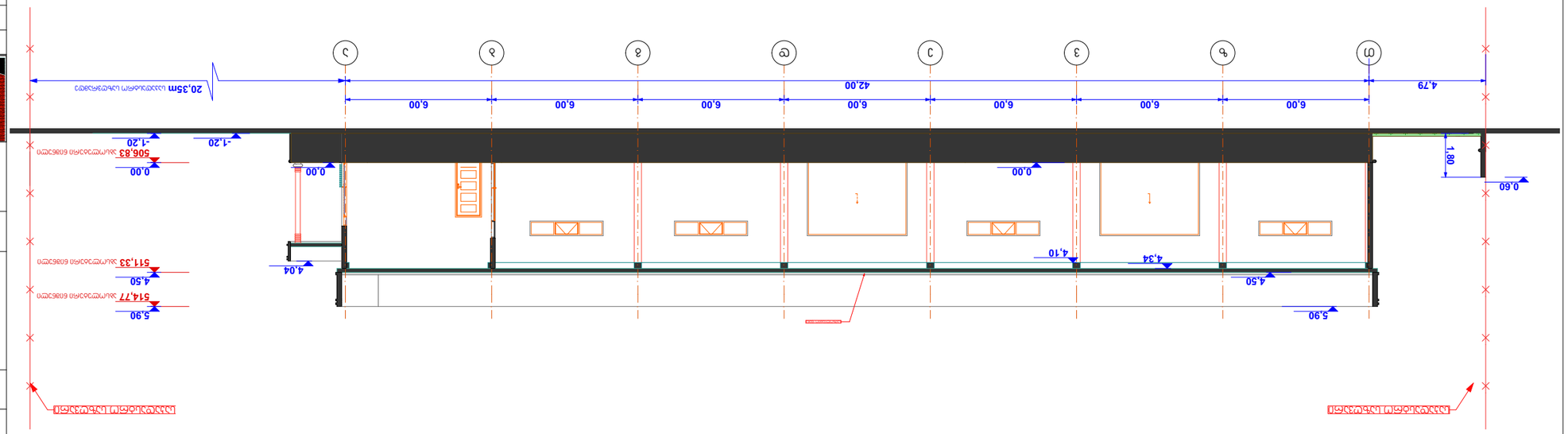

חתך 1-1

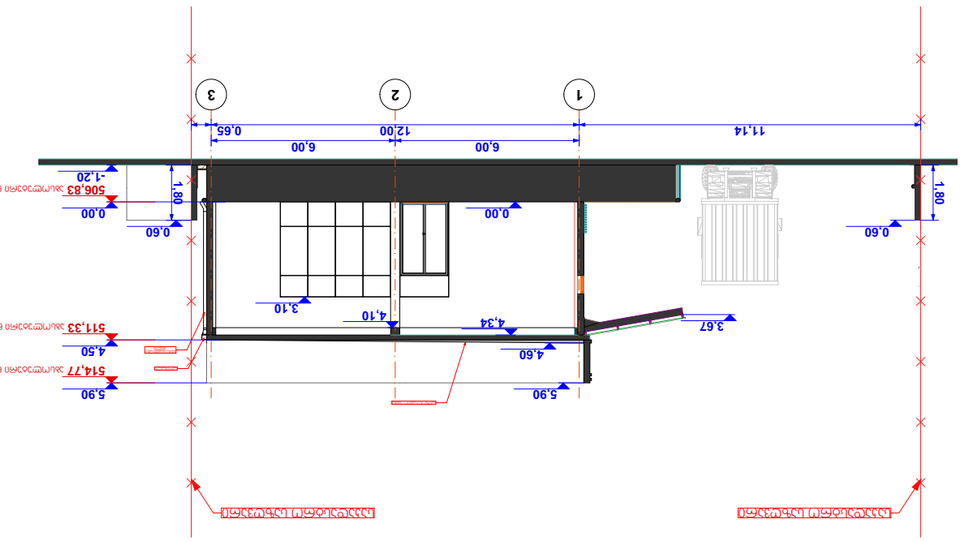

חתך 2-2

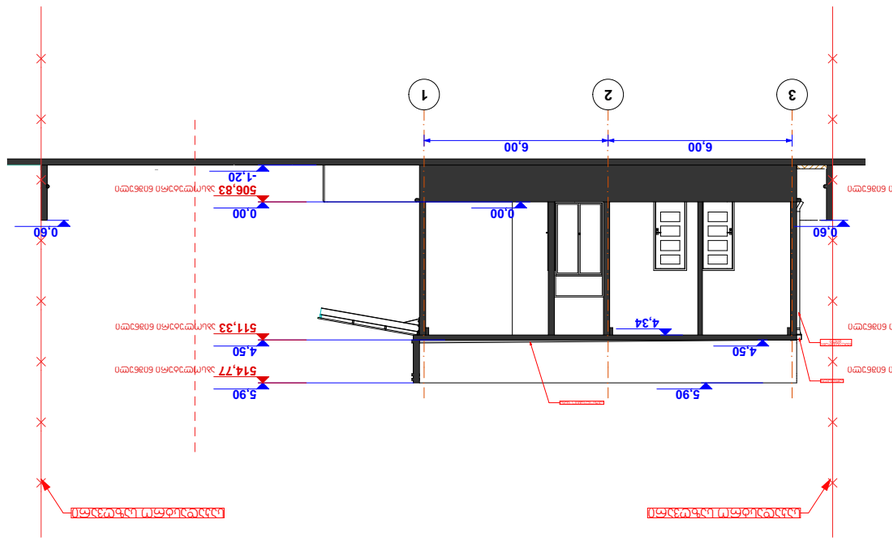

שלב	תכנון מפורט 201 78
מספר גיליון	A -3 חתכים

საყარაულო ჯიხურის გეგმა

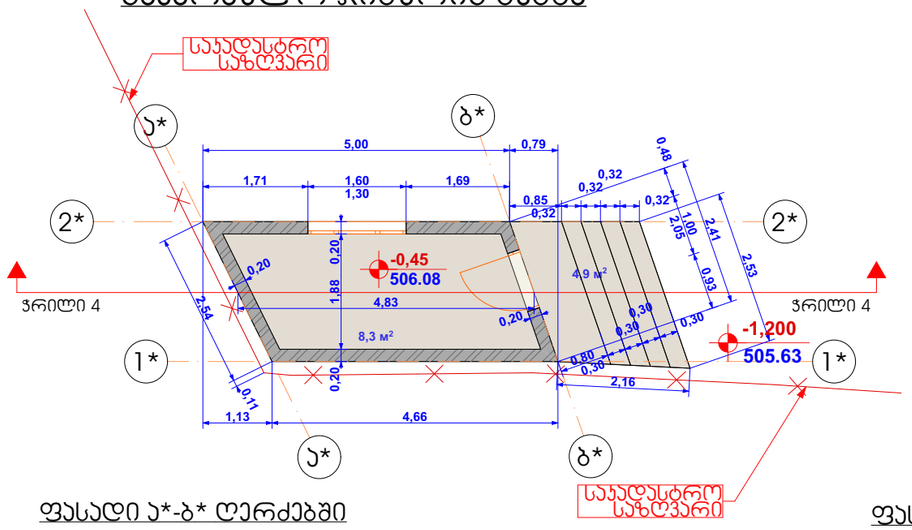

საყარაულო ჯიხურის გადახურვის გეგმა

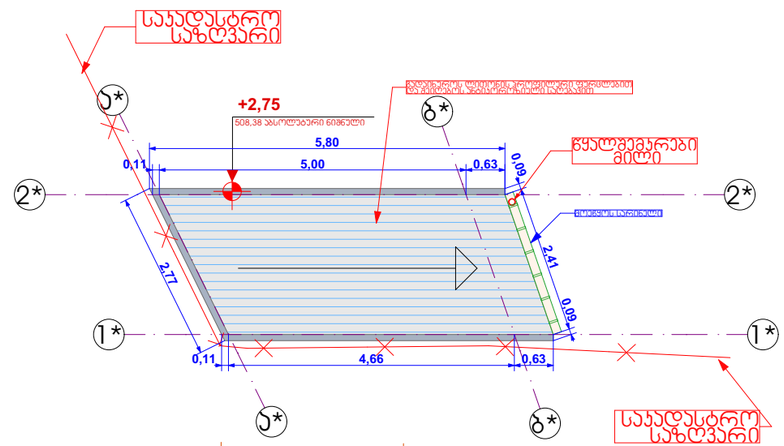

ფასადი ა*-ბ* ღერძებში

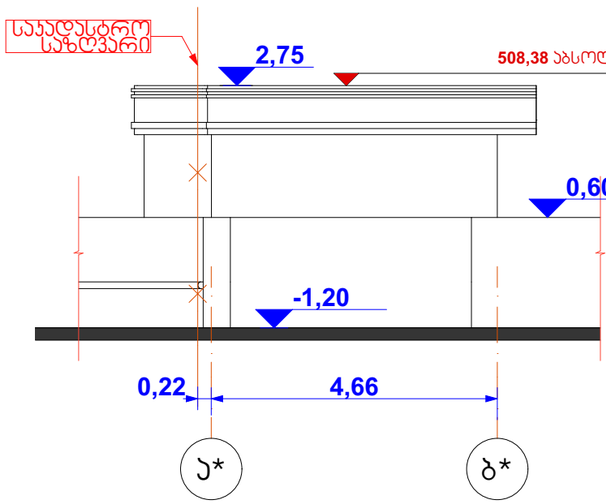

ფასადი ბ*-ა* ღერძებში

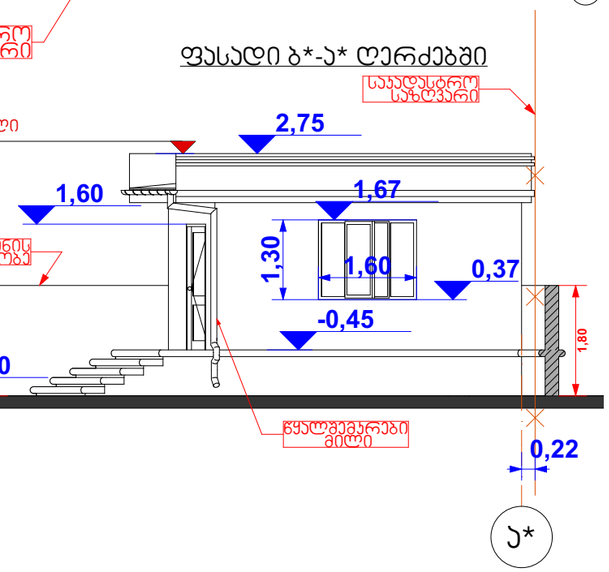

ჯრილი 4-4

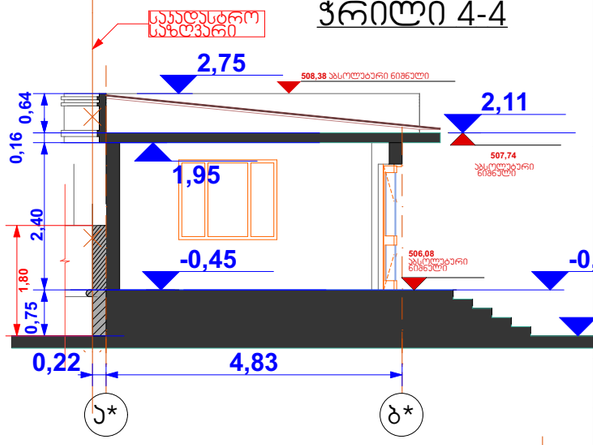

ფასადი 2*-1* ღერძებში

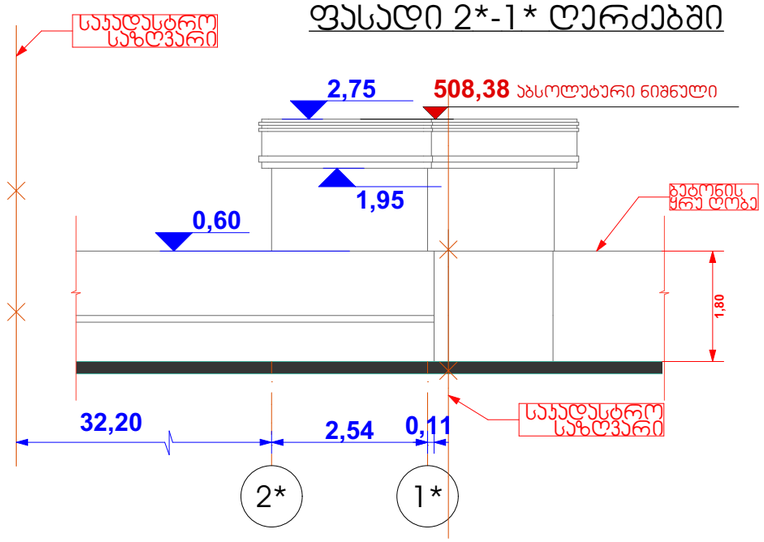

ფასადი 1*-2* ღერძებში

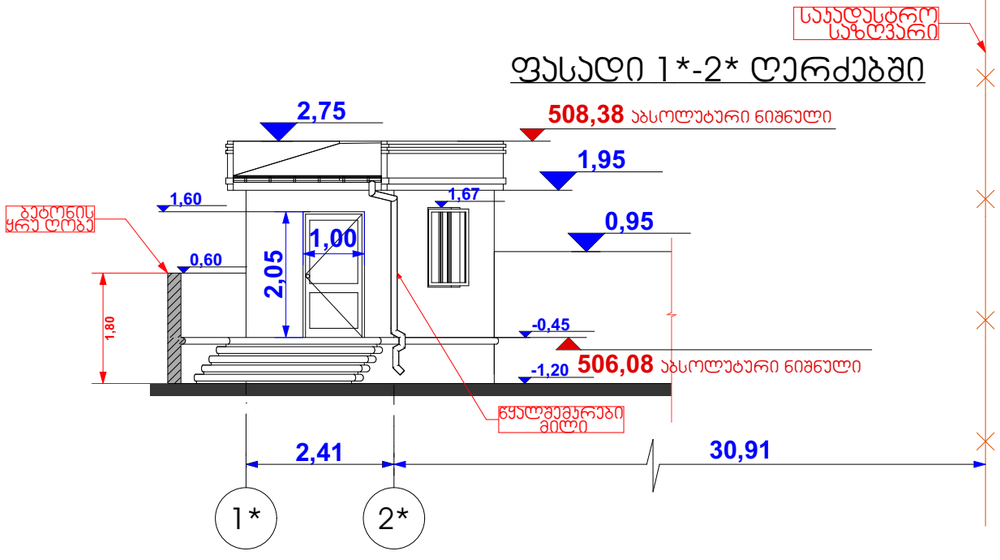

ფორმატი **A** -3 | თბილისი 2017წ

ექსპლიკაცია

პირობითი ნიშნები

წყალშემკრები მილი

შენიშვნები:

საწყობის შენობის იატაკის **±0,000** ნიშნული შეესაბამება აბსოლუტურ ნიშნულს 506.83 მ.

იხილეთ ფურცელი №4

დამკვეთი:	საპროექტო ობიექტის მისამართი:
შპს "ლგ ჯგუფი" ID ნომერი:405132100	ქალაქი თბილისი, თვალჭრელიძის ქუჩა IV შესახვევი № 1-ის მიმდებარედ

პროექტის სახელწოდება

(მშრალი პროდუქტების)

საწყობი

არქიტექტურული პროექტი

ა(ა)ი.ბ. "არტ დიზაინ პლუსი"

ა.პ.ა. ა/რ ქ. ქობულეთი ჯობახიძის ქუჩა № 16

თანამდებობა	გვარი	ხელმოწერა	თარიღი
დირექტორი	მ.ქათამაძე		
არქიტექტორი			
დამმუშავა	გ.ქარცივაძე		
კონსტრუქტორი			
მასშტაბი	1:100	საყარაულო ჯიხურის გეგმა ფასადები და ჯრილი	
თარიღი			
სტადია		ფურცლები	ფურცელი
			9

ტუალეტის გეგმა

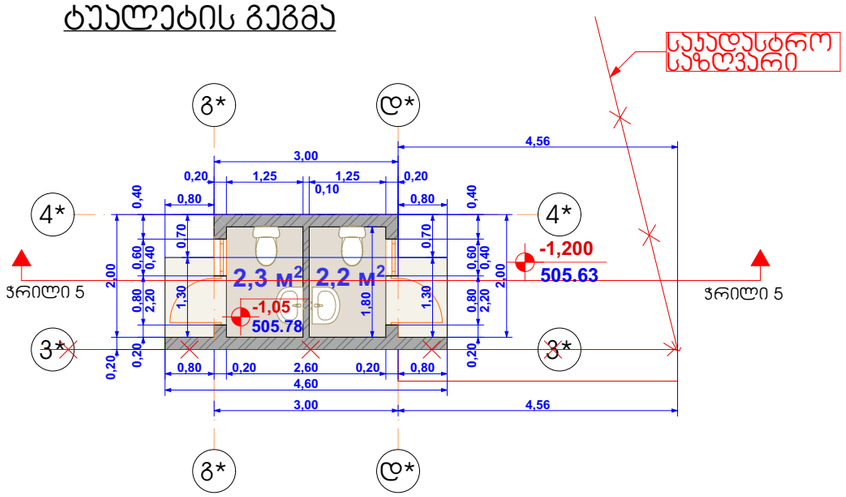

ტუალეტის გადახურვის გეგმა

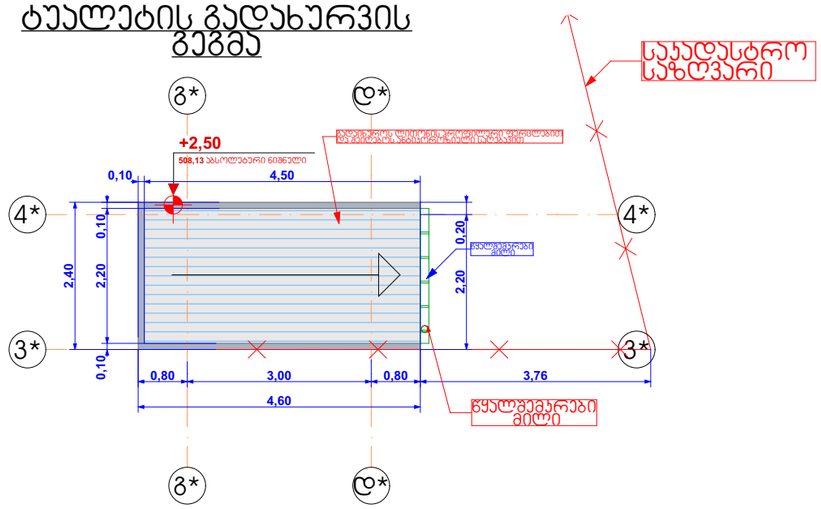

ფასადი გ*-დ* ღერძებში

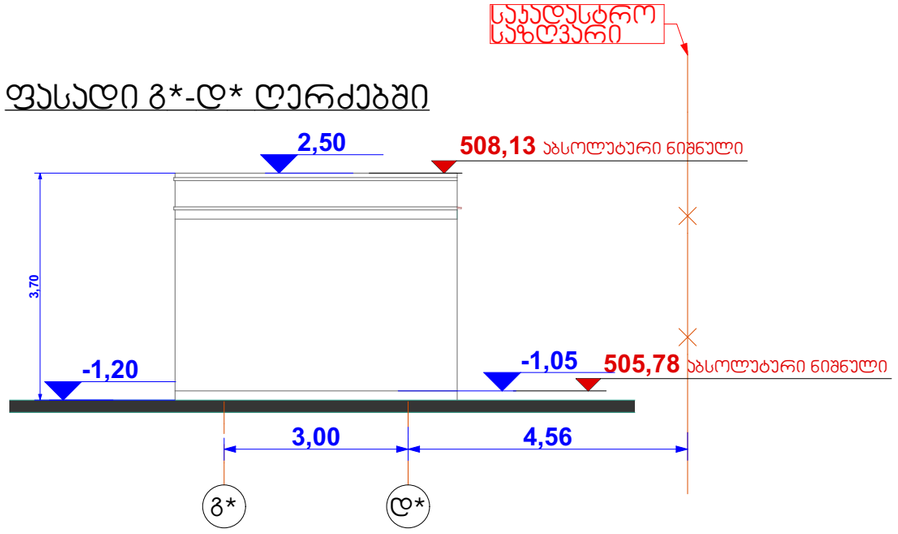

ფასადი დ*-გ* ღერძებში

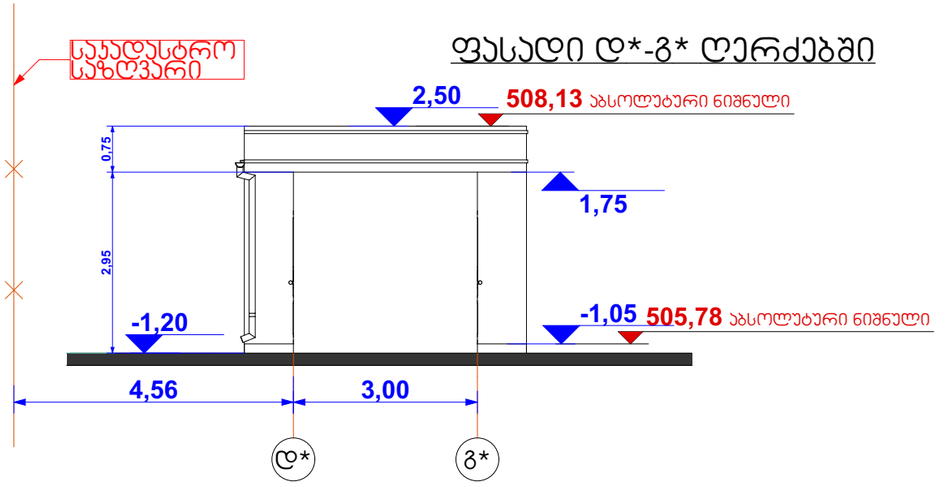

ფასადი 3*-4* ღერძებში

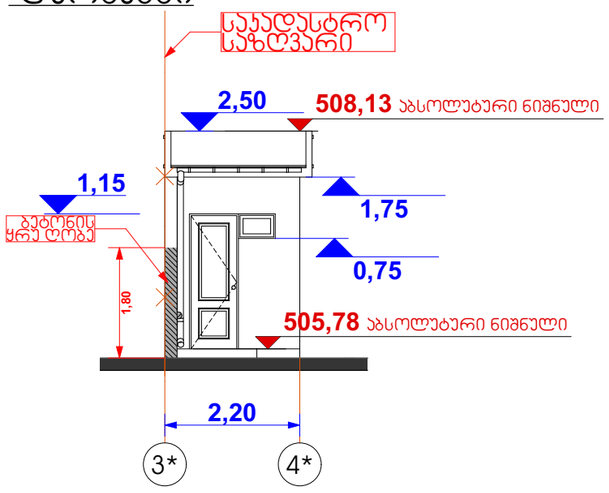

ფასადი 4*-3* ღერძებში

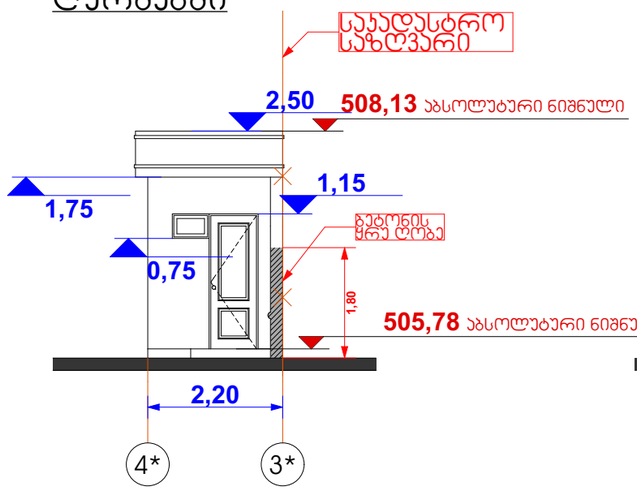

ჭრილი 5-5

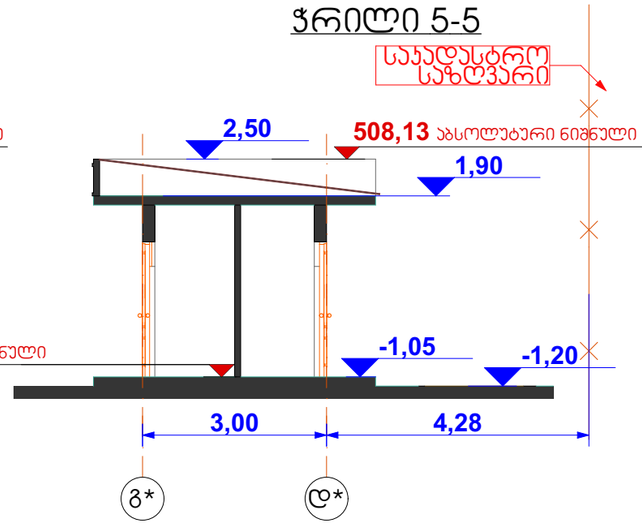

ფორმატი **A** -3 | თბილისი 2017წ

ექსპლიკაცია

პირობითი ნიშნები

წყალშემკრები მილი

შენიშვნები:

საწყობის შენობის იატაკის **±0,000** ნიშნული შეესაბამება აბსოლუტურ ნიშნულს 506.83 მ.

იხილეთ ფურცელი №4

დამკვეთი:	საპროექტო ობიექტის მისამართი:
შპს "ლგ ჯგუფი" ID ნომერი:405132100	ქალაქი თბილისი, თვალჭრელიძის ქუჩა IV შესახვევი № 1-ის მიმდებარედ

პროექტის სახელწოდება

(მშრალი პროდუქტების)

საწყობი

		აჭარის ა/რ ქ. ქობულეთი პომახიძის ქუჩა № 16	
თანამდებობა	გვარი	ხელმოწერა	თარიღი
დირექტორი	მ.ქათამაძე		
არქიტექტორი			
დამამუშავა	გ.ქარცივაძე		
კონსტრუქტორი			
მასშტაბი	1:100	ტუალეტის გეგმა ფასადები და ჭრილი	
თარიღი			
სტადია		ფურცლები	ფურცელი
არქიტექტურული პროექტი			10