ფორმატი **A** -3 | თბილისი 2017წ

ექსპლიკაცია

1) დირექტორის კაბინეტი
2) ოფისი
3) მისასვლელი
4) მისასვლელი დერეფანი
5) სველი წერტილი
6) მშრალი პროდუქტების საწყობი
7) დებარკადერი

პირობითი ნიშნები

შენიშვნები:

საწყობის შენობის იატაკის **±0,000** ნიშნული შეესაბამება აბსოლუტურ ნიშნულს 506.83 მ.

იხილეთ ფურცელი №4

დამკვეთი:

შპს "ლგ ჯგუფი"

ID ნომერი:405132100

საკვლევი ობიექტის მისამართი:

ქალაქი თბილისი, თვალჭრელიძის ქუჩა IV შესახვევი № 1-ის მიმდებარედ

პროექტის სახელწოდება

(მშრალი პროდუქტების)

საწყობი

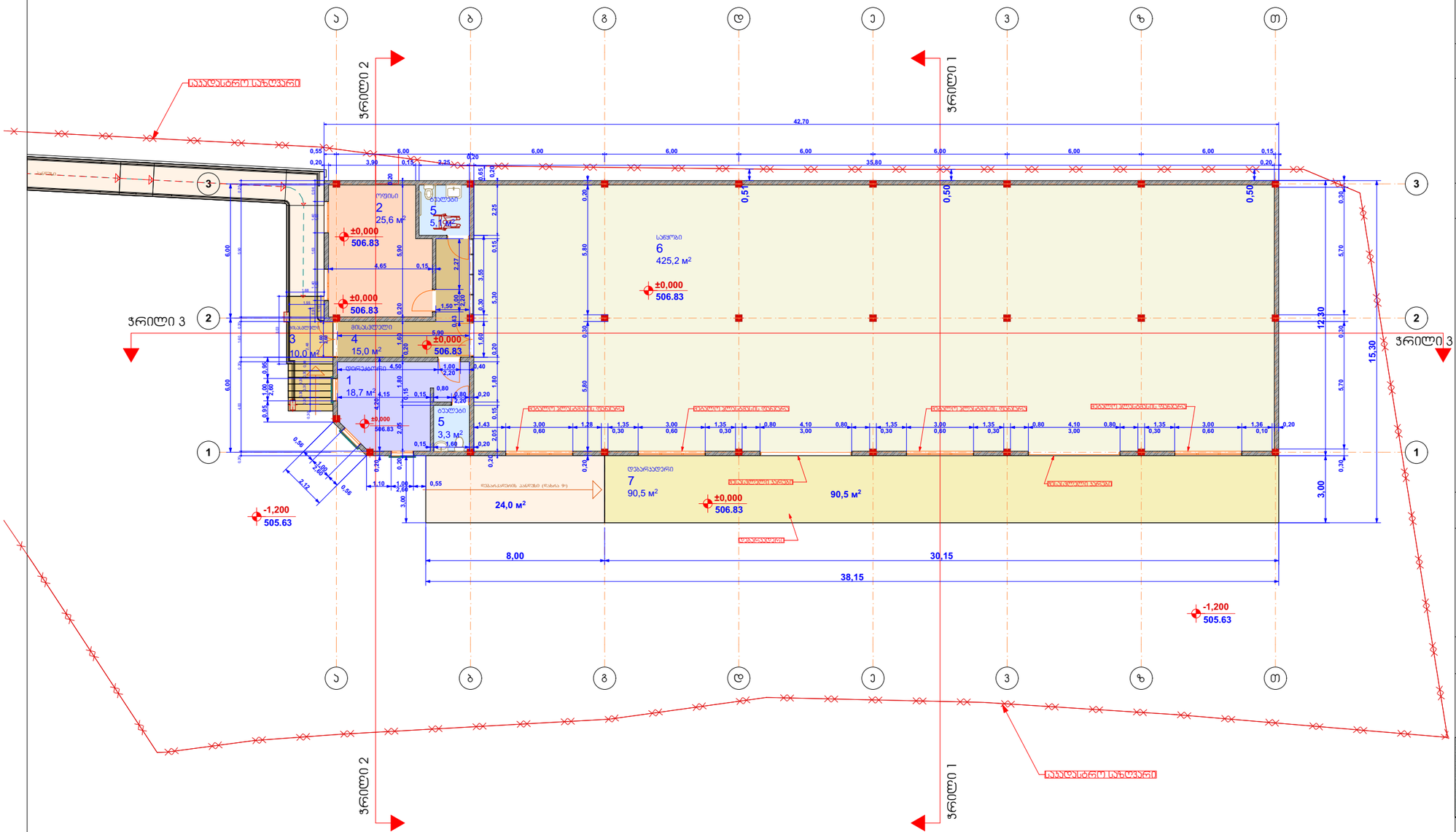

აჭარის ა/რ ქ. ქობულეთი პომახიძის ქუჩა № 16			
თანამდებობა	გვარი	ხელმოწერა	თარიღი
დირექტორი	მ.ქათამაძე		
არქიტექტორი			
დაამუშავა	გ.ქარცივაძე		
კონსტრუქტორი			
მასშტაბი	1:200	საწყობის გეგმა	
თარიღი			
სტადია		ფურცლები	ფურცელი
არქიტექტურული პროექტი			5

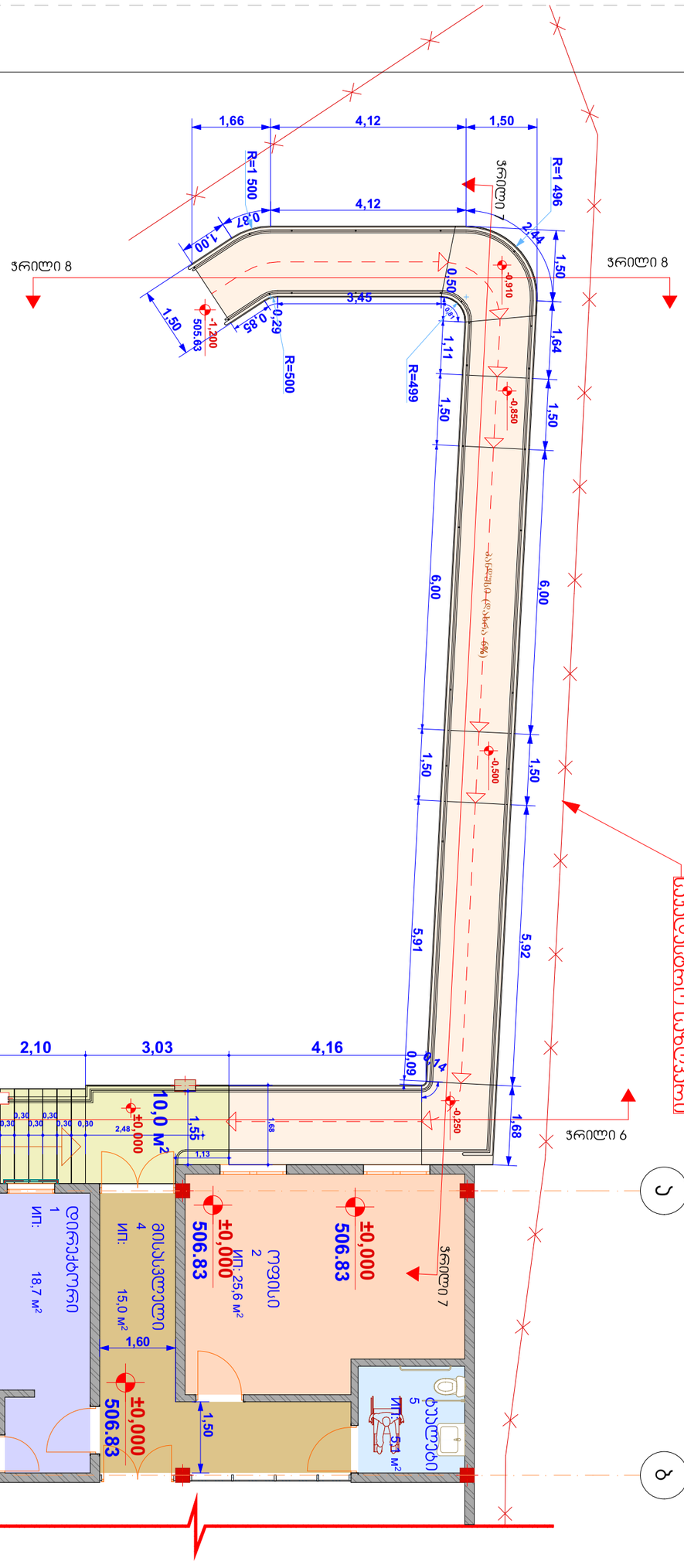

1) დერეფნის ასბინები
2) ოთახი
3) ოთახი
4) მისასვლელი დერეფანი
5) სველი წერტილი
6) გარეთ ჩასასვლელი სივრცე
7) დაბრკოლების სივრცე

ვერტიკალური გეგმა

ტერიტორიაზე ნიშნულები **±0,000** შეესაბამება 506.83 მ.
მასშტაბით დაშორებულ ნიშნულებს შორის სხვაობა 0.01 მ-ია

ზემოთ ფერდობი №4

ავტორები:

თანაავტორები: სპეციალობის მიხედვით:

"ART+ design"
ID ნომერი:405132100
ქალაქი თბილისი, დავით აღმაშენებლის ქუჩა IV მასივი 3330 № 1-ის მიმდებარედ

ვერტიკალური სანიაღვრე არხები

(გარეთ ვერტიკალების)

სქემა

ხელმძღვანელი		ვერტიკალური გეგმა	
შემსრულებელი			
კონტროლიორი			
გამგზავნი		მასშტაბი 1:100	ფორმატი A3
შემსრულებელი			
ხელმძღვანელი			
არქიტექტორი			
დამკვეთი			

ვერტიკალური გეგმა **A -3** | თბილისი 2017წ

შპს "ART+ design"
დიზაინი პროექტირება
ვაჟა ფშაველას გამზირი №16
ტელ: 599 20 20 20
ელ-ფოსტა: info@artplus.ge

შპს "ART+ design"
ქ. ქუთაისი
ქუთაისის ქუჩა № 16
ტელ: 599 20 20 20
ელ-ფოსტა: info@artplus.ge

5-1

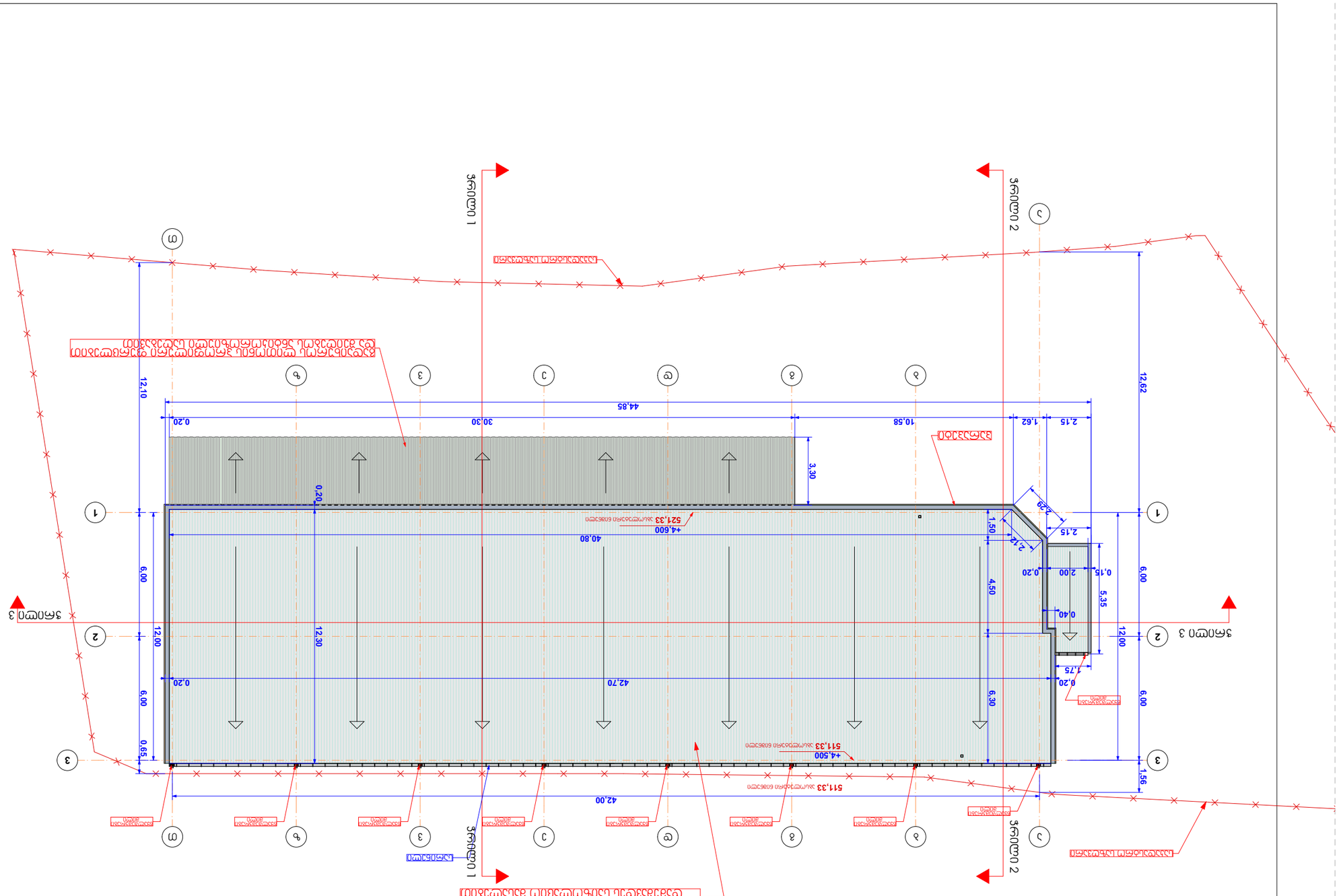
1 מפלס
2 מפלס
3 מפלס
מפלס הכניסה הקובעת
מפלס הכניסה הקובעת
מפלס הכניסה הקובעת

საყარაულო ჯიხურის გეგმა

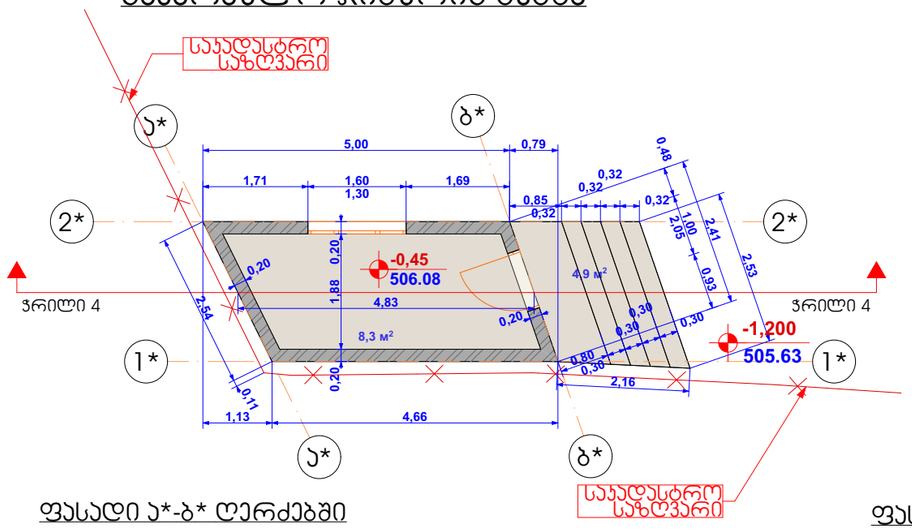

საყარაულო ჯიხურის გადახურვის გეგმა

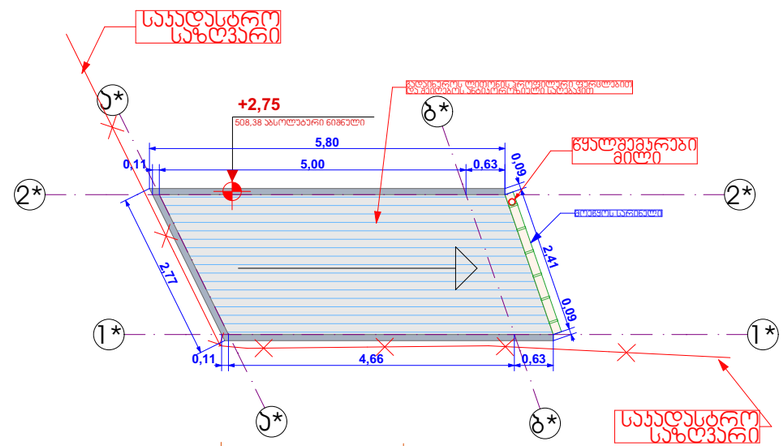

ფასადი ა*-ბ* ღერძებში

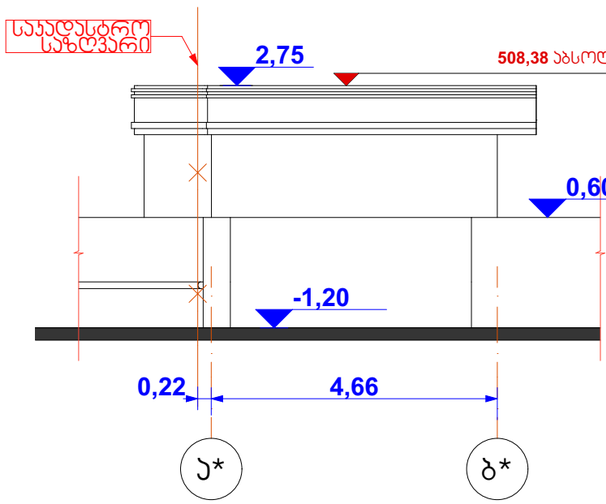

ფასადი ბ*-ა* ღერძებში

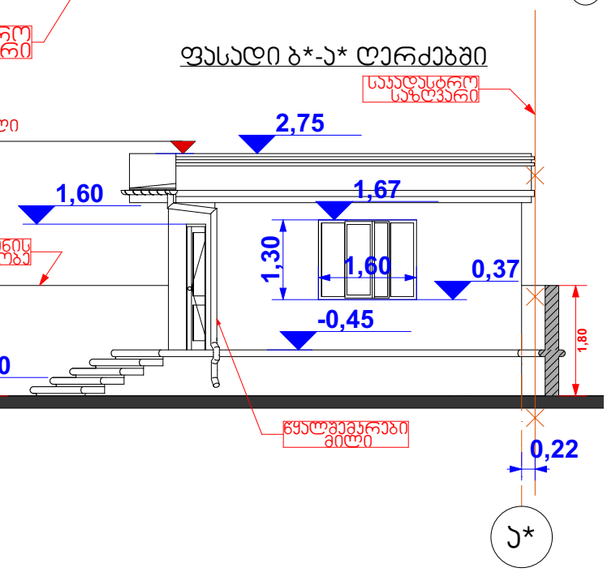

ჯრილი 4-4

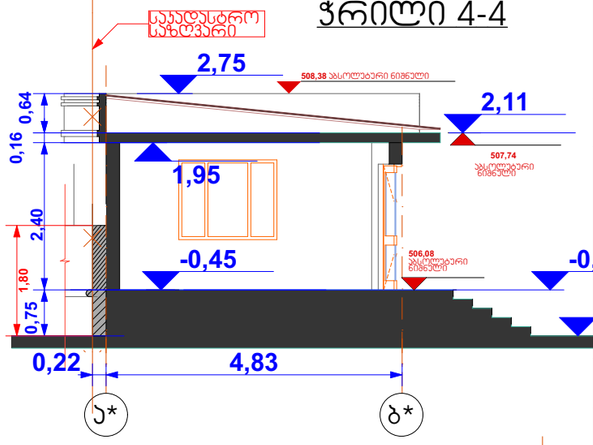

ფასადი 2*-1* ღერძებში

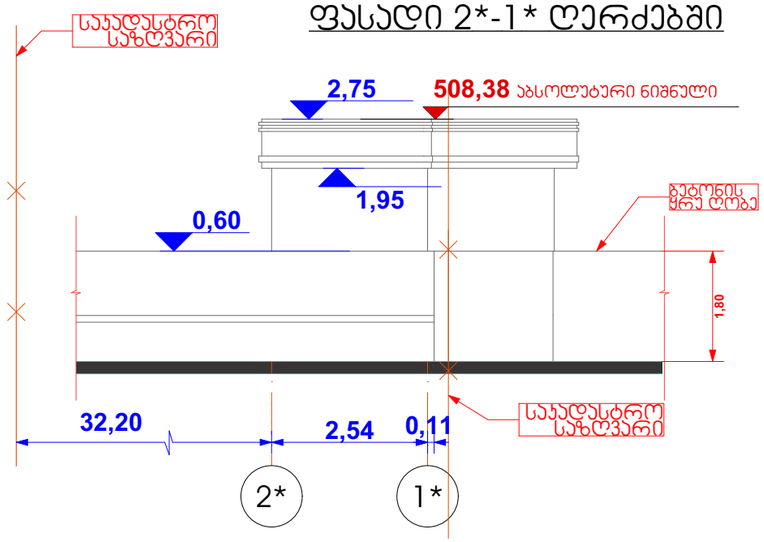

ფასადი 1*-2* ღერძებში

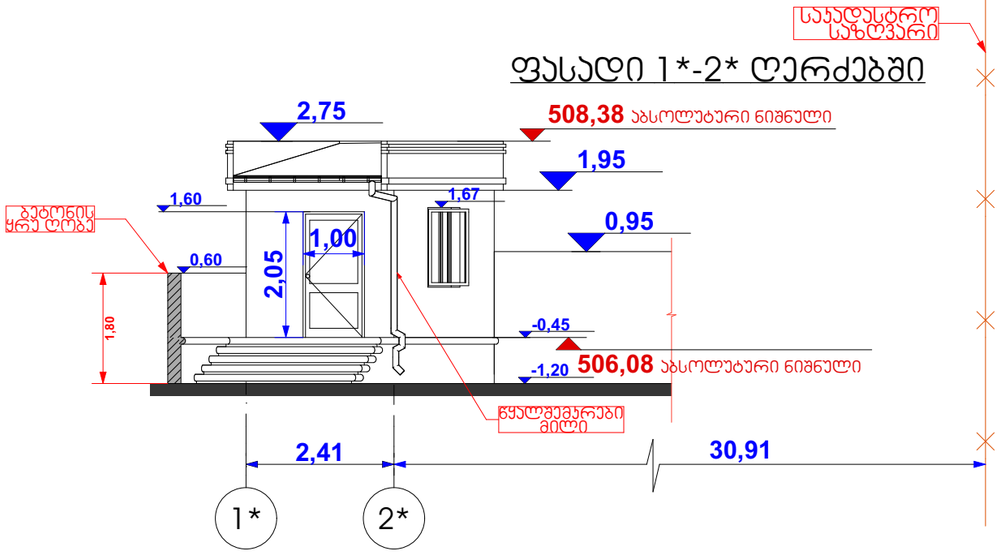

ფორმატი **A** -3 | თბილისი 2017წ

ექსპლიკაცია

პირობითი ნიშნები

წყალშემკრები მილი

შენიშვნები:

საწყობის შენობის იატაკის **±0,000** ნიშნული შეესაბამება აბსოლუტურ ნიშნულს 506.83 მ.

იხილეთ ფურცელი №4

დამკვეთი:	საპროექტო ობიექტის მისამართი:
შპს "ლგ ჯგუფი" ID ნომერი:405132100	ქალაქი თბილისი, თვალჭრელიძის ქუჩა IV შესახვევი № 1-ის მიმდებარედ

პროექტის სახელწოდება

(მშრალი პროდუქტების)

საწყობი

არქიტექტურული პროექტი

ა(ა)ი.ბ. "არტ დიზაინ პლუსი"

ა.პ.ა. ა/რ ქ. ქობულეთი ჯობახიძის ქუჩა № 16

თანამდებობა	გვარი	ხელმოწერა	თარიღი
დირექტორი	მ.ქათამაძე		
არქიტექტორი			
დამმუშავა	გ.ქარცივაძე		
კონსტრუქტორი			
მასშტაბი	1:100	საყარაულო ჯიხურის გეგმა ფასადები და ჯრილი	
თარიღი			
სტადია		ფურცლები	ფურცელი
			9

ტუალეტის გეგმა

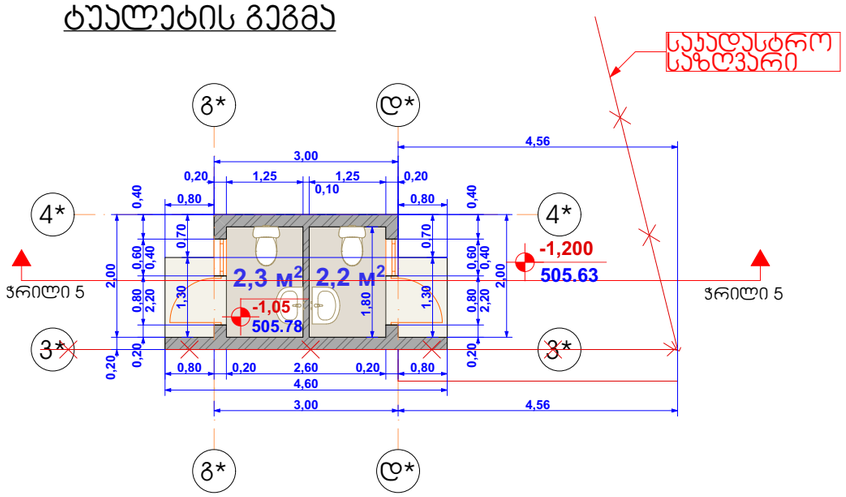

ტუალეტის გადახურვის გეგმა

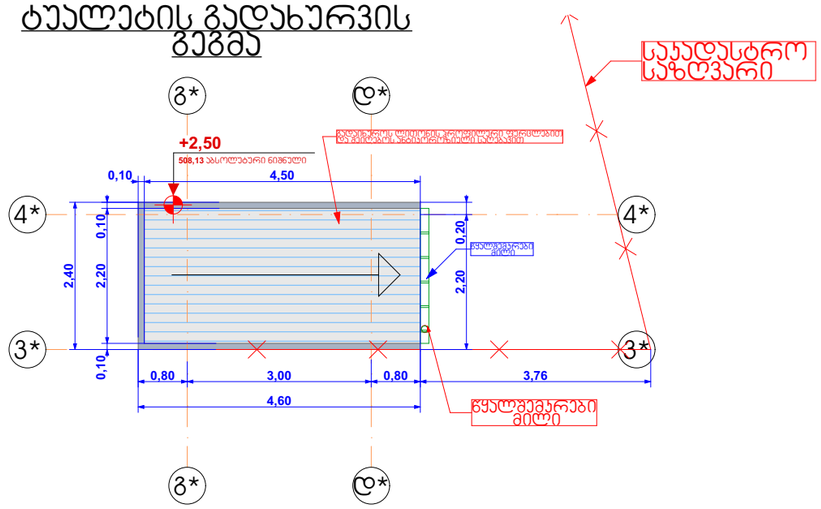

ფასადი გ*-დ* ღერძებში

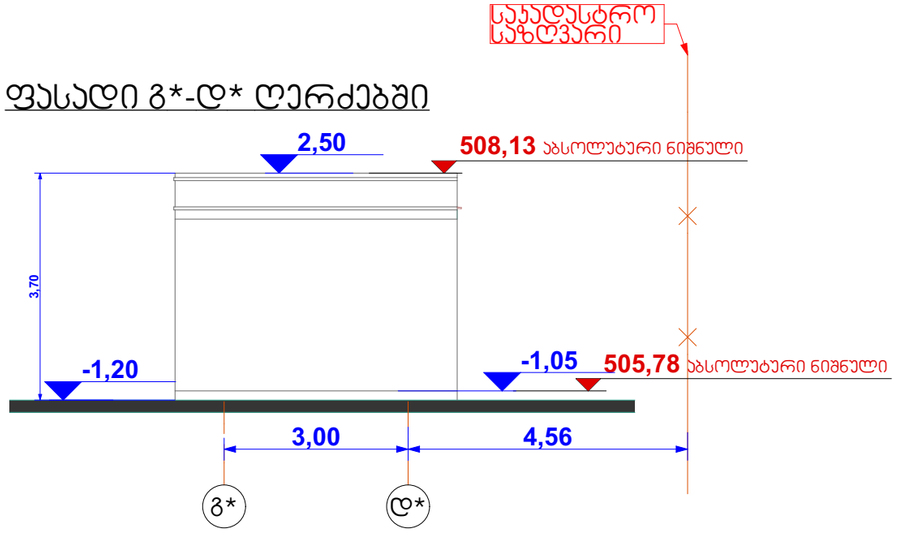

ფასადი დ*-გ* ღერძებში

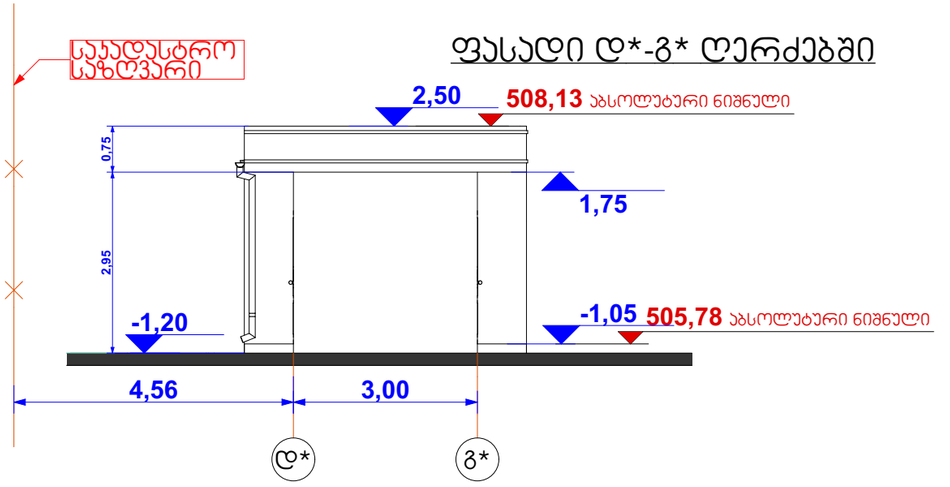

ფასადი 3*-4* ღერძებში

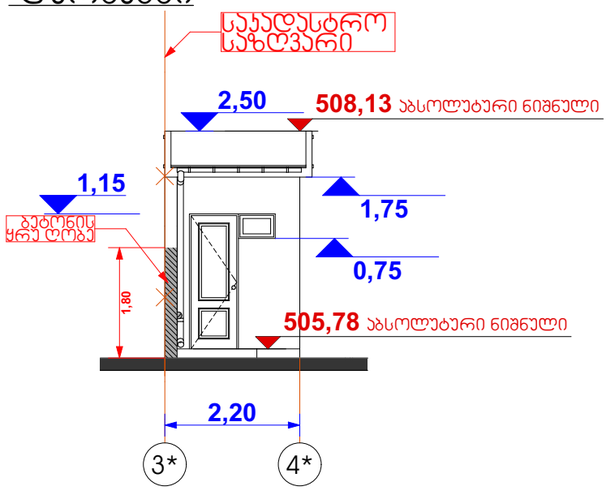

ფასადი 4*-3* ღერძებში

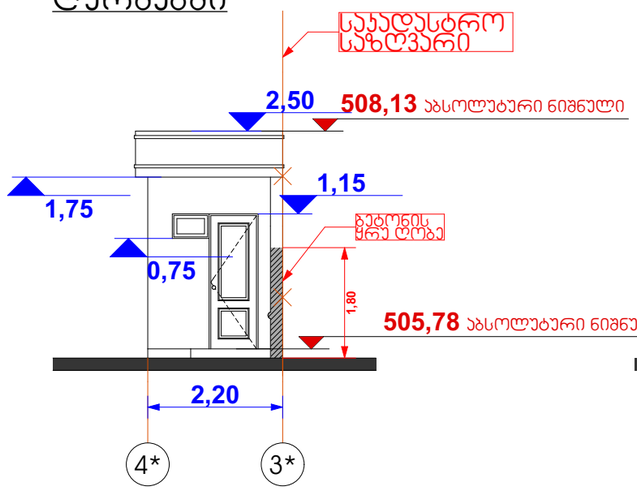

ჭრილი 5-5

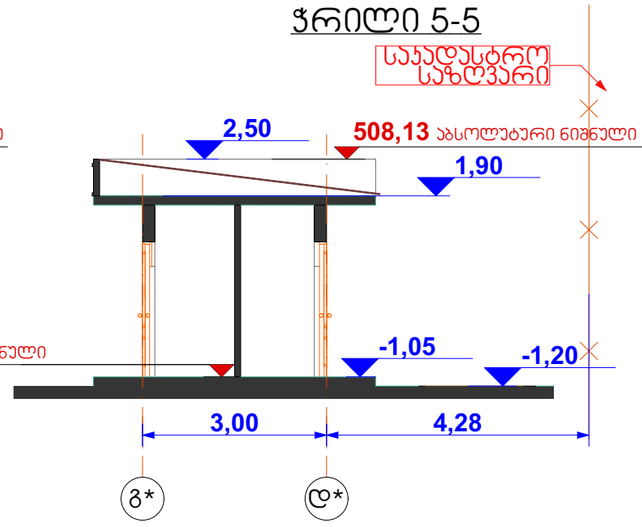

ფორმატი **A** -3 | თბილისი 2017წ

ექსპლიკაცია

პირობითი ნიშნები

წყალშემკრები მილი

შენიშვნები:

საწყობის შენობის იატაკის **±0,000** ნიშნული შეესაბამება აბსოლუტურ ნიშნულს 506.83 მ.

იხილეთ ფურცელი №4

დამკვეთი:	საპროექტო ობიექტის მისამართი:
შპს "ლგ ჯგუფი" ID ნომერი:405132100	ქალაქი თბილისი, თვალჭრელიძის ქუჩა IV შესახვევი № 1-ის მიმდებარედ

პროექტის სახელწოდება

(მშრალი პროდუქტების)

საწყობი

		აჭარის ა/რ ქ. ქობულეთი პომახიძის ქუჩა № 16	
თანამდებობა	გვარი	ხელმოწერა	თარიღი
დირექტორი	მ.ქათამაძე		
არქიტექტორი			
დამამუშავა	გ.ქარცივაძე		
კონსტრუქტორი			
მასშტაბი	1:100	ტუალეტის გეგმა ფასადები და ჭრილი	
თარიღი			
სტადია		ფურცლები	ფურცელი
არქიტექტურული პროექტი			10

ש.מ	מס' תכנית 2017б	א 3	שלב
			כותרת התכנית
מגרש 6038 מתוכנן			
מבנה חדש מוצע			
מבנה קיים להריסה			
קווי בניין			
גבולות מגרש			
קנה מידה: 1:200			
תאריך: 03.03.2024			
מהנדס:			
מתכנן:			
קנ"מ: 1:200			
תאריך: 03.03.2024			
מספר תכנית: 4051321100			
מספר גרסה: 1			
שם התכנית: תוספת בניה למגורים ושינויים בבית קיים			
כתובת: רחוב הגפן 16, מושב עין הבשור			
שם המבקש: יוסי ומיכל כהן			
שם המתכנן: אדר' רונית לוי, רישיון 38421			
שם המודד:			
חתימת המבקש:			
חתימת המתכנן:			
חתימת המודד:			
חתימת מהנדס הרשות:			
חתימת יועץ:			
חתימת יועץ:			
חתימת יועץ

ציר A מבט 3	תוכנית גג 2017b		
			תוכנית הגגות
גוש/חלקה: 6038/30			
מספר תיק מידע במערכת הנתונים הממוחשבת של הוועדה המקומית: 6038369			
כתובת הנכס: "מפעל אלומיניום" רח' הברזל 1, אזור התעשייה, נתניה			
ID מהנדס: 40513210			
שם המודד המוסמך שביצע את המדידה: (מודד מוסמך מס' 888)			

გამწვანების კ-3 კოეფიციენტის კროკი

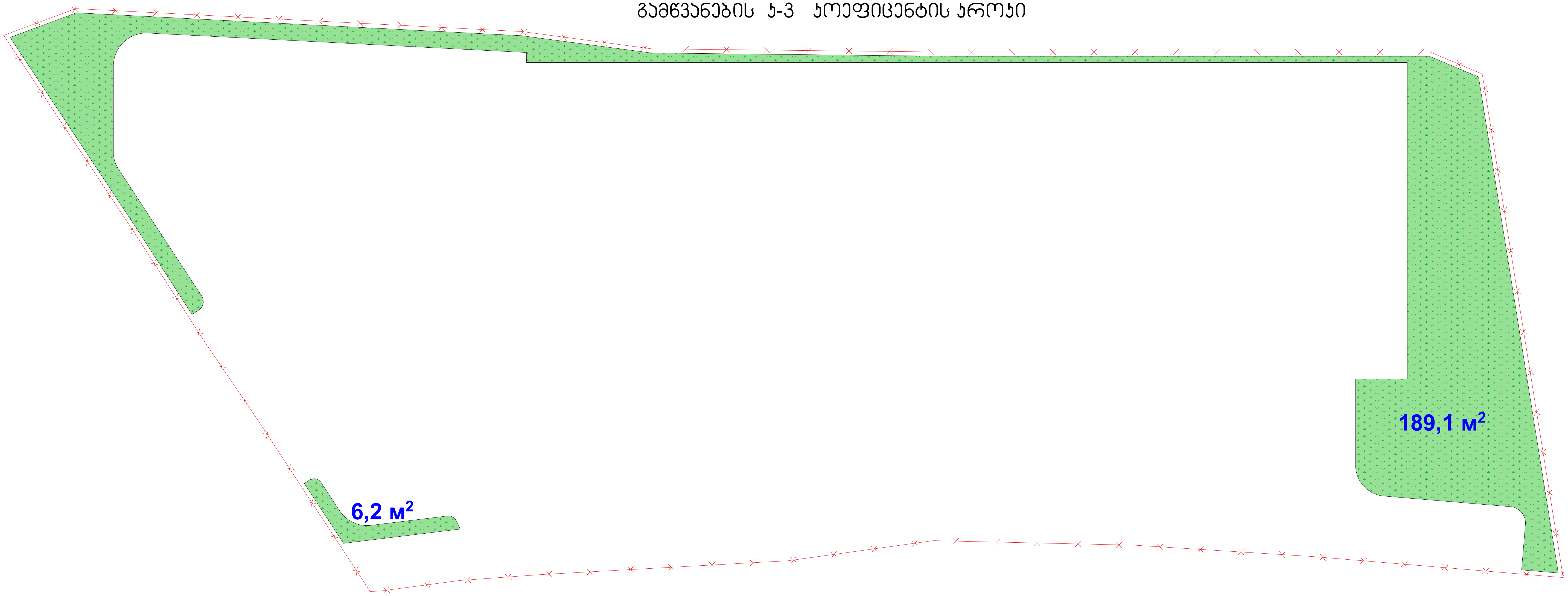

ფორმატი **A** 3	თბილისი 2017წ	პირობითი ნიშნები	შენიშვნები:
ექსპლიკაცია			საპროექტო ობიექტის გამწვანების ფართი შეადგენს: კ-3 = 195.3 კვ.მ

	აჭარის ა/რ ქ. ქობულეთი კომახიძის ქუჩა № 16	თანამდებობა	გვარი	ხელმოწერა	თარიღი
		დირექტორი	მ. ქათამაძე		
		არქიტექტორი	მ. ქათამაძე		
დამკვეთი:	საპროექტო ობიექტის მისამართი:	კომპ. გრაფიკა დამუშავება	გ.ქარცივაძე		
შპს "ლგ ჯგუფი" ID ნომერი: 405132100	ქალაქი თბილისი, თვალჭრელიძის ქუჩა IV შესახვევი № 1-ის მიმდებარედ	კონსტრუქტორი			
		მასშტაბი	1:200	კ-3 კოეფიციენტის საანგარიშო კროკი	
		თარიღი			
პროექტის სახელწოდება		სტადია		ფურცლები	ფურცელი
(მშრალი პროდუქტების) საწყობი		არქიტექტურული პროექტი			14