შ.პ.ს. „თამაზი 51"

ქ. თბილისი, გლდანი, IV მ/რ. კორპუსი 109ა. ტელ: 599 90 56 98

I სართულის გეგმის ფრაგმენტი

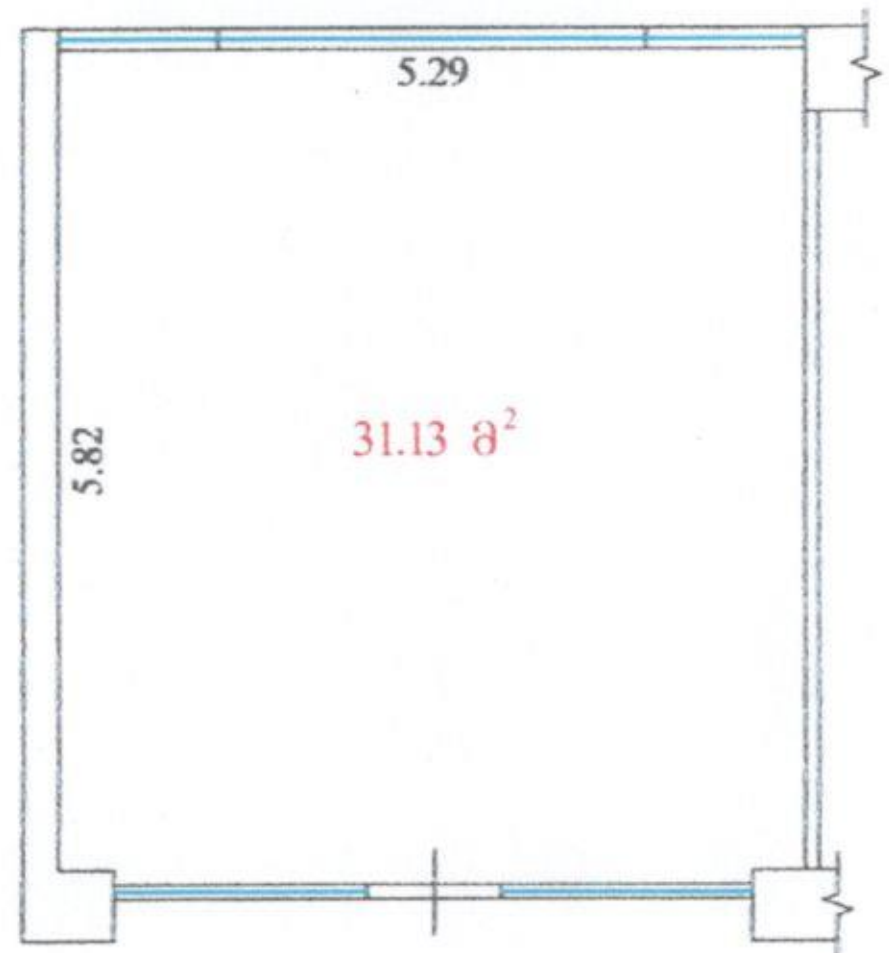

მთლიანი ფართი - 31,13 კვ.მ.

შენიშვნა: აზომვითი ნახაზი შესრულებულია დამკვეთის მიერ მითითებული საზღვრების მიხედვით.

აზომვითი ნახაზი, მასშტაბი 1:100				ბაიცა: 08.01.2018
მისამართი	ქ. თბილისი, მარჯანიშვილის ქ. №16 ბ	დირექტორი		თ. მამულაშვილი
		აზომვაზე უფლებამოსილი პირი		თ. მამულაშვილი
		დაინტერესებული პირი		ჯ. შალიკაშვილი

თავფურცელი

ქ.თბილისში მარჯანიშვილის ქ. N16 ბ.ში არსებული ვიტრინის ცვლილების ესკიზის პროექტი

ს.მ. 01.13.08.007.066

ნახაზების ჩამონათვალი

1	არსებული გეგმა	მას'შ.	1:100
2	არსებული ჭრილი 1-1	მას'შ.	1:100
3	არსებული ფასადი 7-10 ღერძს შორის	მას'შ.	1:100
4	არსებული ფასადი 10-7 ღერძს შორის	მას'შ.	1:100
5	საპროექტო გეგმა	მას'შ.	1:100
6	საპროექტო ჭრილი 1-1	მას'შ.	1:100
7	საპროექტო ფასადი 7-10 ღერძს შორის	მას'შ.	1:100
8	საპროექტო ფასადი 10-7 ღერძს შორის	მას'შ.	1:100
9	არსებული კარფანჯრის მოწყობა	მას'შ.	1:50
10	საპროექტო კარფანჯრის მოწყობა	მას'შ.	1:50
11	არსებული ფოტომასალა / ფოტომონტაჟი		
12	არსებული ფოტომასალა / ფოტომონტაჟი		

არსებული გეგმა

მასშტაბი 1:100

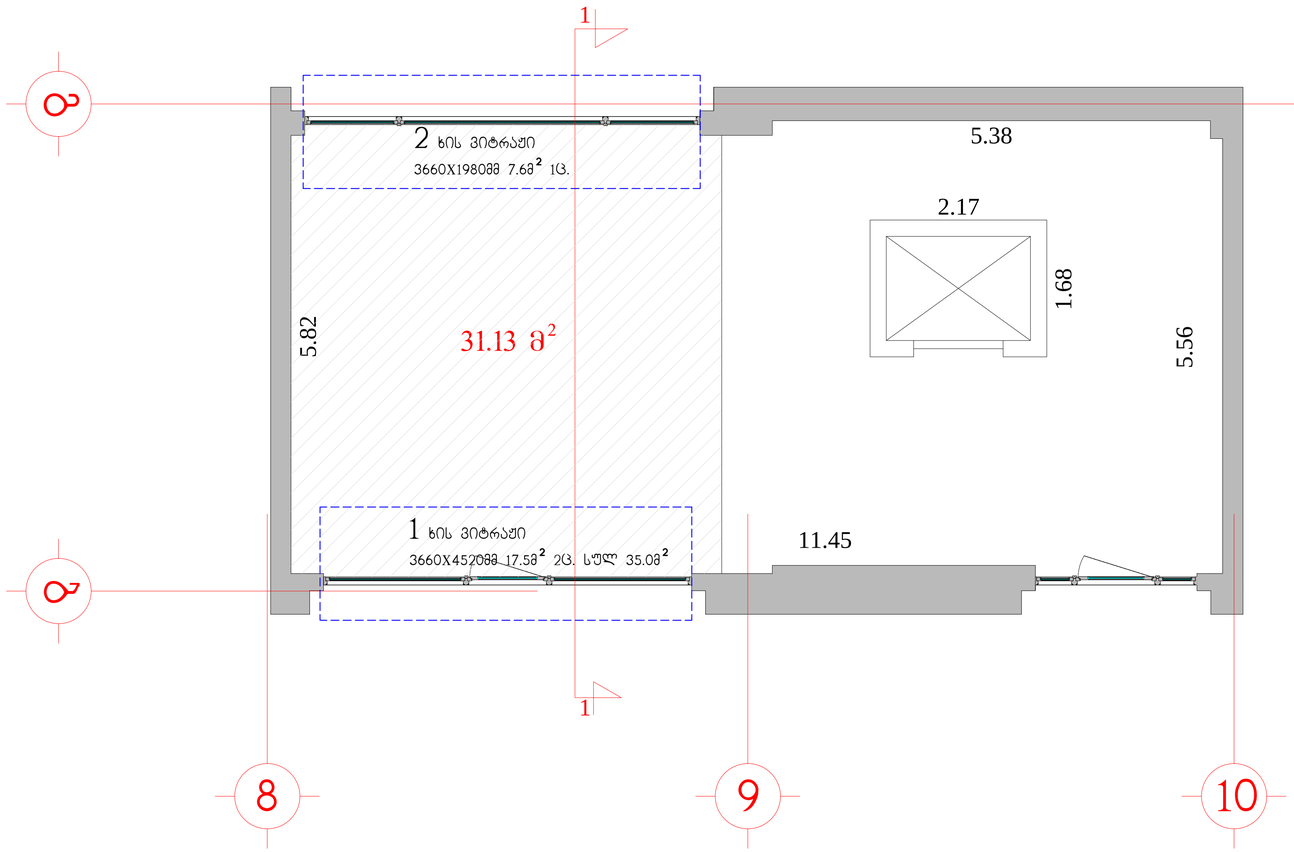

საპროექტო ფართი

არსებული ჭრილი 1-1

მასშტაბი 1:100

არსებული ნაგებობა

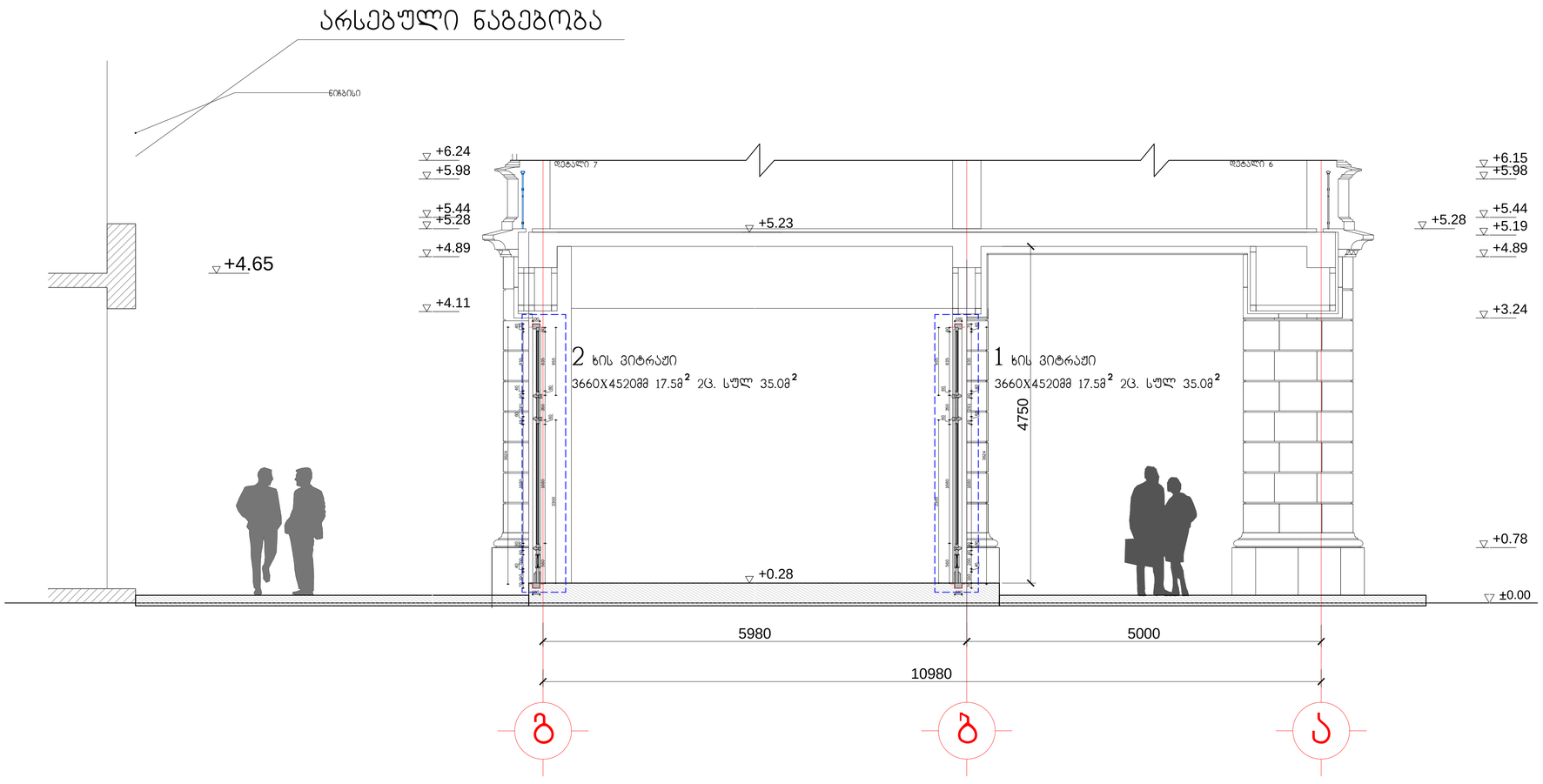

არსებული ფასადი

მასშტაბი 1:100

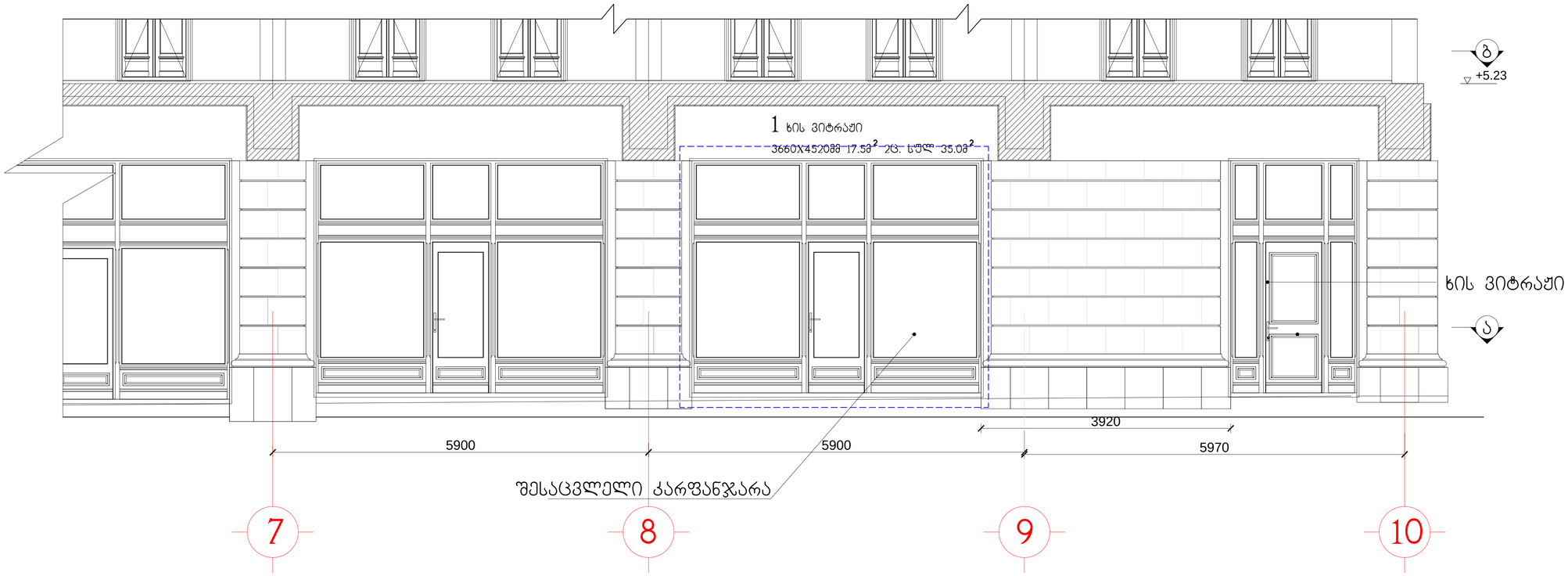

არსებული ფასადი

მასშტაბი 1:100

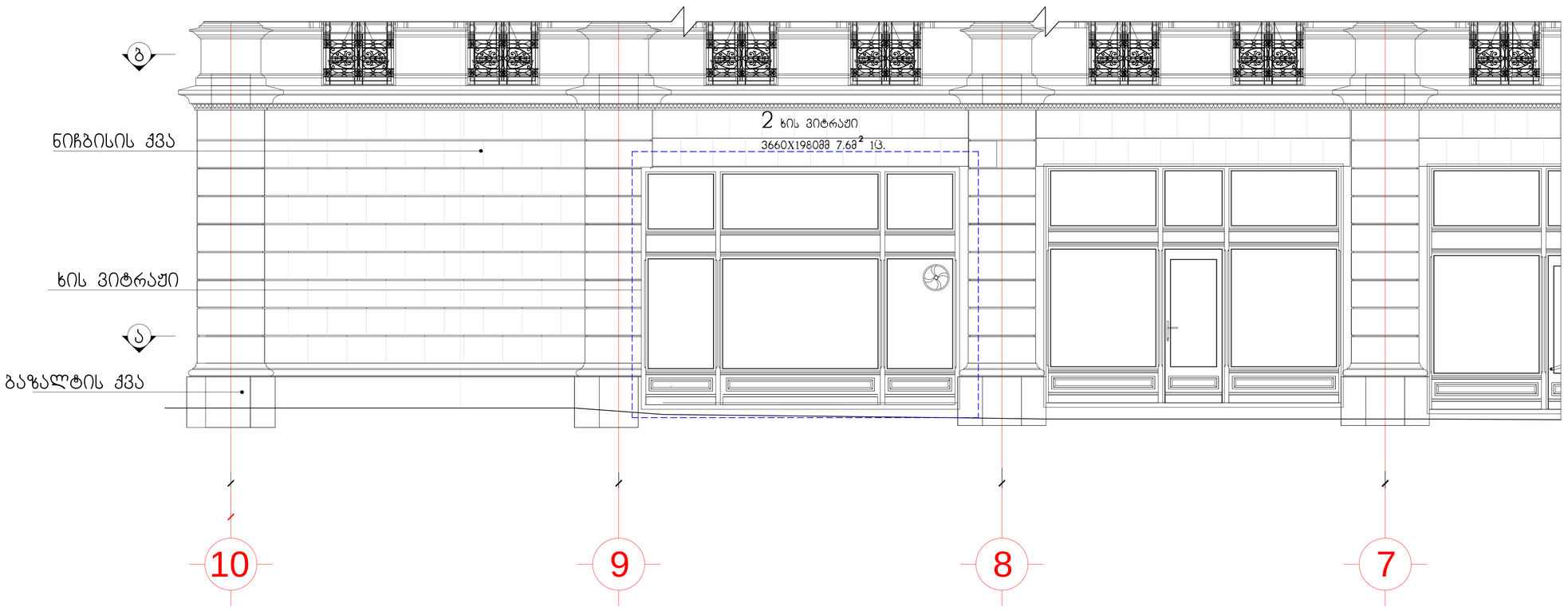

საპროექტო გეგმა

მასშტაბი 1:100

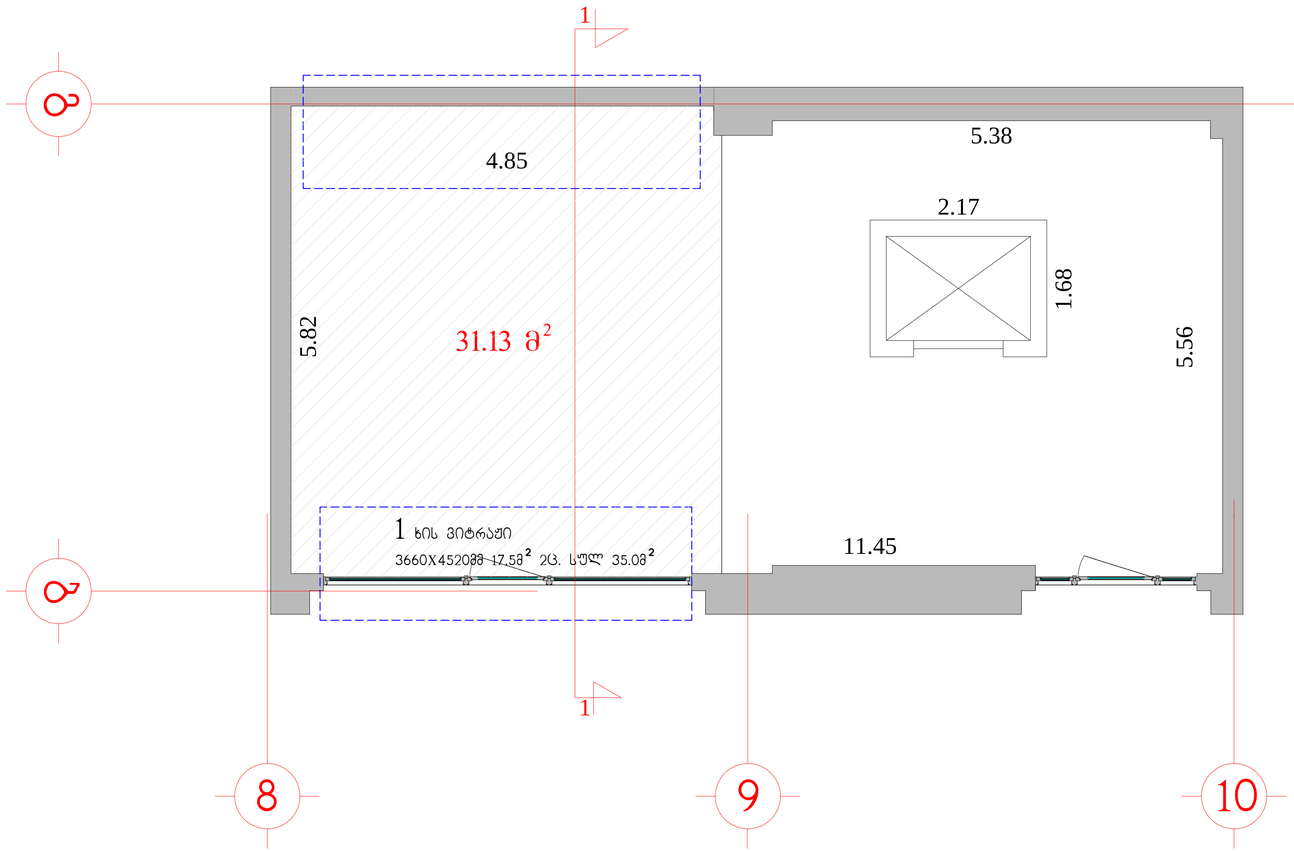

საპროექტო ფართი

საპროექტო ჭრილი 1-1

მასშტაბი 1:100

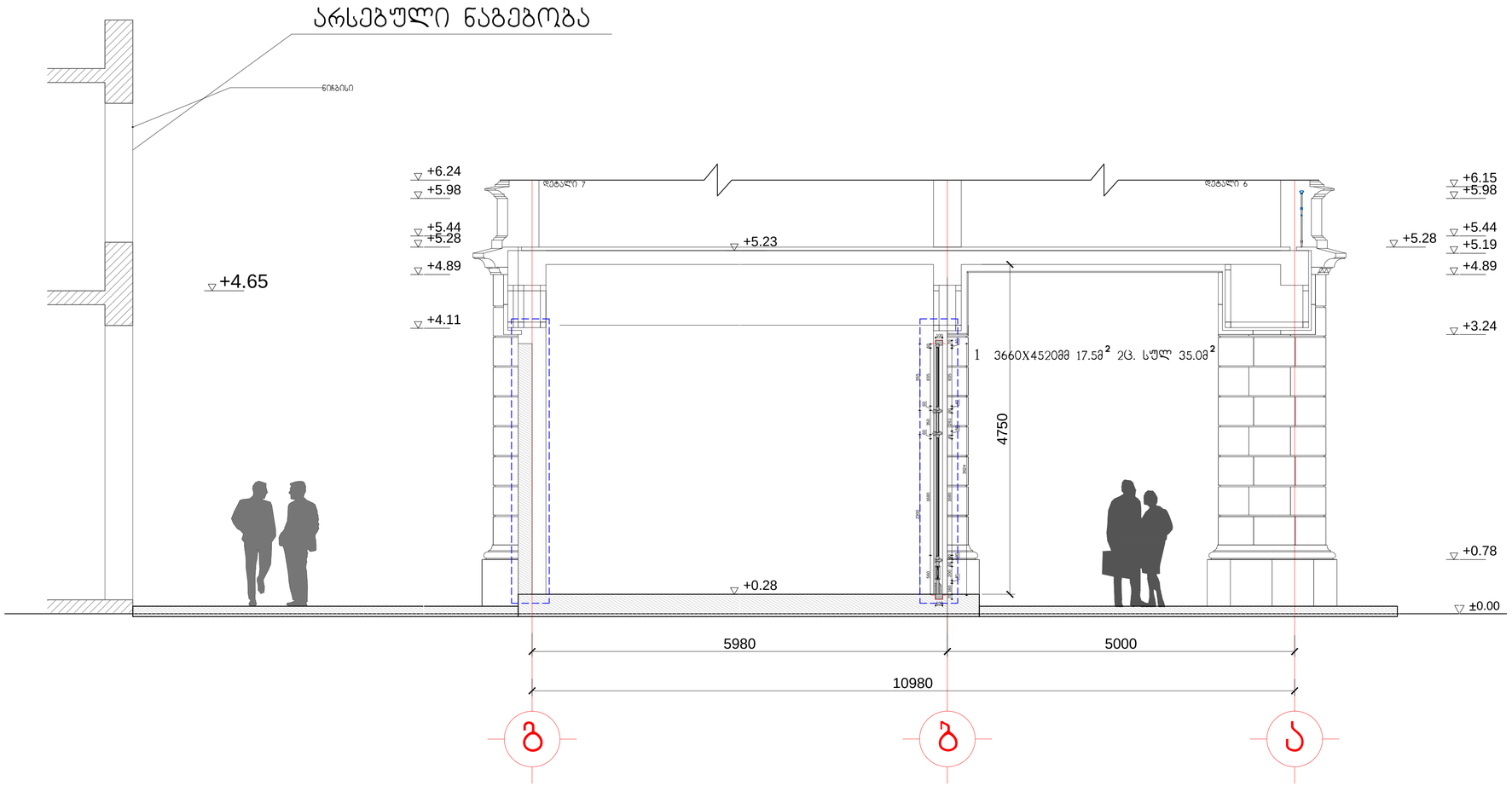

საპროექტო ფასადი

მასშტაბი 1:100

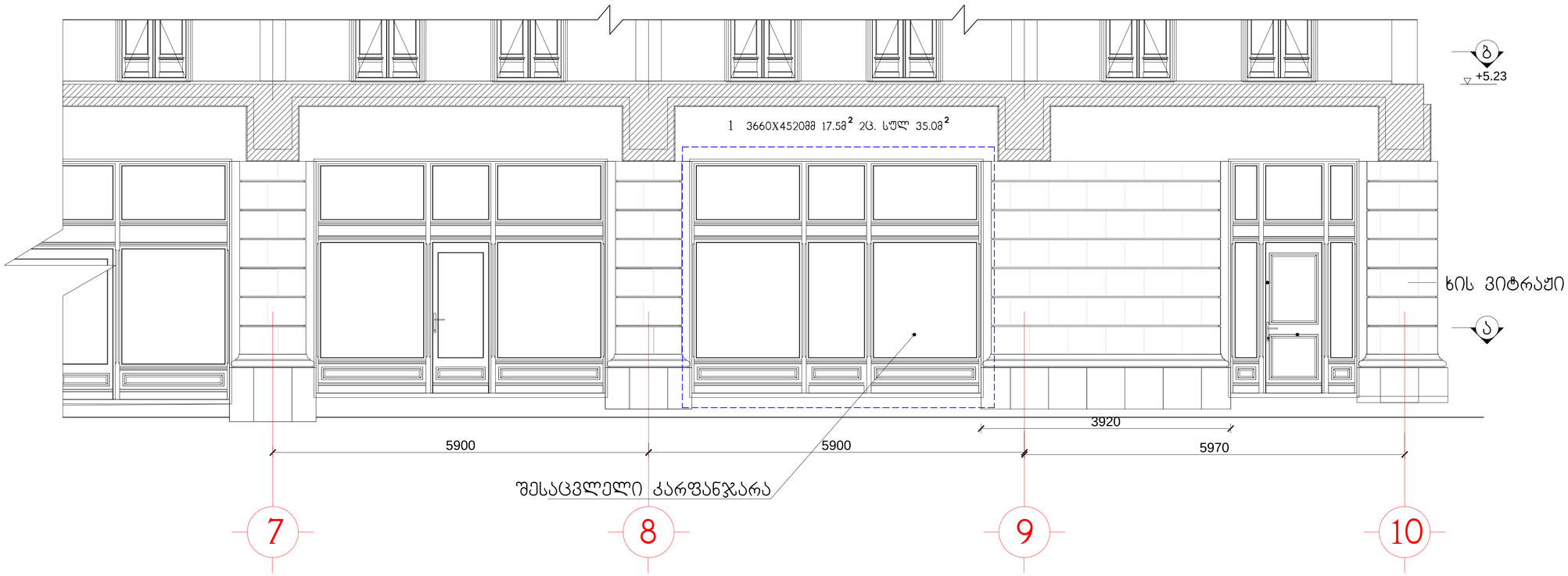

საპროექტო ფასადი

მასშტაბი 1:100

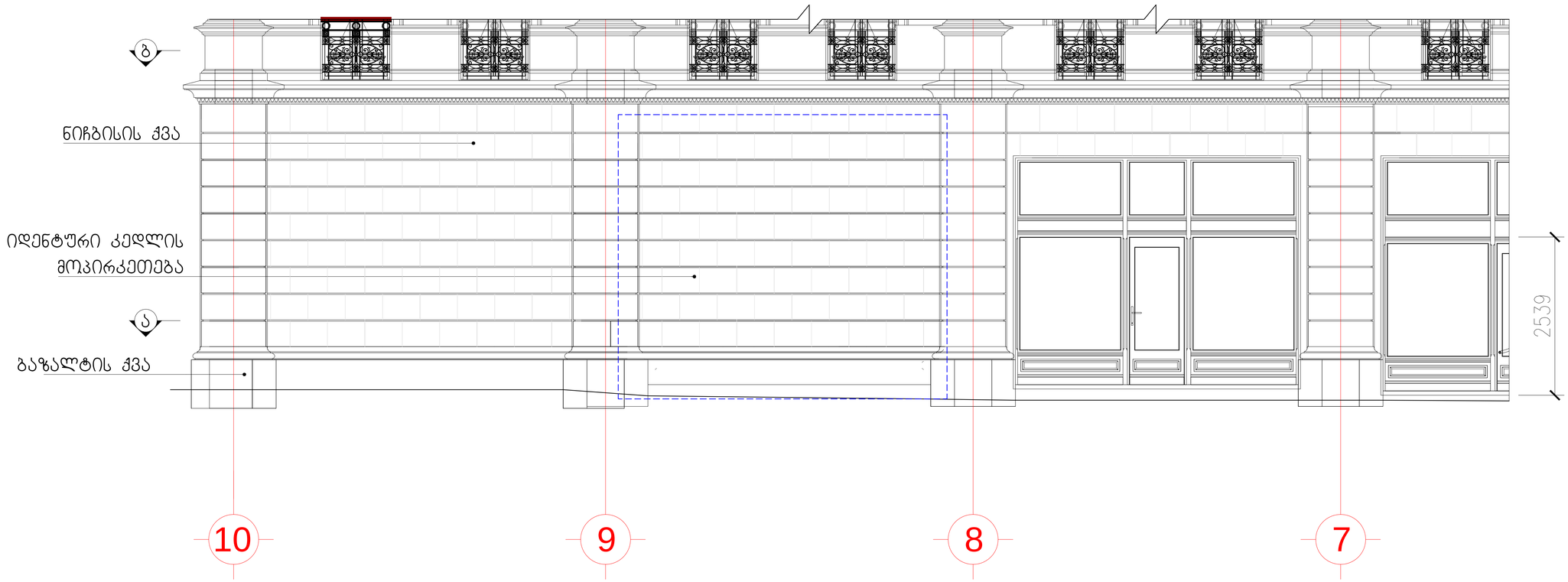

1 ხის ვიტრაჟი

3660X4520მმ 17.5მ^2 2ც. სულ 35.0მ^2

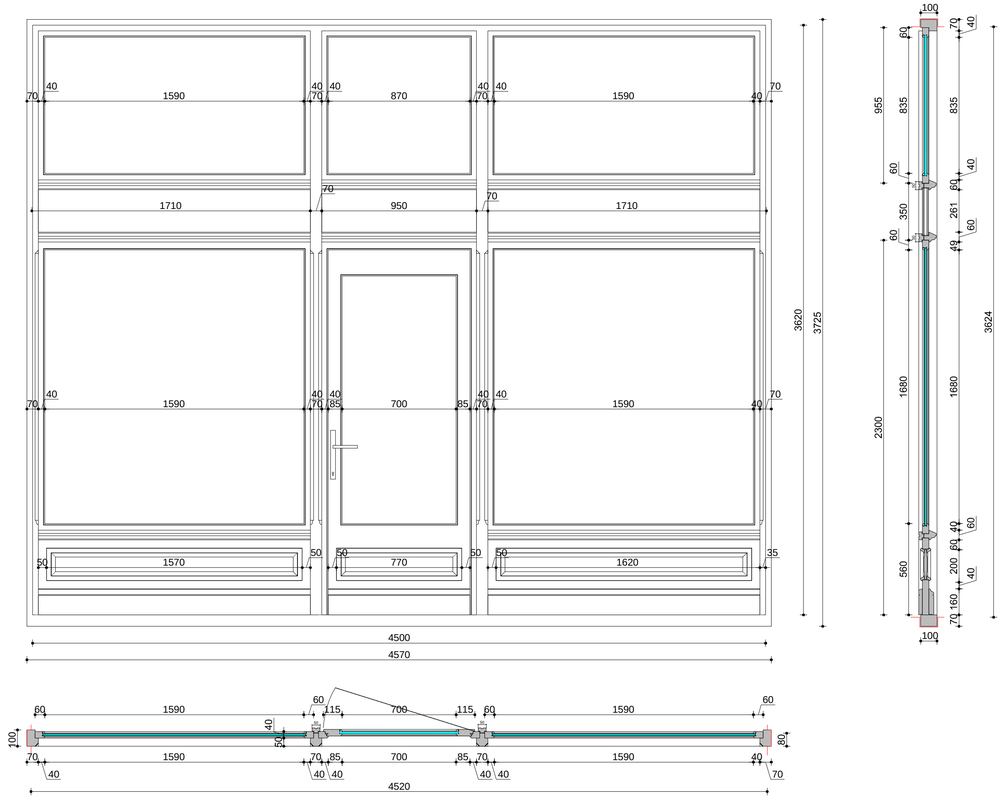

1 3660X4850მმ 18.2მ² 1ც.

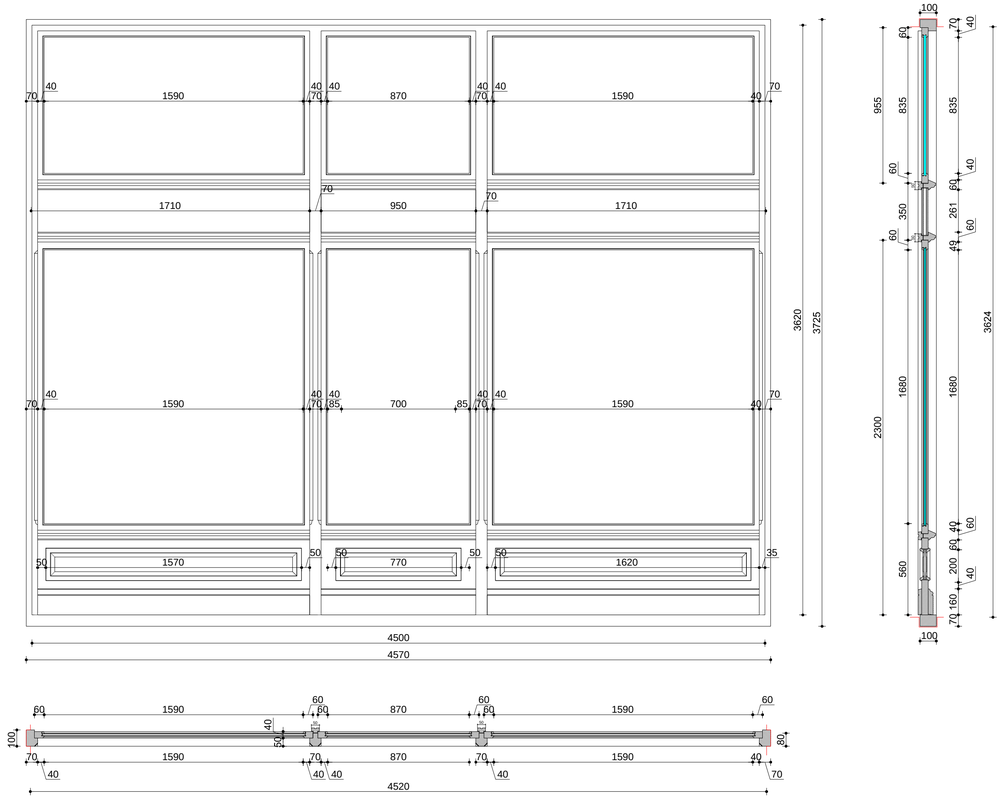

ფოტომონტაჟი





არსებული მდგომარეობის ფოტო





ფოტომონტაჟი

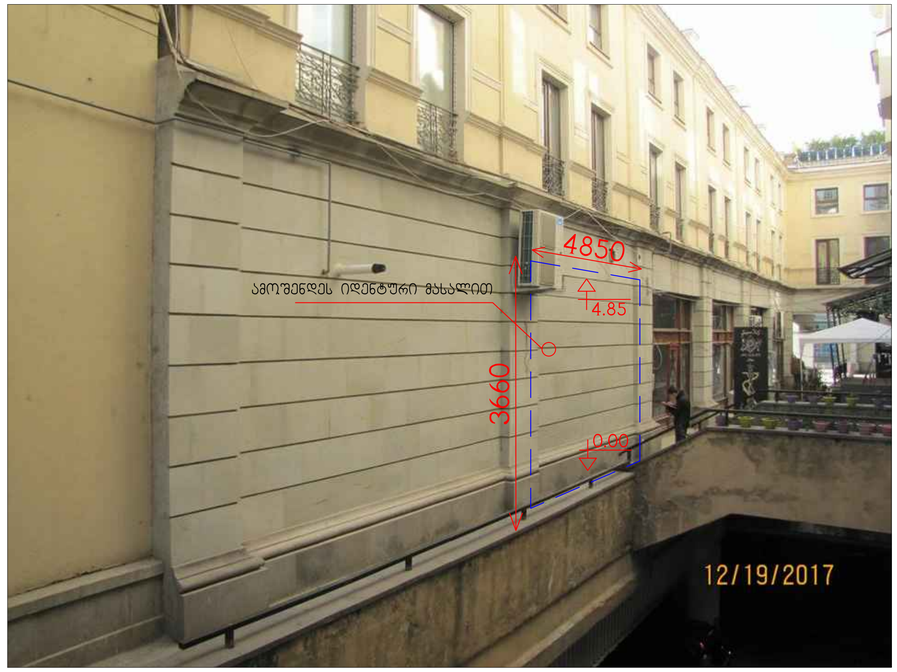

არსებული მდგომარეობის ფოტო

