განმარტებითი ბარათი

ქ.თბილისში ლ. ქიაჩელის ქუჩა N15,15ა.17ა,19-ში მშენებარე სახლის „ტერასა“ კონსტრუქციული პროექტის ქვაბულის გამაგრებითი სამუშაოების პროექტით 1-1, 5-5 და გ-გ ღერძების გასწვრივ გათვალისწინებული იყო რკინაბეტონის პერანგის მოწყობა, რომელიც რკინაბეტონის ნარანდების საშუალებით ჩაანკერებული იყო გრუნტში. დამკვეთის მოთხოვნით, იმის გამო, რომ აღნიშნული სამუშაოების შესრულება მოითხოვდა სამუშაოთა სამეზობლო საზღვრების მიღმა სამუშაოების წარმოებას რამაც მეზობლების მხრიდან გამოიწვია ნეგატიური დამოკიდებულება კონსტრუქციული პროექტი დაკორექტირდა და ქვაბულის გამაგრება რკინაბეტონის ნარანდებისა და პერანგის მოწყობით შეიცვალა რკინაბეტონის ხიმინჯების ფარდით, რის განხორციელებაც არ საჭიროებს სამშენებლო ობიექტის საკადასტრო საზღვრებს მიღმა სამუშაოების წარმოებას. პროექტის აღნიშნულმა კორექტირებამ ექსპერტიზა გაიარა 2-ჯერ იგივე სპეციალისტების(საქართველოს ტექნიკური უნივერსიტეტის სამშენებლო ფაკულტეტის სასწავლო, სამეცნიერო-კვლევითი ცენტრი) მიერ,რომლებსაც მომზადებული ჰქონდათ ჩვენს მიერ ადრე წარმოდგენილი კონსტრუქციული დასკვნა და რასაც მიეცა დადებითი შეფასება და რეკომენდაციები, რომლის გათვალისწინებაც ხდება მშენებლობის პროცესში. ერთმნიშვნელოვნად უნდა აღინიშნოს,რომ ქვაბულის გამაგრებითი სამუშაოების წარმოდგენილი კორექტირებული მუშა პროექტი წარმოადგენს ობიექტის ერთი მთლიანი კონსტრუქციული სქემის შემადგენელს და რომლის განხორციელებაც არანაირად არ მოითხოვს საკადასტრო საზღვრების მიღმა სამუშაოების წარმოებას.ასევე კორექტირებული არქიტექტურული პროექტის შეთანხმების შემთხვევაში შესაბამისი მშენებლობის ნებართვის გაცემის სტადიაში წარმოდგენილი იქნება სრული კონსტრუქციული სქემის საექსპერტო დასვნა და მშენებლობის ორგანიზაციის პროექტი.

შ.პ.ს. "კაპიტელი"

საცხოვრებელი სახლი ,,ტერასა“

ქ. თბილისი, ლ. ქიაჩელის ქუჩა №15/17

კონსტრუქციული ნაწილი

მუშა პროექტი

მარკა "კ"

მუშა პროექტის კონსტრუქციული ნაწილის ნახაზების უწყისი

№	ნახაზების დასახელება	№ჯ
1	მუშა პროექტის კონსტრუქციული ნაწილის ნახაზების უწყისი	01
2	ქვაბულის ფერდის ხიმინჯებით გამაგრების გეგმა	02
3	ქვაბულის ფერდის ხიმინჯების განშლა "1" და "J" ღერძების გასწვრივ	03
4	ქვაბულის ფერდის ხიმინჯების განშლა "5" და "G" ღერძების გასწვრივ	04
5	მონ. რ/ბ ხიმინჯების ხ–1, ხ–2-ის არმირება	05
6	მონ. რ/ბ ხიმინჯის ხ–3-ის არმირება	06
7	მონ. რ/ბ ხიმინჯის ხ–4-ის არმირება	07
8	მონ. რ/ბ ხიმინჯის ხ–5-ის არმირება	08
9	მონ. რ/ბ ხიმინჯის ხ–6-ის არმირება	09
10	მონ. რ/ბ ხიმინჯების ხ–7, ხ–8, ხ–9, ხ–10, ხ–11, ხ–12, ხ–13, ხ–14, ხ–15, ხ–16, ხ–17, ხ–18, ხ–19-ის არმირება	10
11	მონ. რ/ბ რანდკოჭის რკ–1-ის არმირება	11

შპს "ქაპიტელი"	პროექტის დასახელება	საცხოვრებელი სახლი „ტერასა“ ქ. თბილისი, ლ. ქიაჩელის ქუჩა №15/17					
	ობიექტის დასახელება	შ.პ.ს. „აბელიე არქიტექტს“			ნაკვეთის №		ფარდი
დირექტორი	ლ. კურტანიძე			მუშა პროექტის კონსტრუქციული ნაწილის ნახაზების უწყისი			
მთ. არქიტექტორი	რ. ჩოჩახიძე						
მთ. კონსტრუქტ.	ლ. ლორნაძე						
მთ. სპეციალისტი	ა. ლეკანიძე						
შემსრულა	ლ. ლორნაძე			სტადია	ფურცელი	სულ ფურცელი	მასშტაბი
ელ.ფოსტა CAPITELI@YMAIL.COM	მისამართი: ბარნოვის №19			პ.პ	პ–01		

ქვაბულის ფერდის ხიმინჯებით გამაგრების გეგმა

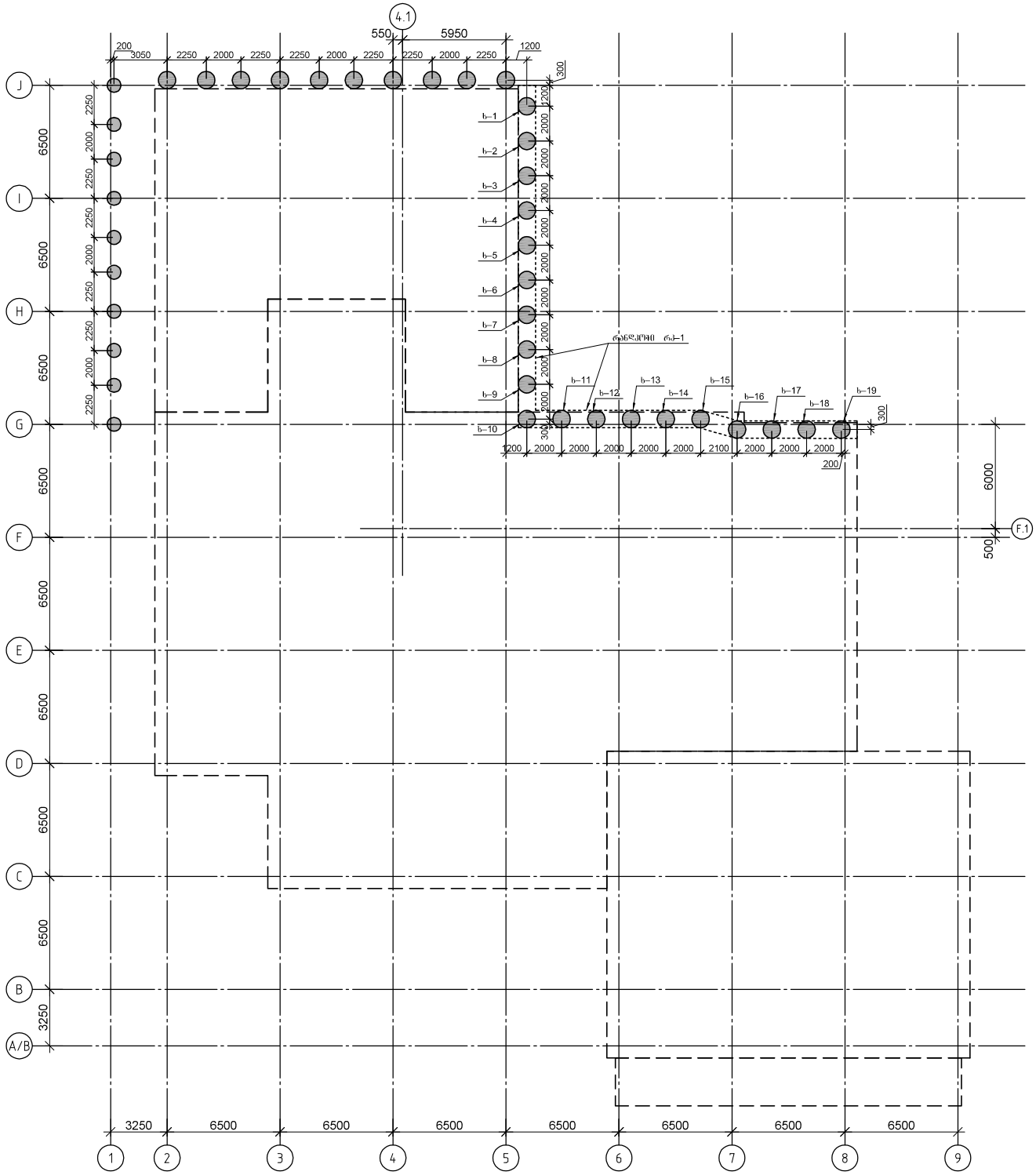

შპს "კაპიტელი"	რაბათის	საცხოვრებელი სახლი „ტერასა“ ქ. ობილისი, ლ. ქიაჩელის ქუჩა №15/17					
	ფასადები	შ.პ.ს. „აბელიე არქიტექტს“			დაკვეთა №		ცარიელი
დირექტორი	ლ. კურტანიძე						
მთ. არქიტექტორი	რ. ჩუმბახიძე			ქვაბულის ფერდის ხიმინჯებით გამაგრების გეგმა			
მთ. კონსტრუქტ.	დ. ლეჩხლაძე						
მთ. სანიტალისტი	ა. ლეკანიძე						
შემსრულა	დ. ლეჩხლაძე			სტადია	ფურცელი	სულ ფურცელი	მასშტაბი
ელ. ფოსტა CAPITELI@YMAIL.COM	მისამართი: გაგრის ქუჩის №19			პ.პ	კ–02		

ქვაბულის ფერდის ხიმინჯების განშლა "I" ღერძის გასწვრივ

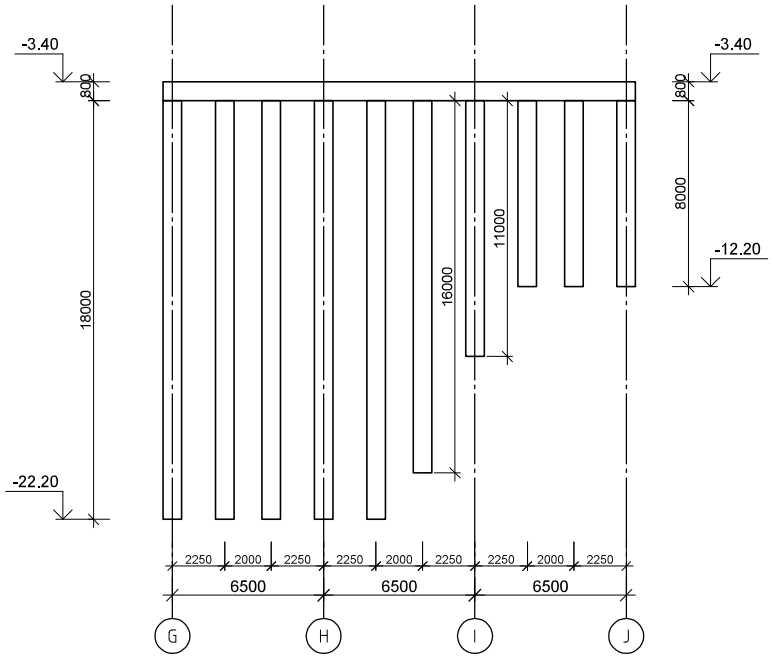

ქვაბულის ფერდის ხიმინჯების განშლა "J" ღერძის გასწვრივ

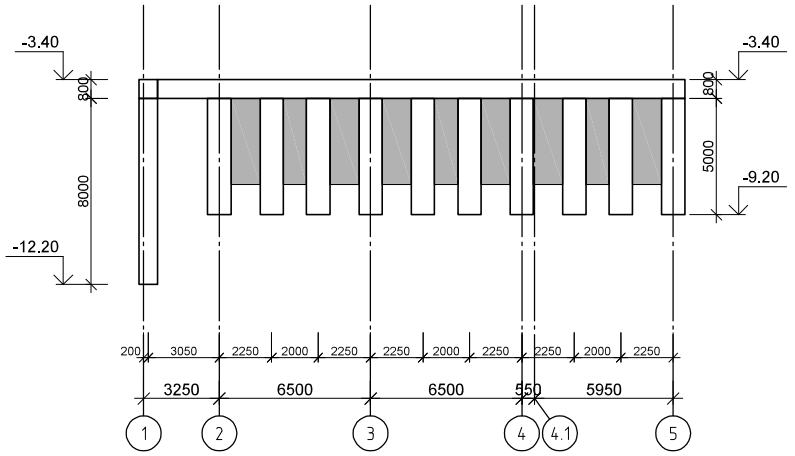

შპს "ქაპიტელი"		საცხოვრებელი სახლი „ტერასა“ ქ. თბილისი, ლ. ქიაჩელის ქუჩა №15/17					
		შ.პ.ს. „აბელიე არქიტექტს“			დაკვეთის №		ფარდი
დირექტორი	ლ. კერკანიძე						
მთ. არქიტექტორი	რ. ჩუბახიძე			ქვაბულის ფერდის ხიმინჯების განშლა "I" და "J" ღერძების გასწვრივ			
მთ. კონსტრუქტ.	ლ. ღონღაძე						
მთ. სპეციალისტი	ა. ლებანიძე						
შემსრულა	ლ. ღონღაძე			სტადია	ფურცელი	სულ ფურცელი	მასშტაბი
ელ.ფოსტა CAPITELI@YMAIL.COM	მისამართი: ბაგრატიონის №19			პ.პ	კ–03		

ქვაბულის ფერდის ხიმინჯების განშლა
"5" ღერძის გასწვრივ

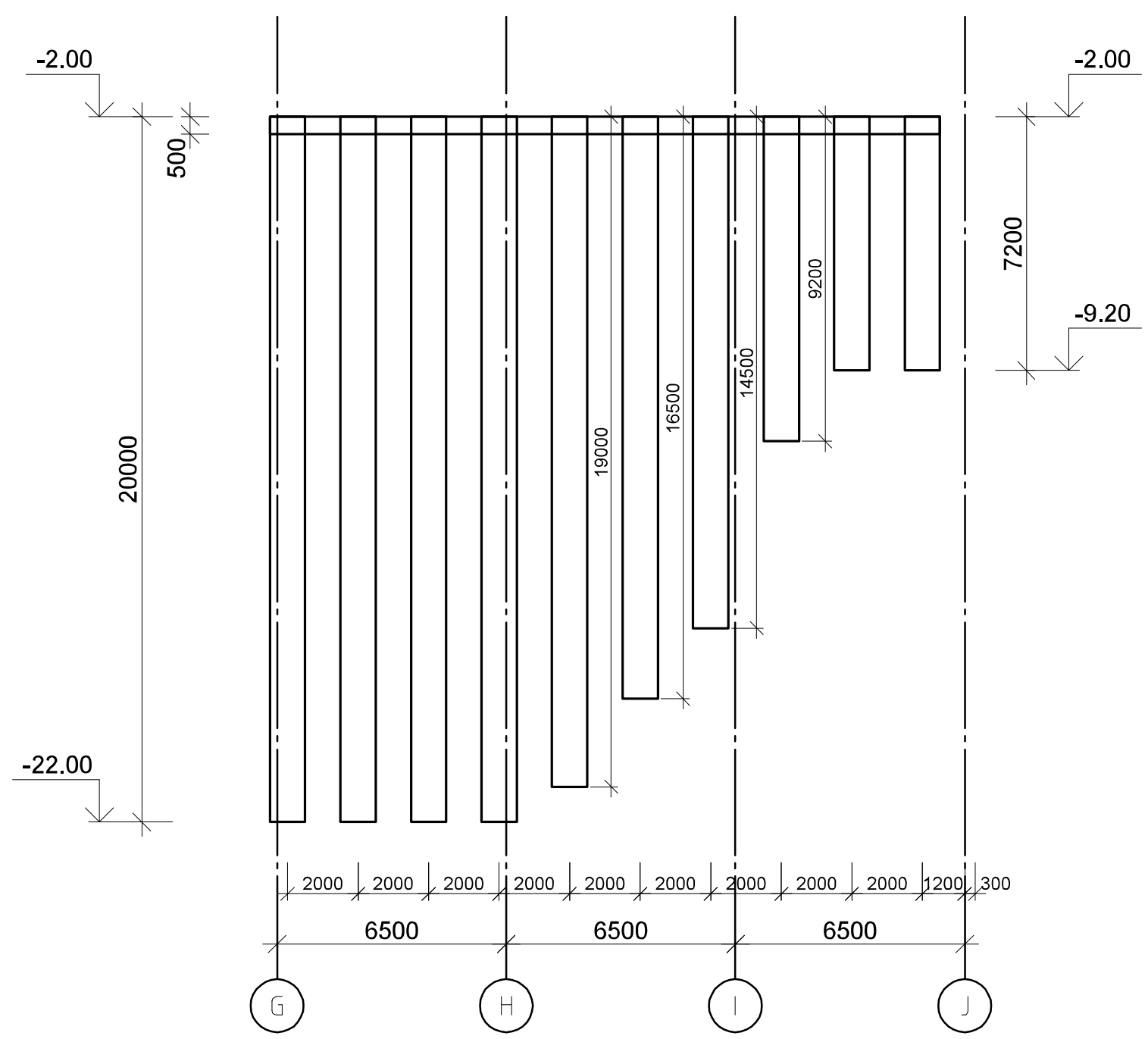

ქვაბულის ფერდის ხიმინჯების განშლა
"G" ღერძის გასწვრივ

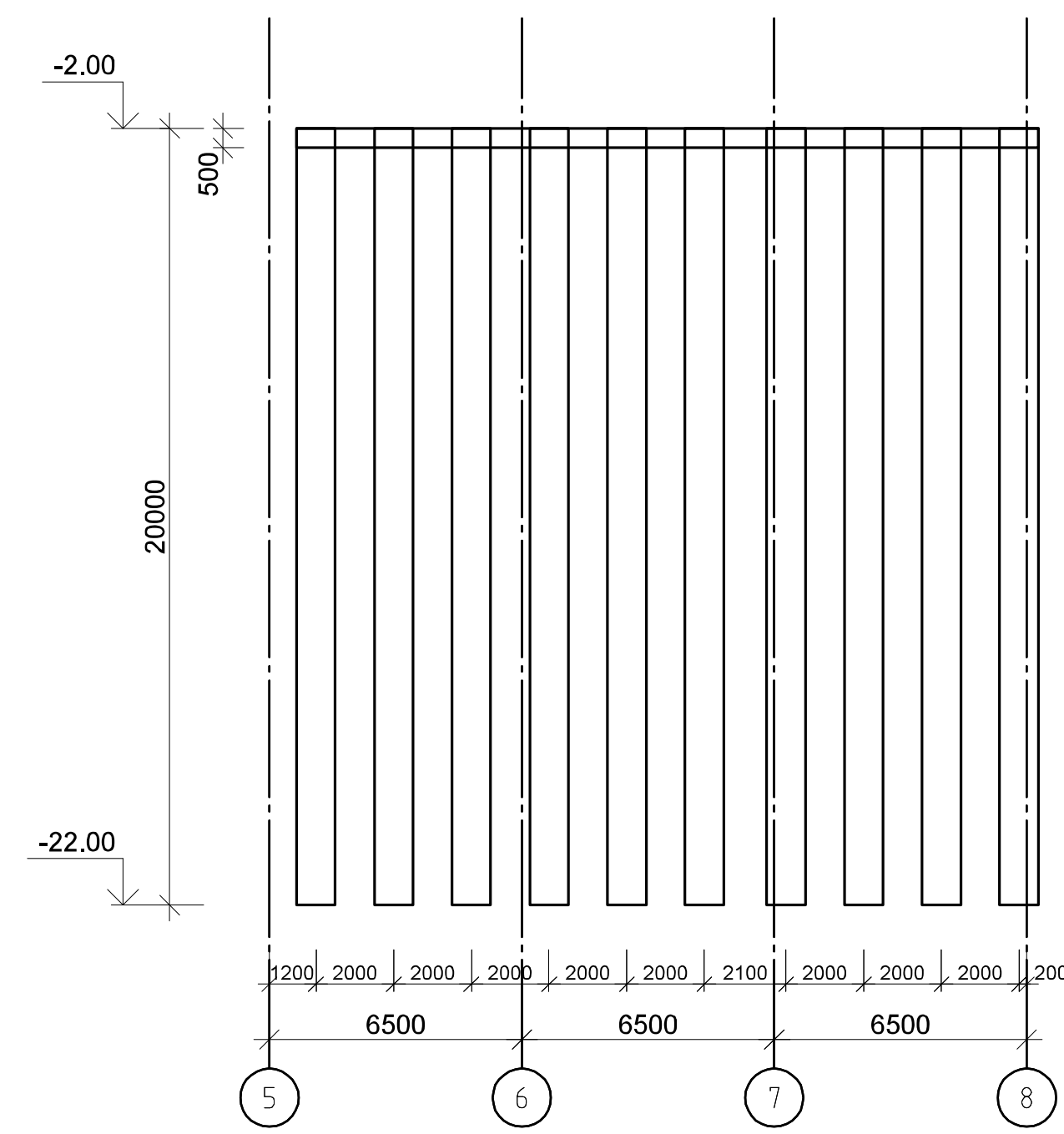

შპს "კაპიტელი"	ობიექტი	საცხოვრებელი სახლი „ტერასა“ ქ. თბილისი, ლ. ქიაჩელის ქუჩა №15/17	
	დამკვეთი	შ.პ.ს. „ატელიე არქიტექტს“	დაკვეთა № / თარიღი
დირექტორი	ლ. კურტანიძე		
მთ. არქიტექტორი	რ. ჩომახიძე		ქვაბულის ფერდის ხიმინჯების განშლა "5" და "G" ღერძების გასწვრივ
მთ. კონსტრუქტ.	დ. ლონდაძე		
მთ. სპეციალისტი	ა. ლებანიძე		
შეასრულა	დ. ლონდაძე		სტადია: ე.პ / ფურცელი: კ–04 / სულ ფურცელი / მასშტაბი

ელ.ფოსტა CAPITELI@YMAIL.COM მისამართი: გამრეკელის №19

მონ. რ/ბ ხიმინჯების ხ–1, ხ–2-ის არმირება

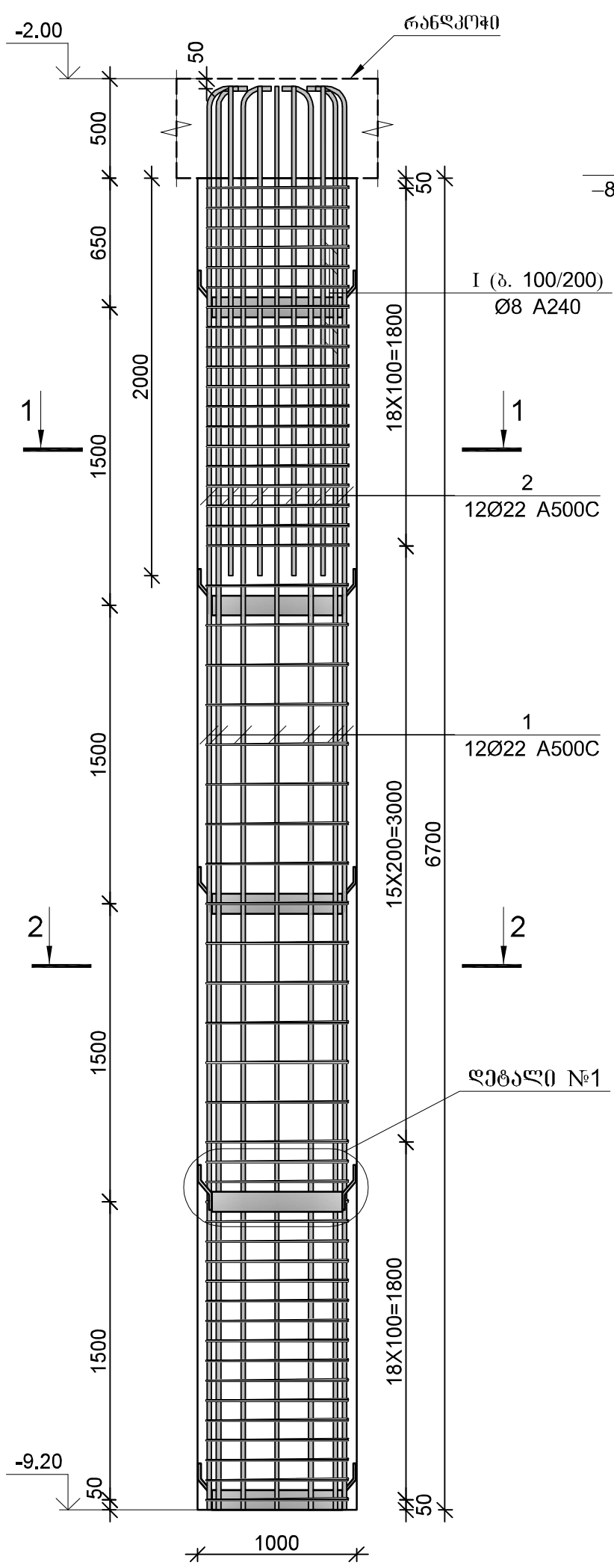

ჭრილი 1–1

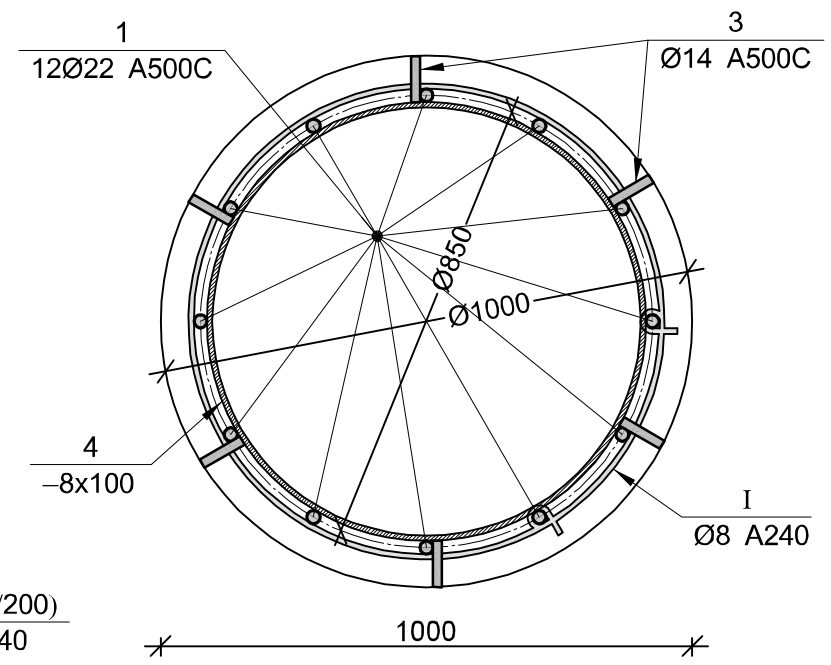

ჭრილი 2–2

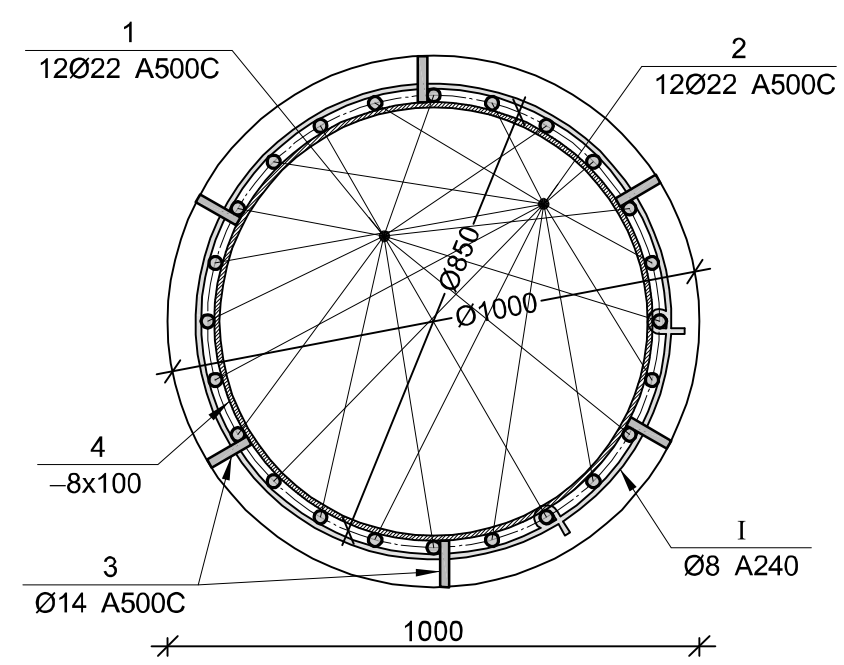

დეტალი №1

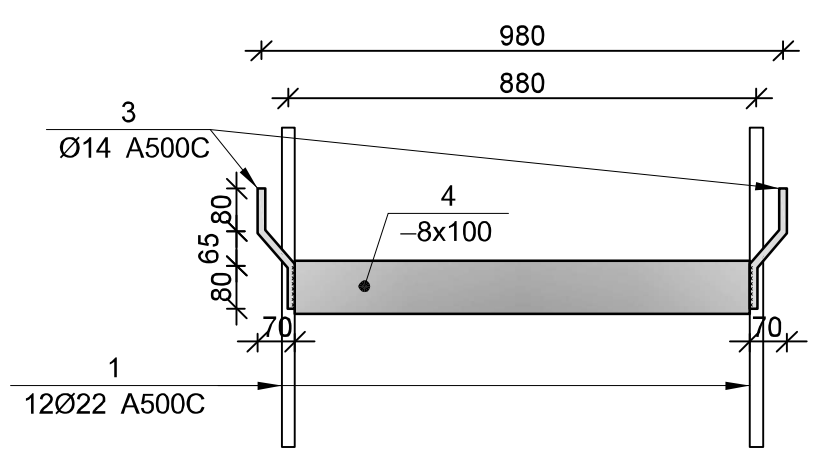

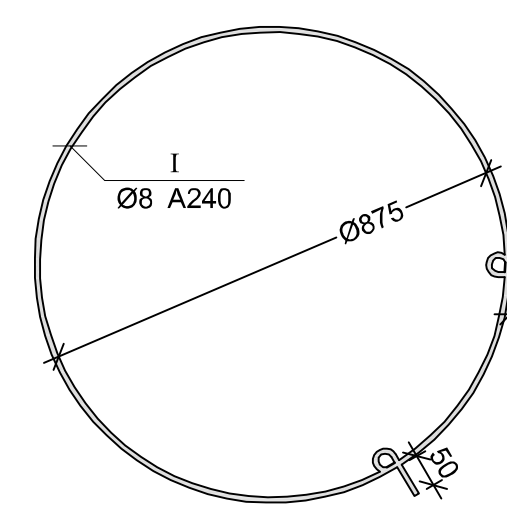

ხიმინჯების ხ–1, ხ–2-ის სპეციფიკაცია

არმატურის სპეციფიკაცია					არმატურის ამოკრეფა					ბეტონი B 25
პოზ. №	Ø	L მმ.	n ცალი	Ln მ.	Ø	∑ Ln მ.	არმატ. ერთეულის წონა კგ.	წონა კგ. A240	წონა კგ. A500C	V; მ³
1	2	3	4	5	6	7	8	9	10	11
1	22 A500C	7250	12	87.00	8 A240	184.60	0.39	72.84		5.26
2	22 A500C	2550	12	30.60	14 A500C	7.50	1.21		9.06	
3	14 A500C	250	30	7.50	22 A500C	117.60	2.98		350.92	
I	8 A240	3550	52	184.60						
							∑	72.84	359.99	5.26
						n= 2		145.68	719.97	10.52
									82.25	კგ/მ³

ლითონის სამონტაჟო ელემენტის სპეციფიკაცია

პოზ. №	მასალის დასახელება	მასალის კვეთი	L მმ.	n ცალი	Ln მ.	ერთეულის წონა; კგ	ჯამური წონა; კგ
1	2	3	5	6	7	8	9
4	ლითონის ზოლოვანა	8 x 100	2700	5	13.50	6.28	84.78
						2% შედუღებაზე	1.70
						∑	86.48
						n=2	172.95

შპს "კაპიტელი"	ობიექტი	საცხოვრებელი სახლი „ტერასა“ ქ. თბილისი, ლ. ქიაჩელის ქუჩა №15/17	
	დამკვეთი	შ.პ.ს. „ატელიე არქიტექტს“	დაკვეთის № / თარიღი
დირექტორი	ლ. კურტანიძე		
მთ. არქიტექტორი	რ. ხოშაძე		მონ. რ/ბ ხიმინჯების ხ–1, ხ–2-ის არმირება
მთ. კონსტრუქ.	დ. ლონდაძე		
მთ. სპეციალისტი	ა. ლებანიძე		
შეასრულა	დ. ლონდაძე		სტადია: მ.პ / ფურცელი: კ–05 / სულ ფურცელი / მასშტაბი
ელ.ფოსტა CAPITELI@YMAIL,COM	მისამართი: ზამთრელის №19		

მრნ. რ/ბ ხიმინჯების ხ–3-ის არმირება

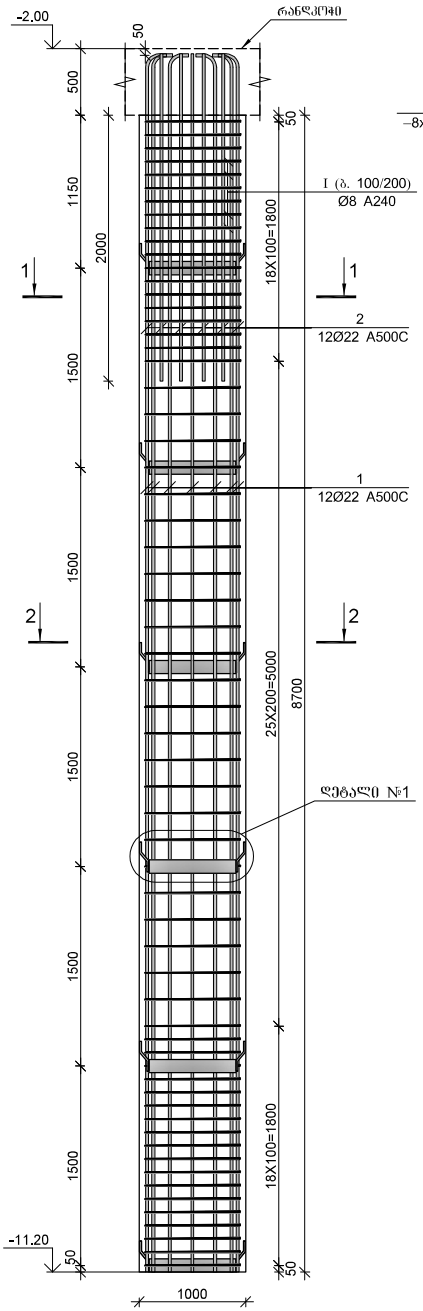

ჭრილი 1–1

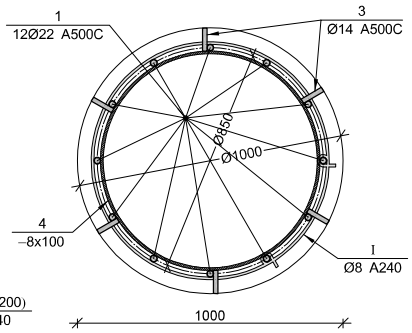

ჭრილი 2–2

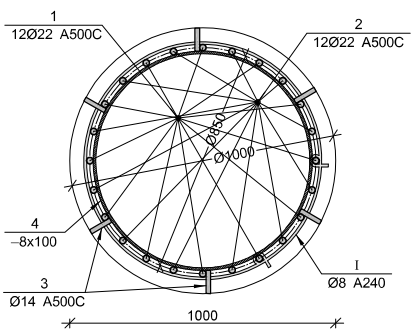

დეტალი №1

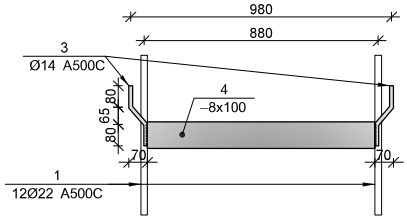

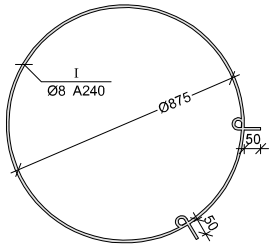

ხიმინჯის ხ–3-ის სპეციფიკაცია										
არმატურის სპეციფიკაცია					არმატურის ამოჭრილი					ბეტონი B 25
პოზ. №	Ø	L მმ.	n ცალი	Ln მ.	Ø	∑ Ln მ.	არმატ. ერთეული წონა კგ.	წონა კგ. A240	წონა კგ. A500C	V; მ³
1	2	3	4	5	6	7	8	9	10	11
1	22 A500C	9250	12	111.00	8 A240	220.10	0.39	86.85		6.83
2	22 A500C	2550	12	30.60	14 A500C	9.00	1.21		10.88	
3	14 A500C	250	36	9.00	22 A500C	141.60	2.98		422.54	
I	8 A240	3550	62	220.10						
						∑		86.85	433.42	6.83
						n= 1		86.85	433.42	6.83
									76.14	კგ/მ³

დეიდონის სამონტაჟო ელემენტის სპეციფიკაცია							
პოზ. №	მასალის დასახელება	მასალის კოდი	L მმ.	n ცალი	Ln მ.	მრიცხვის წონა; კგ	ჯამური წონა; კგ
1	2	3	5	6	7	8	9
4	დეიდონის შირეები	8 x 100	2700	6	16.20	6.28	101.74
						2% მეღებებზე	2.03
						∑	103.77
						n=1	103.77

შპს "კაპიტელი"		საცხოვრებელი სახლი „ტერასა“ ქ. ობილისი, ლ. ქიაჩელის ქუჩა №15/17					
		შ.პ.ს. „ატელიე არქიტექტს“			დაკვეთა №		ფარდი
დირექტორი	ლ. ქურტანიძე						
მთ. არქიტექტორი	რ. ჩუმბანიძე						
მთ. კონსტრუქტ.	ლ. ლეწლაძე				მრნ. რ/ბ ხიმინჯის ხ–3-ის არმირება		
მთ. სპეციალისტი	ა. ლებანიძე						
შემსრულა	ლ. ლეწლაძე				სტადია	ფურცელი	სულ ფურცელი	მასშტაბი
ელ.ფოსტა CAPITELI@YMAIL.COM	მისამართი: ზამთრელების №19				მ.პ	კ–06		

მონ. რ/ბ ხიმინჯის ხ–4-ის არმირება

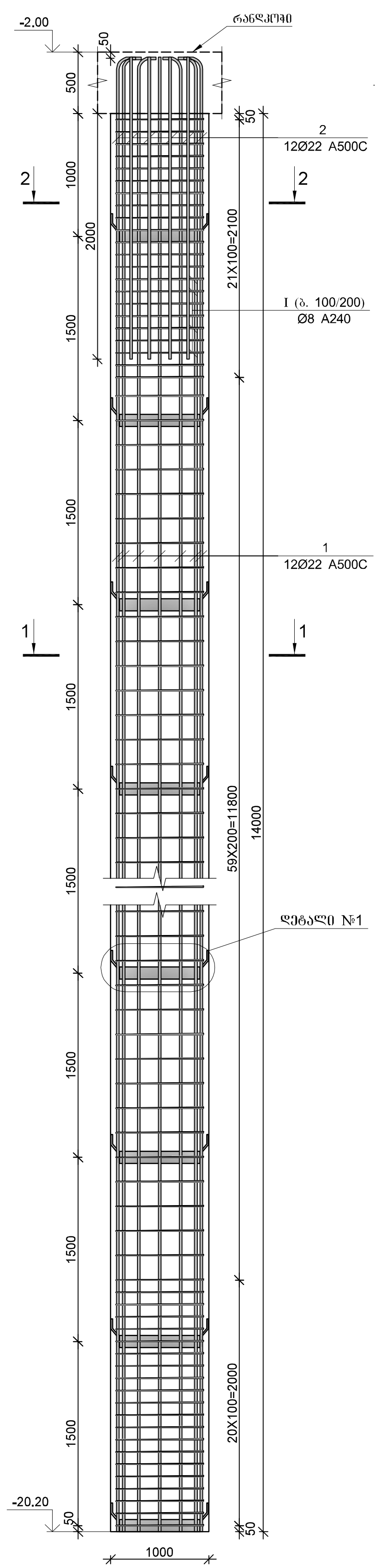

ჭრილი 1–1

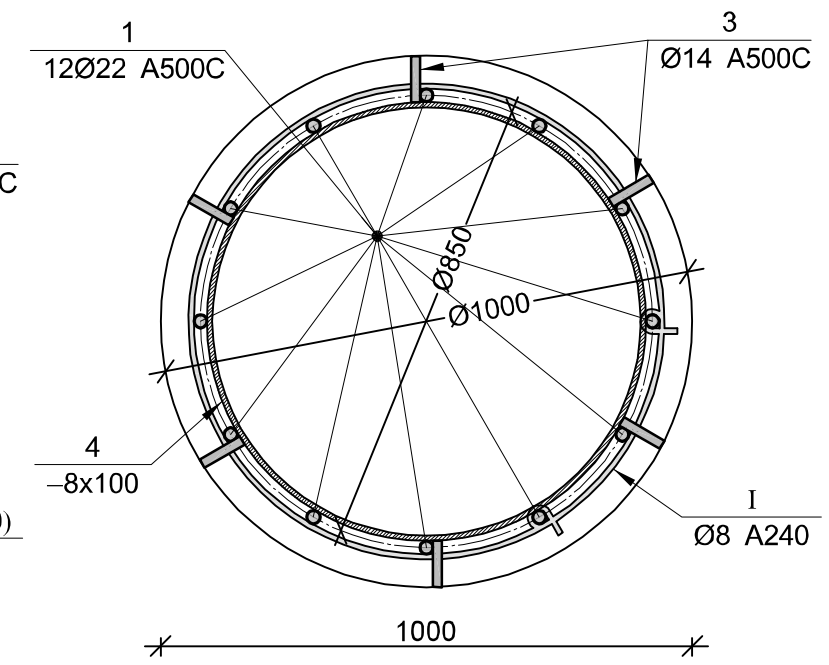

ჭრილი 2–2

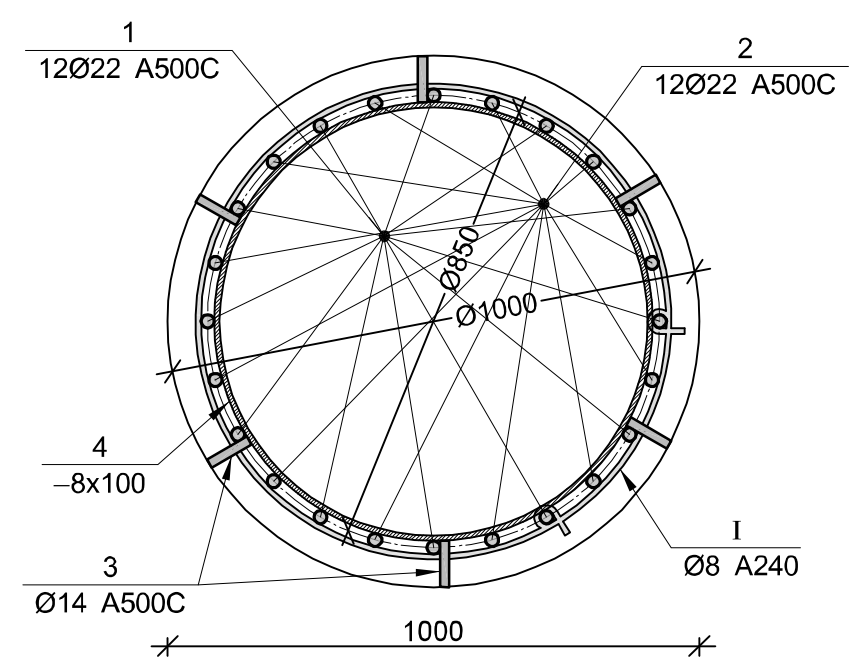

დეტალი №1

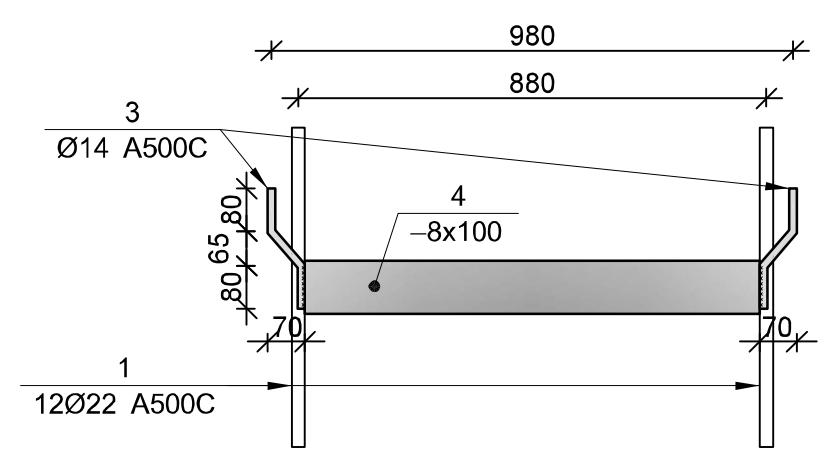

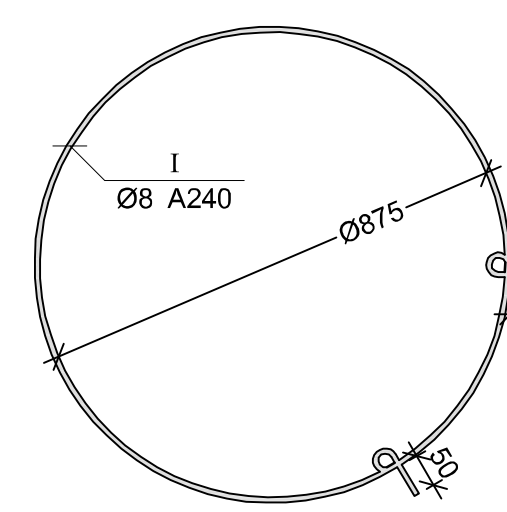

ხიმინჯის ხ–4-ის სპეციფიკაცია										
არმატურის სპეციფიკაცია					არმატურის ამოკრეფა					ბეტონი B 25
პოზ. №	Ø	L მმ.	n ცალი	Ln მ.	Ø	∑ Ln მ.	გრძივი მეტრის წონა კგ.	წონა კგ. A240	წონა კგ. A500C	V; მ³
1	2	3	4	5	6	7	8	9	10	11
1	22 A500C	15450	12	185.40	8 A240	326.60	0.39	128.87		11.00
2	22 A500C	2550	12	30.60	14 A500C	15.00	1.21		18.13	
3	14 A500C	250	60	15.00	22 A500C	216.00	2.98		644.55	
I	8 A240	3550	92	326.60						
							∑	128.87	662.68	11.00
						n= 1		128.87	662.68	11.00
									71.99	კგ/მ³

ლითონის სამონტაჟო ელემენტის სპეციფიკაცია							
პოზ. №	მასალის დასახელება	მასალის კვეთი	L მმ.	n ცალი	Ln მ.	ერთეულის წონა; კგ	ჯამური წონა; კგ
1	2	3	5	6	7	8	9
4	ლითონის ფირფიტა	8 x 100	2700	10	27.00	6.28	169.56
						2% შედუღებაზე	3.39
						∑	172.95
						n=1	172.95

შპს "კაპიტელი"	ობიექტი	საცხოვრებელი სახლი „ტერასა“ ქ. თბილისი, ლ. ქიაჩელის ქუჩა №15/17			
	დამკვეთი	შ.პ.ს. „ატელიე არქიტექტს“		დაკვეთა №	თარიღი
დირექტორი	ლ. კურტანიძე				
მთ. არქიტექტორი	რ. ჩომახიძე	მონ. რ/ბ ხიმინჯის ხ–4-ის არმირება			
მთ. კონსტრუქტ.	დ. ლონდაძე				
მთ. სპეციალისტი	ა. ლებანიძე				
შეასრულა	დ. ლონდაძე	სტადია	ფურცელი	სულ ფურცელი	მასშტაბი
ელ.ფოსტა CAPITELI@YMAIL.COM	მისამართი: გამრეკელის №19	მ.პ	კ–07		

მონ. რ/ბ ხიმინჯის ხ–5-ის არმირება

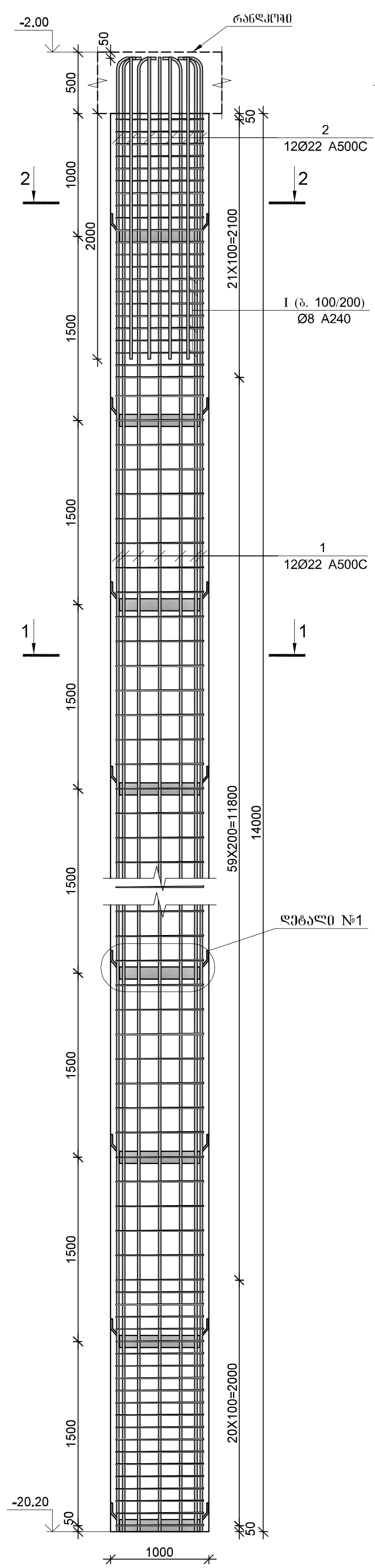

ჭრილი 1–1

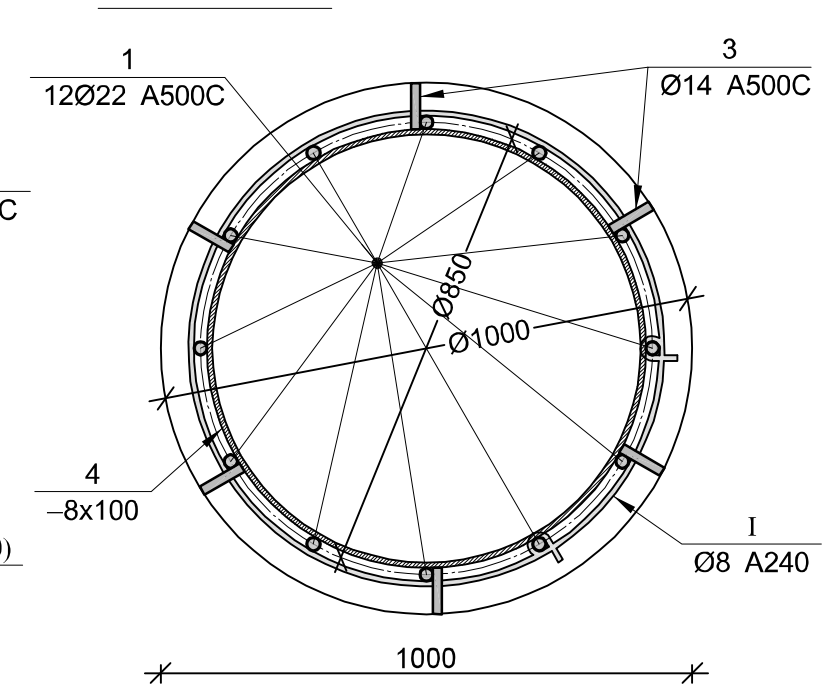

ჭრილი 2–2

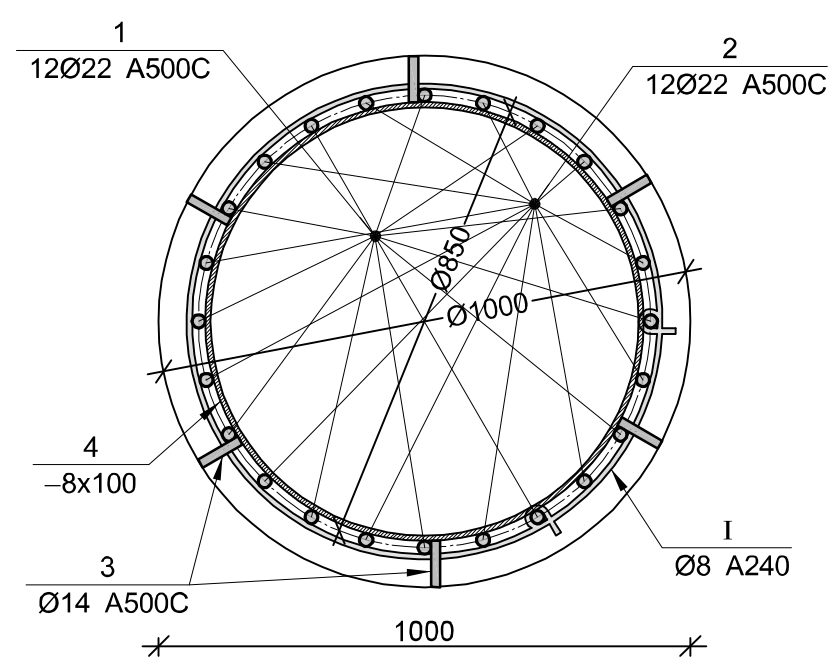

დეტალი №1

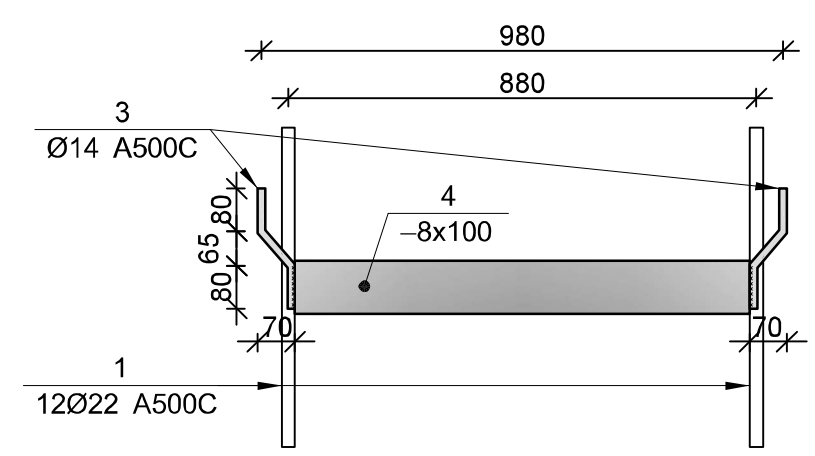

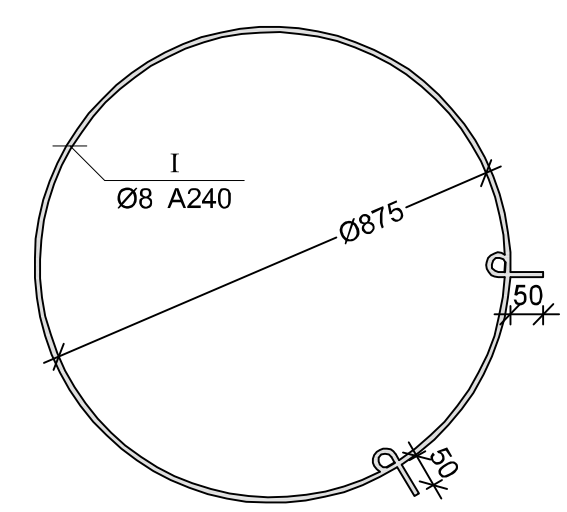

ხიმინჯის ხ–5-ის სპეციფიკაცია

არმატურის სპეციფიკაცია					არმატურის ამოკრეფა					ბეტონი B 25
პოზ. №	Ø	L მმ.	n ცალი	Ln მ.	Ø	∑Ln მ.	ერთეული მეტრის წონა კგ.	წონა კგ. A240	წონა კგ. A500C	V; მ³
1	2	3	4	5	6	7	8	9	10	11
1	22 A500C	17450	12	209,40	8 A240	362,10	0,39	142,88		12,57
2	22 A500C	2550	12	30,60	14 A500C	16,50	1,21		19,94	
3	14 A500C	250	66	16,50	22 A500C	240,00	2,98		716,17	
I	8 A240	3550	102	362,10						
							∑	142,88	736,11	12,57
						n= 1		142,88	736,11	12,57
									69,95	კგ/მ³

ლითონის სამონტაჟო ელემენტის სპეციფიკაცია

პოზ. №	მასალის დასახელება	მასალის კვეთი	L მმ.	n ცალი	Ln მ.	ერთეულის წონა; კგ	ჯამური წონა; კგ
1	2	3	5	6	7	8	9
4	ლითონის ფირფიტა	8 x 100	2700	11	29,70	6,28	186,52
						2% შედუღებაზე	3.73
						∑	190.25
						n=1	190.25

შპს "კაპიტელი"	დამკვეთი	საცხოვრებელი სახლი „ტერასა“ ქ. თბილისი, ლ. ქიაჩელის ქუჩა №15/17	
	პროექტი	შ.პ.ს. „ატელიე არქიტექტს“	დაკვეთა № / თარიღი
დირექტორი	ლ. კურტანიძე		მონ. რ/ბ ხიმინჯის ხ–5-ის არმირება
მთ. არქიტექტორი	რ. ხომახიძე		
მთ. კონსტრუქ.	ლ. ლონდაძე		
მთ. სპეციალისტი	ა. ლებანიძე		
შეასრულა	ლ. ლონდაძე		სტადია: მ.პ / ფურცელი: კ–08 / ხელ ფურცელი / მასშტაბი

ელ.ფოსტა CAPITELI@YMAIL.COM მისამართი: ზამრეკელის №19

მონ. რ/ბ ხიმინჯის ხ–6-ის არმირება

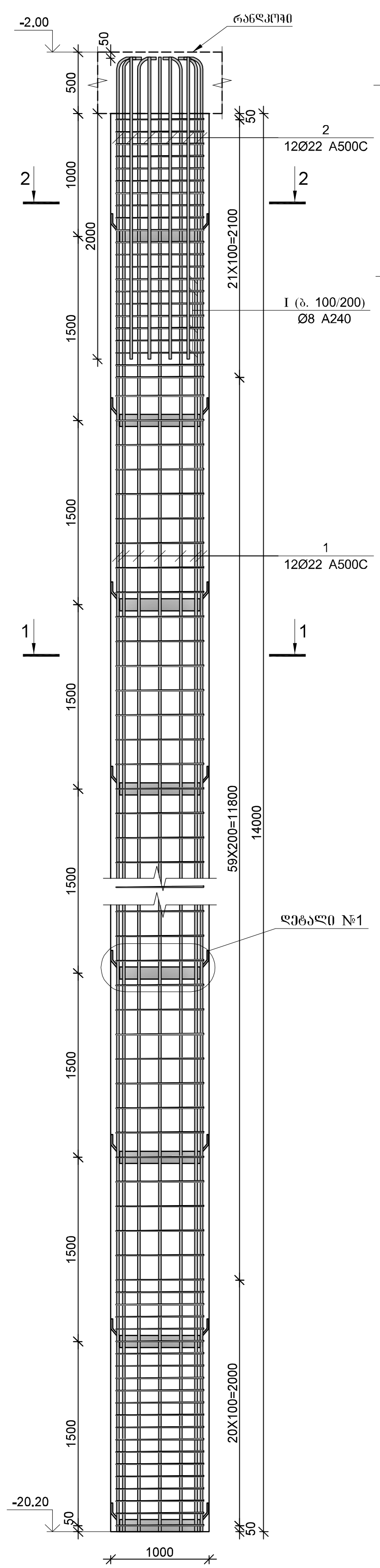

ჭრილი 1–1

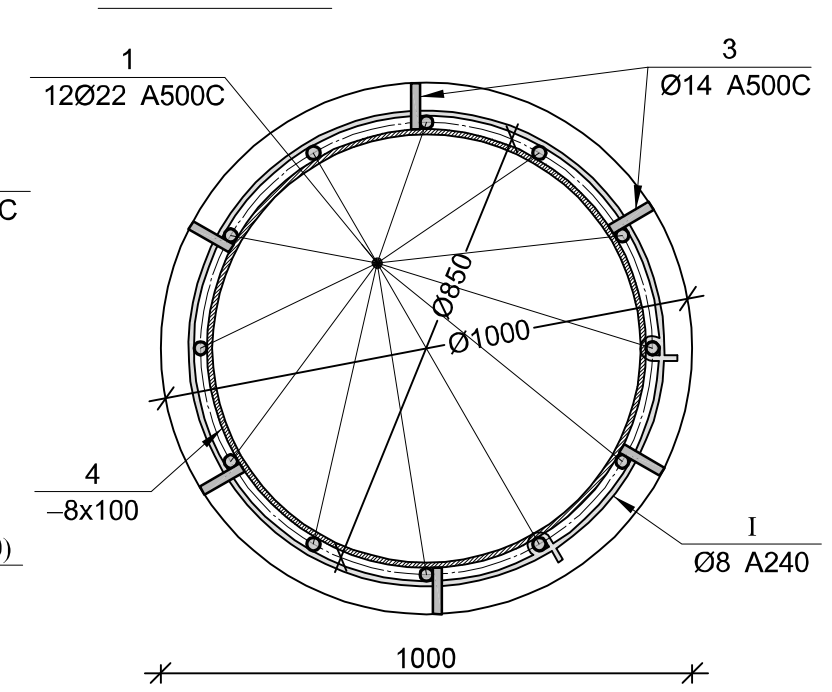

ჭრილი 2–2

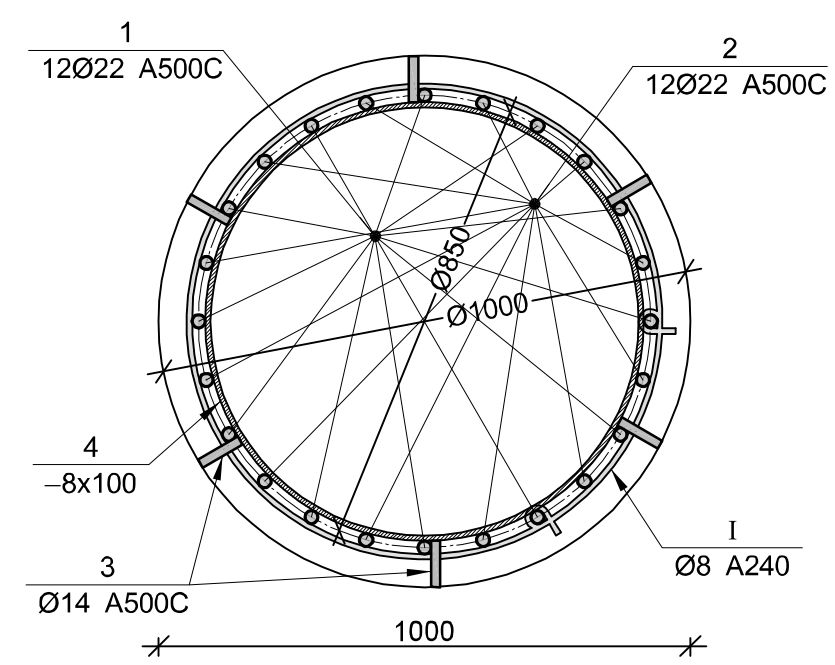

დეტალი №1

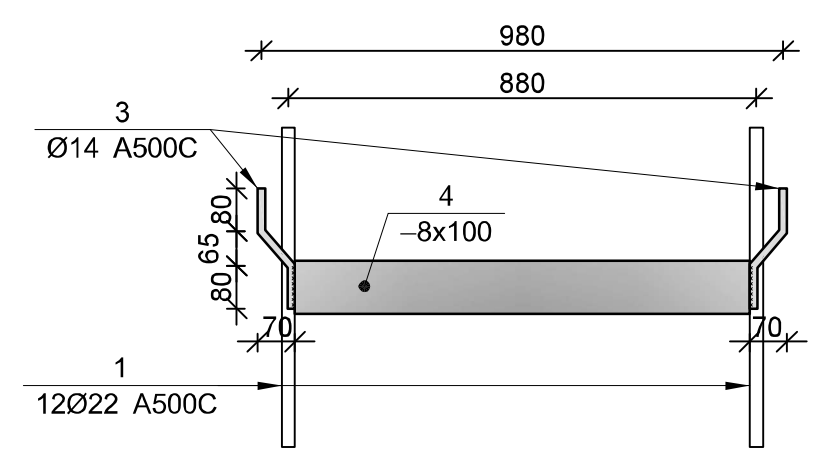

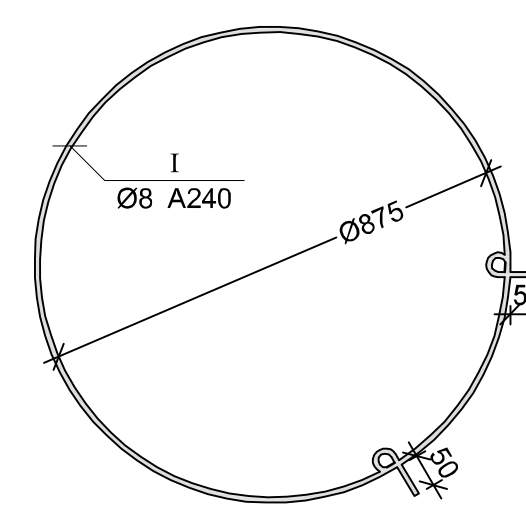

ხიმინჯის ხ–6-ის სპეციფიკაცია

არმატურის სპეციფიკაცია					არმატურის ამოკრეფა					ბეტონი B 25
პოზ. №	Ø	L მმ.	n ცალი	Ln მ.	Ø	∑Ln მ.	ერთი მეტრის წონა კგ.	წონა კგ. A240	წონა კგ. A500C	V; მ³
1	2	3	4	5	6	7	8	9	10	11
1	22 A500C	20000	12	240,00	8 A240	404,70	0,39	159,69		14,53
2	22 A500C	2550	12	30,60	14 A500C	19,50	1,21		23,56	
3	14 A500C	250	78	19,50	22 A500C	270,60	2,98		807,48	
I	8 A240	3550	114	404,70						
							∑	159,69	831,05	14,53
						n= 1		159,69	831,05	14,53
									68,19	კგ/მ³

ლითონის სამონტაჟო ელემენტის სპეციფიკაცია

პოზ. №	მასალის დასახელება	მასალის კვეთი	L მმ.	n ცალი	Ln მ.	ერთეულის წონა; კგ	ჯამური წონა; კგ
1	2	3	5	6	7	8	9
4	ლითონის ფირფიტა	8 x 100	2700	13	35,10	6,28	220,43
						2% შედუღებაზე	4.41
						∑	224.84
						n=1	224.84

შპს "კაპიტელი"	პროექტი	საცხოვრებელი სახლი „ტერასა“ ქ. თბილისი, ლ. ქიაჩელის ქუჩა №15/17		
	დამკვეთი	შ.პ.ს. „ატელიე არქიტექტს“	დაკვეთა №	თარიღი
დირექტორი	ლ. კურტანიძე		მონ. რ/ბ ხიმინჯის ხ–6-ის არმირება	
მთ. არქიტექტორი	რ. ხომახიძე			
მთ. კონსტრუქტ.	დ. ლონდაძე			
მთ. სპეციალისტი	ა. ლებანიძე			
შეასრულა	დ. ლონდაძე			
			სტადია: მ.პ	ფურცელი: კ–09
			სულ ფურცელი	მასშტაბი

ელ.ფოსტა CAPITELI@YMAIL.COM მისამართი: გამრეკელის №19

მრნ. რ/ბ ხიმინჯების ხ–7-:-19-ის არმირება

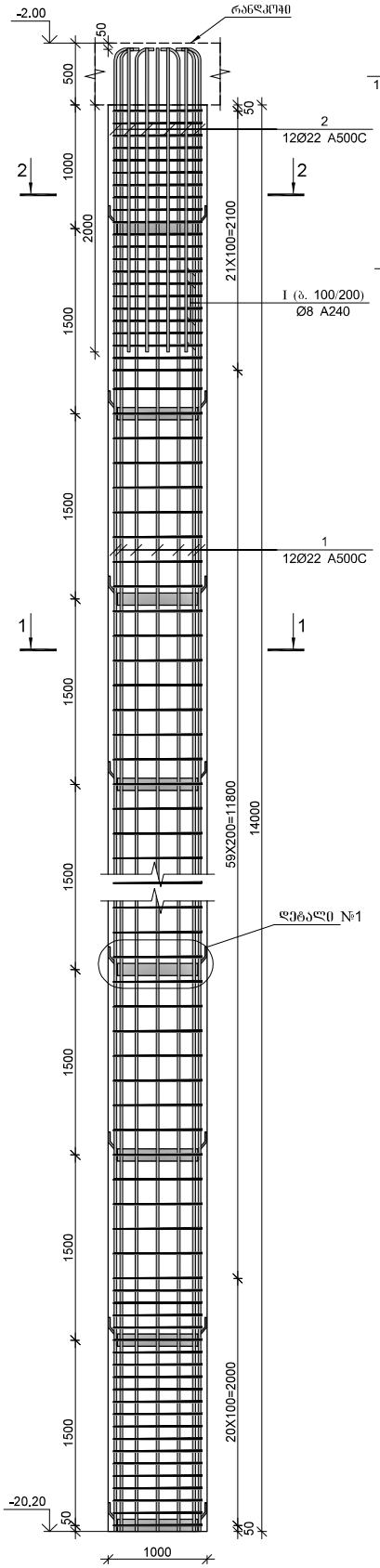

ჭრილი 1–1

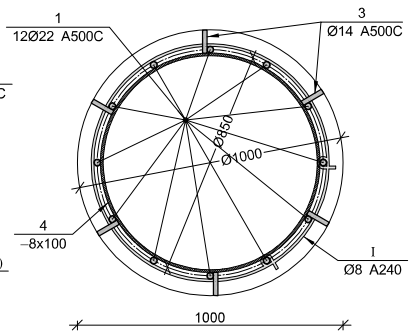

ჭრილი 2–2

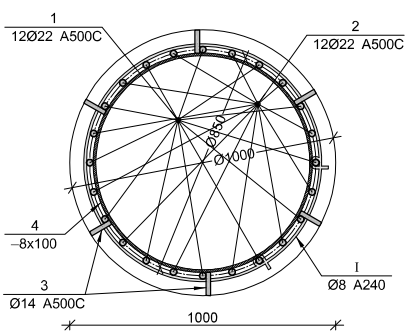

დეტალი №1

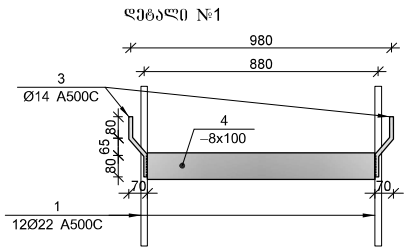

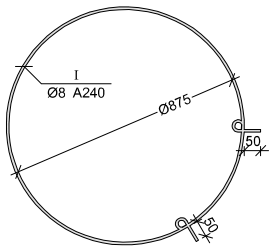

ხიმინჯების ხ–7-:-19-ის სპეციფიკაცია										
არმატურის სპეციფიკაცია					არმატურის ამოქრეფა					ბეტონი B 25
პოზ. №	Ø	L მმ.	n ცალი	Ln მ.	Ø	∑ Ln მ.	არაგამ. ფართობი წონა კგ.	წონა კგ. A240	წონა კგ. A500C	V; მ³
1	2	3	4	5	6	7	8	9	10	11
1	22 A500C	21000	12	252.00	8 A240	426.00	0.39	168.09		15.32
2	22 A500C	2550	12	30.60	14 A500C	21.00	1.21		25.38	
3	14 A500C	250	84	21.00	22 A500C	282.60	2.98		843.29	
I	8 A240	3550	120	426.00						
						∑		168.09	868.67	15.32
						n= 13		2185.21	11292.70	199.10
									67.69	კგ/მ³

დეტონის სამონტაჟო ელემენტის სპეციფიკაცია							
პოზ. №	მასალის დასახელება	მასალის კოდი	L მმ.	n ცალი	Ln მ.	მრიცხვის წონა; კგ	ჯამური წონა; კგ
1	2	3	5	6	7	8	9
4	დეტონის შარფება	8 x 100	2700	14	37.80	6.28	237.38
						2% მეღვენებაზე	4.75
						∑	242.13
						n=13	3147.71

შპს "კაპიტელი"		საცხოვრებელი სახლი „ტერასა“ ქ. თბილისი, ლ. ქიბაჩელის ქუჩა №15/17			
		შ.პ.ს. „ატელიე არქიტექტს“		დაკვეთა №	ობარილი
დირექტორი	ლ. ქურტანიძე				
მთ. არქიტექტორი	რ. ჩუმბანიძე				
მთ. კონსტრუქტ.	ლ. ლეონაძე				
მთ. სპეციალისტი	ა. ლებანიძე				
შემსრულა	ლ. ლეონაძე		მრნ. რ/ბ ხიმინჯების ხ–7, ხ–8, ხ–9, ხ–10, ხ–11, ხ–12, ხ–13, ხ–14, ხ–15, ხ–16, ხ–17, ხ–18, ხ–19-ის არმირება		
			სტადია	ფურცელი	სულ ფურცელი
ელ.ფოსტა CAPITELI@YMAIL.COM	მისამართი: ბაგრატიონის №19		მ.პ	კ–10	

მონ. რ/ბ რანდკოჭის რკ–1-ის არმირება

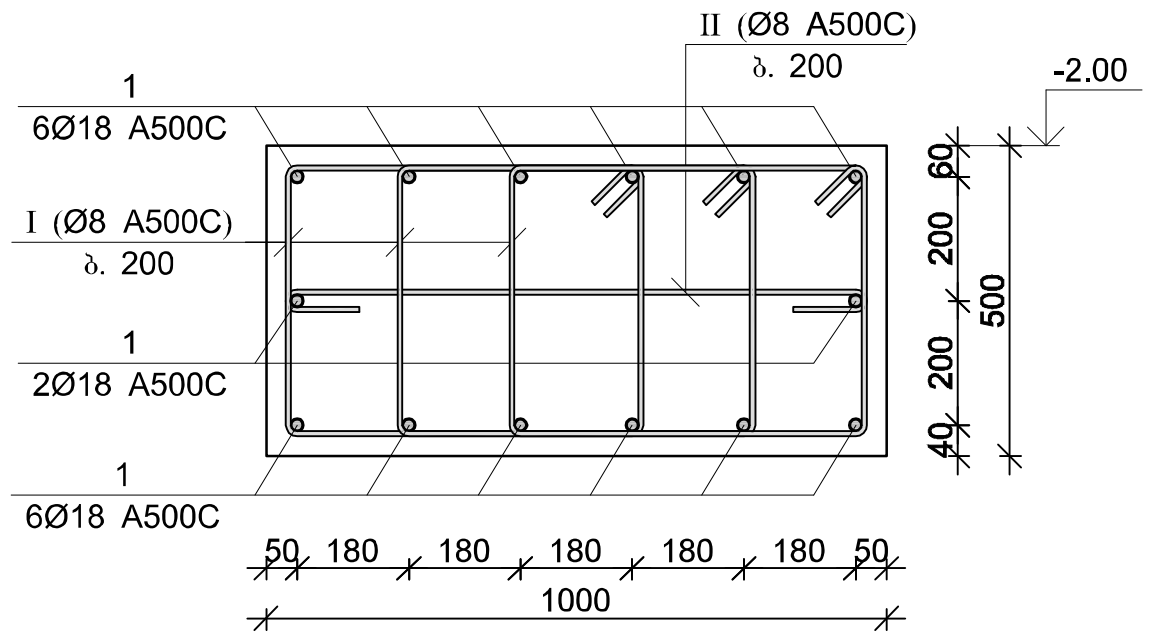

პოზ. №I
L=2.20 მ.

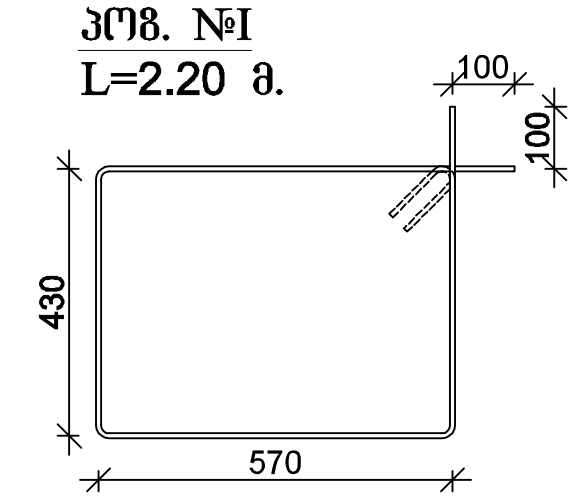

პოზ. №II
L=1.15 მ.

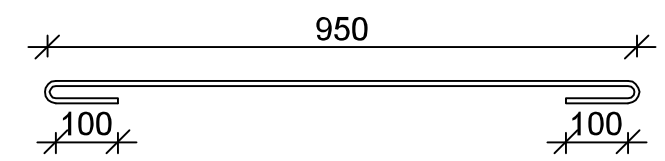

მონ. რ/ბ რანდკოჭის რკ–1-ის სპეციფიკაცია										
არმატურის სპეციფიკაცია					არმატურის ამოკრეფა					ბეტონი B 25
პოზ. №	Ø	L მმ.	n ცალი	Ln მ.	Ø	∑ Ln მ.	გრძივი მეტრის წონა კგ.	წონა კგ. A240	წონა კგ. A500C	V; მ³
1	2	3	4	5	6	7	8	9	10	11
1	18 A500C	41000	14	574.00	8 A500C	1510.00	0.39		595.82	19.20
I	8 A500C	2200	600	1320.00	18 A500C	574.00	2.00		1146.61	
II	8 A500C	950	200	190.00						
					∑				1742.44	19.20
						n= 1			1742.44	19.20
									90.75	კგ/მ³

შპს "კაპიტელი"	ობიექტი	საცხოვრებელი სახლი „ტერასა“ ქ. თბილისი, ლ. ქიაჩელის ქუჩა №15/17		
	დამკვეთი	შ.პ.ს. „ატელიე არქიტექტს“	დაკვეთა №	თარიღი
დირექტორი	ლ. კურტანიძე			
მთ. არქიტექტორი	რ. ჩომახიძე		მონ. რ/ბ რანდკოჭის რკ–1-ის არმირება	
მთ. კონსტრუქტ.	დ. ღონღაძე			
მთ. სპეციალისტი	ა. ლებანიძე			
შეასრულა	დ. ღონღაძე		სტადია / ფურცელი / სულ ფურცელი / მასშტაბი	
ელ.ფოსტა **CAPITELI@YMAIL.COM**	მისამართი: გამრეკელის №19		მ.პ / კ–11	

კონსტრუქციული დასკვნა

ქ. თბილისში, სექტორი-მთაწმინდა, ლ. ქიაჩელის ქუჩა №15, №15ა, №17ა, 19, (ნაკვ.022/058) შპს „ქიაჩელი რეზიდენსის“ მიწის ნაკვეთზე №01.15.03.022.058, მრავალფუნქციური კომპლექსის მშენებელობისათვის, ქვაბული ფერდების გასამაგრებლად, ქვაბულის ფერდის ხიმინჯების მოწყობა „5“ და „G“ ღერძების გასწვრივ, ხიმინჯების წვერის კლდოვან ქანებში ჩასაანკერებლად ხელის ელექტროჩაქუჩის გამოყენების მიზანშეწონილობის და უსაფრთხოების შესახებ.

სსიპ საქართველოს ტექნიკური უნივერსიტეტის სამშნებელო ფაკულტეტის სასწავლო, სამეცნიერო-კვლევითი ცენტრის სპეციალისტების მიერ გამოკვლევა ჩაუტარდა ზემოთაღნიშნულ მისამართზე მდებარე, მშენებარე მრავალფუნქციური კომპლექსის შენობის ქვაბულს და სამშენებლო მოედანს, ქვაბული ფერდების გასამაგრებლად, ქვაბულის ფერდის ხიმინჯების მოწყობა „5“ და „G“ ღერძების გასწვრივ, ხიმინჯების წვერის კლდოვან ქანებში ჩასაანკერებლად ხელის ელექტროჩაქუჩის გამოყენების მიზანშეწონილობის და უსაფრთხოების, მშენებლობის პროცესში მომიჯნავე შენობების მდგრადობის დასადგენად, ასევე განხილული იქნა საცხოვრებელი სახლი „ტერასას“ საძირკვლების მოწყობის საპროექტო დოკუმენტაცია.

ქ. თბილისში, ლ. ქიაჩელის ქუჩა №15, №15ა, №17ა, 19, (ნაკვ.022/058) შპს „ქიაჩელი რეზიდენსის“ მიწის ნაკვეთზე №01.15.03.022.058, მრავალფუნქციური კომპლექსის მშენებელობისათვის, ქვაბული ფერდების გასამაგრებლად პროექტით გათვალისწინებულია ბურღვით-დანატენი ხიმინჯების მოწყობა „5“ და „G” ღერძებზე. ქვაბულის ფერდის ხიმინჯების მოწყობა „5“ და „G“ ღერძების გასწვრივ, გათვალისწინებულია ბურღვით-დანატენი ხიმინჯებით, დიამეტრით 100 სმ.

პროექტით გათვალისწინებულია ბურღვით-დანატენი ხიმინჯების წვერის ჩაღრმავება კლდოვან ქანებში 130 სმ-ით. „G” ღერძზე -2,00 ნიშნულიდან -22,00 ნიშნულამდე და „5“ ღერძზე -2,00 ნიშნულიდან -22,00 ნიშნულამდე საფეხურებად.

მშენებლობის პროცესში, ქვაბულის დამუშავებისას და ხიმინჯების მოწყობისას, ნაცვლად საბურღი დანადგარისა, ხიმინჯების ჭები ითხრება ხელით, ასევე ხიმინჯების წვერის კლდოვან ქანებში ჩასაანკერებლად გამოიყენება ხელის ელექტროჩაქუჩი, რომელიც გაცილებით ნაკლებ ვიბრაციას იწვევს კლდოვან ქანებში, ვიდრე საბურღი დანადგარი.

საქართველო, თბილისი, კოსტავას №68ᵇ
ტელ. (32)2 365400, (32)2 363996
E-mail: laboratoryfce@gtu.ge; laboratoryfce@yahoo.com

68ᵇ Kostava Str. Tbilisi. Georgia
Tel: (32)2 365400, (32)2 363996
E-mail: laboratoryfce@gtu.ge; laboratoryfce@yahoo.com

დასკვნა

სსიპ საქართველოს ტექნიკური უნივერსიტეტის სამშნებელო ფაკულტეტის სასწავლო, სამეცნიერო-კვლევითი ცენტრის სპეციალისტების მიერ გამოკვლევის საფუძველზე დადგინდა, რომ ქ. თბილისში, ლ. ქიაჩელის ქუჩა №15, №15ა, №17ა, 19, (ნაკვ.022/058) შპს „ქიაჩელი რეზიდენსის“ მიწის ნაკვეთზე №01.15.03.022.058, მრავალფუნქციური კომპლექსის მშენებელობისათვის, ქვაბული ფერდების გასამაგრებლად, ქვაბულის ფერდის ხიმინჯების მოსაწყობად „5“ და „G“ ღერძების გასწვრივ, ნაბურღი ხიმინჯების წვერის კლდოვან ქანებში ჩასაანკერებლად, ხელის ელექტროჩაქუჩის გამოყენება მიზანშეწონილია, იგი გაცილებით ნაკლებ ვიბრაციას იწვევს კლდოვან ქანებში, ვიდრე საბურღი დანადგარი.

გამომდინარე აქედან, მშენებლობის პროცესი ზემოთაღნიშნული მეთოდით (ხელის ელ. ჩაქუჩების გამოყენება) მისაღებია და არ გამოიწვევს მომიჯნავე შენობა-ნაგებობის არსებული ტექნიკური მდგომარეობის გაუარესებას.

სსიპ საქართველოს ტექნიკური უნივერსიტეტის
სამშნებელო ფაკულტეტის სასწავლო,
სამეცნიერო-კვლევითი ცენტრის ხელმძღვანელი ვ. დვალიშვილი

02.02.2018წ.

საქართველო, თბილისი, კოსტავას №68ᵇ
ტელ. (32)2 365400, (32)2 363996
E-mail: laboratoryfce@gtu.ge; laboratoryfce@yahoo.com

68ᵇ Kostava Str. Tbilisi. Georgia
Tel: (32)2 365400, (32)2 363996
E-mail: laboratoryfce@gtu.ge; laboratoryfce@yahoo.com