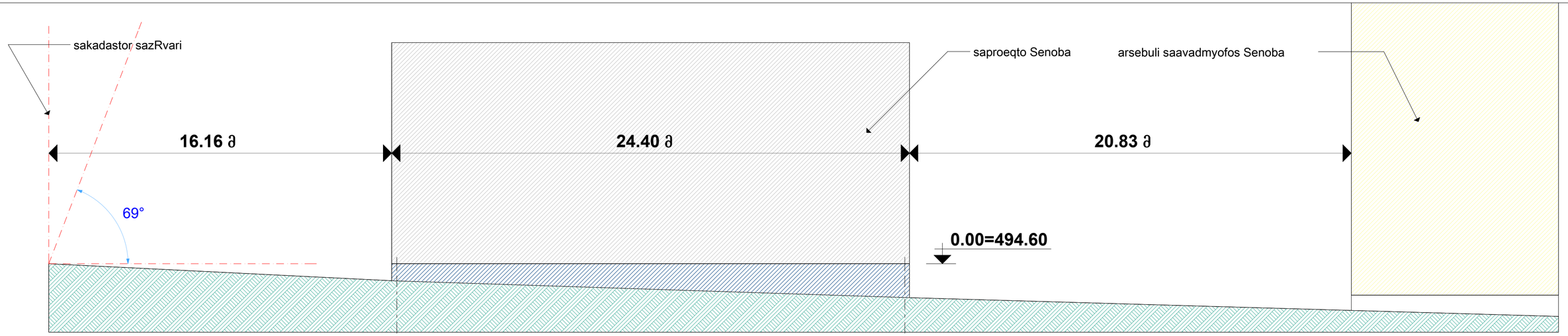

ჭრილი "I-I", მ 1:200
ნაკვეთის საკადასტრო
საზღვრების ჩვენებით
(იხილე გენგეგმა არქ-2-კორ

ჭრილი 1-1 / მ. 1:100

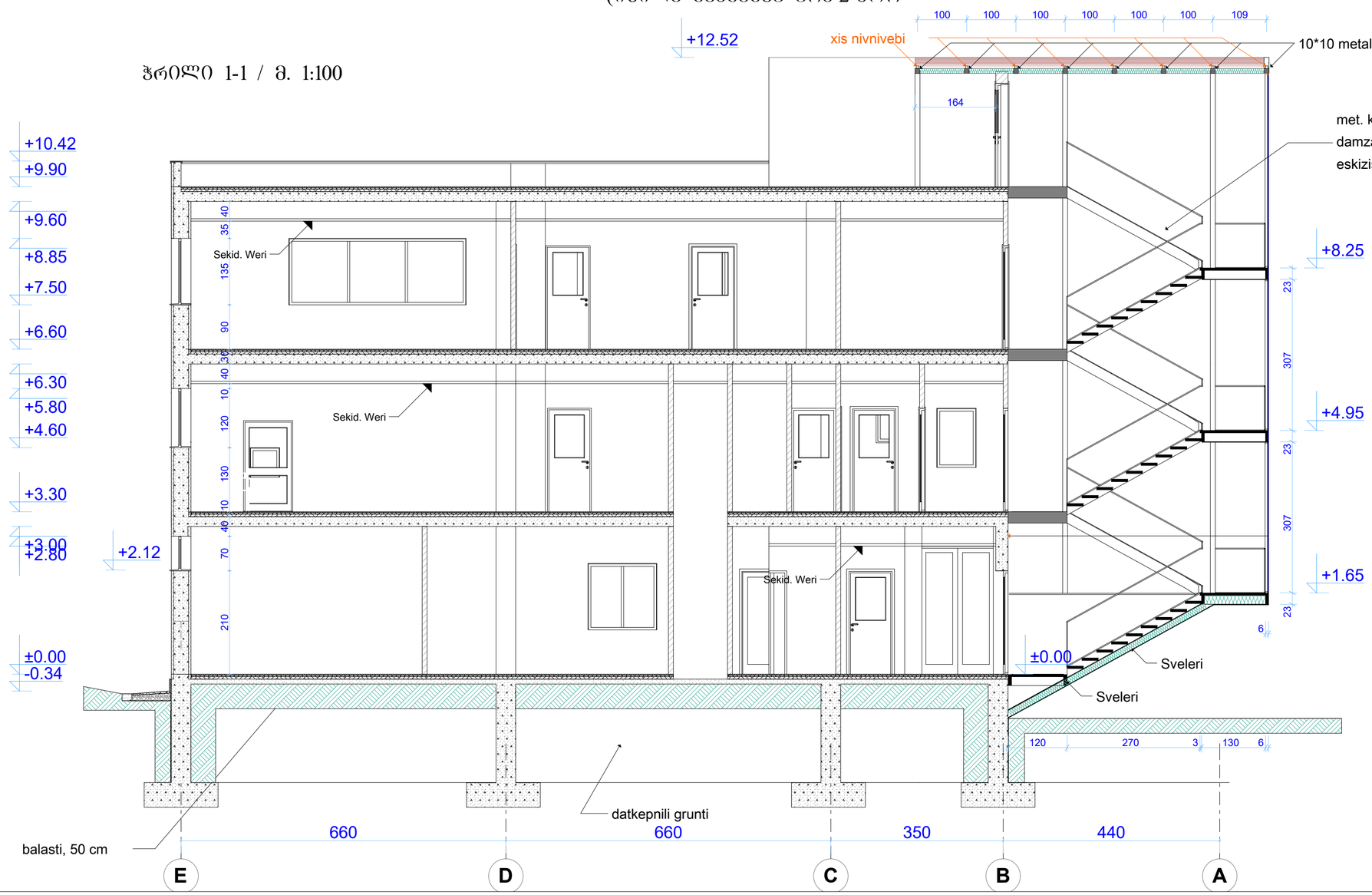

საპროექტო ორგანიზაცია:

კავკასიის საკონსულტაციო ჯგუფი, შპს

ბრიგოედოვის ქ.14
თბილისი 0154

ტელ: (995) 99 505431
ელ-პოსტა: gs.ent@access.sanet.ge

ობიექტის დასახელება

ტუბერკულოზის სათავო ლაბოტარიტია

ნახაზის დასახელება

ჭრილი "1-1"

სტადია

სამუშაო დოკუმენტაცია

დაამუშავა: თარიღი: 24.04.09

გ. შიხაშვილი
არქიტექტორი / ავტორი

მასშტაბი

1:100

ნახაზი: პრ: არქიტექტურა

არქ-08

ჭრილი კორექტირებისაბამისად ბული კონსტრუქციული პროექტის / მ. 1:100

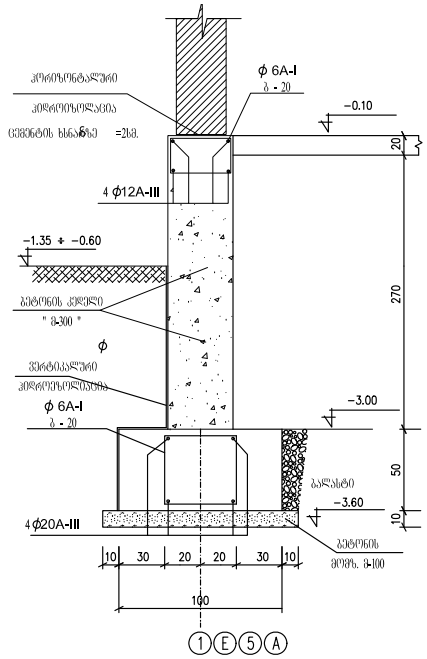

ჭრილის შრაგმენტი 1.
კორექტირებული კონსტრუქციული ნახაზებოს შესაბამისად
იხ. არქ-02-კორ და კონსტრუქციული ნახაზი კ-02-კორ-26.08.2010

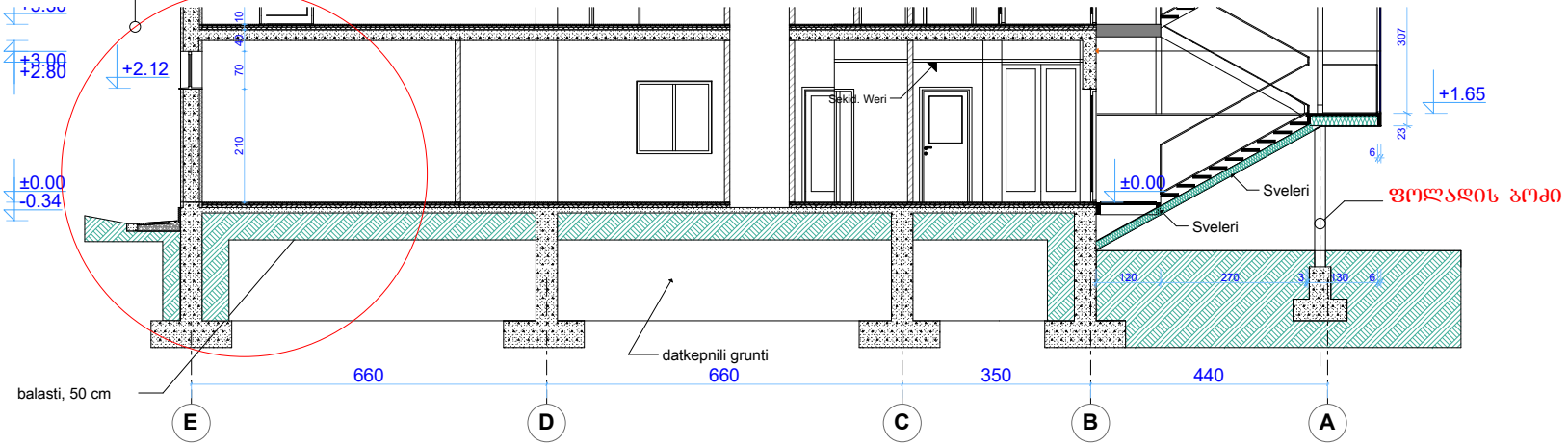

საპროექტო ორგანიზაცია:

კავკასიის საკონსულტაციო ჯგუფი, შპს

ბრიგოედოვის ქ.14
თბილისი 0154

ტელ: (995) 99 505431
ელ-პოსტა: gs.ent@access.sanet.ge

ობიექტის დასახელება

ტუბერკულოზის სათავო ლაბოტაროტია

ნახაზის დასახელება

ჭრილი "1-1"

სტადია
სამუშაო დოკუმენტაცია

დაამუშავა: თარიღი: 24.04.09

გ. შიხაშვილი
არქიტექტორი / ავტორი

მასშტაბი
1:100

ნახაზი: პრ: არქიტექტურა
არქ-08/ა - სარდაფით

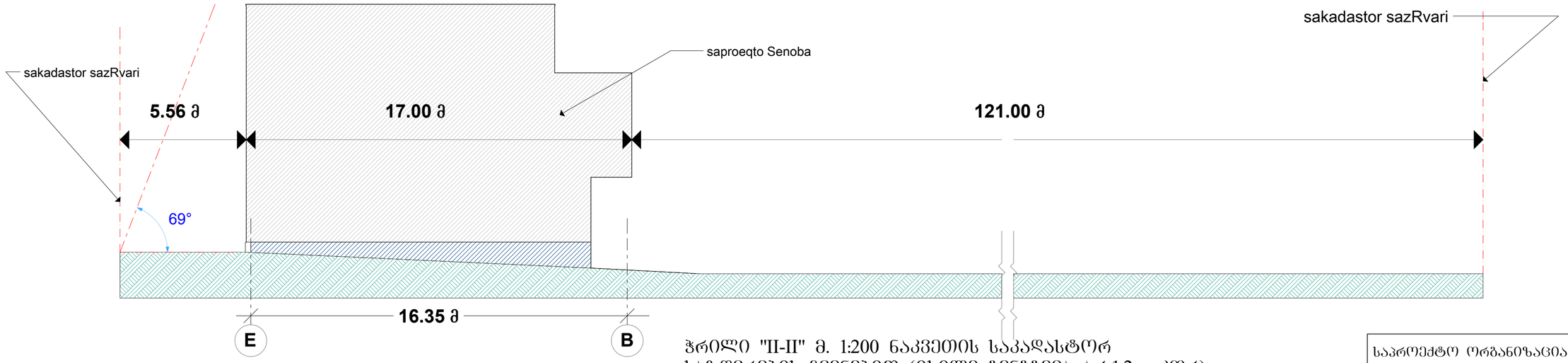

ჭრილი "II-II" მ. 1:200 ნაკვეთის საკადასტრო საზღვრების ჩვენებით (იხილე გენგბემა არქ-2 - კორ)

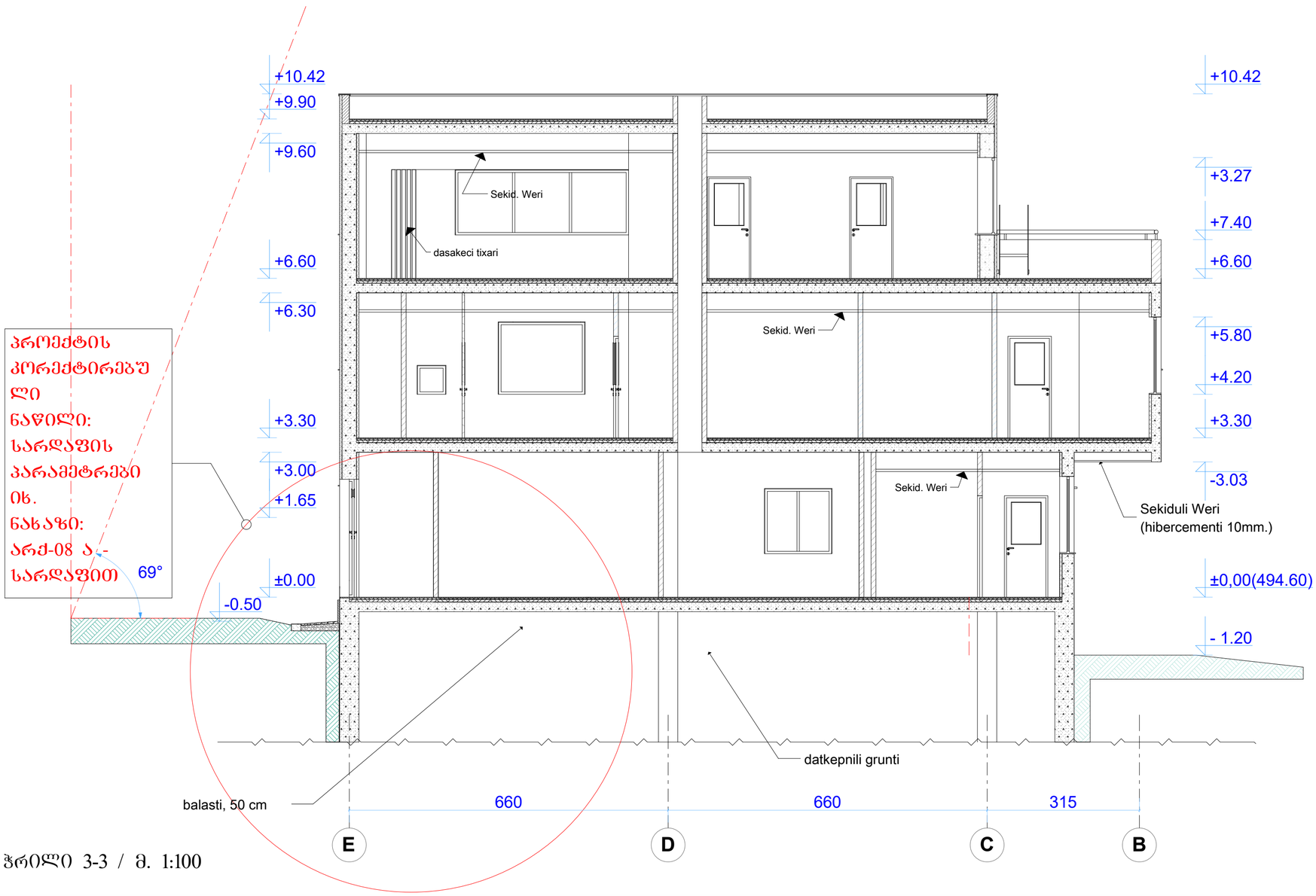

ჭრილი 3-3 / მ. 1:100

საპროექტო ორგანიზაცია:

კავკასიის საკონსულტაციო ჯგუფი, შპს

ბრიგოედოვის ქ.14
თბილისი 0154

ტელ: (995) 99 505431
ელ-პოსტა: gs.ent@access.sanet.ge

ობიექტის დასახელება

ტუბერკულოზის სათავო ლაბოტაროტია

ნახაზის დასახელება

ჭრილი "3-3"

სტადია

სამუშაო დოკუმენტაცია

დაამუშავა: თარიღი: 24.04.09

გ. შიხაშვილი
არქიტექტორი / ავტორი

მასშტაბი

1:100

ნახაზი: პრ: არქიტექტურა

არქ-09

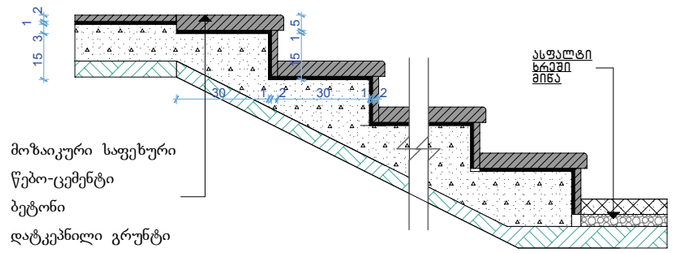

კიბე №2, მ. 1:20
მოწყობის დეტალები

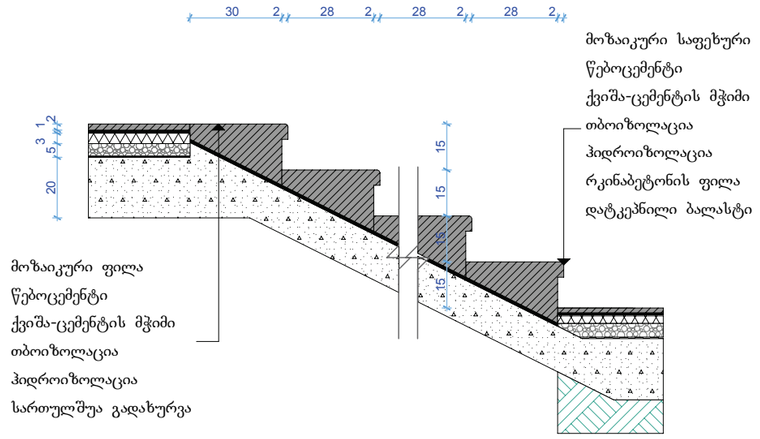

კიბეები №3,4 და №6, მ. 1:20
მოწყობის დეტალები

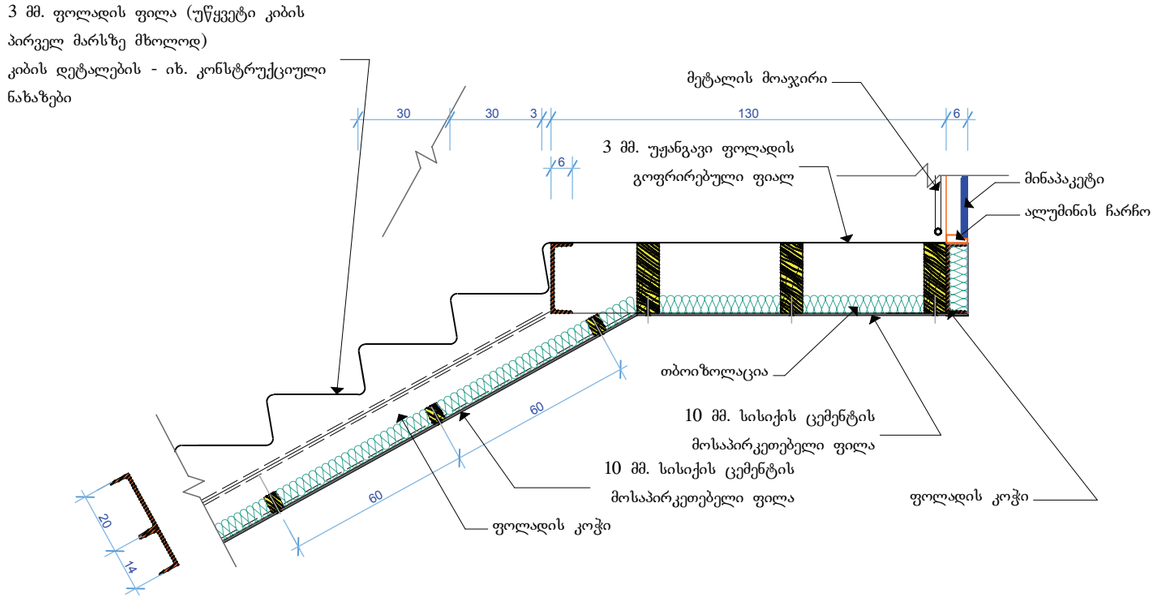

დეტალი "3" მ. 1:20 (კიბე №1)
კიბის პირველი მარშის მნოჭყობის დეტალები

საპროექტო ორგანიზაცია:

კავკასიის საკონსულტაციო ჯგუფი, შპს

ბარიბოედოვის ქ.14
თბილისი 0154

ტელ: (995) 99 505431
ელ-პოსტა: gs.ent@access.sanet.ge

ობიექტის დასახელება

ტუბერკულოზის სათავო ლაბოტაროტია

ნახაზის დასახელება

ჭრილები-შრაბმენტები

სტადია

სამუშაო დოკუმენტაცია

დაამუშავა: თარიღი: 24.04.09

გ. შიხაშვილი
არქიტექტორი / ავტორი

მასშტაბი

1:20

ნახაზი: პრ: არქიტექტურა

არქ-10



იზოლაციის ფილები



იზოლაციის
ფილების მონტაჟი

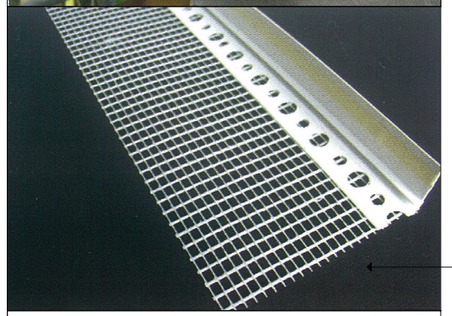

არმირებული შემასწორებელი ფენა

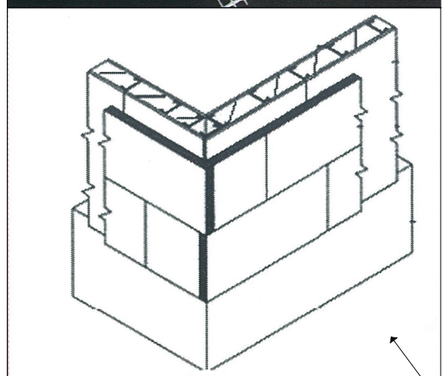

მოპირკეთიბის ესკიზი

მსუბუქი ბეტონის ბლოკი
30X40X40 სმ

მონტაჟის ლითონის არმატურა

თაბაშირმუყაოს მოპირკეთება

წვიმის წყლის დრენაჟის
პლასტიკის მილი
D=150 mm

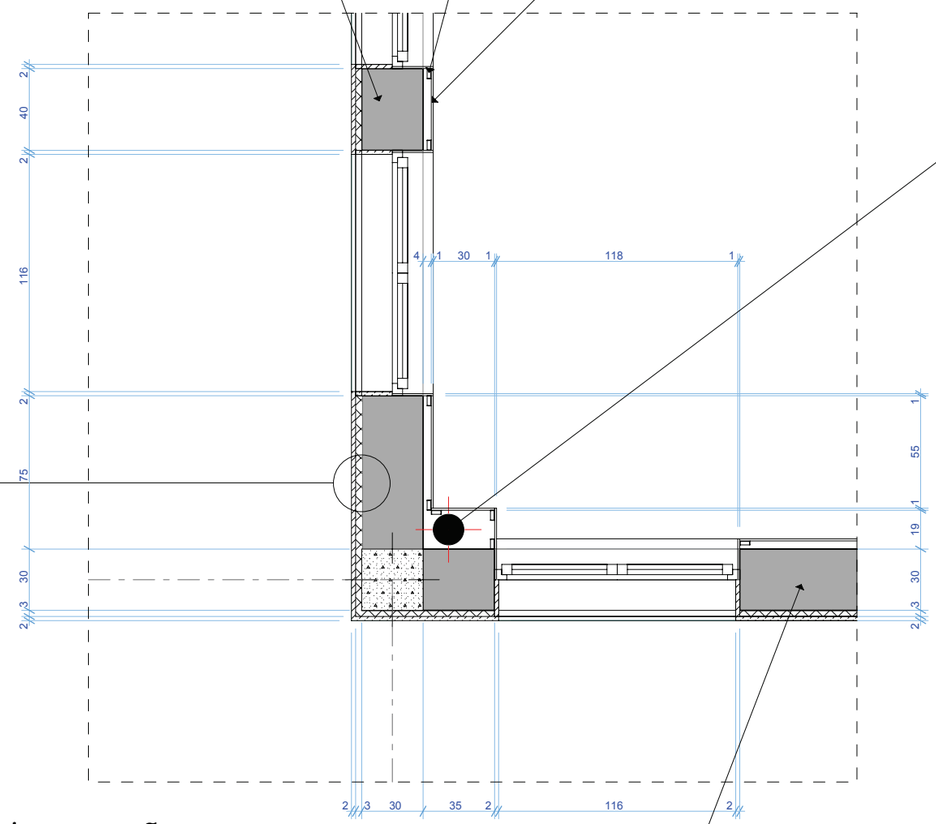

ფასადის თბოიზოლირებული მოპირკეთება

1. თბოიზოლაციის მინაბამბის ფილები
2. ფილების დამაგრება პლასტიკის ჭოლგისებური სამაგრებით
3. არმირებული შემასწორებელი ფენა
4. ზედაპირის დეკორატიული საფარი

საპროექტო ორგანიზაცია:

კავკასიის საკონსულტაციო ჯგუფი, შპს

ბრიბოედოვის ქ.14
თბილისი 0154

ტელ: (995) 99 505431
ელ-პოსტა: gs.ent@access.sanet.ge

ობიექტის დასახელება

ტუბერკულოზის სათავო ლაბოტაროტია

ნახაზის დასახელება

გარე კედლების შიდა და გარე მოპირკეთების დეტალები

სტადია
სამუშაო დოკუმენტაცია

დაამუშავა: თარიღი: 24.04.09

გ. შიხაშვილი
არქიტექტორი / ავტორი

მასშტაბი
1:30

ნახაზი: პრ: არქიტექტურა
არქ-11

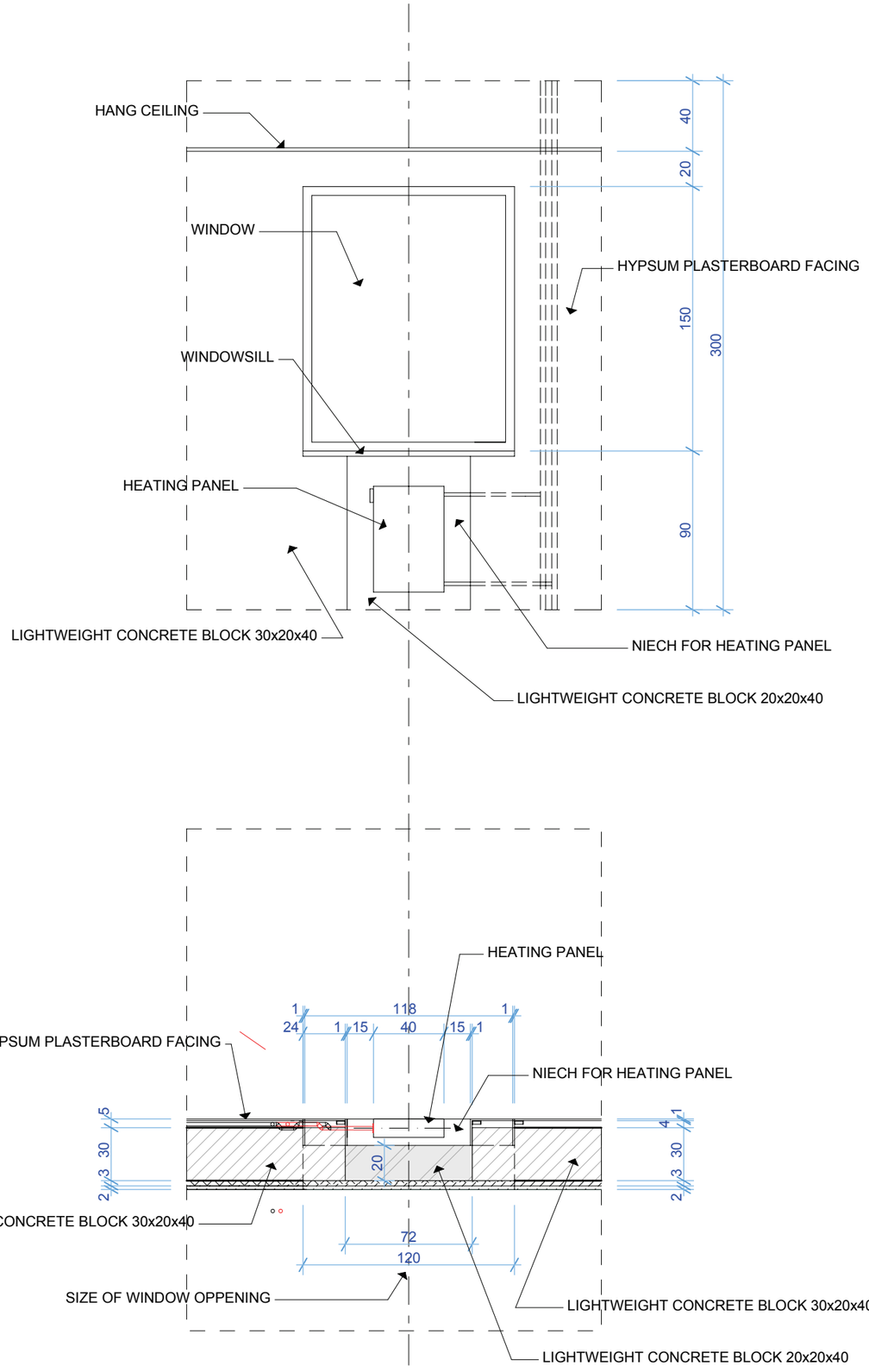

Fragment of the Internal view of the neach and window
scale 1:30

Detail of the plane - tupical arrangment of the heater neach
scale 1:30

Detail of the heter and heater neach arrangment

Notes:

1. For each specific case the sizes of the heater neaches shall be specified according to sizes of the heater panels.
2. Width of the heater neach shall be taken as width of the panel + 30 cm

საპროექტო ორგანიზაცია:

კავკასიის საკონსულტაციო ჯგუფი, შპს

ბრიგოედოვის ქ.14
თბილისი 0154

ტელ: (995) 99 505431
ელ-პოსტა: gs.ent@access.sanet.ge

ობიექტის დასახელება

ტუბერკულოზის სათავო ლაბოტაროტია

ნახაზის დასახელება

გათბობის ბატარიის ნიშის ტიპიური მოწყობა

სტადია

სამუშაო დოკუმენტაცია

დაამუშავა: თარიღი: 24.04.09

ბ. ზიხაშვილი
არქიტექტორი / ავტორი

მასშტაბი

1:30

ნახაზი: პრ: არქიტექტურა

არქ-12

დეტალი "2" მ. 1:20

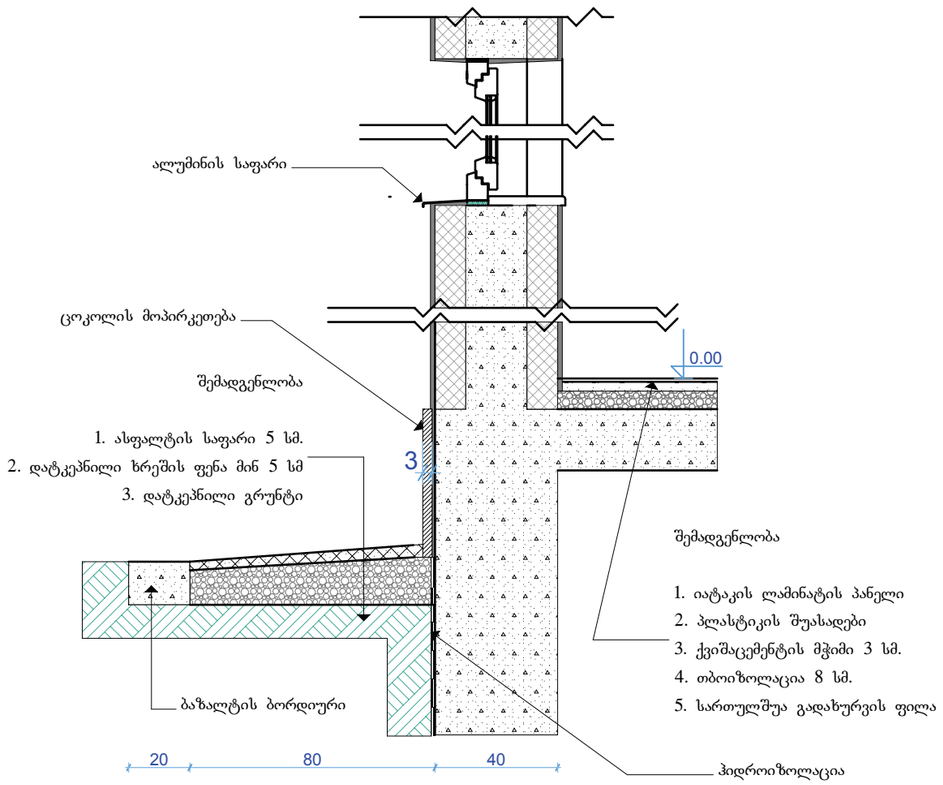

ჭრილი "2-2" მ. 1:20

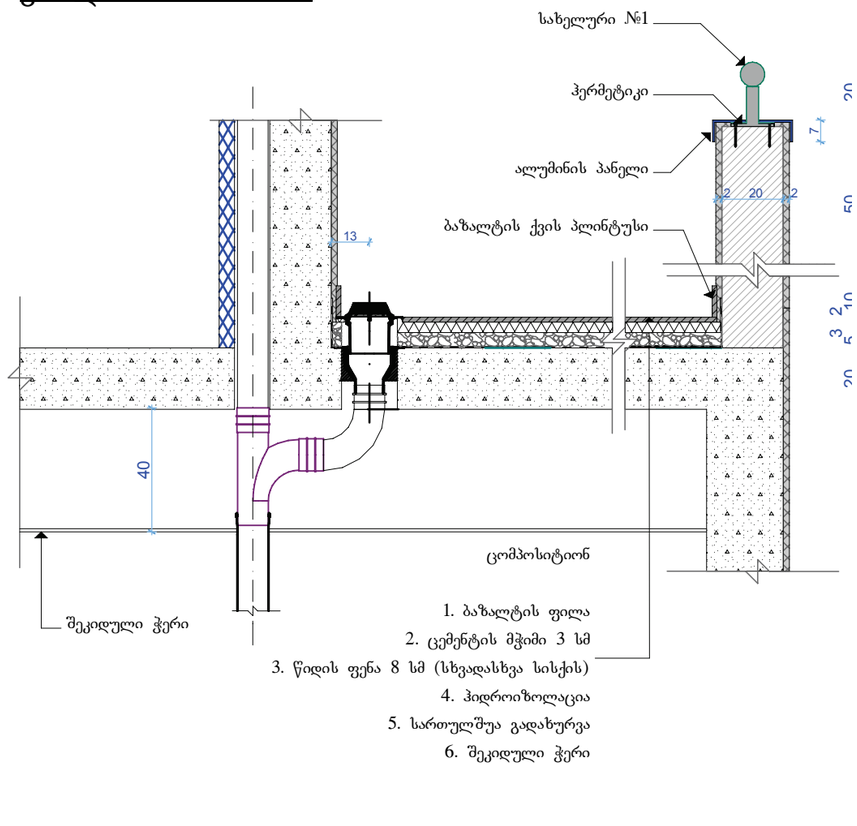

დეტალი "4" მ. 1:20

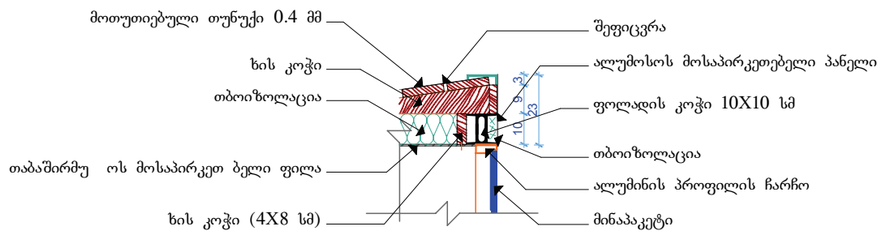

დეტალი "1", მასშტაბი 1:20

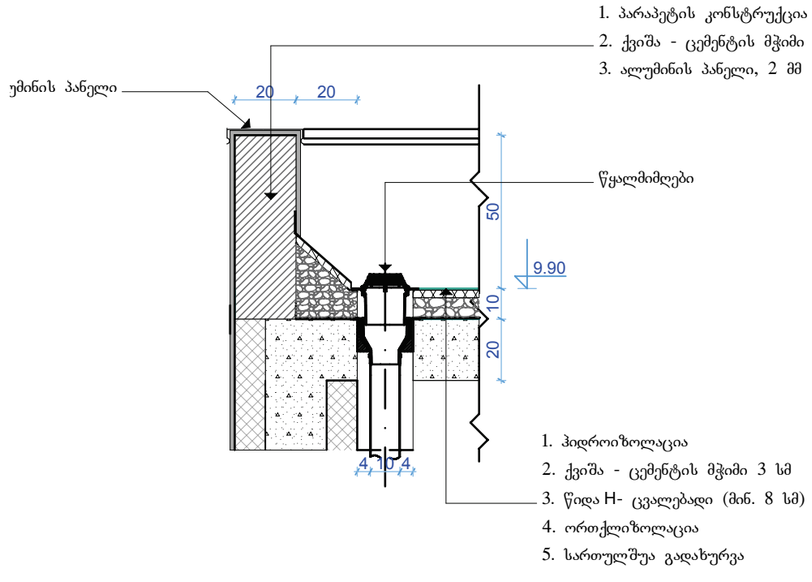

საპროექტო ორგანიზაცია:

კავკასიის საკონსულტაციო ჯგუფი, შპს

გრიბოედოვის ქ.14
თბილისი 0154

ტელ: (995) 99 505431
ელ-პოსტა: gs.ent@access.sanet.ge

ობიექტის დასახელება

ტუბერკულოზის სათავო ლაბოტარიტია

ნახაზის დასახელება

დეტალები

სტადია

სამუშაო დოკუმენტაცია

დაამუშავა: თარიღი: 24.04.09

გ. შიხაშვილი
არქიტექტორი / ავტორი

მასშტაბი

1:20

ნახაზი: პრ: არქიტექტურა

არქ-13

ლითონის მოაჯირი №1 მ. 1:25
რაოდენობა - 1 ცალი

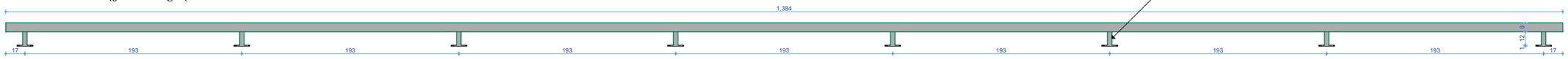

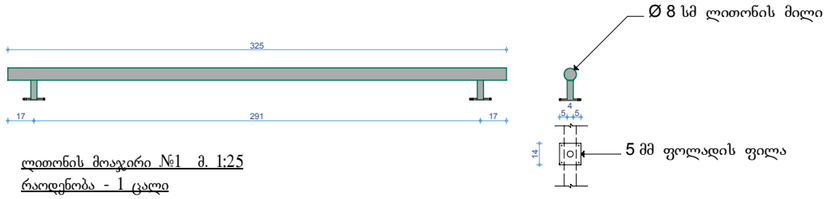

ლითონის მოაჯირი №1 მ. 1:25
რაოდენობა - 1 ცალი

კიბე №1 (აქსონომეტრიული ჭრილი)

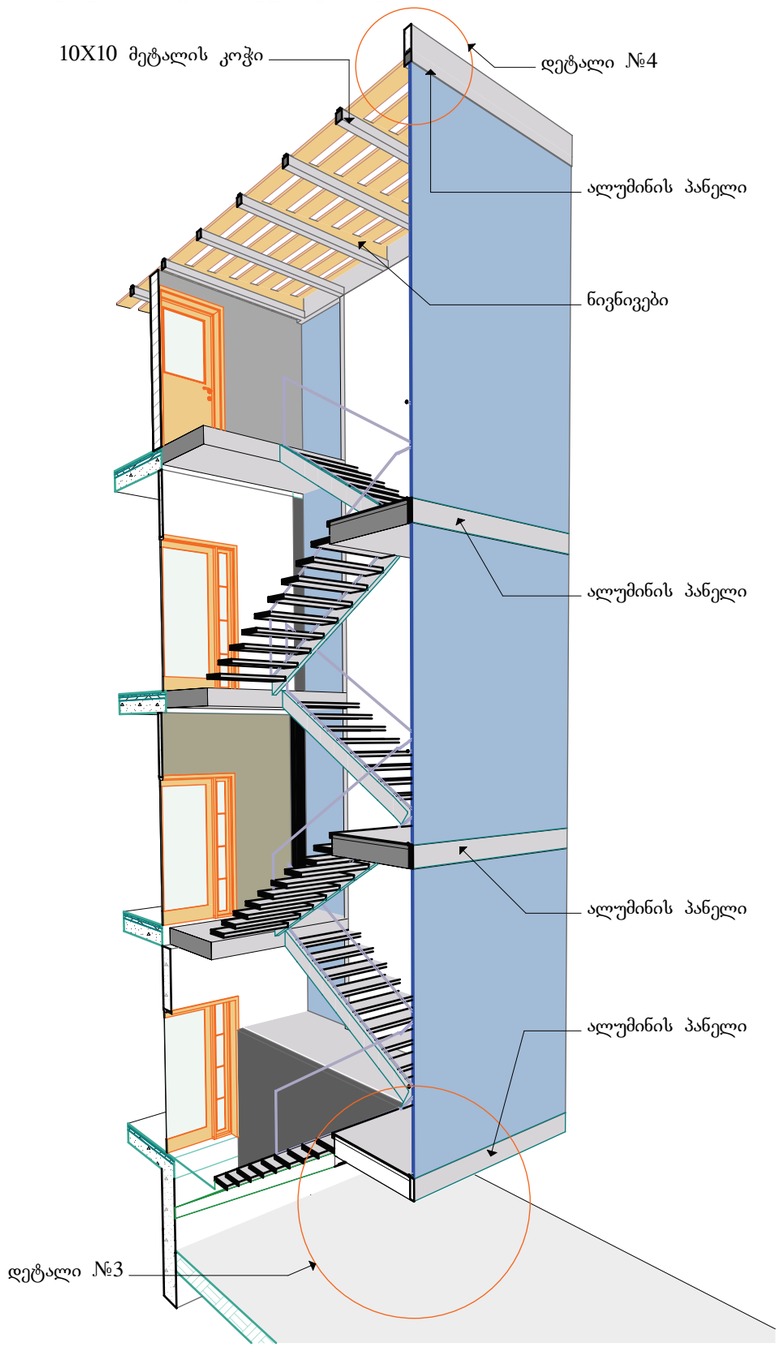

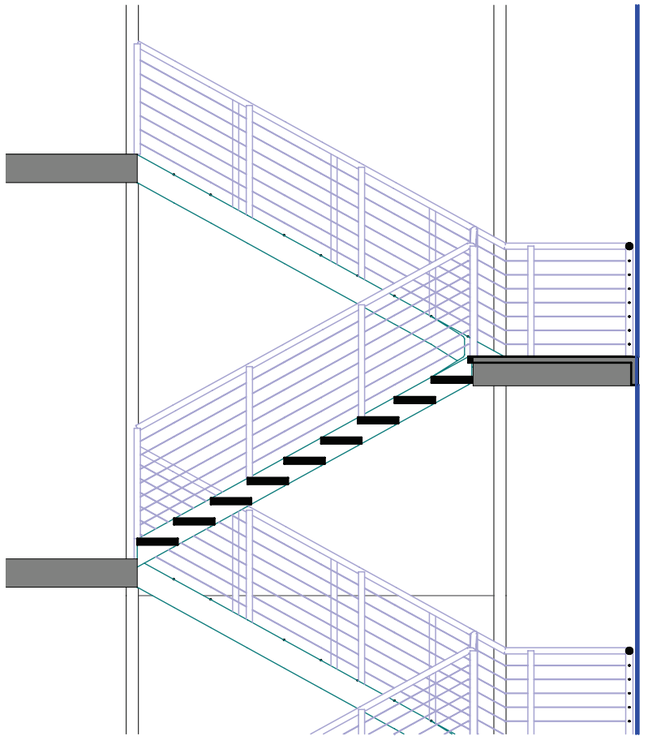

კიბის უჯრედი №1 (ფრაგმენტი)

შენიშვნები

1. საფეხურები უნდა მოეწყოს უჟანგავი ფოლადის წვრილი-გოფრირებული ფოლადის ფილისგან.
2. კიბის მოაჯირი უნდა მოეწყოს ქარხნული წესით დამზადებული ლითონის მასალისგან
3. კონსტრუქციული ელემენტები უნდა დამზადდეს ფოლადის პროფილებისგან, შემდგომი გრუნტირებით და შეღებვით (იხ. კონსტრუქციული ნახაზები)

საპროექტო ორგანიზაცია:

კავკასიის საკონსულტაციო ჯგუფი, შპს

გრიბოედოვის ქ.14
თბილისი 0154

ტელ: (995) 99 505431
ელ-პოსტა: gs.ent@access.sanet.ge

ობიექტის დასახელება

ტუბერკულოზის სათავო ლაბოტაროტია

ნახაზის დასახელება

კიბის კონსტრუქციის დეტალები

სტადია

სამუშაო დოკუმენტაცია

დაამუშავა: თარიღი: 24.04.09

გ. მაჩაბლიშვილი
არქიტექტორი

მასშტაბი

1:20

ნახაზი: პრ: არქიტექტურა

არქ-14

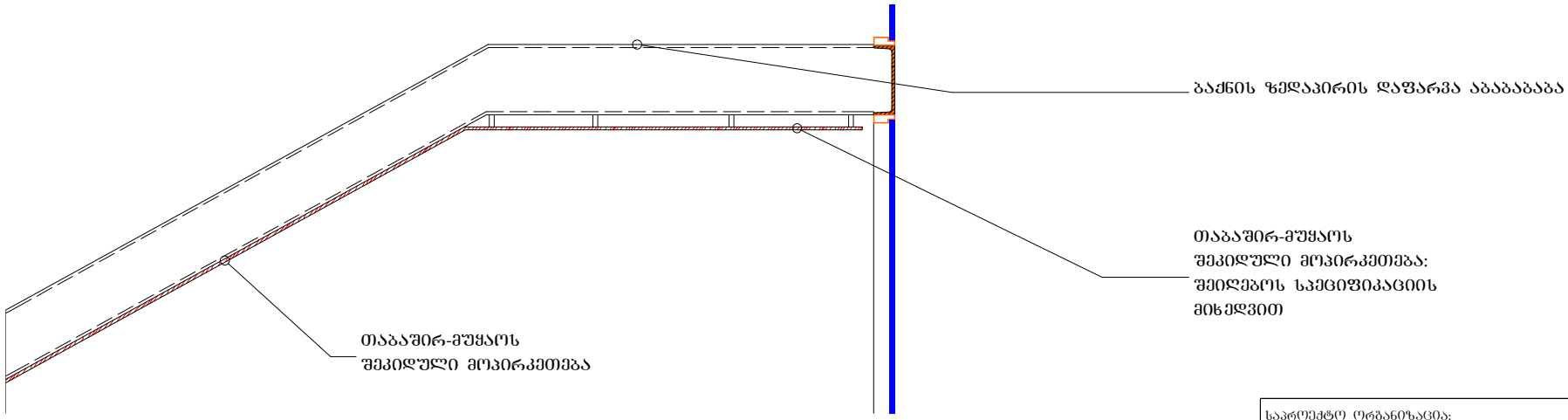

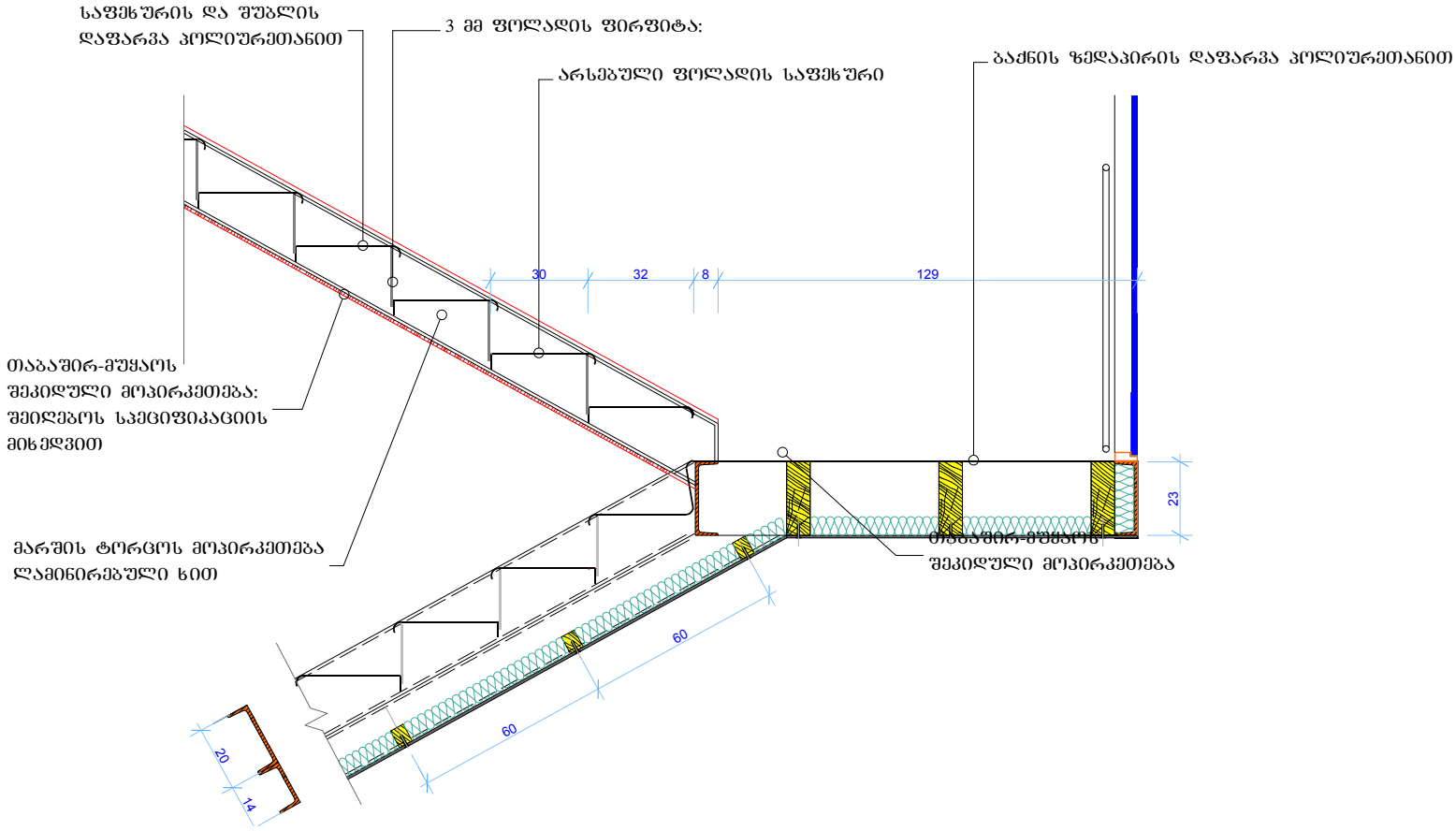

საპროექტო ორგანიზაცია:

კავკასიის საკონსულტაციო ჯგუფი, შპს

გრიბოედოვის ქ.14
თბილისი 0154

ტელ: (995) 99 505431
ელ-პოსტა: gs.ent@access.sanet.ge

ობიექტის დასახელება

ტუბერკულოზის სათავო ლაბოტაროტია

ნახაზის დასახელება

კიბის მოპირკეთების დეტალები

სტადია

სამუშაო დოკუმენტაცია

დაამუშავა: თარიღი: 24.04.09 / 30.11.2009

გ. შიხაშვილი
არქიტექტორი / ავტორი

მასშტაბი

1:100

ნახაზი: პრ: არქიტექტურა

არქ-04გ-კორ / 03.25.16 / ვარ.5

Section "S-1"
Scale 1:50
ჭრილი "1-1"

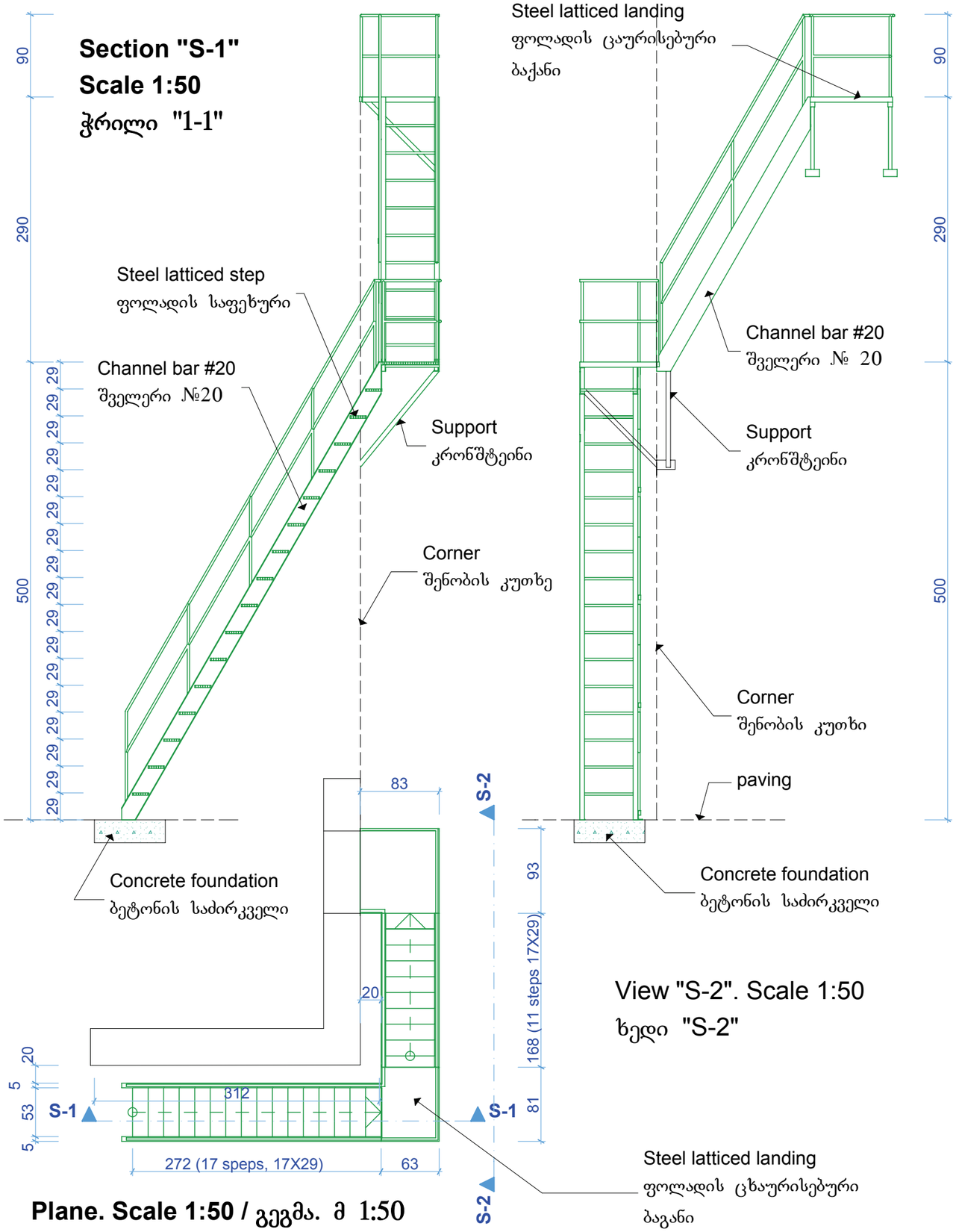

Plane. Scale 1:50 / გეგმა. მ 1:50

View "S-2". Scale 1:50
ხედი "S-2"

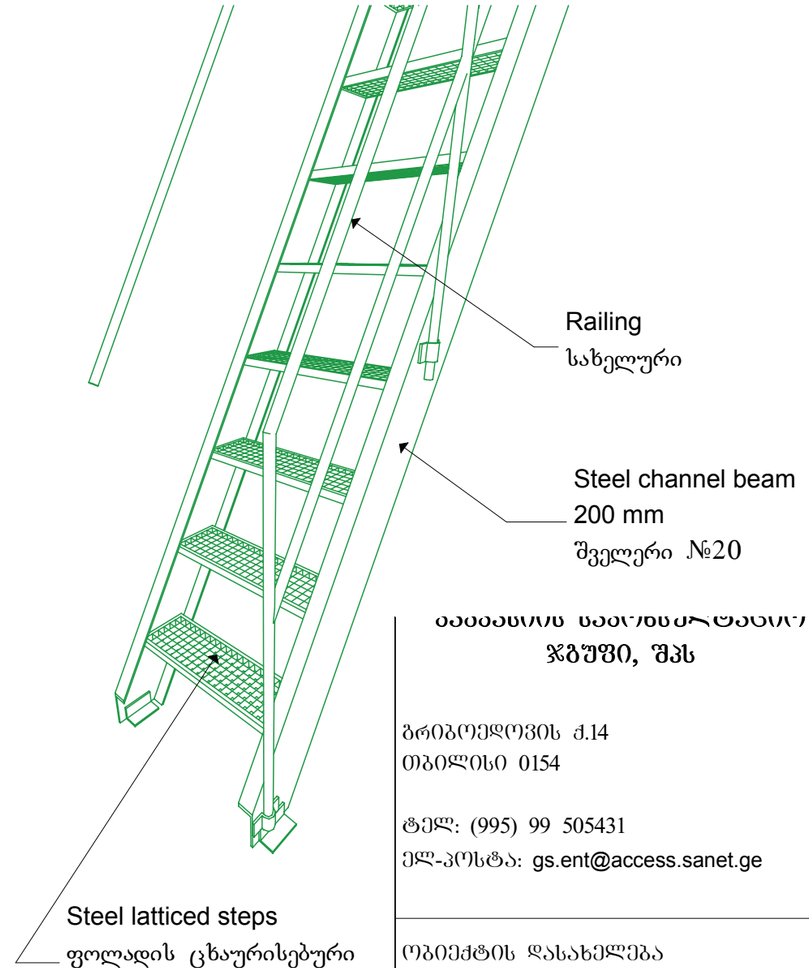

Isometric view of the steel fire escape stairs Fragment

სახანძრო კიბის იზომეტრიული ფრაგმენტი

ჯგუფი, შპს

ბარიბოედოვის ქ.14
თბილისი 0154

ტელ: (995) 99 505431
ელ-პოსტა: gs.ent@access.sanet.ge

ობიექტის დასახელება

ტუბერკულოზის სათავო ლაბოტაროტია

ნახაზის დასახელება

ლითონის სახანძრო კიბე

სტადია
სამუშაო დოკუმენტაცია

დაამუშავა: თარიღი: 24.04.09

გ. შიხაშვილი
არქიტექტორი / ავტორი

მასშტაბი
1:50

ნახაზი: პრ: არქიტექტურა
არქ-24