შენობა ნაგებობის უსაფრთხოების წესებთან შესაბამისობის ანალიზი

დაგეგმარების საფუძვლები და მიზნის აღწერა:

საპროექტო შენობის დაგეგმარების საფუძველს წარმოადგენს ქ. თბილისის მუნიციპალიტეტის საკრებულოს მიერ შეტანხმებული მიწის ნაკვეტის სამშენებლოდ გამოყენების პირობები(ბრძანება#). პროექტის მიზანია მრავალბინიანი საცხოვერებელი სახლის დაგეგმარება, მოქმედი ანონმდებლობის დაცვით, ტანამედროვე გეგმარების პრინციპების და სენობა- ნაგებობების უსაფრთხოების ნორმების გამოყენებით.

მიწის ნაკვეთის მდებარეობა და აღწერა:

არსებული მიწის ნაკვეთი მდებარეობს შანდორ პეტეფის #15 ში საკ/კოდი :01.17.10. 005.088. აღმოსავლეთით, დასავლეთით და ჩრდილოეთით ესაზღვრება კერძო მიწის ნაკვეთი. შესვლა ხორციელდება სამხრეთის შ. პეტეფის ქუჩის მხრიდან მხრიდან .

პროექტის შენაარსობრივი აღწერა:

შენობის საპროექტო ზომებია 47.00მ X 30.00მ სიმაღლე მიწის ზემოთ 12 სართული, მიწის ქვემოთ 1 სართულია. შენონის სიმაღლე 42,20მ-ია. პირველ სართულზე შერეული დაკავებულობებია.სავაჭრო და ეზოს მხარე ღია ავოსადგომებია განლაგებული. სართულის სიმაღლე 4,50მ-ია. მიწისქვეშა სართულის დაკავებულობა სასაწყობო ჯგუფი-2 -ია. სართულის სიმაღლე 2,95მ.მეორე სართულის დაკავებულობაა საქმიანი ჯგუფი. სართულის სიმაღლე 3,15მ. დანარჩენი 11 სართულის დაკავებულობა საცხოვრებელი ჯგუფი-2-ია. შენობის დაკავებული იატაკი მიწის ყველაზე დაბალი ნიშნულიდან 36,70მ-ია.
ტერიტორიაზე შესვლა ხორციელდება შ. პეტეფის მხრიდან. მიწისქვეშა სართულზე ჩასვლა ხორციელდება პანდუსის საშუალებით. შენობას აქვს ორი მოთხოვნილი კიბის უჯრედი და ორი ლიფტი. ერთი ლიფტი მისაწვდომია. ლიფტის შახტა დაწნევადია. კიბის უჯრედი ნიავდება მექანიკური განიავებით. 0,00 ნიშნულზე 1702,7 ქვეთავის შესაბამისად ღია ავტოსდგომ გარაჟებში მდებარე ლიფტებს გზა-კიბის შემომზღუდავებისგან გამიჯვნა არ სჭირდება.მიწისქვეშა ავტოსადგომები, ყველა დერეფანი თუ დახურული სივრცე ნიავდება მექანიკურად.
შენობის პირველი სართულის კომერციული ნაწილი, ფასადი “1-1“ და “გ-ე“ ღერძებში მოპირკთდება ტრავერტინის ფილებით, ხოლო “1-1“ “ბ-გ “და“ ე-ვ“ ღერძებში ფასადი შეილესება ტრავერტინთან იმიტირებულიდეკორატიული ლესვით. დანარჩენი ფასადი შეილესება და შეიღებება მაღალი ხარისხის საღებავით.
შენობა სრულიად აღჭურვილია ხანძარსაწინააღმდეგო დაცვის სისტემებით. მათ მოწყობას და შემდგომ ზედამხვედელობას უზრუნველყოფს შესაბამისი სამსახური და სახანძრო სისტემების სპეციალისტი.

პროექტის ძირითადი სტრუქტურული სისტემის აღწერა:

შენობის სტრუქტურა წარმოადგენს საძირკვლის ფილაზე დაფუძნებულ სტრუქტურულ ჩარჩოს.რომელიც შედგება გაძლიერებული ბეტონის სვეტებისგან და სართულშუა გადახურვის ფილებისგან.მიწისქვეშა სართულის ძირითადი კონსტრუქციული ჩარჩო 3სთ -ანი ცეცხლმედეგიანია. მიწის ზედა სართულები კი 2 სთ-იანი.

შენობა-ნაგებობის უსაფრთხოების წესებთან შესაბამისობის ანალიზი

გამოყენებული წესები - **„შენობა-ნაგებობის უსაფრთხოების წესები“**

ჩამოთვალეთ შენობის დაკავებულებები და აღწერეთ თითოეული გამოყენება
1. სასაწყობო ჯგუფი სწ-2 (ავტოსადგომი მიწის დონის ქვედა სართულებზე -2.90 და ±0.00 ნიშნულზე)
2. სავაჭრო ჯგუფი სვ (კომერციული ფართები ±0.00 ნიშნულზე)
3. საქმიანი ჯგუფი სქ (საოფისე ფართები +4.500 ნიშნულზე)
4. საცხოვრებელი ჯგუფი სც -2(საცხოვრებელი ფართები მუდმივი დაკავებულობით +7,65;+10,80;+13,95;+17,10;+20,25;+23,40;+23,40;+26,55;+29,70;+32,85;+36,00 ნიშნულებზე)

კონსტრუქციის ტიპი:	
განსაზღვრეთ კონსტრუქციის არსებული შენობისთვის: მაგალითი: II-A, II-B, V-A, V-B	
განსაზღვრეთ კონსტრუქციის ტიპი ახალი შენობისთვის: მაგალითი: II-A, II-B, V-A, V-B	**I-A** მიწის ქვემოთ 1 სართული **I-B** მიწის ზემოთ 12
შერეული კონსტრუქციის შემთხვევაში მიუთითეთ ტიპები, რომელიც გამოყენებული იქნება, განსაზღვრეთ ტიპები და მათი მდებარეობა:	

სიმაღლის შეზღუდვები ცხრილი 503 -ის მიხედვით		
დაკავებულობები	**დასაშვები სართულიანობა**	**შემოთავაზებული სართულიანობა**
1. სასაწყობო ჯგუფი სწ-2	**11**	**2 სართული**
2. სავაჭრო ჯგუფი სვ	**11**	**1 სართული**
3. საქმიანი ჯგუფი სქ	**11**	**1 სართული**
4. საცხოვრებელი ჯგუფი სც-2	**11**	**11 სართული**
	დასაშვები სიმაღლე	**შემოთავაზებული სიმაღლე**
შენობის საერთო სიმაღლე =	**48,8**	**42,10**
მიწის ზემოთ სართულის რაოდენობა =		**12**

ფართობის შეზღუდვები ცხრილი 503 -ის მიხედვით			
დაკავებულობები		დასაშვები ფართობი კვ.მ.	შემოთავაზებული ფართობი კვ.მ.
1..სასაწყობო ჯგუფი სწ-2 (ავტოსადგომი)	-2,90	შეუზღუდავი	1239.5
2. სასაწყობო ჯგუფი სწ-2 (ავტოსადგომი)	±0,00	შეუზღუდავი	234,3
3. სავაჭრო ჯგუფი სვ (კომერციული)	±0.00	შეუზღუდავი	370
4. საქმიანი ჯგუფი სქ (საოფისე)	+4,500	შეუზღუდავი	764,60
4. საცხოვრებელი ჯგუფი სც-2	+7,65;+10,80;+13,95;+17,10;+20,25;+23,40;+23,40;+26,55;+29,70;+32,85;+36,00	შეუზღუდავი	თითო სართულზე 698.60 სულ 6986.0
შემოთავაზებული ფართობების ჯამი =		9594,13 მათ შორის: -2,95 ნიშნულზე 1239,5მ² ±0,00 ნიშნულზე 604,3 მ² +4,50 ნიშნულზე 764,60 მ² +7,65;+10,80;+13,95;+17,10;+20,25;+23,40;+26,55;+29,70;+32,85;+36,00 ნიშნულებზე 6986.0 მ²	
სართულების რაოდენობა =		მიწის დონის ქვედა 1 + მიწის დონის ზედა 12	
შენობის საერთო ფართობი =		11281,70= 1287,9 (-2.95) +880(0.00 ნიშნ) + 879,4(+4.500 ნიშნ) +817,8X 10(+7,65;+10,80;+13,95;+17,10;+20,25;+23,40;+26,55;+29,70;+32,85;+36,00) = 8178+56,40(+39,15)	

გარე კედლის ცეცხლმედეგობისა და ღიობისადმი მოთხოვნები ცხრილების 602-ის და 705.8 -ის მიხედვით									
გარე კედელი	**ხანძარსაწინააღმდეგო მანძილი** (მეტრი)	**ცეცხლმედეგობის ხარისხი** (საათი)		**კედლის ღიობების ფართობი** (კედლის %)					
				დასაშვები			**გათვალისწინებული**		
		მოთხოვნილი	**გათვალისწინებული**	**დაცული**	**დაუცველი საშხეფებით**	**დაუცველი**	**დაცული**	**დაუცველი საშხეფებით**	**დაუცველი**
ბ-ვ ღერძებში ±0.00 ნიშნულზე	9-ზე მეტი (მანძილი საზოგადოებრივი გზის მხარეს)	0	0	შეუზღუდავია	შეუზღუდავია	შეუზღუდავია	აკმაყოფილებს	-	-
1/-3 ღერძებში ±0.00 ნიშნულზე	8 მ ნაკლები	1	1	შეუზღუდავია	შეუზღუდავია	70%	აკმაყოფილებს	-	-
3-5 ღერძებში ±0.00 ნიშნულზე	9-ზე მეტი	0	0	შეუზღუდავია	შეუზღუდავია	შეუზღუდავია	აკმაყოფილებს	-	-
დ-ა ღერძებში ±0.00 ნიშნულზე	9-ზე მეტი	0	0	შეუზღუდავია	შეუზღუდავია	შეუზღუდავია	აკმაყოფილებს	-	-
8-1/ ღერძებში ±0.00 ნიშნულზე	1,5-ზე ნაკლები	2	2	დაუშვებელია	დაუშვებელია	დაუშვებელია	0	0	0
ა-ბ ღერძებში +4,500 და ზემოთ ნიშნულებზე	5მ	1	2	75%	75%	25%	0	0	0
ბ-ვ ღერძებში +4,500 და ზემოთ ნიშნულებზე	9-ზე მეტი(მანძილი საზოგადოებრივი გზის მხარეს)	0	0	შეუზღუდავია	შეუზღუდავია	შეუზღუდავია	აკმაყოფილებს	-	-

1-5 ღერძებში +4,500 და ზემოთ ნიშნულებზე	1,5-ზე ნაკლები	1	1	დაუშვებელია	დაუშვებელია	დაუშვებელია	0	0	0
5-8 ღერძებში +4,500 და ზემოთ ნიშნულებზე	9-ზე მეტი	0	0	შეუზღუდავია	შეუზღუდავია	შეუზღუდავია	აკმაყოფილებს	-	-
3-ა ღერძებში +4,500 და ზემოთ ნიშნულებზე	9-ზე მეტი	0	0	შეუზღუდავია	შეუზღუდავია	შეუზღუდავია	აკმაყოფილებს	-	-
8-5 ღერძებში +4,500 და ზემოთ ნიშნულებზე	1,5-ზე ნაკლები	1	1	დაუშვებელია	დაუშვებელია	დაუშვებელია	0	0	0
5-4 ღერძებში +4,500 და ზემოთ ნიშნულებზე	9-ზე მეტი	0	0	შეუზღუდავია	შეუზღუდავია	შეუზღუდავია	აკმაყოფილებს	-	-
4-1 ღერძებში +4,500 და ზემოთ ნიშნულებზე	1,5-ზე ნაკლები	1	1	დაუშვებელია	დაუშვებელია	დაუშვებელია	0	0	0

ხანძრისაგან დაცვის სისტემებისადმი მოთხოვნები								
დაკავებულობები/სივრცეები /გასასვლელი საშუალებები	ავტოსა შხეფი სისტემ ა	ალტერნა ტიული ავტომატ ური ცეცხლსა ქრობი სისტემა	სახანძრო განგაშისა და ცეცხლაღმო მჩენი სისტემები	სახანძრ ო მილდგ არების სისტემ ები	კვამლის საკონტრო ლო სისტემები	ხელის ცეცხლ მაქრებ ი	საავარიო განგაშის სისტემებ ი	ხანძრის მართვის ცენტრი
სასაწყობო ჯგუფი სწ-2	კი	-	საგანგებო ხმოვანი განგაშის საკომუნიკ აციო სისტემა .კვამლის ავტომატუ რი აღმომჩენი	-	მექანიკუ რი განიავება	კი	_	არა
სავაჭრო ჯგუფი სვ	კი	-	-	-	-	კი	-	
საქმიანი ჯგუფი სქ	-	-	1.კვამლის ავტომატუ რი აღმომჩენი	კი	კი	კი	კი	
საცხოვრებელო ჯგუფი -2	-	-	1.კვამლის ავტომატუ რი აღმომჩენი	კი	კი	კი	კი	
კიბის უჯრედები	-	_	1.სახანძრ ო განყოფ. კავშირის სისტემა 2.საგანგებ ო ხმოვანი განგაშის საკომუნიკ აციო სისტემა 3.კვამლის ავტომატუ რი აღმომჩენი	კი	მექანიკუ რი განიავება	-	_	

კიბის ვესტიბიული	-	_	2.საგანგებო ხმოვანი განგაშის საკომუნიკაციო სისტემა 3.კვამლის ავტომატური აღმომჩენი	-	მექანიკური განიავება	-	_	
დერეფნები		-	1.საგანგებო ხმოვანი განგაშის საკომუნიკაციო სისტემა 2.კვამლის ავტომატური აღმომჩენი 3. სახანძრო განგაშის ხელით სამართავი კოლოფები	კი	მექანიკური განიავება	კი	-	
ლიფტი	-	_	სახანძრო განყოფ. კავშირის სისტემა	-	დაწნევის სისტემა	-	_	
სახანძრო-სამაშველო სამსახურის მიერ გამოსაყენებელი მისაერთებლები				კი (ეზოში)				
სახანძრო ტუმბოები და წყლის რეზერვუარი (განთვსებულია სახურავზე)				არა				

თითოეული სართულიდან და სივრციდან გასასვლელი საშუალება									
სართულები	დაკავებულობა და დაკავებულობის დატვირთვის ჯამური მაჩვენებელი	მოთხოვნილი გასასვლელების/გასასვლელთან მისადგომის რაოდენობა	გათვალისწინებული გასასვლელების/გასასვლელთან მისადგომის რაოდენობა და ტიპი	გასასვლელი საშუალებების სიგანე (მეტრი)					
				გზა-კიბეები		დერაფანი,		გასასვლელის გზა-კარი	
				მოთხოვნილი	გათვალისწინებული	მოთხოვნილი	გათვალისწინებული	მოთხოვნილი	გათვალისწინებული (თავისუფალი)
-2,95 ნიშნულზე	სასაწყობო ჯგუფი სწ-2 (ავტოსადგომი) დ.დ. 69	2	2 (გზა-კიბე)	1.10	1.10	-	-	0.82	0,95
±0,00 ნიშნულზე	სასაწყობო ჯგუფი სწ-2 (ავტოსადგომი) დ.დ. 12	1	2	-	1	_	_	0.82	4
±0.00 ნიშნულზე	კომერციული ფართი დ.დ. 136	2	5	_	_	-	-	0.82	1,80
+4,50 ნიშნულზე	საქმიანი ჯგუფი სქ (საოფისე) დ.დ. 75	2	2 (გზა-კიბე)	1.10	1.10	1,2	1,5	0.82	0,95
+7,65;+10,80;+13,95;+17,10;+20,25;+23,40;+23,40;+26,55;+29,70;+32,85;+36,00 ნიშნულებზე	საცხოვრებელი ჯგუფი (ბინები) დ.დ. 35	2	2 (გზა-კიბე)	1.10	1.10	1,2	1,5	0.82	0,95

დაკავებულობები/სივრცეები/გასასვლელი სამუალებები	ბუნებრივი განიავება	ხელოვნური განიავება
სასაწყობო ჯგუფი	-	კი
სწ-2 -2.90		კი
სწ-2 0.000		კი
საცხოვრებელი ჯგუფი სც-2 (ბინები)	კი	-
კიბის უჯრედი		-კი
ლიფტები		კი-
დერეფანი	-	კი

წყალსადენი სისტემის ფიქსირებული მოწყობილობების რაოდენობა

ცხრილი 1602.1-ის მიხედვით

სართულები	დაკავებულობა და დაკავებულობის დატვირთვის ჯამური მაჩვენებელი	**ფიქსირებული მოწყობილობები** (ცალი)											
		უნიტაზი		**ტუალეტის ხელსაბანები**		**აბაზანა/შხაპი**		**სასმელი წყლის ფანტანი**		**სამომსახურეო ნიჟარა**		**სხვა** სამზარეულოს ნიჟარა სარეცხი მანწანის მისაერთებელი	
		მოთხოვნილი	გათვალისწინებული	მოთხოვნილი	გათვალისწინებული	მოთხოვნილი	გათვალისწინებული	მოთხოვნილი	გათვალისწინებული	მოთხოვნილი	გათვალისწინებული	მოთხოვნილი	გათვალისწინებული
-2,95 ნიშნულზე	**სწ-2 დ.დ. 69**	-	-	-	-	-	-			-	-	-	-
±0.00 ნიშნულზე	**სწ-2 დ.დ. 12**	-	-	-	-	-	-			-	-	-	-
±0.00 ნიშნულზე	**სვ დ.დ. 136**	**1**	**1**	**1**	**1**	**_**	**_**	**1**	**1** (ეზოში)	**1**	**1**	-	-
+4,500 ნიშნულზე	**საქმიანი ჯგუფი სქ** (საოფისე) **დ.დ. 75 (სართული)**	**3**	**1** (ცალი ერთ ოფის ზე)	**1**	**1**	**_**	**_**	**1 ცალი 100-ზე**	-	**1**	**1**	-	-
+7,65;+10,80;+13,95;+17,10;+20,25;+23,40;+23,40;+26,55;+29,70;+32,85;+36,00 ნიშნულებზე	**საცხოვრებელი ჯგუფი** (ბინები) **დ.დ. 35 (თითო სართული)**	**1** (ცალი ერთ საცხოვრებელ ერთეულზე)	**1**	**1** (ცალი ერთ საცხოვრებელ ერთეულზე)	**1**	**1** (ცალი ერთ საცხოვრებელ ერთეულზე)	**1**					**1** (ცალი ერთ საცხოვრებელ ერთეულზე)	**1**

ყველა სართულზე სივრცის და დაკავებულობის განსაზღვრა (1004.1.2 ცხრილი)					
№	დაკავებულობა		ფართი მ²	დაკავებულობის დატვირთვის ფაქტორი	დაკავებულობა
ავტ1	-2,95	სწ-2	1239,50	18.6	67
ავტ 2	±0.00	სწ-2	234,3	18.6	13
სვ1	±0.00	სვ	370	2.8	132
ოფისი 1	+4,500	სქ	53.00	9.3	6
ოფისი 2	+4,500	სქ	63.00	9.3	7
ოფისი 3	+4,500	სქ	65.00	9.3	7
ოფისი 4	+4,500	სქ	65,70	9.3	7
ოფისი 5	+4,500	სქ	82,50	9.3	9
ოფისი 6	+4,500	სქ	118,20	9.3	13
ოფისი7	+4,500	სქ	55.50	9.3	6
ოფისი 8	+4,500	სქ	67.00	9.3	7
ოფისი 9	+4,500	სქ	68.30	9.3	7
ოფისი 10	+4,500	სქ	49,00	9.3	5
ოფისი 11	+4,500	სქ	81.40	9.3	9
ბინა 1	+7,65	სც-2	53.00	18,6	3
ბინა 2	+7,65	სც-2	63.00	18,6	3
ბინა 3	+7,65	სც-2	65.00	18,6	3
ბინა 4	+7,65	სც-2	50.40	18,6	3
ბინა 5	+7,65	სც-2	52.00	18,6	3
ბინა 6	+7,65	სც-2	98.00	18,6	5
ბინა 7	+7,65	სც-2	55.50	18,6	3
ბინა 8	+7,65	სც-2	67.00	18,6	4
ბინა 9	+7,65	სც-2	68.30	18,6	4
ბინა 10	+7,65	სც-2	49,00	18,6	3

ბინა 11	+7,65	სც-2	81.40	18,6	4
ბინა 12	+10,80	სც-2	53.00	18,6	3
ბინა 13	+10,80	სც-2	63.00	18,6	3
ბინა 14	+10,80	სც-2	65.00	18,6	3
ბინა 15	+10,80	სც-2	50.40	18,6	3
ბინა 16	+10,80	სც-2	52.00	18,6	3
ბინა 17	+10,80	სც-2	98.00	18,6	5
ბინა 18	+10,80	სც-2	55.50	18,6	3
ბინა 19	+10,80	სც-2	67.00	18,6	4
ბინა 20	+10,80	სც-2	68.30	18,6	4
ბინა 21	+10,80	სც-2	49,00	18,6	3
ბინა 22	+10,80	სც-2	81.40	18,6	4
ბინა 23	+13,95	სც-2	53.00	18,6	3
ბინა 24	+13,95	სც-2	63.00	18,6	3
ბინა 25	+13,95	სც-2	65.00	18,6	3
ბინა26	+13,95	სც-2	50.40	18,6	3
ბინა 27	+13,95	სც-2	52.00	18,6	3
ბინა 28	+13,95	სც-2	98.00	18,6	5
ბინა 29	+13,95	სც-2	55.50	18,6	3
ბინა 30	+13,95	სც-2	67.00	18,6	4
ბინა 31	+13,95	სც-2	68.30	18,6	4
ბინა 32	+13,95	სც-2	49,00	18,6	3
ბინა 33	+13,95	სც-2	81.40	18,6	4
ბინა 34	+17,10	სც-2	53.00	18,6	3
ბინა 35	+17,10	სც-2	63.00	18,6	3
ბინა 36	+17,10	სც-2	65.00	18,6	3
ბინა 37	+17,10	სც-2	50.40	18,6	3
ბინა 38	+17,10	სც-2	52.00	18,6	3
ბინა 39	+17,10	სც-2	98.00	18,6	5
ბინა 40	+17,10	სც-2	55.50	18,6	3

ბინა 41	+17,10	სც-2	67.00	18,6	4
ბინა 42	+17,10	სც-2	68.30	18,6	4
ბინა 43	+17,10	სც-2	49,00	18,6	3
ბინა 44	+17,10	სც-2	81.40	18,6	4
ბინა 45	+20,25	სც-2	53.00	18,6	3
ბინა 46	+20,25	სც-2	63.00	18,6	3
ბინა 47	+20,25	სც-2	65.00	18,6	3
ბინა 48	+20,25	სც-2	50.40	18,6	3
ბინა 49	+20,25	სც-2	52.00	18,6	3
ბინა 50	+20,25	სც-2	98.00	18,6	5
ბინა 51	+20,25	სც-2	55.50	18,6	3
ბინა 52	+20,25	სც-2	67.00	18,6	4
ბინა 53	+20,25	სც-2	68.30	18,6	4
ბინა 54	+20,25	სც-2	49,00	18,6	3
ბინა 55	+20,25	სც-2	81.40	18,6	4
ბინა 56	+23,40	სც-2	53.00	18,6	3
ბინა 57	+23,40	სც-2	63.00	18,6	3
ბინა 58	+23,40	სც-2	65.00	18,6	3
ბინა 59	+23,40	სც-2	50.40	18,6	3
ბინა 60	+23,40	სც-2	52.00	18,6	3
ბინა 61	+23,40	სც-2	98.00	18,6	5
ბინა 62	+23,40	სც-2	55.50	18,6	3
ბინა 63	+23,40	სც-2	67.00	18,6	4
ბინა 64	+23,40	სც-2	68.30	18,6	4
ბინა 65	+23,40	სც-2	49,00	18,6	3
ბინა 66	+23,40	სც-2	81.40	18,6	4
ბინა 67	+26,55	სც-2	53.00	18,6	3
ბინა 68	+26,55	სც-2	63.00	18,6	3
ბინა 69	+26,55	სც-2	65.00	18,6	3
ბინა 70	+26,55	სც-2	50.40	18,6	3

ბინა 71	+26,55	სც-2	52.00	18,6	3
ბინა 72	+26,55	სც-2	98.00	18,6	5
ბინა 73	+26,55	სც-2	55.50	18,6	3
ბინა 74	+26,55	სც-2	67.00	18,6	4
ბინა 75	+26,55	სც-2	68.30	18,6	4
ბინა 76	+26,55	სც-2	49,00	18,6	3
ბინა 77	+26,55	სც-2	81.40	18,6	4
ბინა 78	+29,70	სც-2	53.00	18,6	3
ბინა 79	+29,70	სც-2	63.00	18,6	3
ბინა 80	+29,70	სც-2	65.00	18,6	3
ბინა 81	+29,70	სც-2	50.40	18,6	3
ბინა 82	+29,70	სც-2	52.00	18,6	3
ბინა 83	+29,70	სც-2	98.00	18,6	5
ბინა 84	+29,70	სც-2	55.50	18,6	3
ბინა 85	+29,70	სც-2	67.00	18,6	4
ბინა 86	+29,70	სც-2	68.30	18,6	4
ბინა 87	+29,70	სც-2	49,00	18,6	3
ბინა 88	+29,70	სც-2	81.40	18,6	4
ბინა 89	+32,85	სც-2	53.00	18,6	3
ბინა 90	+32,85	სც-2	63.00	18,6	3
ბინა 91	+32,85	სც-2	65.00	18,6	3
ბინა 92	+32,85	სც-2	50.40	18,6	3
ბინა 93	+32,85	სც-2	52.00	18,6	3
ბინა 94	+32,85	სც-2	98.00	18,6	5
ბინა 95	+32,85	სც-2	55.50	18,6	3
ბინა 96	+32,85	სც-2	67.00	18,6	4
ბინა 97	+32,85	სც-2	68.30	18,6	4
ბინა 98	+32,85	სც-2	49,00	18,6	3
ბინა 99	+32,85	სც-2	81.40	18,6	4
ბინა100	+36,00	სც-2	53.00	18,6	3

ბინა101	+36,00	სც-2	63.00	18,6	3
ბინა102	+36,00	სც-2	65.00	18,6	3
ბინა103	+36,00	სც-2	50.40	18,6	3
ბინა104	+36,00	სც-2	52.00	18,6	3
ბინა105	+36,00	სც-2	98.00	18,6	5
ბინა106	+36,00	სც-2	55.50	18,6	3
ბინა107	+36,00	სც-2	67.00	18,6	4
ბინა108	+36,00	სც-2	68.30	18,6	4
ბინა109	+36,00	სც-2	49,00	18,6	3
ბინა110	+36,00	სც-2	81.40	18,6	4

დაკავებულობის ჯგუფები	დაკავებულობის ჯგუფის აღნიშვნა	ფერის კოდი	დაშტრიხვა/HATCH	ხაზის სისქე/LINE THICKNESS	დაშტრიხვის მასშტაბი/HATCH SCALE	დაშტრიხვის კუთხე/HATCH ANGLE
სასაწყობო ჯგუფი (სწ)		RGB (136,135,134)	ANSI31	0.05 mm	40	0
სავაჭრო ჯგუფი (სვ)		RGB (255,0,0)	ANSI31	0.05 mm	40	0
საქმიანი ჯგუფი (სქ)		RGB (79,12,187)	ANSI31	0.05 mm	40	0
საცხოვრებელი ჯგუფი (სვ)		RGB (255,255,0)	ANSI31	0.05 mm	40	0

შენიშვნა:

დაკავებულობის აღნიშვნის დაშტრიხვა, ხაზის სისქე, დაშტრიხვის მასშტაბი და დაშტრიხვის კუთხე მორგებულია უტოჩ - ის სახაზავ პროგრამისთვის, სხვა სახაზავი პროგრამის გამოყენების შემთხვევაში, დაშტრიხვის ტიპი, ხაზის სისქე, მასშტაბი და კუთხე უნდა იყოს აღნიშნულთან მაქსიმალურად მიახლოებული, ხოლო დაკავებულობის ფერი სხვა სახაზავი პროგრამების შემთხვევაშიც უნდა იყოს მოცემული კოდების მიხედვით

გამოყენებული პირობითი აღნიშვნები

	საკადასტრო წითელი ხაზი
+13,950	ნიშნული გეგმაზე
1	ნუმერაცია პარკინგზე
3-3	ჭრილის ხაზი
	კედლის ცეცხლმედეგობის ხარისხი 1სთ
	კედლის ცეცხლმედეგობის ხარისხი 2სთ
	გასასვლელამდე სავალი მანძილი
	მისაწვდომი სვლა გეზი
12 სარ. (ი.მ.ნ+36,00) (ს.ზ.ნ +35,90)	ნიშნული ჭრილზე /ფასადზე
	გაძლიერებული ბეტონის კარკასი 3სთ ცეცხლმედეგობით
	გაძლიერებული ბეტონის კარკასი 2სთ ცეცხლმედეგობით
	ბეტონის ბლოკის კედელი
	შახტის აღმნიშვნელი
1	ღერძის ხაზი
16%	პანდუსის დახრის აღმნიშვნელი
	სასაწყობო დაკავებულობა სწ-2
	სავაჭრო დაკავებულობა სვ
	საქმიანი დაკავებულობა სქ
	საცხოვრებელი დაკავებულობა სც-2
	დამხმარე დაკავებულობა დმ

ოთახის/სივრცის ნომერი

სც-2	დაკავებულობის ჯგუფი
დ.დ. 5	დაკავებულობის დატვირთვა
№1 45.00	
49.00 4	ოთახის/სივრცის ფართი

სიმბოლოს სახელწოდება	
	სახანძრო მილდგარი
	ხელის ცეცხლმაქრები
Exit	გასასვლელი
	საგანგებო ხმოვანი განგაშის საკომუნიკაციო სისტემა
	სახანძრო-სამაშველო სამს. მიერ გამოსაყენებელი მისაერთებელი ფიდრანტი
	კვამლის ავტომატური აღმომჩენი
	კვამლზე მორეაგირე მაუწყებელი
	სახანძრო განგაშის ხელით სამართავი კოლოფი

ავტოსადგომები	1239.50
კიბე-დერეფანი	48.40
სულ	1287.90

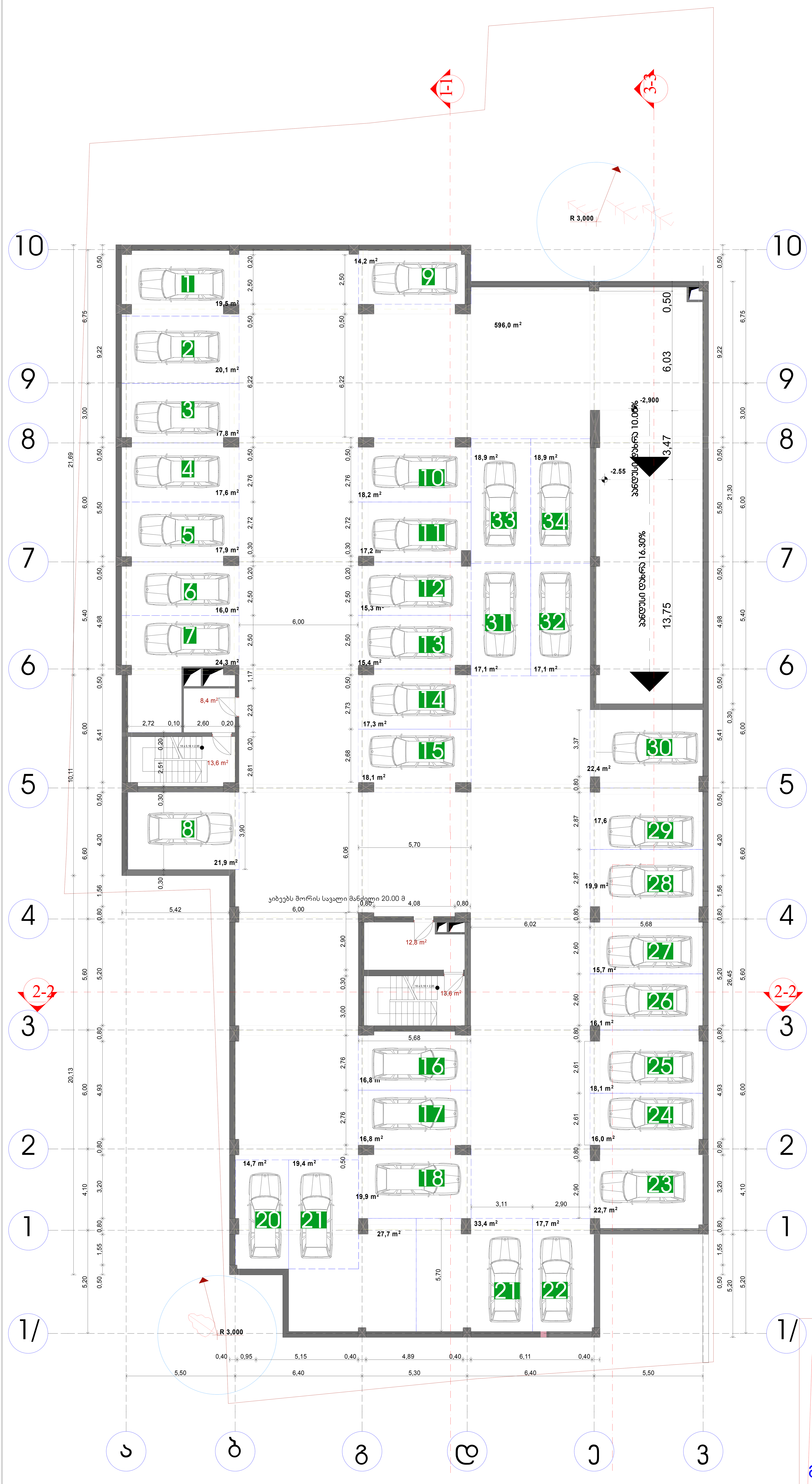

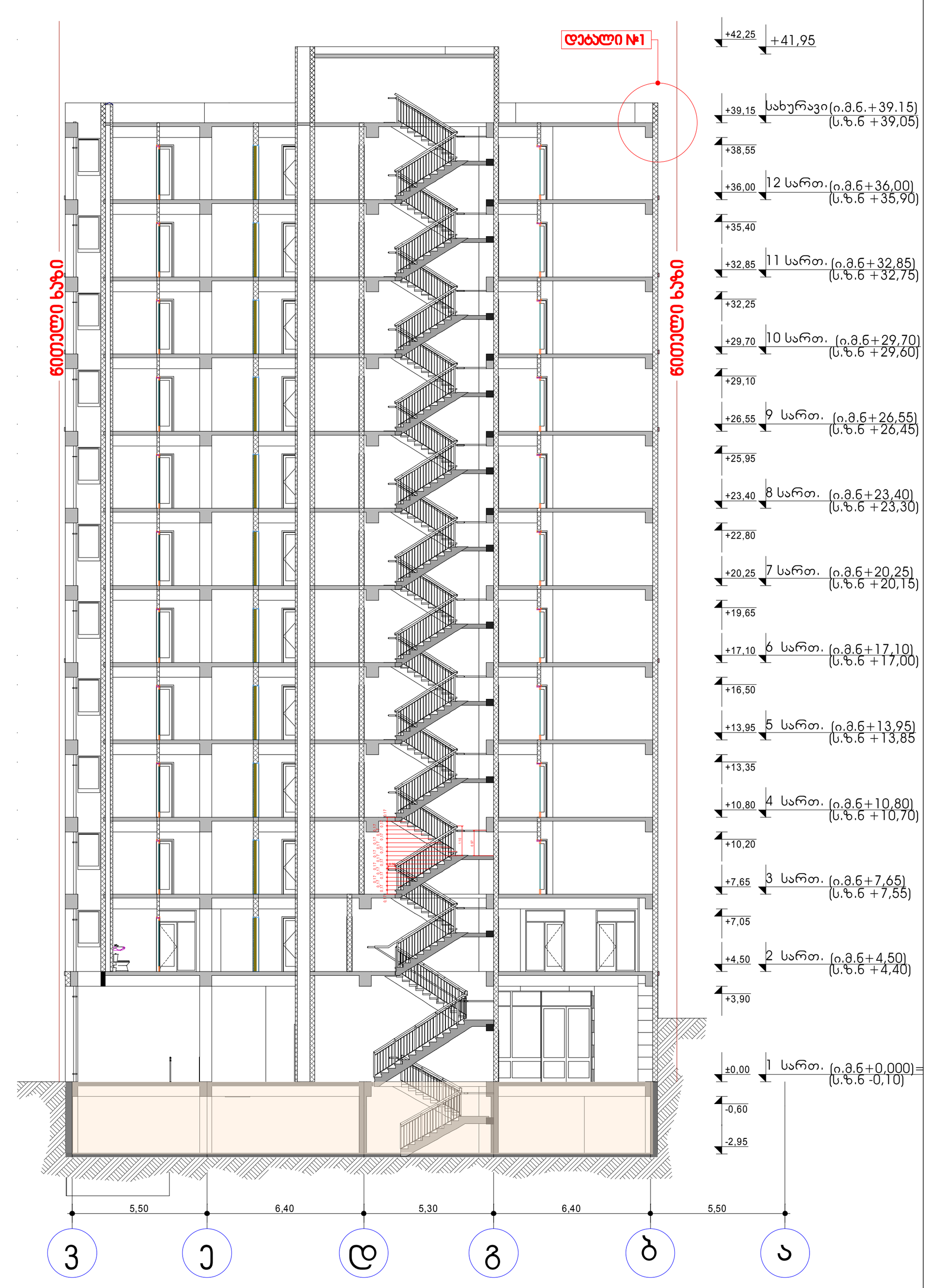

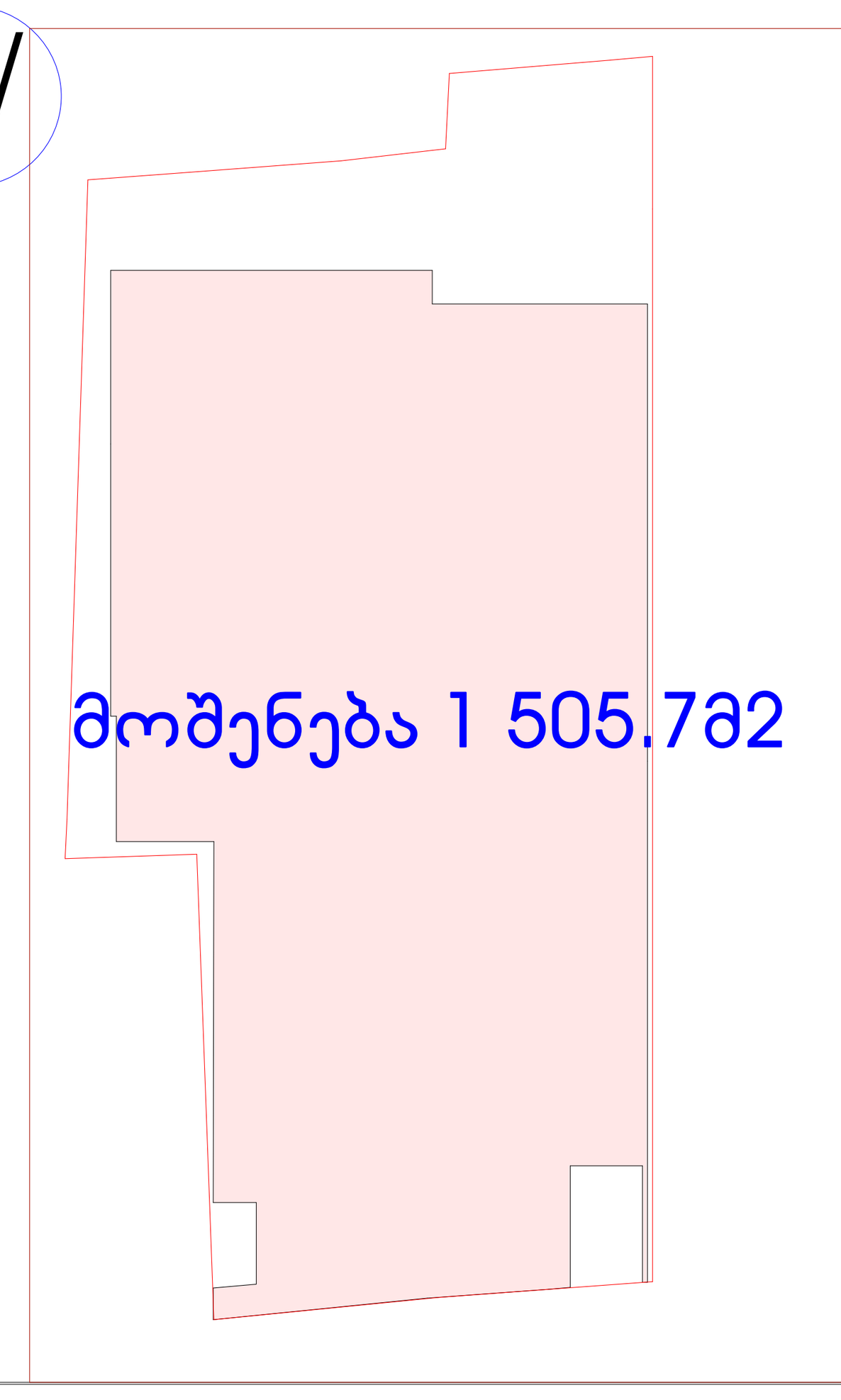

ფორმატი	დაკვეთა №	ფაილის სახელი
A1		

ექსპლიკაცია:

	საკადასტრო წითელი ხაზი
+13,950	ნიშნული გეგმაზე
	ნუმერაცია პარკინგზე
3-3	ჭრილის ხაზი
	კედლის ცეცხლმედეგობის ხარისხი 1სთ
	კედლის ცეცხლმედეგობის ხარისხი 2სთ
	გასასვლელამდე სავალი მანძილი
	მისაწვდომი სვლა გეზი
12 სარ. (ი.ძ.6+36,00) (ს.ზ.6 +35,90)	ნიშნული ჭრილზე /ფასადზე
	გაძლიერებული ბეტონის კარკასი 3სთ ცეცხლმედეგობით
	გაძლიერებული ბეტონის კარკასი 2სთ ცეცხლმედეგობით
	ბეტონის ბლოკის კედელი
	შახტის აღმნიშვნელი
1	ღერძის ხაზი
16%	პანდუსის დახრის აღმნიშვნელი
	სასაწყობო დაკავებულობა სწ-2
	სავაჭრო დაკავებულობა სვ
	საქმიანი დაკავებულობა სქ
	საცხოვრებელი დაკავებულობა სც-2
	დამხმარე დაკავებულობა დმ
	სახანძრო მილდგარი
Fire extinguisher	ხელის ცეცხლმაქრები
Exit	გასასვლელი
	საგანგებო ხმოვანი განგაშის საკომუნიკაციო სისტემა
	სახანძრო-სამაშველო სამს. მიერ გამოსაყენებელი მისაერთებელი ფიდრანტი
	კვამლის ავტომატური აღმომჩენი
	კვამლზე მორეაგირე მაუწყებელი
	სახანძრო განგაშის ხელით სამართავი კოლოფი

ოთახის/სივრცის ნომერი — სც -2 — დაკავებულობის ჯგუფი; დ.დ. 5 — დაკავებულობის დატვირთვა; ბ№1 45.00 / 49.00 4 — ოთახის/სივრცის ფართი

დამკვეთი	შპს."ურბან დეველოფმენთი"
მისამართი	ქ. თბილისი ქ. შ. პეტეფის №15, წულუკიძის №20 საკ/კოდი 01.17.10.005.088
პროექტის სახელწოდება	მრავალბინიანი საცხოვრებელი სახლი

თანამდებობა	გვარი	ხელმოწერა	თარიღი
დირექტორი	კ.არაბიძე		
არქიტექტორი	ნ.კაპანაძე		
კონსტრუქტორი	მ.საველიძე		

ARCO — მისამართი თბილისი, მარშალ გელოვანის №13

მასშტაბი	1:100	ნახაზი: გეგმა -2.95 ნიშნულზე
თარიღი		
სტადია	ფურცელი	ფურცლები

	ავტოსადგომები	კომერციული	საბინაო დანიშნულ.
გადახურული ავტოსადგომები	234.3		
გარე ავტოსადგომები	201.30		
სულ ავტოსადგომები	435.60	370	74.40
სულ	880		

უკანა ეზოს საზღვარი

1-1

3-3

45 46 47 48 49 50 51 52 53 54 55 56 57 58

13,8 m² 21,9 m²

სამაშველო სამს. მიერ მისაერთებელი ფიდრანტი

14,80

43 44 42 38 41 37 40 39 36 35

16,6 m² 17,5 m² 20.00m2 55,0 m² 17.00m2 30.00m2 35,2 m² 23.00 m2 4,0 m² 38,2 m² 20.00m2

სხ-2
ფ.ფ. 25
234.0

±0,000/+465.59

სხ3-2
ფ.ფ. 136
370.00

±0,000 /+465.59

±0,000 /+465.60

±0,000

26,2 m²

6.5 m2

ჯანდაცი დახრა 16.00%

ჯანდაცი დახრა 10.00%

ჯანდაცი დახრა 6.40%

-2.55 -0.35 0.000 -0.40/465.20 -0.70/464.90 0.70/+466.30

13,75 3,50

ტერიტორიულ სტრუქტ: ზონის საზღვარი

k2 745 m2

k1 1002.3 m2

k3 315.7

დერეფანი №1

ნიველი ასაწ. ნიველი ასაწ.

+42.25 +41.95 +39.15 სახურავი (ი.მ.ნ.+39.15) (ს.ნ.ნ +39.05) +38.55 +36.00 12 სართ. (ი.მ.ნ.+36.00) (ს.ნ.ნ +35.90) +35.40 +32.85 11 სართ. (ი.მ.ნ.+32.85) (ს.ნ.ნ +32.75) +32.25 +29.70 10 სართ. (ი.მ.ნ.+29.70) (ს.ნ.ნ +29.60) +29.10 +26.55 9 სართ. (ი.მ.ნ.+26.55) (ს.ნ.ნ +26.45) +25.95 +23.40 8 სართ. (ი.მ.ნ.+23.40) (ს.ნ.ნ +23.30) +22.80 +20.25 7 სართ. (ი.მ.ნ.+20.25) (ს.ნ.ნ +20.15) +19.65 +17.10 6 სართ. (ი.მ.ნ.+17.10) (ს.ნ.ნ +17.00) +16.50 +13.95 5 სართ. (ი.მ.ნ.+13.95) (ს.ნ.ნ +13.85) +13.35 +10.80 4 სართ. (ი.მ.ნ.+10.80) (ს.ნ.ნ +10.70) +10.20 +7.65 3 სართ. (ი.მ.ნ.+7.65) (ს.ნ.ნ +7.55) +7.35 +4.50 2 სართ. (ი.მ.ნ.+4.50) (ს.ნ.ნ +4.40) +3.90 ±0.00 1 სართ. (ი.მ.ნ.+0.000) (ს.ნ.ნ -0.10) -0.60 -2.95

5,50 6,40 5,30 6,40 5,50

ვ ე დ გ ბ ა

ფორმატი	A1
დაკვეთა №	
ფაილის სახელი	

ექსპლიკაცია:

- საკადასტრო წითელი ხაზი
- +13,950 ნიშნული გეგმაზე
- ნუმერაცია პარკინგზე
- 3-3 ჭრილის ხაზი
- კედლის ცეცხლმედეგობის ხარისხი 1სთ
- კედლის ცეცხლმედეგობის ხარისხი 2სთ
- გასასვლელამდე სავალი მანძილი
- მისაწვდომი სვლა გეზი
- 12 სარ. (ი.მ.ნ.+36.00) (ს.ნ.ნ +35.90) ნიშნული ჭრილზე /ფასადზე
- გაძლიერებული ბეტონის კარკასი 3სთ ცეცხლმედეგობით
- გაძლიერებული ბეტონის კარკასი 2სთ ცეცხლმედეგობით
- ბეტონის ბლოკის კედელი
- შახტის აღმნიშვნელი
- 1 ღერძის ხაზი
- 16% პანდუსის დახრის აღმნიშვნელი
- სახანძრო დაკავებულობა სწ-2
- სავაჭრო დაკავებულობა სვ
- საქმიანი დაკავებულობა სქ
- საცხოვრებელი დაკავებულობა სც-2
- დამხმარე დაკავებულობა დმ
- სახანძრო მილდგარი
- ხელის ცეცხლმაქრები
- Exit გასასვლელი
- საგანგებო ხმოვანი განგაშის საკომუნიკაციო სისტემა
- სახანძრო-სამაშველო სამს. მიერ გამოსაყენებელი მისაერთებელი ფიდრანტი
- კვამლის ავტომატური აღმომჩენი
- კვამლზე მორეაგირე მაუწყებელი
- სახანძრო განგაშის ხელით სამართავი კოლოფი
- ოთახის/სივრცის ნომერი: სც -2 / ფ.ფ. 5 / ბ№1 45.00 / 49.00 - 4 — დაკავებულობის ჯგუფი, დაკავებულობის დაჯგუფება, ოთახის/სივრცის ფართი

დამკვეთი: შპს.“ურბან დეველოფმენთი“

მისამართი: ქ. თბილისი ქ. შ. ჰეტფიის №15, წულუკიძის №20

საკ/კოდი 01.17.10.005.088

პროექტის სახელწოდება: მრავალბინიანი საცხოვრებელი სახლი

თანამდებობა	გვარი	ხელმოწერა	თარიღი
დირექტორი	კარაბიძე		
არქიტექტორი	ნ.კაპანაძე		
კონსტრუქტორი	შ.საველიძე		

ARCO

მისამართი: თბილისი, მარშალ გელოვანის №13

მასშტაბი	1:100
თარიღი	

ნახაზი: გეგმა ±0.000 ნიშნულზე

სტადია	ფურცელი	ფურცლები

შენიშვნა: 1702.7 ქვეთავის შესაბამისად ღია ავტოსადგომ გარაჟებში მდებარე ლიფტებს გზა-კიბის შემომზღუდავებისაგან გამიჯვნა არ სჭირდება

Գլխավոր ճարտարապետ	
Գլխավոր նախագիծ	
Նախագծի հեղինակ	
Գլխավոր ինժեներ	
Գլխավոր տեխնոլոգ	
Գլխավոր էլեկտրիկ	
Գլխավոր մեխանիկ	
Նախագծման ղեկավար	Ա. Մանուկյան
Կազմակերպություն	ՀՐՇՈ
Փուլ	Նախագիծ
Նախագծի անվանում	Ավտոտնակ 1 մեքենայի համար
Գծագրի անվանում	Գլխավոր հատակագիծ
Գծագրի համար	Ա1
Նախագծի համար	2025-01
Տարեթիվ	2025

Մասշտաբ	1:100
Բարձրությունների համակարգ	Բալթյան 1977

ՀՀ, ք. Երևան, Կենտրոն վարչական շրջան, Մաշտոցի պող. 26/1, 0010

ՀՐՇՈ

Ընդհանուր մակերես	879.40
Օգտակար մակերես	764.60
Ոչ օգտակար մակերես	114.8

Սենյակի անվանում	Սենյակների քանակ	Մակերես
Սենյակ №1	49.00	4
Սենյակ №2	59.00	4
Սենյակ №3	59.00	6
Սենյակ №4	44.40	21.3
Սենյակ №5	46.00	36.5
Սենյակ №6	91.00	27.2
Սենյակ №7	51.00	4.5
Սենյակ №8	63.00	4
Սենյակ №9	64.30	4
Սենյակ №10	45.00	4
Սենյակ №11	70.00	7.4
Ընդամենը	641.70	122.90
Ընդհանուր մակերես		114.8
Ընդհանուր մակերես		879.40

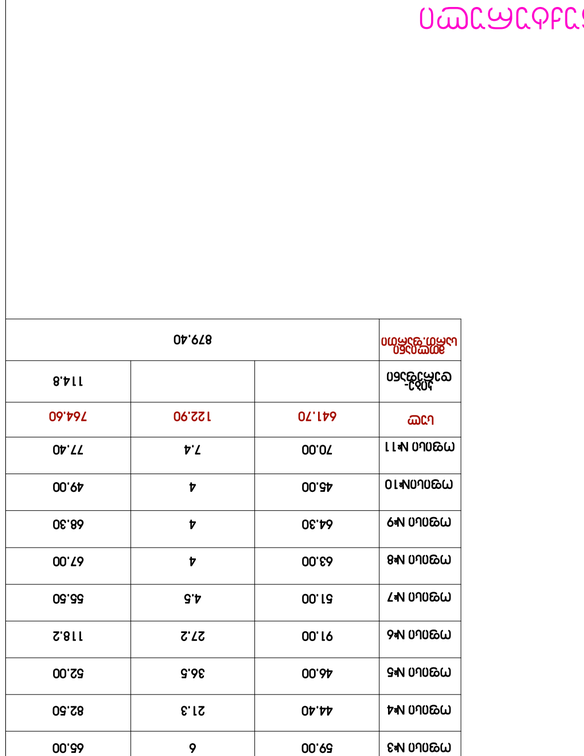

Գծագրության համարը	Ա1
Նախագծի փուլը	
Գծագրության անվանումը	Գլխավոր հատակագիծ

Գծագրի համար	Ա1
Նախագծի փուլ	
Նախագծի անվանում

	საცხოვრებელი	საზაფხულო ფართი	საერთო ფართი
ბინა №1	49.00	4	53.00
ბინა №2	59.00	4	63.00
ბინა №3	59.00	6	65.00
ბინა №4	44.40	6	50.40
ბინა №5	46.00	6	52.00
ბინა №6	91.00	7	98.00
ბინა №7	51.00	4.5	55.50
ბინა №8	63.00	4	67.00
ბინა №9	64.30	4	68.30
ბინა №10	45.00	4	49.00
ბინა №11	70.00	7.4	77.40
სულ	641.70	56.90	698.60
კიბე-დერეფანი			119.20
მთლიანი სართ.ფართი	817.80		

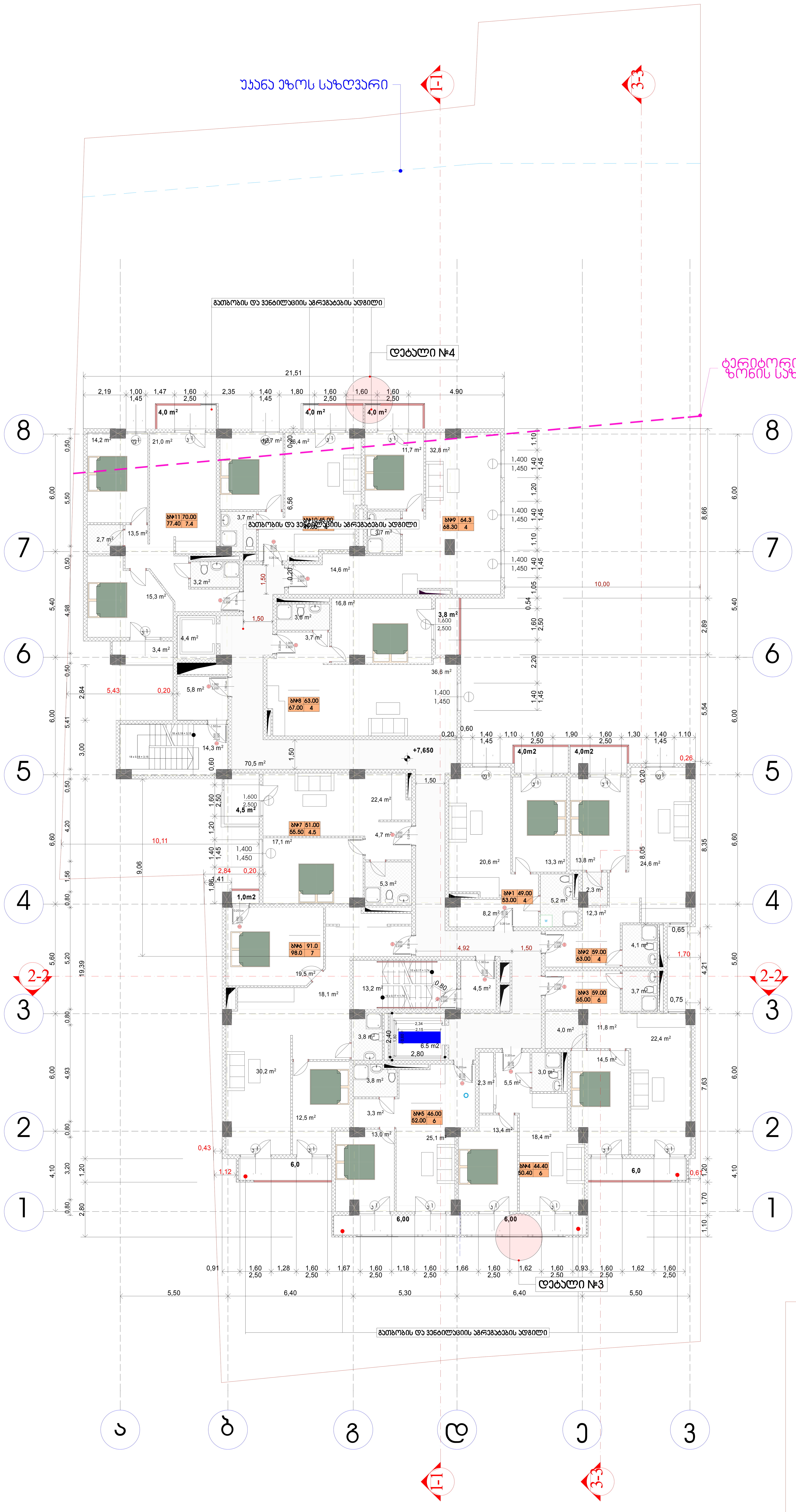

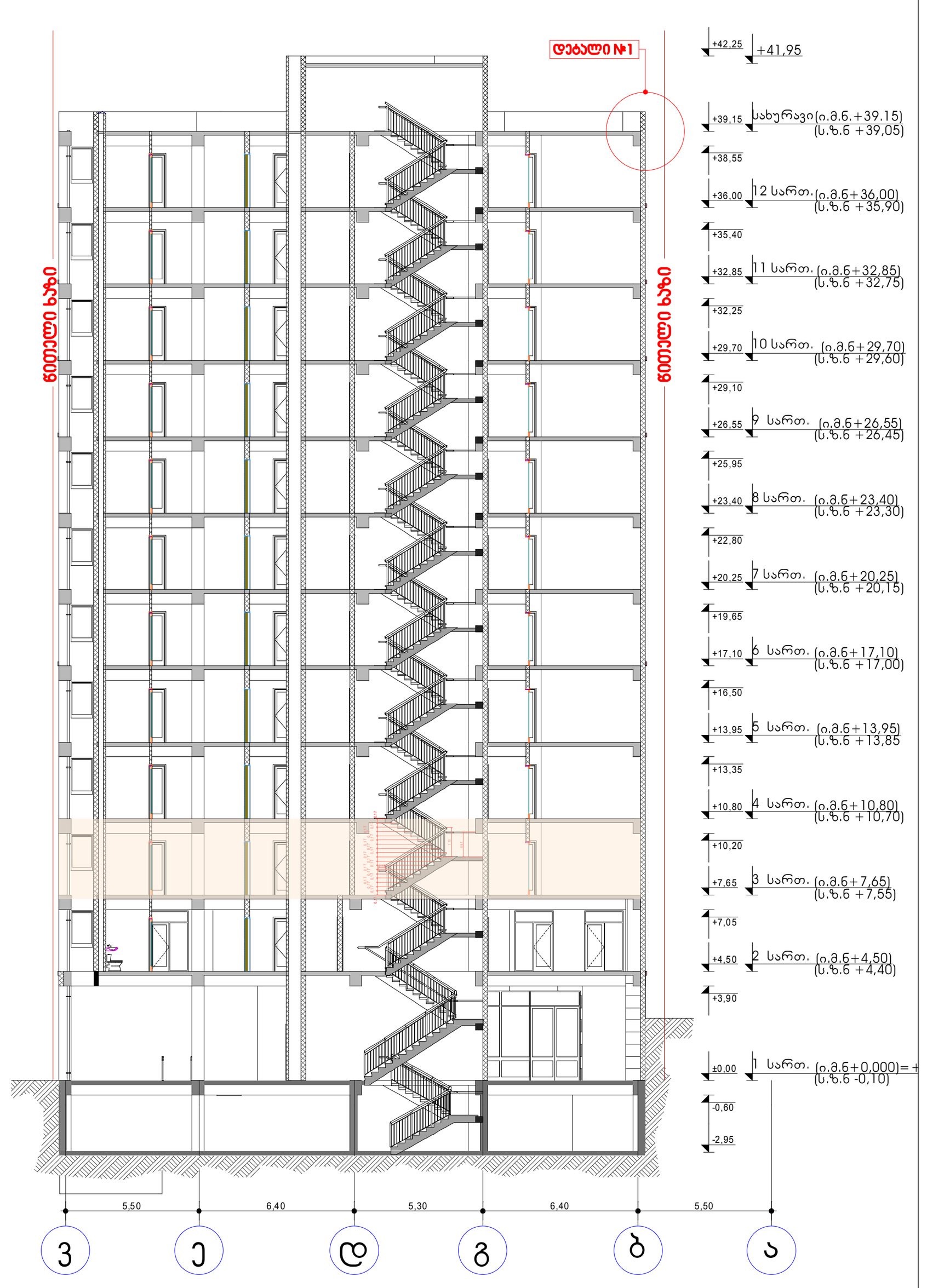

ფორმატი	დაკვეთა №	ფაილის სახელი
A1		

ექსპლიკაცია:

	საკადასტრო წითელი ხაზი
+13,950	ნიშნული გეგმაზე
	ნუმერაცია პარკინგზე
3-3	ჭრილის ხაზი
	კედლის ცეცხლმედეგობის ხარისხი 1სთ
	კედლის ცეცხლმედეგობის ხარისხი 2სთ
	გასასვლელამდე სავალი მანძილი
	მისაწვდომი სვლა გეზი
12 სარ. (ი.ზ.6 +36,00) (ს.ზ.6 +35,90)	ნიშნული ჭრილზე /ფასადზე
	გაძლიერებული ბეტონის კარკასი 3სთ ცეცხლმედეგობით
	გაძლიერებული ბეტონის კარკასი 2სთ ცეცხლმედეგობით
	ბეტონის ბლოკის კედელი
	შახტის აღმნიშვნელი
1	ღერძის ხაზი
16%	პანდუსის დახრის აღმნიშვნელი
	სასაწყობო დაკავებულობა სწ-2
	სავაჭრო დაკავებულობა სვ
	საქმიანი დაკავებულობა სქ
	საცხოვრებელი დაკავებულობა სც-2
	დამხმარე დაკავებულობა დმ
	სახანძრო მილდგარი
	ხელის ცეცხლმაქრები
Exit	გასასვლელი
	საგანგებო ხმოვანი განგაშის საკომუნიკაციო სისტემა
	სახანძრო-სამაშველო სამს. მიერ გამოსაყენებელი მისაერთებელი ფიდრანტი
	კვამლის ავტომატური აღმომჩენი
	კვამლზე მორეაგირე მაუწყებელი
	სახანძრო განგაშის ხელით სამართავი კოლოფი

სც -2 — დაკავებულობის ჯგუფი
დ.დ. 5 — დაკავებულობის დატვირთვა
ოთახის/სივრცის ნომერი — ბ№1 45.00
49.00 4 — ოთახის/სივრცის ფართი

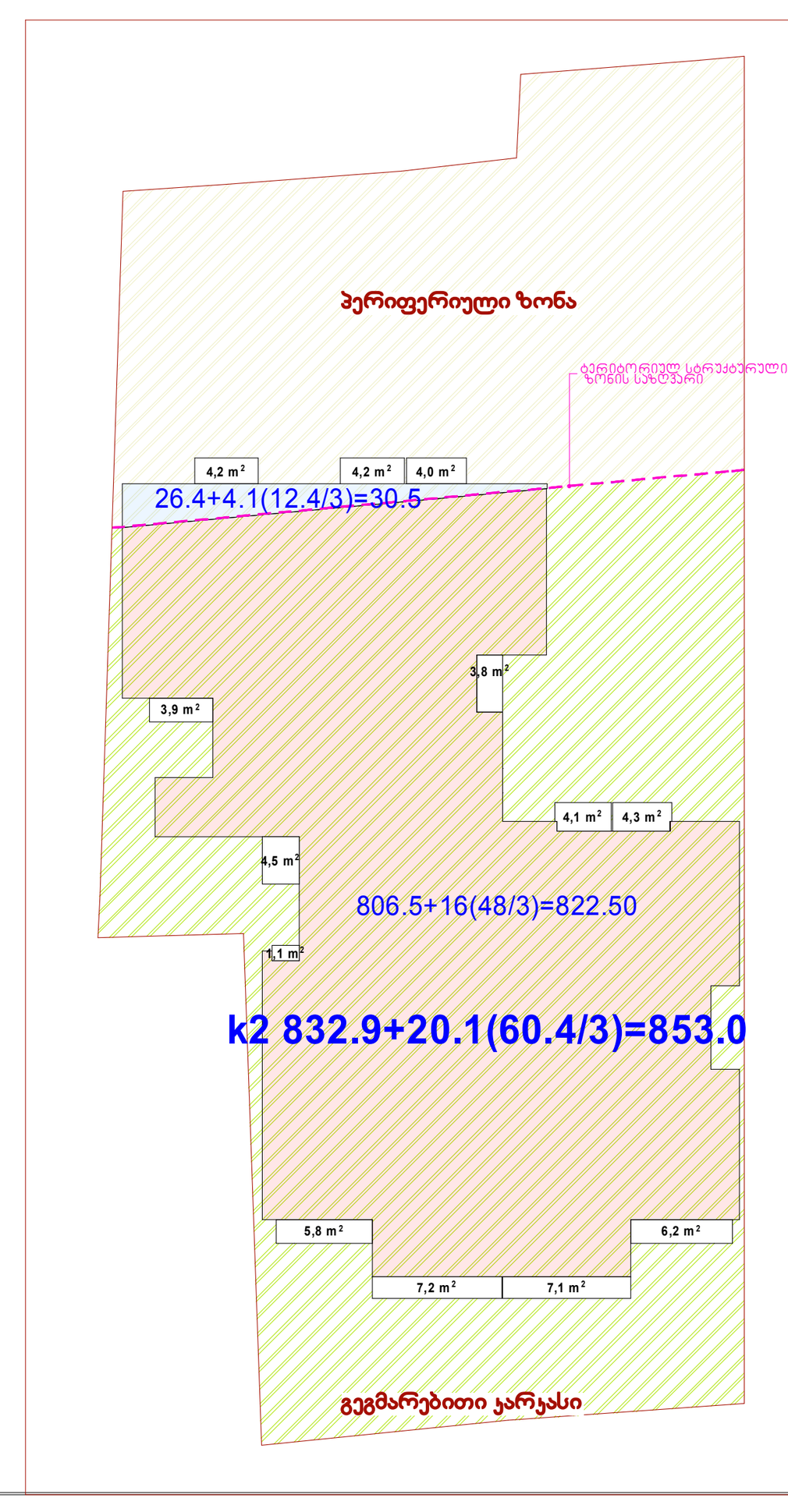

დამკვეთი	შპს."ურბან დეველოფმენთი"
მისამართი	ქ. თბილისი ქ. შ. პეტეფის №15, წულუკიძის №20 საკ/კოდი 01.17.10.005.088
პროექტის სახელწოდება	მრავალბინიანი საცხოვრებელი სახლი

თანამდებობა	გვარი	ხელმოწერა	თარიღი
დირექტორი	კ.არაბიძე		
არქიტექტორი	ნ.კაპანაძე		
კონსტრუქტორი	მ.საველიძე		

ARCO — მისამართი თბილისი, მარშალ გელოვანის №13

მასშტაბი	1:100	ნახაზი	გეგმა +7,65 ნიშნულზე
თარიღი			
სტადია	ფურცელი	ფურცლები	

Գծանկարի անվանում	Գլխավոր հատակագիծ
Մասշտաբ	1:100
Նախագծի անվանում	Բնակելի 10-հարկանի 82 բնակարանոց շենքի նախագիծ

Գլխավոր նախագծող	
Ճարտարապետ	
Կոնստրուկտոր	
Էլեկտրատեխնիկական բաժնի պատասխանատու	
Ջեռուցման, օդափոխության և կոնդիցիոներների բաժնի պատասխանատու	
Ջրամատակարարման և կոյուղու բաժնի պատասխանատու	
Գազամատակարարման բաժնի պատասխանատու	
Նախագծման կազմակերպության անվանում, հասցե, հեռախոսահամար և էլ. փոստ	ՀՐՇՈ

Ընդհանուր մակերես	Բնակելի մասի մակերես	Ոչ բնակելի մասի մակերես	Ընդհանուր ծավալ
8,332.90	6,822.50	1,510.40	32,640.00

Ընդհանուր մակերես	8,332.90
Բնակելի մասի մակերես	6,822.50
Ոչ բնակելի մասի մակերես	1,510.40
Ընդհանուր ծավալ	32,640.00
Շենքի կառուցվածքային համակարգ	Մոնոլիտ-կարկասային
Շենքի հարկայնություն	16
Շենքի բարձրություն	49.00
Շենքի կառուցվածքային դասը	II
Հակասեյսմիկ միջոցառումներ	Ըստ նախագծի
Հրդեհային դասը	F 3.1
Էներգաարդյունավետության դասը	B++
Ջերմամեկուսացման նորմատիվային դիմադրություն	3.5
Ջերմամեկուսացման հաշվարկային դիմադրություն	3.2
Ինսոլյացիայի տևողություն	2 ժ
Ինսոլյացիայի ապահովում	Բոլոր բնակարանները
Ընդհանուր կայանատեղերի թիվ	82
Հատուկ կայանատեղերի թիվ	4
Հեծանվային կայանատեղերի թիվ	20
Ավտոմատ հրդեհաշիջման համակարգ	Կա
Ծխահեռացման համակարգ	Կա
Ավտոմատ հրդեհային ազդանշանային համակարգ	Կա
Ինքնաշարժիչների մուտքի համար նախատեսված տարածքներ	Կա
Հրդեհային ելքերի թիվ	4
Ելքերի լայնությունը	1.2 մ, 0.8 + 3.6 + 0.8 (0.8 + 35.90)

Գծանշում	Նշանակում
Ելք դեպի դուրս	EXIT
Հրշեջ ծորակ	
Հրշեջ տեղադրվող սանդուղք	
Հրշեջ ավտոմեքենայի մատչելիության գոտի	
Ավտոմատ հրդեհաշիջման համակարգի ջրափոր	
Ավտոմատ հրդեհաշիջման համակարգի ջրամատակարարման խողովակաշար	
Ծխի հեռացման համակարգի ջրափոր	
Ծխի հեռացման համակարգի խողովակաշար	
Ծխի հեռացման համակարգի ջրամատակարարման խողովակաշար	
Ծխի հեռացման համակարգի ջրամատակարարման խողովակաշարի ուղղություն	
Ծխի հեռացման համակարգի ջրամատակարարման խողովակաշարի ելքեր	
Ծխի հեռացման համակարգի ջրամատակարարման խողովակաշարի ելքերի համարակալում	
Ծխի հեռացման համակարգի ջրամատակարարման խողովակաշարի ելքերի համարակալում	

Ընդհանուր տվյալներ:	
Նախագծվող շենքի հիմնական մուտքի նշանակում	
Ճանապարհների, մայթերի, կանաչապատ տարածքների, ավտոկայանատեղերի, ինչպես նաև հարակից տարածքների բարեկարգման նախագիծ	
Ավտոկայանատեղերի տեղերի թվաքանակը	
Ընդհանուր տեղերի թվաքանակը	
Հատուկ նշանակության տեղերի թվաքանակը	
Ավտոկայանատեղերի տեղերի թվաքանակը	
Ավտոկայանատեղերի տեղերի թվաքանակը	
Ավտոկայանատեղերի

Գծագրի անվանում	Գլխավոր հատակագիծ
Մասշտաբ	1:100
Ամսաթիվ	
Նախագծի անվանում	Բազմաբնակարան բնակելի տան և առանձնատների նախագիծ
Շինարարության հասցե	ՀՀ, Արագածոտնի մարզ, ք. Աշտարակ, Ա. Ավետիսյան փող. թիվ 13
Պատվիրատու	Ֆիզիկական անձ
Գլխավոր ճարտարապետ	
Գլխավոր ինժեներ	
Նախագծող	
Գծագրող	
Ստուգող	

Գլխավոր հատակագիծ

Հողամասի ընդհանուր տվյալներ

Հողամասի մակերես	854.90 մ²
Կառուցապատման տոկոս	60.4 %
Կանաչապատման տոկոս	39.6 %
Կանաչապատման մակերես	338.40 մ²
Ասֆալտապատ մակերես	516.50 մ²

Շենքի տվյալներ

Հարկայնություն	4 հարկ + ընդերք
Շենքի չափսեր	19.39 × 8.35 մ
Շենքի բարձրություն	12.80 մ
Ընդհանուր մակերես	516.50 մ²
Օգտակար մակերես	478.20 մ²
Բնակելի մակերես	412.60 մ²
Ոչ բնակելի մակերես	65.60 մ²

Բնակարանների ցուցակ

Համար	Հարկ	Սենյակների քանակ	Մակերես (մ²)
Բն1	1	3	98.0
Բն2	1	2	63.00
Բն3	1	2	65.00
Բն4	1	3	91.0
Բն5	2	3	98.0
Բն6	2	2	63.00
Բն7	2	2	65.00
Բն8	2	3	91.0
Բն9	3	3	98.0
Բն10	3	2	63.00
Բն11	3	2	65.00
Բն12	3	3	91.0
Բն13	4	3	98.0
Բն14	4	2	63.00
Բն15	4	2	65.00
Բն16	4	3	91.0

Ընդհանուր ցուցակ

Համար	Քանակ	Մակերես (մ²)	Ընդհանուր մակերես (մ²)
Բն1	1	98.0	98.0
Բն2	1	63.00	63.00
Բն3	1	65.00	65.00
Բն4	1	91.0	91.0
Բն5	1	98.0	98.0
Բն6	1	63.00	63.00
Բն7	1	65.00	65.00
Բն8	1	91.0	91.0
Բն9	1	98.0	98.0
Բն10	1	63.00	63.00
Բն11	1	65.00	65.00
Բն12	1	91.0	91.0
Բն13	1	98.0	98.0
Բն14	1	63.00	63.00
Բն15	1	65.00	65.00
Բն16	1	91.0	91.0
Ընդամենը	16		1,212.00

Ընդհանուր ցուցակ

Համար	Հարկ	Սենյակների քանակ	Մակերես (մ²)
Բն1	1	3	98.0
Բն2	1	2	63.00
Բն3	1	2	65.00
Բն4	1	3	91.0
Բն5	2	3	98.0
Բն6	2	2	63.00
Բն7	2	2	65.00
Բն8	2	3	91.0
Բն9	3	3	98.0
Բն10	3	2	63.00
Բն11	3	2	65.00
Բն12	3	3	91.0
Բն13	4	3	98.0
Բն14	4	2	63.00
Բն15	4	2	65.00
Բն16	4	3

Գծանշում	Նշանակում
Ելք	EXIT
Հրշեջ ծորակ	
Հրշեջ տեղադրված սանդուղքի տեղ	
Հրշեջ տեղադրված սանդուղքի տեղ	
Հրշեջ տեղադրված սանդուղքի տեղ

Գործատուի անվանումը	«Ազգային ժառանգության պետական կոմիտե» ՊՈԱԿ
Նախագծի անվանումը	Հայաստանի Հանրապետության Արարատի մարզի Արտաշատ համայնքի Արտաշատ քաղաքի Ա թաղամասի 1-ին փողոցի թիվ 1 հասցեում գտնվող անշարժ հուշարձանի՝ «Ազատ» կինոթատրոնի շենքի վերակառուցման նախագիծ
Նախագծի փուլը	Նախագծային փաստաթղթեր
Նախագծի հեղինակները	ճարտ. Ա. Ավետիսյան, ճարտ. Ա. Ավետիսյան
Գլխավոր նախագծող	ճարտ. Ա. Ավետիսյան
Գլխավոր ճարտարապետ	ճարտ. Ա. Ավետիսյան
Գլխավոր տեխնոլոգ	ճարտ. Ա. Ավետիսյան
Գլխավոր ինժեներ	ճարտ. Ա. Ավետիսյան
Գլխավոր էլեկտրիկ	ճարտ. Ա. Ավետիսյան
Գլխավոր սանտեխնիկ	ճարտ. Ա. Ավետիսյան
Նախագծի կատարման ամսաթիվը	2025
Նախագծի կատարման վայրը	ՀՀ, Արարատի մարզ, Արտաշատ համայնք, Արտաշատ քաղաք, Ա թաղամաս, 1-ին փողոց, թիվ 1 հասցե
Նախագծի կատարման հիմքը	ՀՀ կառավարության 2024 թվականի հոկտեմբերի 31-ի N 1611-Ա որոշում
Նախագծի կատարման փուլը	Նախագծային փաստաթղթեր
Նախագծի կատարման ժամկետը	2025
Նախագծի կատարման ծախսը	23,400,000 ՀՀ դրամ
Նախագծի կատարման աղբյուրը	Պետական բյուջե

Գործատուի անվանումը	«Ազգային ժառանգության պետական կոմիտե» ՊՈԱԿ		
Նախագծի անվանումը	Հայաստանի Հանրապետության Արարատի մարզի Արտաշատ համայնքի Արտաշատ քաղաքի Ա թաղամասի 1-ին փողոցի թիվ 1 հասցեում գտնվող անշարժ հուշարձանի՝ «Ազատ» կինոթատրոնի շենքի վերակառուցման նախագիծ		
Նախագծի փուլը	Նախագծային փաստաթղթեր		
Նախագծի հեղինակները	ճարտ. Ա. Ավետիսյան, ճարտ. Ա. Ավետիսյան		
Գլխավոր նախագծող	ճարտ. Ա. Ավետիսյան		
Գլխավոր ճարտարապետ	ճարտ. Ա. Ավետիսյան		
Գլխավոր տեխնոլոգ	ճարտ. Ա. Ավետիսյան		
Գլխավոր ինժեներ	ճարտ. Ա. Ավետիսյան		
Գլխավոր էլեկտրիկ	ճարտ. Ա. Ավետիսյան		
Գլխավոր սանտեխնիկ	ճարտ. Ա. Ավետիսյան		
Նախագծի կատարման ամսաթիվը	2025		
Նախագծի կատարման վայրը	ՀՀ, Արարատի մարզ, Արտաշատ համայնք, Արտաշատ քաղաք, Ա թաղամաս, 1-ին փողոց, թիվ 1 հասցե		
Նախագծի կատարման հիմքը	ՀՀ կառավարության 2024 թվականի հոկտեմբերի 31-ի N 1611-Ա որոշում		
Նախագծի կատարման փուլը	Նախագծային փաստաթղթեր		
Նախագծի կատարման ժամկետը	2025		
Նախագծի կատարման ծախսը	23,400,000 ՀՀ դրամ		
Նախագծի կատարման աղբյուրը	Պետական բյուջե	

Գծանշում	Նշանակություն
	Ելակետային կետ
	Ելակետային կետ
	Ելակետային կետ

Գծանշում	Պայմանական նշանակում
Ելք	EXIT
Հրդեհաշիջիչ	
Ներքին ջրմուղ ծորակ	
Ներքին ջրմուղ խողովակաշարեր	
Ներքին ջրմուղ խողովակաշարեր կարմիր գույնով նշված են հրդեհաշիջման համակարգի խողովակաշարերը	
Ներքին ջրմուղ խողովակաշարեր կարմիր գույնով նշված են հրդեհաշիջման համակարգի խողովակաշարերը	
Ներքին ջրմուղ խողովակաշարերի ելք

Գլխավոր ճարտարապետ	ղդիմ
Գլխավոր ինժեներ	ղդիմ
Նախագծի հեղինակ	ղդիմ
Գծագրեց	ղդիմ
Ստուգեց	ղդիմ
Նախագծի փուլ	Նշումներ	Թերթի համար
Ա1		

ցուցանիշների հաշվարկ:

Նախագծով նախատեսված կառուցապատման տարածք	+13,950
Նախագծով նախատեսված կանաչապատման տարածք	
Նախագծով նախատեսված ասֆալտապատ տարածք	
Նախագծով նախատեսված մայթերի տարածք	
Նախագծով նախատեսված մեքենատեղերի քանակ	
Նախագծով նախատեսված հարկայնություն	
Նախագծով նախատեսված շենքերի քանակ	
Նախագծով նախատեսված բնակարանների քանակ	
Նախագծով նախատեսված բնակելի մակերես	
Նախագծով նախատեսված ընդհանուր մակերես	

Նախագծի հասցե	Երևան, Արաբկիր համայնք, Ա. Ալիխանյան փող., թաղ. 13, շ. 1/1
Նախագծի անվանում	Բազմաբնակարան բնակելի շենքի նախագիծ
Մասշտաբ	1:100
Նկարագրություն	Հատակագիծ +32.85

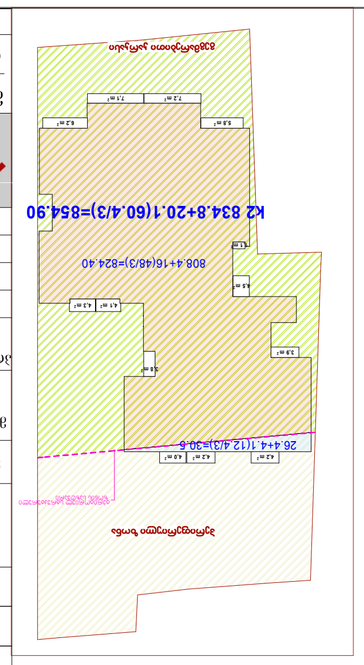

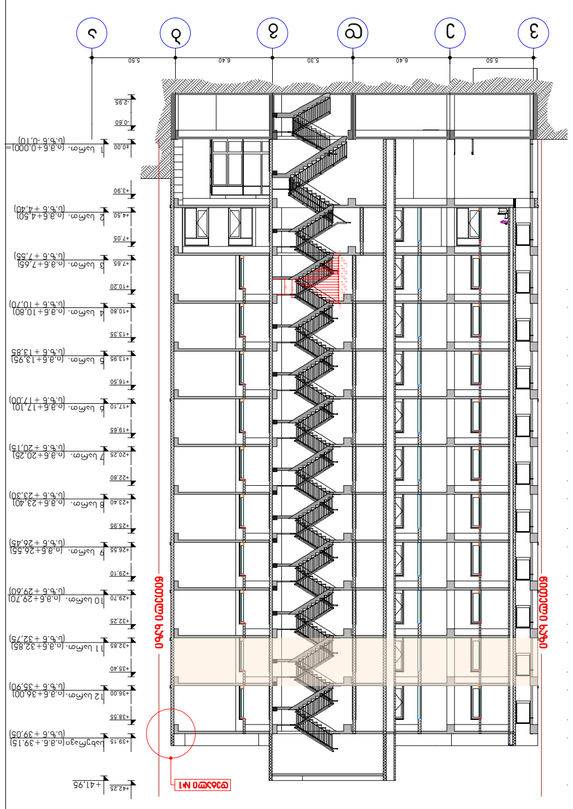

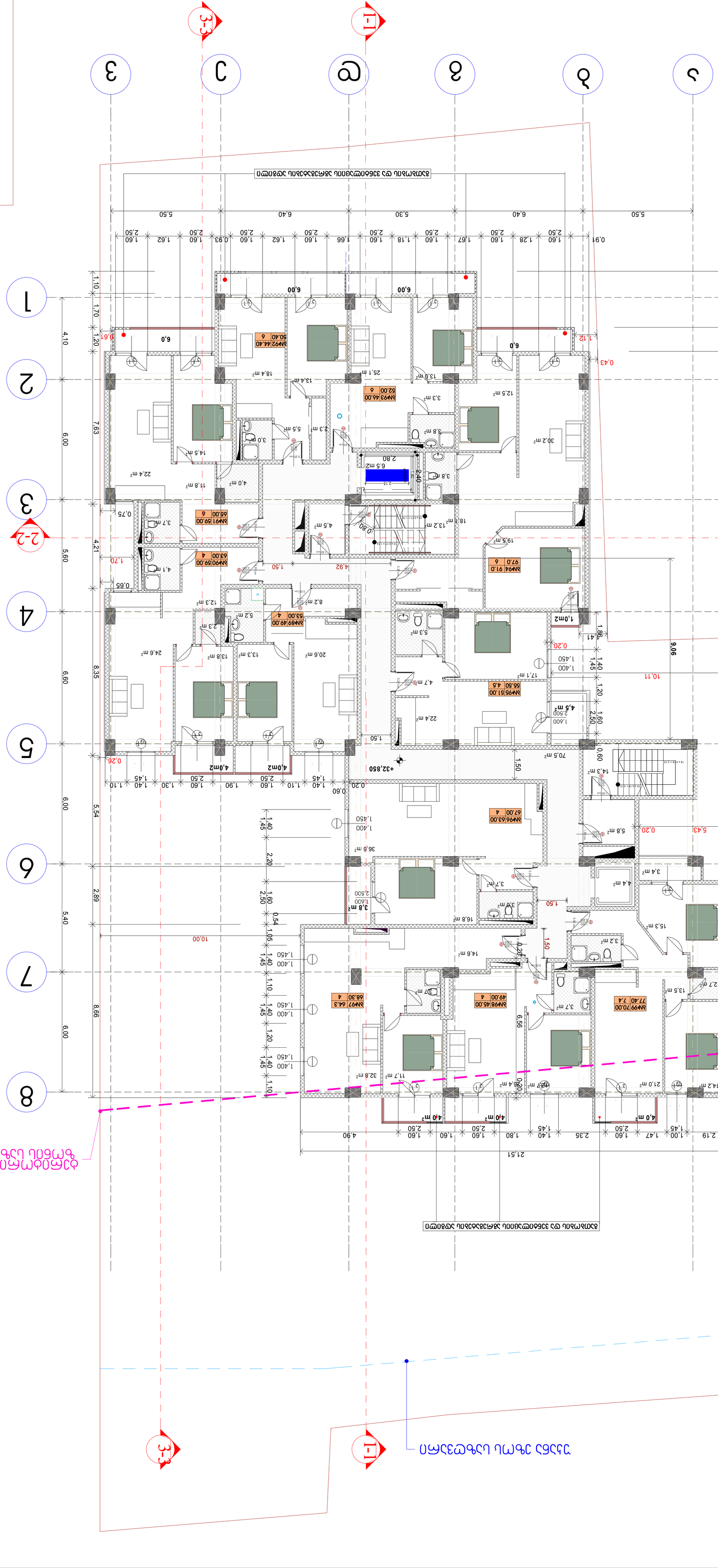
1-1
2-2
3-3
1
2
3
4
5
6
7
8
1
2
3
4
5
6
7
8
1,0m2
4,0 m2
4,5 m2
4,0m2
4,0m2
4,0 m2
4,0 m2
4,0

Նախագիծ	Գործընթացի փուլ
Գծապատկերի մասշտաբ	1:100
Գծապատկերի անվանում	Հատակագիծ +36.000

ՌԱՀՈ

ՀՀ, ք. Գյումրի, մարզային խճուղի № 13

Գործընթացի փուլ	Ձեւաչափ	Թերթերի քանակ	Թերթ №
Դ			

Գծապատկերի անվանում	Ձեւաչափ	Թերթերի քանակ	Թերթ №
Հատակագիծ +36.000			

Գծապատկերի նախագծային առանձնահատկությունները համապատասխանում են ՀՀ շինարարական նորմերի և կանոնների պահանջներին

Գծապատկերի նախագծային լուծումները համապատասխանում են հակահրդեհային նորմերի և կանոնների պահանջներին

Գծապատկերի նախագծային լուծումները համապատասխանում են սանիտարական նորմերի և կանոնների պահանջներին

Գծապատկերի նախագծային լուծումները համապատասխանում են էներգախնայողության նորմերի և կանոնների պահանջներին

Գծապատկերի նախագծային լուծումները համապատասխանում են շրջակա միջավայրի պահպանության նորմերի և կանոնների պահանջներին

Գծապատկերի նախագծային լուծումները համապատասխանում են հասանելիության նորմերի և կանոնների պահանջներին

Գծապատկերի նախագծային լուծումները համապատասխանում են հակասեյսմիկ նորմերի և կանոնների պահանջներին

Գծապատկերի նախագծային լուծումները համապատասխանում են հակահրդեհային նորմերի և կանոնների պահանջներին

Գծապատկերի նախագծային լուծումները համապատասխանում են սանիտարական նորմերի և կանոնների պահանջներին

Գծապատկերի նախագծային լուծումները համապատասխանում են էներգախնայողության նորմերի և կանոնների պահանջներին

Գծապատկերի նախագծային լուծումները համապատասխանում են շրջակա միջավայրի պահպանության նորմերի և կանոնների պահանջներին

Գծապատկերի նախագծային լուծումները համապատասխանում են հասանելիության նորմերի և կանոնների պահանջներին

Գծապատկերի նախագծային լուծումները համապատասխանում են հակասեյսմիկ նորմերի և կանոնների պահանջներին

Գծապատկերի անվանում	Ձեւաչափ
Հատակագիծ +36.000	

Գործընթացի փուլ	Ձեւաչափ

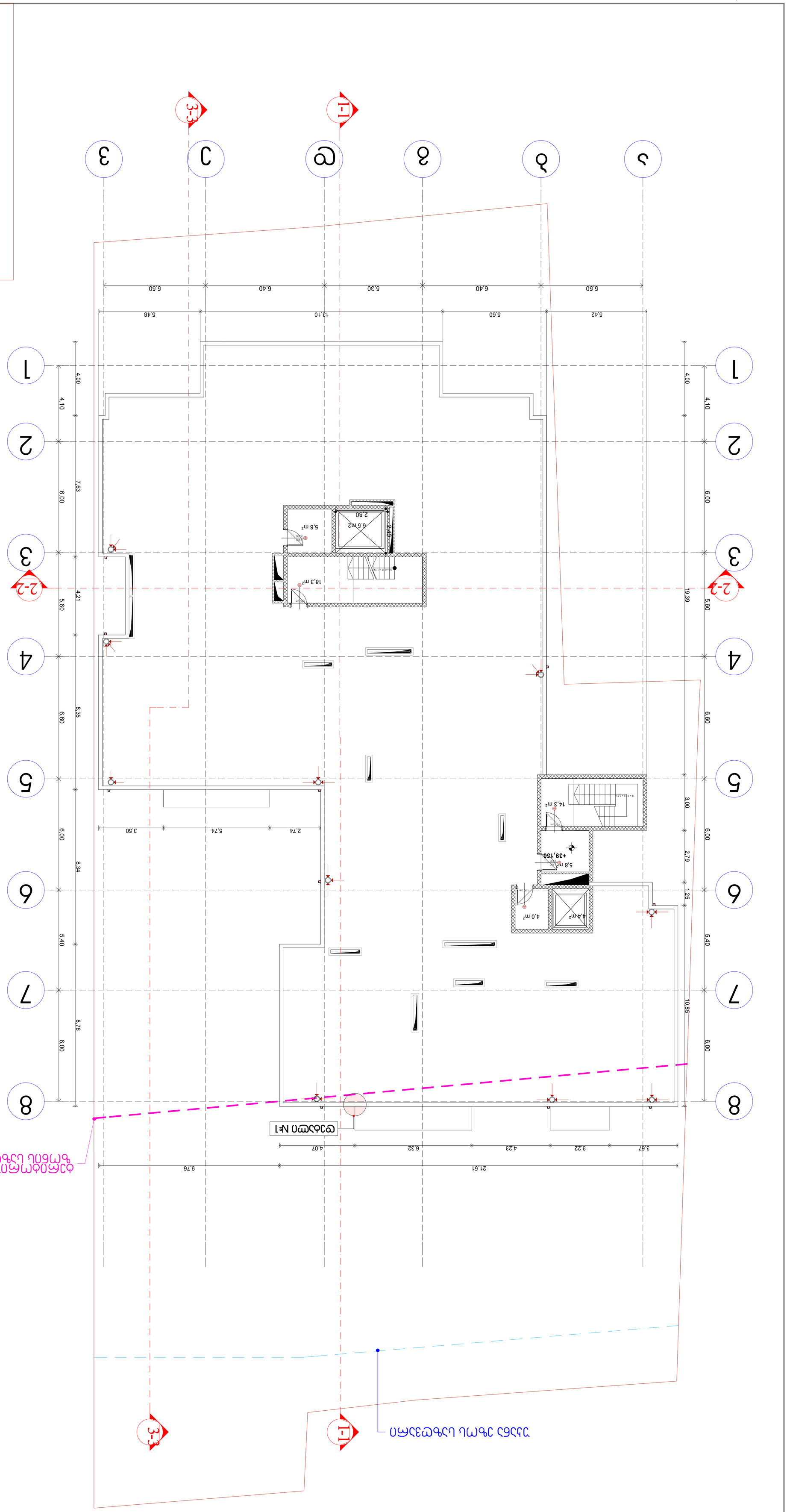

Ընդհանուր մակերես	56.40 մ²
Կառուցապատման տոկոսը	
Կանաչապատման տոկոսը	

Ա1			

Գծագրերի ցանկ:

Գծագրի անվանումը	№	Ծանոթություն
Ա1		

Նախագծային կետերի կոորդինատները	
Նախագծային կետերի բարձրությունները	
Գծագրի սահմանագիծ	
Կից հողամասի սահմանագիծ	
Շենքի ելքերի թվաքանակը	
Շենքի բարձրությունը	
Շենքի հարկայնությունը	
Շենքի ընդհանուր մակերեսը	
Շենքի ընդհանուր ծավալը	
Շենքի կառուցապատման մակերեսը	
Շենքի ընդհանուր մակերեսը	
Շենքի օգտակար մակերեսը	
Շենքի բնակելի մակերեսը	
Շենքի ոչ բնակելի մակերեսը	
Շենքի հաշվարկային մակերեսը	
Ավտոկայանատեղիների թիվը	
Ավտոկայանատեղիների մակերեսը	
Կանաչապատման մակերեսը	
Ասֆալտապատ մակերեսը	
Սալապատ մակերեսը	
Ավազապատ մակերեսը	
Խճապատ մակերեսը	
Ընդհանուր մակերեսը	

Ճարտարապետ			
Գլխավոր ճարտարապետ			
Գլխավոր նախագծող			
Նախագծող			
Նախագծող			

Գծանշումներ	
Նոր կառուցվող շենքի եզրագիծ	
Գոյություն ունեցող շենքեր	
Նոր կառուցվող ճանապարհ	
Նոր կառուցվող մայթ	
Նոր կառուցվող կանաչապատ տարածք	
Նոր կառուցվող ասֆալտապատ տարածք	
Նոր կառուցվող բետոնապատ տարածք	
Նոր կառուցվող տրոտուար	
Նոր կառուցվող ավտոկանգառ	
Նոր կառուցվող հրշեջ ջրհորի տեղադրման վայր	
Նոր կառուցվող հրդեհաշիջման ծորակների տեղադրման վայր	
Նոր կառուցվող ավտոբուսի կանգառ	
Նոր կառուցվող ավտոբուսի կանգառ	
Նոր կառուցվող էլեկտրական ցանցի հենասյուն	
Նոր կառուցվող էլեկտրական ցանցի հենասյուն	
Նոր կառուցվող լուսային կետ	
Նոր կառուցվող լուսային կետ	
Նոր կառուցվող լուսային կետ

ამოშენებული 1 505.732
2-2
3-3
1-1
596.0 m²
ფილტრის ბადისებრი ფარდა 60.00 მ
ავარიული ტიპის ჩამქრობი 20.00 მ
ნაგვის ბუნკერი 35.30მ
R 3.000
R 9.000
R 9.000
8.00
17.00
13,75
16.30%
3,47
10.00%
-2,900
6,03
0,50
0.50
0.50
0.

	დაკავებულობა	საერთო დაკავებულობის ტიპით 9.3	მოეწყოვნილი მცდარობის რაოდენობა /სიგანე		გათვალისწინებული მცდარობის რაოდენობა /სიგანე	
ღია ავტოსადგომი	სწ-2	13	——	——	——	——
		საერთო დაკავებულობის ტიპით 2.8				
საავარო ფართი	სვ	132	2	0,820 მ	5	1.800 მ

ავტოსადგომები	გადახურული ავტოსადგომები	გარე ავტოსადგომები
	234.3	201.30
სულ		435.60
კომერციული	370	
ბინებ-ის დარეზერვანი	74.40	

უკანა ეზოს საზღვარი

1-1

სამაშველო სამს. მიერ ი მისაერთებელი ფიდრანტი

14,80

45 46 47 48 49 50 51 52 53 54

13,8 m² (ყველა)

21,93

21,9 m² 55

13,8 m² 56

13,8 m² 57

13,8 m² 58

1,50 2,50 2,50 2,50 2,50

43 44

13,8 m²

2,31

42 38 41 37 40 39 36 35

20.00m2 16,6 m² 17,5 m² 17.00m2 30.00m2 35,2 m² 23,00 m2 20.00m2

6,01 3,00 2,50 55,0 m² 1,51 2,50 2,85 4,0 m² 38,2 m²

სწ-2
ტ.ტ. 13
234.0

±0,000/+465.59

2,07 ეიბეებს შორის საკალი მანძილი 21.50 მ

3,00 2,70 2,50 0,80 2,55 2,50 0,50 3,08 0,20 2,35

-2.55 -0.350 ±0,000

ჯანდუსი დახრა 16.00% 14,06

ჯანდუსი დახრა 10.00% 3,50

0,50 5,50 6,00 4,98 5,40 0,50 5,41 6,00 0,50 4,20 6,60 1,56 44,90 0,80 5,20 5,60 0,80 4,93 6,00 0,80 4,20 6,60 0,80 3,20 4,10 0,80 4,70 5,20 0,50 1,46

6,00 5,50 15,09 5,40 4,98 6,00 5,41 2,78 0,50 0,50 0,50 0,50 0,50 0,50 0,50 0,50 0,50 0,50 0,50 0,50 0,50 0,50 0,50 0,50 0,50 0,50 0,50 0,50 0,50 0,50

0,20 17,21 0,20 4,00 1,80 2,72 5,06 1,80 0,20 7,30 0,20 18,5 m² 3,00 2,90 3,39 2,40 2,10 0,20 7,0 m² 2,40 6,5 m² 2,80 2,80 3,02 1,78 7,61 0,20 2,20 1,80 9,63 8,44 11,22 13,22 2,48 0,20 12,25 1,80 2,90 2,10 0,20 2,40 2,80 0,20 3,39 9,63 2,20 1,80 8,44 13,22 0,20 2,48 0,20 12,25 1,80 2,90 2,10 0,20 2,40 2,80 0,20 3,39 9,63 2,20 1,80 8,44 13,22

შენობის დიაგონალი 49.80 მ

ფართის დიაგონალი 34.54 მ

გასასლელებს შორის მანძილი 34.54/2=17.27 17.90მ

R 9,000

±0,000 ±0,000 /+465.59 ±0,000 /+465.59 ±0,000 /+465.60 ±0,000 /+465.60 -0.40/465.20 -0.70/464.90 0.70/+466.30

სწ-2
ტ.ტ. 132
370.00

სახანძრო-სამაშველო სამს. მიერ გამოსაყენებელი მისაერთებელი ფიდრანტი

29,60

5,50 6,40 5,30 6,40 5,50

ა ბ გ დ ე ვ

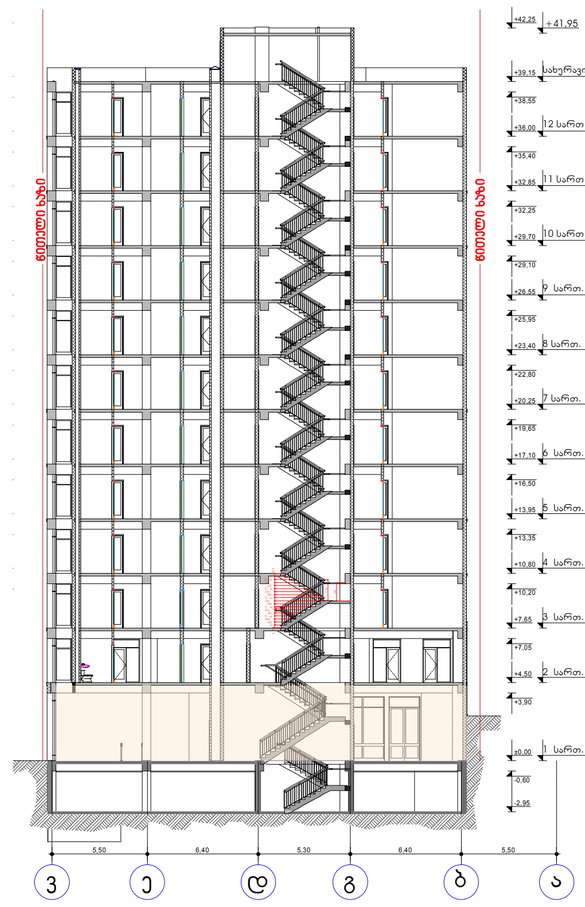

k2 745 m2

k1 1002.3 m2

k3 315.7

ფორმატი A1	დაკვეთა №	ფაილის სახელი	

ექსპლიკაცია:

- საკადასტრო წითელი ხაზი
- +13,950 ნიშნული გეგმაზე
- ნუმერაცია პარკინგზე
- 3-3 ჭრილის ხაზი
- კედლის ცეცხლმედეგობის ხარისხი 1სთ
- კედლის ცეცხლმედეგობის ხარისხი 2სთ
- გასასვლელამდე სავალი მანძილი
- მისაწვდომი სვლა გეზი
- 12 სარ. (ი.მ.ნ.+36.00) (ს.ნ.ნ +35,90) ნიშნული ჭრილზე /ფასადზე
- გაძლიერებული ბეტონის კარკასი 3სთ ცეცხლმედეგობით
- გაძლიერებული ბეტონის კარკასი 2სთ ცეცხლმედეგობით
- ბეტონის ბლოკის კედელი
- შახტის აღმნიშვნელი
- 1 ღერძის ხაზი
- 16% პანდუსის დახრის აღმნიშვნელი
- სასაწყობო დაკავებულობა სწ-2
- საავარო დაკავებულობა სვ
- საქმიანი დაკავებულობა სქ
- საცხოვრებელი დაკავებულობა სც-2
- დამხმარე დაკავებულობა დმ
- სახანძრო მილდგარი
- ხელის ცეცხლმაქრები
- Exit გასასვლელი
- საგანგებო ხმოვანი განგაშის საკომუნიკაციო სისტემა
- სახანძრო-სამაშველო სამს. მიერ გამოსაყენებელი მისაერთებელი ფიდრანტი
- კვამლის ავტომატური აღმომჩენი
- კვამლზე მორეგირე მაუწყებელი
- სახანძრო განგაშის ხელით სამართავი კოლოფი

ოთახის/სივრცის ნომერი: სწ-2 — დაკავებულობის ჯგუფი; ტ.ტ. 5 — დაკავებულობის დატვირთვა; ბ№1 45.00 — ოთახის/სივრცის ფართი; 49.00 4

დამკვეთი	შპს.“ურბან დეველოფმენთი“
მისამართი	ქ. თბილისი ქ. შ. პეტფიფის №15, წულუკიძის №20 საკ/კოდი 01.17.10.005.088
პროექტის სახელწოდება	მრავალბინიანი საცხოვრებელი სახლი

თანამდებობა	გვარი	ხელმოწერა	თარიღი
დირექტორი	კ.კარაბიძე		
არქიტექტორი	ნ.კაპანაძე		
კონსტრუქტორი	მ.საველიძე		

RCO — მისამართი თბილისი, მარშალ გელოვანის №13

მასშტაბი	1:100	ნახაზი გეგმა ±0.000 ნიშნულზე
თარიღი		
სტადია	ფურცელი	ფურცლები

შენიშვნა: 1702.7 ქვეთავის შესაბამისად ღია ავტოსადგომ გარაჟებში მდებარე ლიფტებს გზა-კიბის შემომზღუდავებისაგან გამიჯვნა არ სჭირდება

ցուցմանշո	Ա1
բաշխվածության գծագիր:	
նախագծվող կառույցի հատակագիծ	
ճանապարհ ասֆալտապատ	
մայթ	
կանաչապատ տարածք	
ծառատեսակ	
թփատեսակ	
ծաղկային պարտեր	
ավտոկայանատեղի	
ավտոկանգառ	
ավտոկանգառ հաշմանդամների համար	
ավտոկանգառ հաշմանդամների համար	
ավտոկանգառ հաշմանդամների համար

Проектная документация	
Жилой комплекс "Новый Ереван"	
Многоквартирный жилой дом с подземной автостоянкой, встроенными помещениями общественного назначения и объектами инженерной инфраструктуры	
Адрес: г. Ереван, р-н Нор Норк, ул. Ереванян, уч. 20/1	
Стадия: Р	Лист: 1
Генеральный директор: Г. Мкртчян	
Главный архитектор проекта: А. Саркисян	
Главный инженер проекта: Т. Оганесян	
Начальник отдела: Н. Петросян	
Разработал: Э. Акопян	
Н. контроль: К. Арутюнян	
Ген. план	М 1:100

Условные обозначения	
Граница земельного участка	
Красная линия	
Существующее здание	
Проектируемое здание	
Проектируемое здание (II очередь)	
Проезд	
Тротуар	
Озеленение	
Бортовой камень	
Пешеходная дорожка	
Площадка для отдыха	
Площадка для игр детей	
Площадка для занятий спортом	
Площадка для выгула собак	
Парковка автомобилей	
Контейнерная площадка	
Пожарный гидрант	
Трансформаторная подстанция	
Газорегуляторный пункт	
Колодец канализации	
Колодец водопровода	
Колодец ливневой канализации	
Дождеприемник	
Ограждение	
Шлагбаум	
Въезд	
Выезд	
Направление движения транспорта	
Направление движения пешеходов	

Экспликация зданий и сооружений			
Номер на плане	Наименование	Этажность	Назначение
1	Жилой дом (I очередь)	9	Многоквартирный жилой дом
2	Жилой дом (II очередь)	9	Многоквартирный жилой дом
3	Подземная автостоянка	1	Автостоянка на 120 м/м
4	Трансформаторная подстанция	1	ТП 2×630 кВА
5	Газорегуляторный пункт	1	ГРП
6	Насосная станция пожаротушения	1	Насосная станция

Технико-экономические показатели		
Наименование	Ед. изм.	Значение
Площадь земельного участка	м²	4 850,00
Площадь застройки	м²	1 842,50
Общая площадь квартир	м²	14 620,80
Общая площадь здания	м²	18 960,40
Количество квартир	шт.	168
Количество этажей	эт.	9
Высота здания	м	28,80
Количество машиномест	шт.	120
Площадь озеленения	м²	1 210,00
Площадь твердых покрытий	м²	1 797,50

Ведомость жилых помещений			
Тип квартиры	Количество	Общая площадь, м²	Жилая площадь, м²
1-комнатная	42	1 764,00	756,00
2-комнатная	84	5 292,00	2 268,00
3-комнатная	36	3 024,00	1 296,00
4-комнатная	6	612,00	264,00
Итого	168	14 620,80	6 264,00

Ведомость отделки помещений		
Помещение	Пол	Потолок
Жилые комнаты	Ламинат	Натяжной потолок
Кухни	Керамическая плитка	Натяжной потолок
Санузлы	Керамическая плитка	Подвесной потолок
Коридоры	Керамическая плитка	Натяжной потолок
Лоджии, балконы	Керамогранит	Подвесной потолок
Холл	Керамогранит	Подвесной потолок
Лестничная клетка	Керамогранит	Подвесной потолок
Подземная автостоянка	Бетон	Бетон
Технические помещения	Бетон	Бетон

Ведомость дверей			
Марка	Тип	Размеры, мм	Количество
Д-1	Входная металлическая	1000×2100	12
Д-2	Межкомнатная	800×2100	96
Д-3	Межкомнатная	700×2100	48
Д-4	Санузловая	600×2100	84
Д-5	Балконная	900×2100	36
Д-6	Раздвижная	1200×2100	24
Д-7	Противопожарная	1000×2100	8
Д-8	Ворота автостоянки	3000×2400	2

Ведомость окон			
Марка	Тип	Размеры, мм	Количество
О-1	Двустворчатое	1500×1400	72
О-2	Одностворчатое	1200×1400	48
О-3	Одностворчатое	900×1400	36
О-4	Панорамное	2400×1400	24
О-5	Витраж	3000×2800	6
О-6	Витраж	4200×2800	4
О-7	Двустворчатое	1800×1400	18
О-8	Одностворчатое	600×1400	12

Ведомость помещений			
Номер	Наименование	Площадь, м²	Этаж
101	Прихожая	12,40	1
102	Гостиная	24,60	1
103	Спальня	14,20	1
104	Кухня	11,80	1
105	Санузел	4,60	1
106	Коридор	6,30	1
107	Лоджия	5,40	1
108	Кладовая	1,80	1
109	Техническое помещение	3,20	1
110	Лестничная клетка	18,60	1
111	Холл	9,40	1
112	Подземная автостоянка	1 842,50	-1
113	Помещение охраны	8,00	-1
114	Санузел	3,60	-1
115	Электрощитовая	12,00	-1
116	Насосная	9,80	-1
117	Венткамера	14,50	-1
118	Помещение ТБО	6,40	-1
119	Коридор	4,20	-1
120	Лестничная клетка	18,60	-1

Ведомость машиномест			
Номер	Уровень	Площадь, м²	Примечание
М-1	-1	15,00	Стандартное
М-2	-1	15,00	Стандартное
М-3	-1	15,00	Стандартное
М-4	-1	15,00	Стандартное
М-5	-1	15,00	Стандартное
М-6	-1	15,00	Стандартное
М-7	-1	15,00	Стандартное
М-8	-1	15,00	Стандартное
М-9	-1	15,00	Стандартное
М-10	-1	15,00	Стандартное
М-11	-1	15,00	Для МГН
М-12	-1	15,00	Для МГН

Ведомость инженерных сетей			
Наименование	Ед. изм.	Количество	Примечание
Водопровод	м	1 240,00	Ø 110 мм
Канализация	м	1 180,00	Ø 160 мм
Ливневая канализация	м	1 320,00	Ø 200 мм
Электрокабель	м	2 450,00	ВВГнг-LS
Слаботочные сети	м	1 860,00	Оптоволокно
Газопровод	м	420,00	Ø 63 мм
Теплотрасса	м	980,00	Ø 108 мм
Пожарный гидрант	шт.	6	Надземный
Колодец	шт.	24	Железобетонный

Ведомость благоустройства			
Наименование	Ед. изм.	Количество	Примечание
Асфальтобетонное покрытие	м²	1 797,50	Проезды
Тротуарная плитка	м²	1 210,00	Пешеходные дорожки
Бортовой камень	м	1 420,00	Гранитный
Озеленение	м²	1 210,00	Газон, кустарники
Детская площадка	м²	320,00	Оборудование
Спортивная площадка	м²	450,00	Воркаут
Площадка для выгула собак	м²	180,00	Ограждение
Скамейки	шт.	24	Металлические
Урны	шт.	18	Металлические
Малые архитектурные формы	шт.	6	Беседки, навесы

Ведомость освещения			
Наименование	Ед. изм.	Количество	Примечание
Светильник уличный	шт.	42	Светодиодный
Светильник настенный	шт.	86	Светодиодный
Прожектор	шт.	12	Для подсветки фасада
Светильник аварийный	шт.	24	Автономный
Кабель освещения	м	1 860,00	ВВГнг-LS
Опора освещения	шт.	14	Металлическая
Щит освещения	шт.	2	Распределительный
Датчик движения	шт.	18	Инфракрасный
Фотореле	шт.	2	Для наружного освещения
Светильник подземный	шт.	8	Для автостоянки
Светильник для лестниц	шт.	36	Встроенный
Светильник для коридоров	шт.	54	Потолочный
Светильник для санузлов	шт.	42	Влагозащищенный
Светильник для кухонь	шт.	84	Потолочный
Светильник для жилых комнат	шт.	168	Потолочный
Светильник для лоджий	шт.	72	Влагозащищенный
Светильник для балконов	шт.	72	Влагозащищенный
Светильник для холлов	шт.	18	Потолочный
Светильник для подземной автостоянки	шт.	120	Для МГН
Светильник для технических помещений	шт.	24	Промышленный
Светильник для насосной	шт.	4	Влагозащищенный
Светильник для электрощитовой	шт.	4	Промышленный
Светильник для венткамеры	шт.	6	Промышленный
Светильник для газорегуляторного пункта	шт.	4	Взрывозащищенный
Светильник для трансформаторной подстанции	шт.	6	Промышленный
Светильник для помещения охраны	шт.	4	Потолочный
Светильник для санузла подземной автостоянки	шт.	4	Влагозащищенный
Светильник для коридора подземной автостоянки	шт.	12	Потолочный
Светильник для лестницы подземной автостоянки	шт.	8	Потолочный
Светильник для пандуса подземной автостоянки	шт.	6	Потолочный
Светильник для въезда подземной автостоянки	шт.	4	Потолочный
Светильник для выезда подземной автостоянки	шт.	4	Потолочный
Светильник для ворот подземной автостоянки	шт.	2	Потолочный
Светильник для шлагбаума подземной автостоянки	шт.	2	Потолочный
Светильник для ограждения подземной автостоянки	шт.	2	Потолочный
Светильник для контейнерной площадки подземной автостоянки	шт.	2	Потолочный
Светильник для площадки для выгула собак подземной автостоянки	шт.	2	Потолочный
Светильник для площадки для занятий спортом подземной автостоянки	шт.	2	Потолочный
Светильник для площадки для игр детей подземной автостоянки	шт.	2	Потолочный
Светильник для площадки для отдыха подземной автостоянки	шт.	2	Потолочный
Светильник для пешеходной дорожки подземной автостоянки	шт.	2	Потолочный
Светильник для проезда подземной автостоянки	шт.	2	Потолочный
Светильник для тротуара подземной автостоянки	шт.	2	Потолочный
Светильник для озеленения подземной автостоянки	шт.	2	Потолочный
Светильник для бортового камня подземной автостоянки	шт.	2	Потолочный
Светильник для пожарного гидранта подземной автостоянки	шт.	2	Потолочный
Светильник для колодца подземной автостоянки	шт.	2	Потолочный
Светильник для дождеприемника подземной автостоянки	шт.	2	Потолочный
Светильник для ограждения подземной автостоянки	шт.	2	Потолочный
Светильник для шлагбаума подземной автостоянки	шт.	2	Потолочный
Светильник для ворот подземной автостоянки	шт.	2	Потолочный
Светильник для въезда подземной автостоянки	шт.	2	Потолочный
Светильник для выезда подземной автостоянки	шт.	2	Потолоч

ծրագրի անվանում	Բնակելի շենքի կառուցում
շինարարության հասցե	ք. Աբովյան, 1-ին թաղամաս, 13-րդ փողոց, թիվ 15
մասշտաբ	
նախագծի փուլ	1:100
գծագրի անվանում	ճակատային պատկերներ
գծագրի համար	ԱՃ-2

ընդհանուր մակերես	1190.2 քմ
կառուցապատման մակերես	698.60 քմ
ընդհանուր օգտակար մակերես	641.70 քմ
բնակելի մակերես	56.90 քմ

ճարտարապետ	Ա. Ղազարյան
գլխավոր ճարտարապետ	Ա. Ղազարյան
գլխավոր ինժեներ	Ա. Ղազարյան
գծագրող	Ա. Ղազարյան

ՀՀ, ք. Աբովյան, 13-րդ փողոց, թիվ 15, 01.17.10.005.088	
ՀՀ, ք. Աբովյան, 13-րդ փողոց, թիվ 15, 01.17.10.005.088	
ՀՀ, ք. Աբովյան, 13-րդ փողոց, թիվ 15, 01.17.10.005.088	
ՀՀ, ք. Աբովյան, 13-րդ փողոց, թիվ 15, 01.17.10.005.088

Объект	Жилой комплекс
Масштаб	1:100
Формат	А1 +13.950
Заказчик	ООО «Строительная компания «Альфа»
Адрес объекта	г. Ташкент, Мирзо-Улугбекский район, ул. Буюк Ипак Йули, 13
Стадия	Рабочий проект
Раздел	АР
Лист	1
Листов	1
Масштаб	1:100

Экспликация помещений

№	Наименование	Площадь, м²
1	Тамбур	4.20
2	Коридор	12.60
3	Лестничная клетка	18.90
4	Лифтовой холл	6.30
5	Машинное отделение лифта	9.45
6	Электрощитовая	3.15
7	Помещение ИТП	14.70
8	Насосная	8.40
9	Водомерный узел	2.10
10	Кладовая уборочного инвентаря	1.80
11	Санузел общего пользования	5.25
12	Помещение охраны	9.00
13	Комната отдыха персонала	7.35
14	Помещение для хранения мусора	4.50
15	Помещение для сушки белья	6.75
16	Помещение для хранения инвентаря	3.60
17	Помещение для хранения велосипедов	12.00
18	Помещение для хранения колясок	8.10
19	Помещение для хранения лыж	2.40
20	Помещение для хранения спортивного инвентаря	5.40
21	Помещение для хранения садового инвентаря	4.80
22	Помещение для хранения строительных материалов	7.20
23	Помещение для хранения химикатов	1.95
24	Помещение для хранения красок	2.25
25	Помещение для хранения растворителей	1.65
26	Помещение для хранения клея	1.35
27	Помещение для хранения шпаклевки	2.70
28	Помещение для хранения грунтовки	3.00
29	Помещение для хранения краски	3.45
30	Помещение для хранения лака	2.85
31	Помещение для хранения олифы	2.55
32	Помещение для хранения скипидара	2.10
33	Помещение для хранения ацетона	1.80
34	Помещение для хранения уайт-спирита	2.40
35	Помещение для хранения бензина	3.00
36	Помещение для хранения керосина	2.70
37	Помещение для хранения дизельного топлива	3.30
38	Помещение для хранения моторного масла	2.55
39	Помещение для хранения трансформаторного масла	2.85
40	Помещение для хранения гидравлического масла	2.40
41	Помещение для хранения компрессорного масла	2.70
42	Помещение для хранения редукторного масла	2.55
43	Помещение для хранения цилиндрового масла	2.40
44	Помещение для хранения турбинного масла	2.85
45	Помещение для хранения индустриального масла	3.00
46	Помещение для хранения веретенного масла	2.70
47	Помещение для хранения машинного масла	2.55
48	Помещение для хранения автомобильного масла	2.40
49	Помещение для хранения дизельного масла	2.85
50	Помещение для хранения моторного масла	3.00
51	Помещение для хранения трансформаторного масла	2.70
52	Помещение для хранения гидравлического масла	2.55
53	Помещение для хранения компрессорного масла	2.40
54	Помещение для хранения редукторного масла	2.85
55	Помещение для хранения цилиндрового масла	3.00
56	Помещение для хранения турбинного масла	2.70
57	Помещение для хранения индустриального масла	2.55
58	Помещение для хранения веретенного масла	2.40
59	Помещение для хранения машинного масла	2.85
60	Помещение для хранения автомобильного масла	3.00
61	Помещение для хранения дизельного масла	2.70
62	Помещение для хранения моторного масла	2.55
63	Помещение для хранения трансформаторного масла	2.40
64	Помещение для хранения гидравлического масла	2.85
65	Помещение для хранения компрессорного масла	3.00
66	Помещение для хранения редукторного масла	2.70
67	Помещение для хранения цилиндрового масла	2.55
68	Помещение для хранения турбинного масла	2.40
69	Помещение для хранения индустриального масла	2.85
70	Помещение для хранения веретенного масла	3.00
71	Помещение для хранения машинного масла	2.70
72	Помещение для хранения автомобильного масла	2.55
73	Помещение для хранения дизельного масла	2.40
74	Помещение для хранения моторного масла	2.85
75	Помещение для хранения трансформаторного масла	3.00
76	Помещение для хранения гидравлического масла	2.70
77	Помещение для хранения компрессорного масла	2.55
78	Помещение для хранения редукторного масла	2.40
79	Помещение для хранения цилиндрового масла	2.85
80	Помещение для хранения турбинного масла	3.00
81	Помещение для хранения индустриального масла	2.70
82	Помещение для хранения веретенного масла	2.55
83	Помещение для хранения машинного масла	2.40
84	Помещение для хранения автомобильного масла	2.85
85	Помещение для хранения дизельного масла	3.00
86	Помещение для хранения моторного масла	2.70
87	Помещение для хранения трансформаторного масла	2.55
88	Помещение для хранения гидравлического масла	2.40
89	Помещение для хранения компрессорного масла	2.85
90	Помещение для хранения редукторного масла	3.00
91	Помещение для хранения цилиндрового масла	2.70
92	Помещение для хранения турбинного масла	2.55
93	Помещение для хранения индустриального масла	2.40
94	Помещение для хранения веретенного масла	2.85
95	Помещение для хранения машинного масла	3.00
96	Помещение для хранения автомобильного масла	2.70
97	Помещение для хранения дизельного масла	2.55
98	Помещение для хранения моторного масла	2.40
99	Помещение для хранения трансформаторного масла	2.85
100	Помещение для хранения гидравлического масла	3.00
101	Помещение для хранения компрессорного масла	2.70
102	Помещение для хранения редукторного масла	2.55
103	Помещение для хранения цилиндрового масла	2.40
104	Помещение для хранения турбинного масла	2.85
105	Помещение для хранения индустриального масла	3.00
106	Помещение для хранения веретенного масла	2.70
107	Помещение для хранения машинного масла	2.55
108	Помещение для хранения автомобильного масла	2.40
109	Помещение для хранения дизельного масла	2.85
110	Помещение для хранения моторного масла	3.00
111	Помещение для хранения трансформаторного масла	2.70
112	Помещение для хранения гидравлического масла	2.55
113	Помещение для хранения компрессорного масла	2.40
114	Помещение для хранения редукторного масла	2.85
115	Помещение для хранения цилиндрового масла	3.00
116	Помещение для хранения турбинного масла	2.70
117	Помещение для хранения индустриального масла	2.55
118	Помещение для хранения веретенного масла	2.40
119	Помещение для хранения машинного масла	2.85
120	Помещение для хранения автомобильного масла	3.00
121	Помещение для хранения дизельного масла	2.70
122	Помещение для хранения моторного масла	2.55
123	Помещение для хранения трансформаторного масла	2.40
124	Помещение для хранения гидравлического масла	2.85
125	Помещение для хранения компрессорного масла	3.00
126	Помещение для хранения редукторного масла	2.70
127	Помещение для хранения цилиндрового масла	2.55
128	Помещение для хранения турбинного масла	2.40
129	Помещение для хранения индустриального масла	2.85
130	Помещение для хранения веретенного масла	3.00
131	Помещение для хранения машинного масла	2.70
132	Помещение для хранения автомобильного масла	2.55
133	Помещение для хранения дизельного масла	2.40
134	Помещение для хранения моторного масла	2.85
135	Помещение для хранения трансформаторного масла	3.00
136	Помещение для хранения гидравлического масла	2.70
137	Помещение для хранения компрессорного масла	2.55
138	Помещение для хранения редукторного масла	2.40
139	Помещение для хранения цилиндрового масла	2.85
140	Помещение для хранения турбинного масла	3.00
141	Помещение для хранения индустриального масла	2.70
142	Помещение для хранения веретенного масла	2.55
143	Помещение для хранения машинного масла	2.40
144	Помещение для хранения автомобильного масла	2.85
145	Помещение для хранения дизельного масла	3.00
146	Помещение для хранения моторного масла	2.70
147	Помещение для хранения трансформаторного масла	2.55
148	Помещение для хранения гидравлического масла	2.40
149	Помещение для хранения компрессорного масла	2.85
150	Помещение для хранения редукторного масла	3.00
151	Помещение для хранения цилиндрового масла	2.70
152	Помещение для хранения турбинного масла	2.55
153	Помещение для хранения индустриального масла	2.40
154	Помещение для хранения веретенного масла	2.85
155	Помещение для хранения машинного масла	3.00
156	Помещение для хранения автомобильного масла	2.70
157	Помещение для хранения дизельного масла	2.55
158	Помещение для хранения моторного масла	2.40
159	Помещение для хранения трансформаторного масла	2.85
160	Помещение для хранения гидравлического масла	3.00
161	Помещение для хранения компрессорного масла	2.70
162	Помещение для хранения редукторного масла	2.55
163	Помещение для хранения цилиндрового масла	2.40
164	Помещение для хранения турбинного масла	2.85
165	Помещение для хранения индустриального масла	3.00
166	Помещение для хранения веретенного масла	2.70
167	Помещение для хранения машинного масла	2.55
168	Помещение для хранения автомобильного масла	2.40
169	Помещение для хранения дизельного масла	2.85
170	Помещение для хранения моторного масла	3.00
171	Помещение для хранения трансформаторного масла	2.70
172	Помещение для хранения гидравлического масла	2.55
173	Помещение для хранения компрессорного масла	2.40
174	Помещение для хранения редукторного масла	2.85
175	Помещение для хранения цилиндрового масла	3.00
176	Помещение для хранения турбинного масла	2.70
177	Помещение для хранения индустриального масла	2.55
178	Помещение для хранения веретенного масла	2.40
179	Помещение для хранения машинного масла	2.85
180	Помещение для хранения автомобильного масла	3.00
181	Помещение для хранения дизельного масла	2.70
182	Помещение для хранения моторного масла	2.55
183	Помещение для хранения трансформаторного масла	2.40
184	Помещение для хранения гидравлического масла	2.85
185	Помещение для хранения компрессорного масла	3.00
186	Помещение для хранения редукторного масла	2.70
187	Помещение для хранения цилиндрового масла	2.55
188	Помещение для хранения турбинного масла	2.40
189	Помещение для хранения индустриального масла	2.85
190	Помещение для хранения веретенного масла	3.00
191	Помещение для хранения машинного масла	2.70
192	Помещение для хранения автомобильного масла	2.55
193	Помещение для хранения дизельного масла	2.40
194	Помещение для хранения моторного масла	2.85
195	Помещение для хранения трансформаторного масла	3.00
196	Помещение для хранения гидравлического масла	2.70
197	Помещение для хранения компрессорного масла	2.55
198	Помещение для хранения редукторного масла	2.40
199	Помещение для хранения цилиндрового масла	2.85
200	Помещение для хранения турбинного масла	3.00
201	Помещение для хранения индустриального масла	2.70
202	Помещение для хранения веретенного масла	2.55
203	Помещение для хранения машинного масла	2.40
204	Помещение для хранения автомобильного масла	2.85
205	Помещение для хранения дизельного масла	3.00
206	Помещение для хранения моторного масла	2.70
207	Помещение для хранения трансформаторного масла	2.55
208	Помещение для хранения гидравлического масла	2.40
209	Помещение для хранения компрессорного масла	2.85
210	Помещение для хранения редукторного масла	3.00
211	Помещение для хранения цилиндрового масла	2.70
212	Помещение для хранения турбинного масла	2.55
213	Помещение для хранения индустриального масла	2.40
214	Помещение для хранения веретенного масла	2.85
215	Помещение для хранения машинного масла	3.00
216	Помещение для хранения автомобильного масла	2.70
217	Помещение для хранения дизельного масла	2.55
218	Помещение для хранения моторного масла	2.40
219	Помещение для хранения трансформаторного масла	2.85
220	Помещение для хранения гидравлического масла	3.00
221	Помещение для хранения компрессорного масла	2.70
222	Помещение для хранения редукторного масла	2.55
223	Помещение для хранения цилиндрового масла	2.40
224	Помещение для хранения турбинного масла	2.85
225	Помещение для хранения индустриального масла	3.00
226	Помещение для хранения веретенного масла	2.70
227	Помещение для хранения машинного масла	2.55
228	Помещение для хранения автомобильного масла	2.40
229	Помещение для хранения дизельного масла	2.85
230	Помещение для хранения моторного масла	3.00
231	Помещение для хранения трансформаторного масла	2.70
232	Помещение для хранения гидравлического масла	2.55
233	Помещение для хранения компрессорного масла	2.40
234	Помещение для хранения редукторного масла	2.85
235	Помещение для хранения цилиндрового масла	3.00
236	Помещение для хранения турбинного масла	2.70
237	Помещение для хранения индустриального масла	2.55
238	Помещение для хранения веретенного масла	2.40
239	Помещение для хранения машинного масла	2.85
240	Помещение для хранения автомобильного масла	3.00
241	Помещение для хранения дизельного масла	2.70
242	Помещение для хранения моторного масла	2.55
243	Помещение для хранения трансформаторного масла	2.40
244	Помещение для хранения гидравлического масла	2.85
245	Помещение для хранения компрессорного масла	3.00
246	Помещение для хранения редукторного масла	2.70
247	Помещение для хранения цилиндрового масла	2.55
248	Помещение для хранения турбинного масла	2.40
249	Помещение для хранения индустриального масла	2.85
250	Помещение для хранения веретенного масла	3.00
251	Помещение для хранения машинного масла	2.70
252	Помещение для хранения автомобильного масла	2.55
253	Помещение для хранения дизельного масла	2.40
254	Помещение для хранения моторного масла	2.85
255	Помещение для хранения трансформаторного масла	3.00
256	Помещение для хранения гидравлического масла	2.70
257	Помещение для хранения компрессорного масла	2.55
258	Помещение для хранения редукторного масла	2.40
259	Помещение для хранения цилиндрового масла	2.85
260	Помещение для хранения турбинного масла	3.00
261	Помещение для хранения индустриального масла	2.70
262	Помещение для хранения веретенного масла	2.55
263	Помещение для хранения машинного масла	2.40
264	Помещение для хранения автомобильного масла	2.85
265	Помещение для хранения дизельного масла	3.00
266	Помещение для хранения моторного масла	2.70
267	Помещение для хранения трансформаторного масла	2.55
268	Помещение для хранения гидравлического масла	2.40
269	Помещение для хранения компрессорного масла	2.85
270	Помещение для хранения редукторного масла	3.00
271	Помещение для хранения цилиндрового масла	2.70
272	Помещение для хранения турбинного масла	2.55
273	Помещение для хранения индустриального масла	2.40
274	Помещение для хранения веретенного масла	2.85
275	Помещение для хранения машинного масла	3.00
276	Помещение для хранения автомобильного масла	2.70
277	Помещение для хранения дизельного масла	2.55
278	Помещение для хранения моторного масла	2.40
279	Помещение для хранения трансформаторного масла	2.85
280	Помещение для хранения гидравлического масла	3.00
281	Помещение для хранения компрессорного масла	2.70
282	Помещение для хранения редукторного масла	2.55
283	Помещение для хранения цилиндрового масла	2.40
284	Помещение для хранения турбинного масла	2.85
285	Помещение для хранения индустриального масла	3.00
286	Помещение для хранения веретенного масла	2.70
287	Помещение для хранения машинного масла	2.55
288	Помещение для хранения автомобильного масла	2.40
289	Помещение для хранения дизельного масла	2.85
290	Помещение для хранения моторного масла	3.00
291	Помещение для хранения трансформаторного масла	2.70
292	Помещение для хранения гидравлического масла	2.55
293	Помещение для хранения компрессорного масла	2.40
294	Помещение для хранения редукторного масла	2.85
295	Помещение для хранения цилиндрового масла	3.00
296	Помещение для хранения турбинного масла	2.70
297	Помещение для хранения индустриального масла	2.55
298	Помещение для хранения веретенного масла	2.40
299	Помещение для хранения машинного масла	2.85
300	Помещение для хранения автомобильного масла	3.00
301	Помещение для хранения дизельного масла	2.70
302	Помещение для хранения моторного масла	2.55
303	Помещение для хранения трансформаторного масла	2.40
304	Помещение для хранения гидравлического масла	2.85
305	Помещение для хранения компрессорного масла	3.00
306	Помещение для хранения редукторного масла	2.70
307	Помещение для хранения цилиндрового масла	2.55
308	Помещение для хранения турбинного масла	2.40
309	Помещение для хранения индустриального масла	2.85
310	Помещение для хранения веретенного масла	3.00
311	Помещение для хранения машинного масла	2.70
312	Помещение для хранения автомобильного масла	2.55
313	Помещение для хранения дизельного масла	2.40
314	Помещение для хранения моторного масла	2.85
315	Помещение для хранения трансформаторного масла	3.00
316	Помещение для хранения гидравлического масла	2.70
317	Помещение для хранения компрессорного масла	2.55
318	Помещение для хранения редукторного масла	2.40
319	Помещение для хранения цилиндрового масла	2.85
320	Помещение для хранения турбинного масла	3.00
321	Помещение для хранения индустриального масла	2.70
322	Помещение для хранения веретенного масла	2.55
323	Помещение для хранения машинного масла	2.40
324	Помещение для хранения автомобильного масла	2.85
325	Помещение для хранения дизельного масла	3.00
326	Помещение для хранения моторного масла	2.70
327	Помещение для хранения трансформаторного масла	2.55
328	Помещение для хранения гидравлического масла	2.40
329	Помещение для хранения компрессорного масла	2.85
330	Помещение для хранения редукторного масла	3.00
331	Помещение для хранения цилиндрового масла	2.70
332	Помещение для хранения турбинного масла	2.55
333	Помещение для хранения индустриального масла	2.40
334	Помещение для хранения веретенного масла	2.85
335	Помещение для хранения машинного масла	3.00
336	Помещение для хранения автомобильного масла	2.70
337	Помещение для хранения дизельного масла	2.55
338	Помещение для хранения моторного масла	2.40
339	Помещение для хранения трансформаторного масла	2.85
340	Помещение для хранения гидравлического масла	3.00
341	Помещение для хранения компрессорного масла	2.70
342	Помещение для хранения редукторного масла	2.55
343	Помещение для хранения цилиндрового масла	2.40
344	Помещение для хранения турбинного масла	2.85
345	Помещение для хранения индустриального масла	3.00
346	Помещение для хранения веретенного масла	2.70
347	Помещение для хранения машинного масла	2.55
348	Помещение для хранения автомобильного масла	2.40
349	Помещение для хранения дизельного масла	2.85
350	Помещение для хранения моторного масла	3.00
351	Помещение для хранения трансформаторного масла	2.70
352	Помещение для хранения гидравлического масла	2.55
353	Помещение для хранения компрессорного масла	2.40
354	Помещение для хранения редукторного масла	2.85
355	Помещение для хранения цилиндрового масла	3.00
356	Помещение для хранения турбинного масла	2.70
357	Помещение для хранения индустриального масла	2.55
358	Помещение для хранения веретенного масла	2.40
359	Помещение для хранения машинного масла	2.85
360	Помещение для хранения автомобильного масла	3.00
361	Помещение для хранения дизельного масла	2.70
362	Помещение для хранения моторного масла	2.55
363	Помещение для хранения трансформаторного масла	2.40
364	Помещение для хранения гидравлического масла	2.85
365	Помещение для хранения компрессорного масла	3.00
366	Помещение для хранения редукторного масла	2.70
367	Помещение для хранения цилиндрового масла	2.55
368	Помещение для хранения турбинного масла	2.40
369	Помещение для хранения индустриального масла	2.85
370	Помещение для хранения веретенного масла	3.00
371	Помещение для хранения машинного масла	2.70
372	Помещение для хранения автомобильного масла	2.55
373	Помещение для хранения дизельного масла	2.40
374	Помещение для хранения моторного масла	2.85
375	Помещение для хранения трансформаторного масла	3.00
376	Помещение для хранения гидравлического масла	2.70
377	Помещение для хранения компрессорного масла	2.55
378	Помещение для хранения редукторного масла	2.40
379	Помещение для хранения цилиндрового масла	2.85
380	Помещение для хранения турбинного масла	3.00
381	Помещение для хранения индустриального масла	2.70
382	Помещение для хранения веретенного масла	2.55
383	Помещение для хранения машинного масла	2.40
384	Помещение для хранения автомобильного масла	2.85
385	Помещение для хранения дизельного масла	3.00
386	Помещение для хранения моторного масла	2.70
387	Помещение для хранения трансформаторного масла	2.55
388	Помещение для хранения гидравлического масла	2.40
389	Помещение для хранения компрессорного масла	2.85
390	Помещение для хранения редукторного масла	3.00
391	Помещение для хранения цилиндрового масла	2.70
392	Помещение для хранения турбинного масла	2.55
393	Помещение для хранения индустриального масла	2.40
394	Помещение для хранения веретенного масла	2.85
395	Помещение для хранения машинного масла	3.00
396	Помещение для хранения автомобильного масла	2.70
397	Помещение для хранения дизельного масла	2.55
398	Помещение для хранения моторного масла	2.40
399	Помещение для хранения трансформаторного масла	2.85
400	Помещение для хранения гидравлического масла	3.00
401	Помещение для хранения компрессорного масла	2.70
402	Помещение для хранения редукторного масла	2.55
403	Помещение для хранения цилиндрового масла	2.40
404	Помещение для хранения турбинного масла	2.85
405	Помещение для хранения индустриального масла	3.00
406	Помещение для хранения веретенного масла	2.70
407	Помещение для хранения машинного масла	2.55
408	Помещение для хранения автомобильного масла	2.40
409	Помещение для хранения дизельного масла	2.85
410	Помещение для хранения моторного масла	3.00
411	Помещение для хранения трансформаторного масла	2.70
412	Помещение для хранения гидравлического масла	2.55
413	Помещение для хранения компрессорного масла	2.40
414	Помещение для хранения редукторного масла	2.85
415	Помещение для хранения цилиндрового масла	3.00
416	Помещение для хранения турбинного масла	2.70
417	Помещение для хранения индустриального масла	2.55
418	Помещение для хранения веретенного масла	2.40
419	Помещение для хранения машинного масла	2.85
420	Помещение для хранения автомобильного масла	3.00
421	Помещение для хранения дизельного масла	2.70
422	Помещение для хранения моторного масла	2.55
423	Помещение для хранения трансформаторного масла	2.40
424	Помещение для хранения гидравлического масла	2.85
425	Помещение для хранения компрессорного масла	3.00
426	Помещение для хранения редукторного масла	2.70
427	Помещение для хранения цилиндрового масла	2.55
428	Помещение для хранения турбинного масла	2.40
429	Помещение для хранения индустриального масла	2.85
430	Помещение для хранения веретенного масла	3.00
431	Помещение для хранения машинного масла	2.70
432	Помещение для хранения автомобильного масла	2.55
433	Помещение для хранения дизельного масла	2.40
434	Помещение для хранения моторного масла	2.85
435	Помещение для хранения трансформаторного масла	3.00
436	Помещение для хранения гидравлического масла	2.70
437	Помещение для хранения компрессорного масла	2.55
438	Помещение для хранения редукторного масла	2.40
439	Помещение для хранения цилиндрового масла	2.85
440	Помещение для хранения турбинного масла	3.00
441	Помещение для хранения индустриального масла	2.70
442	Помещение для хранения веретенного масла	2.55
443	Помещение для хранения машинного масла	2.40
444	Помещение для хранения автомобильного масла	2.85
445	Помещение для хранения дизельного масла	3.00
446	Помещение для хранения моторного масла	2.70
447	Помещение для хранения трансформаторного масла	2.55
448	Помещение для хранения гидравлического масла	2.40
449	Помещение для хранения компрессорного масла	2.85
450	Помещение для хранения редукторного масла	3.00
451	Помещение для хранения цилиндрового масла	2.70
452	Помещение для хранения турбинного масла	2.55
453	Помещение для хранения индустриального масла	2.40
454	Помещение для хранения веретенного масла	2.85
455	Помещение для хранения машинного масла	3.00
456	Помещение для хранения автомобильного масла	2.70
457	Помещение для хранения дизельного масла	2.55
458	Помещение для хранения моторного масла	2.40
459	Помещение для хранения трансформаторного масла	2.85
460	Помещение для хранения гидравлического масла	3.00
461	Помещение для хранения компрессорного масла	2.70
462	Помещение для хранения редукторного масла	2.55
463	Помещение для хранения цилиндрового масла	2.40
464	Помещение для хранения турбинного масла	2.85
465	Помещение для хранения индустриального масла	3.00
466	Помещение для хранения веретенного масла	2.70
467	Помещение для хранения машинного масла	2.55
468	Помещение для хранения автомобильного масла	2.40
469	Помещение для хранения дизельного масла	2.85
470	Помещение для хранения моторного масла	3.00
471	Помещение для хранения трансформаторного масла	2.70
472	Помещение для хранения гидравлического масла	2.55
473	Помещение для хранения компрессорного масла	2.40
474	Помещение для хранения редукторного масла	2.85
475	Помещение для хранения цилиндрового масла	3.00
476	Помещение для хранения турбинного масла	2.70
477	Помещение для хранения индустриального масла	2.55
478	Помещение для хранения веретенного масла	2.40
479	Помещение для хранения машинного масла	2.85
480	Помещение для хранения автомобильного масла	3.00
481	Помещение для хранения дизельного масла	2.70
482	Помещение для хранения моторного масла	2.55
483	Помещение для хранения трансформаторного масла	2.40
484	Помещение для хранения гидравлического масла	2.85
485	Помещение для хранения компрессорного масла	3.00
486	Помещение для хранения редукторного масла	2.70
487	Помещение для хранения цилиндрового масла	2.55
488	Помещение для хранения турбинного масла	2.40
489	Помещение для хранения индустриального масла	2.85
490	Помещение для хранения веретенного масла	3.00
491	Помещение для хранения машинного масла	2.70
492	Помещение для хранения автомобильного масла	2.55
493	Помещение для хранения дизельного масла	2.40
494	Помещение для хранения моторного масла	2.85
495	Помещение для хранения трансформаторного масла	3.00
496	Помещение для хранения гидравлического масла	2.70
497	Помещение для хранения компрессорного масла	2.55
498	Помещение для хранения редукторного масла	2.40
499	Помещение для хранения цилиндрового масла	2.85
500	Помещение для хранения турбинного масла	3.00
501	Помещение для хранения индустриального масла	2.70
502	Помещение для хранения веретенного масла	2.55
503	Помещение для хранения машинного масла	2.40
504	Помещение для хранения автомобильного масла	2.85
505	Помещение для хранения дизельного масла	3.00
506	Помещение для хранения моторного масла	2.70
507	Помещение для хранения трансформаторного масла	2.55
508	Помещение для хранения гидравлического масла	2.40
509	Помещение для хранения компрессорного масла	2.85
510	Помещение для хранения редукторного масла	3.00
511	Помещение для хранения цилиндрового масла	2.70
512	Помещение для хранения турбинного масла	2.55
513	Помещение для хранения индустриального масла	2.40
514	Помещение для хранения веретенного масла	2.85
515	Помещение для хранения машинного масла	3.00
516	Помещение для хранения автомобильного масла	2.70
517	Помещение для хранения дизельного масла	2.55
518	Помещение для хранения моторного масла	2.40
519	Помещение для хранения трансформаторного масла	2.85
520	Помещение для хранения гидравлического масла	3.00
521	Помещение для хранения компрессорного масла	2.70
522	Помещение для хранения редукторного масла	2.55
523	Помещение для хранения цилиндрового масла	2.40
524	Помещение для хранения турбинного масла	2.85
525	Помещение для хранения индустриального масла	3.00
526	Помещение для хранения веретенного масла	2.70
527	Помещение для хранения машинного масла	2.55
528	Помещение для хранения автомобильного масла	2.40
529	Помещение для хранения дизельного масла	2.85
530	Помещение для хранения моторного масла	3.00
531	Помещение для хранения трансформаторного масла	2.70
532	Помещение для хранения гидравлического масла	2.55
533	Помещение для хранения компрессорного масла	2.40
534	Помещение для хранения редукторного масла	2.85
535	Помещение для хранения цилиндрового масла	3.00
536	Помещение для хранения турбинного масла	2.70
537	Помещение для хранения индустриального масла	2.55
538	Помещение для хранения веретенного масла	2.40
539	Помещение для хранения машинного масла	2.85
540	Помещение для хранения автомобильного масла	3.00
541	Помещение для хранения дизельного масла	2.70
542	Помещение для хранения моторного масла	2.55
543	Помещение для хранения трансформаторного масла	2.40
544	Помещение для хранения гидравлического масла	2.85
545	Помещение для хранения компрессорного масла	3.00
546	Помещение для хранения редукторного масла	2.70
547	Помещение для хранения цилиндрового масла	2.55
548	Помещение для хранения турбинного масла	2.40
549	Помещение для хранения индустриального масла	2.85
550	Помещение для хранения веретенного масла	3.00
551	Помещение для хранения машинного масла	2.70
552	Помещение для хранения автомобильного масла	2.55
553	Помещение для хранения дизельного масла	2.40
554	Помещение для хранения моторного масла	2.85
555	Помещение для хранения трансформаторного масла	3.00
556	Помещение для хранения гидравлического масла	2.70
557	Помещение для хранения компрессорного масла	2.55
558	Помещение для хранения редукторного масла	2.40
559	Помещение для хранения цилиндрового масла	2.85
560	Помещение для хранения турбинного масла	3.00
561	Помещение для хранения индустриального масла	2.70
562	Помещение для хранения веретенного масла	2.55
563	Помещение для хранения машинного масла	2.40
564	Помещение для хранения автомобильного масла	2.85
565	Помещение для хранения дизельного масла	3.00
566	Помещение для хранения моторного масла	2.70
567	Помещение для хранения трансформаторного масла	2.55
568	Помещение для хранения гидравлического масла	2.40
569	Помещение для хранения компрессорного масла	2.85
570	Помещение для хранения редукторного масла	3.00
571	Помещение для хранения цилиндрового масла	2.70
572	Помещение для хранения турбинного масла	2.55
573	Помещение для хранения индустриального масла	2.40
574	Помещение для хранения веретенного масла	2.85
575	Помещение для хранения машинного масла	3.00
576	Помещение для хранения автомобильного масла	2.70
577	Помещение для хранения дизельного масла	2.55
578	Помещение для хранения моторного масла	2.40
579	Помещение для хранения трансформаторного масла	2.85
580	Помещение для хранения гидравлического масла	3.00
581	Помещение для хран

Проект	Жилой дом с подземной автостоянкой
Адрес	г. Москва, ул. Академика Королева, вл. 13, стр. 1
Заказчик	ООО «СЗ «Первый Ипотечный»
Стадия	Рабочая документация
Масштаб	1:100
Лист	3
Листов	17
Дата	12.05.2026

ЖК «Первый Ипотечный»
Жилой дом с подземной автостоянкой, вл. 13, стр. 1
Москва, ул. Академика Королева

Ведомость рабочих чертежей основного комплекта

Обозначение	Наименование	Примечание
АР	Архитектурные решения	
АР.1	Генеральный план. Ситуационный план	
АР.2	Планы этажей. Подземная автостоянка	
АР.3	Планы этажей. Жилая часть	
АР.4	Фасады. Развертки	
АР.5	Разрезы 1-1, 2-2, 3-3	
АР.6	Экспликация помещений. Ведомость отделки	
АР.7	Ведомость заполнений проемов	
АР.8	Узлы. Детали	
АР.9	Планы кровли. Схема водостока	
АР.10	Схема вертикальной планировки	
АР.11	Схема организации рельефа	
АР.12	Благоустройство территории	
АР.13	Схема движения автотранспорта	
АР.14	Схема размещения малых архитектурных форм	
АР.15	Ведомость малых архитектурных форм	
АР.16	Ведомость элементов благоустройства	
АР.17	Ведомость ограждений	
АР.18	Ведомость покрытий	
АР.19	Ведомость озеленения	
АР.20	Ведомость освещения	
АР.21	Ведомость оборудования площадок	
АР.22	Ведомость малых архитектурных форм	
АР.23	Ведомость элементов благоустройства	
АР.24	Ведомость ограждений	
АР.25	Ведомость покрытий	
АР.26	Ведомость озеленения	
АР.27	Ведомость освещения	
АР.28	Ведомость оборудования площадок	

Общие данные

Площадь участка по границам землеотвода — 0.4823 га
Площадь застройки — 1 842 м²
Общая площадь здания — 24 680 м²
Площадь квартир — 16 240 м²
Площадь общественных помещений — 1 120 м²
Площадь подземной автостоянки — 6 320 м²
Количество квартир — 312
Количество машиномест — 158
Количество этажей — 17 + 2 подземных
Высота здания — 54.60 м
Класс энергоэффективности — А+
Класс сейсмостойкости — 6 баллов
Степень огнестойкости — I
Класс функциональной пожарной опасности — Ф1.3

Ведомость отделки помещений

Помещение	Пол	Стены	Потолок
Холл 1 этажа	Керамогранит 600×600	Декоративная штукатурка, окраска	Подвесной потолок Армстронг
Коридор типового этажа	Керамогранит 600×600	Окраска водоэмульсионная	Окраска водоэмульсионная
Лестничная клетка	Керамогранит 600×600	Окраска водоэмульсионная	Окраска водоэмульсионная
Жилая комната	Ламинат 33 класс	Окраска водоэмульсионная	Окраска водоэмульсионная
Кухня	Керамогранит 600×600	Керамическая плитка до потолка	Окраска водоэмульсионная
Санузел	Керамогранит 300×300	Керамическая плитка до потолка	Подвесной потолок влагостойкий
Ванная комната	Керамогранит 300×300	Керамическая плитка до потолка	Подвесной потолок влагостойкий
Подземная автостоянка	Бетон, окраска	Окраска водоэмульсионная	Окраска водоэмульсионная
Машиноместо	Бетон	—	—
Тамбур-шлюз	Керамогранит 600×600	Декоративная штукатурка	Подвесной потолок Армстронг
Помещение консьержа	Керамогранит 600×600	Декоративная штукатурка, окраска	Подвесной потолок Армстронг
Помещение охраны	Керамогранит 600×600	Декоративная штукатурка, окраска	Подвесной потолок Армстронг
Колясочная	Керамогранит 600×600	Керамическая плитка до потолка	Окраска водоэмульсионная
Велосипедная	Керамогранит 600×600	Окраска водоэмульсионная	Окраска водоэмульсионная
Кладовая уборочного инвентаря	Керамогранит 600×600	Керамическая плитка до потолка	Окраска водоэмульсионная
Электрощитовая	Бетон, окраска	Окраска водоэмульсионная	Окраска водоэмульсионная
Венткамера	Бетон, окраска	Окраска водоэмульсионная	Окраска водоэмульсионная
Насосная	Бетон, окраска	Окраска водоэмульсионная	Окраска водоэмульсионная
Помещение ИТП	Бетон, окраска	Окраска водоэмульсионная	Окраска водоэмульсионная
Помещение водомерного узла	Бетон, окраска	Окраска водоэмульсионная	Окраска водоэмульсионная
Помещение слаботочных систем	Керамогранит 600×600	Окраска водоэмульсионная	Окраска водоэмульсионная
Помещение диспетчерской	Керамогранит 600×600	Декоративная штукатурка, окраска	Подвесной потолок Армстронг
Помещение уборочного инвентаря	Керамогранит 600×600	Керамическая плитка до потолка	Окраска водоэмульсионная
Помещение для персонала	Керамогранит 600×600	Декоративная штукатурка, окраска	Подвесной потолок Армстронг
Помещение для отдыха	Керамогранит 600×600	Декоративная штукатурка, окраска	Подвесной потолок Армстронг
Помещение для хранения	Керамогранит 600×600	Керамическая плитка до потолка	Окраска водоэмульсионная
Помещение для сушки	Керамогранит 600×600	Керамическая плитка до потолка	Окраска водоэмульсионная
Помещение для стирки	Керамогранит 600×600	Керамическая плитка до потолка	Окраска водоэмульсионная
Помещение для глажки	Керамогранит 600×600	Керамическая плитка до потолка	Окраска водоэмульсионная
Помещение для ремонта	Керамогранит 600×600	Керамическая плитка до потолка	Окраска водоэмульсионная
Помещение для мойки

Նախագիծ	ղ/դ Գ+20.25 +3384.3
մասշտաբ	
նշված չափսերը	1:100
	ղ

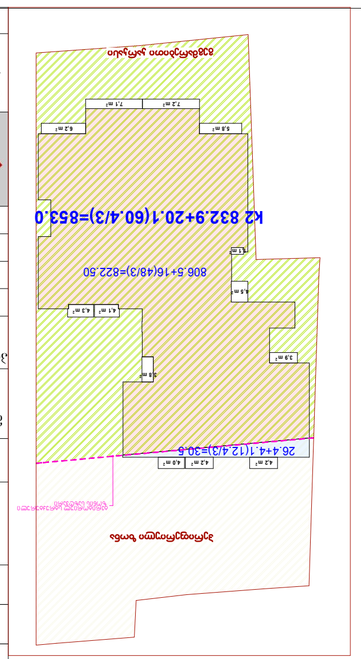

ընդհանուր տարածքը	119.2
ներառյալ՝	
ընդհանուր օգտակար մակերեսը	
ներառյալ՝	
ընդհանուր բնակելի մակերեսը	
ներառյալ՝	
ընդհանուր ընդհանուր մակերեսը	

ՀՀ-2	4	1	0.820 ø	1	1.00 ø
ՀՀ-2	3	1	0.820 ø	1	1.00 ø
ՀՀ-2	3	1	0.820 ø	1	1.00 ø
ՀՀ-2	3	1	0.820 ø	1	1.00 ø
ՀՀ-2	4	1	0.820 ø	1	1.00 ø
ՀՀ-2	4	1	0.820 ø	1	1.00 ø
ՀՀ-2	5	1	0.820 ø	1	1.00 ø
ՀՀ-2	3	1	0.820 ø	1	1.00 ø
ՀՀ-2	4	1	0.820 ø	1	1.00 ø
ՀՀ-2	3	1	0.820 ø	1	1.00 ø
ՀՀ-2	3	1	0.820 ø	1	1.00 ø
ՀՀ-2	3	1	0.820 ø	1	1.00 ø
ՀՀ-2	4	1	0.820 ø	1	1.00 ø

35

ՀՀ-2	3	1	0.820 ø
ՀՀ-2	3	1	0.820 ø
ՀՀ-2	3	1	0.820 ø
ՀՀ-2	3	1	0.820 ø
ՀՀ-2	4	1	0.820 ø
ՀՀ-2	4	1	0.820 ø
ՀՀ-2	5	1	0.820 ø
ՀՀ-2	3	1	0.820 ø
ՀՀ-2	4	1	0.820 ø
ՀՀ-2	3	1	0.820 ø
ՀՀ-2	3	1	0.820 ø
ՀՀ-2	3	1	0.820 ø
ՀՀ-2	4	1	0.820 ø

Գծանշում	Նշանակում
Ելք	EXIT
Հրդեհաշիջիչ	
Հրդեհաշիջիչ ծորակ	
Ջրհեղեղների ժամանակ ջրասույզ լինելու հնարավոր սահմանագիծ	
Ավտոմատ հրդեհաշիջման համակարգի ջրցան գլխիկներով պաշտպանվող տարածքների սահմանագիծ	
Ավտոմատ հրդեհային ազդանշանային համակարգի ծխային դետեկտորներով պաշտպանվող տարածքների սահմանագիծ	
Ավտոմատ հրդեհային ազդանշանային համակարգի ջերմային դետեկտորներով պաշտպանվող տարածքների սահմանագիծ	
Ավտոմատ հրդեհային ազդանշանային համակարգի ձայնային ծանուցիչներով պաշտպանվող տարածքների սահմանագիծ	
Ավտոմատ հրդեհային ազդանշանային համակարգի լուսային ծանուցիչներով պաշտպանվող տարածքների սահմանագիծ	
Ավտոմատ հրդեհային ազդանշանային համակարգի ձայնային և

Объект	Жилой комплекс "Ясный берег"
Адрес объекта	г. Москва, ул. Заречная, д. 15, корп. 2
Заказчик	ООО "СтройИнвест-Девелопмент"
Стадия	Рабочая документация
Раздел	АР — Архитектурные решения
Масштаб	1:100
Формат	А1
Дата	14.03.2024

Ведомость рабочих чертежей основного комплекта

Лист	Наименование	Примечание
1	Общие данные. Ведомости	
2	Генеральный план	
3	План 1-го этажа	
4	План типового этажа	
5	План 9-го этажа	
6	План кровли	
7	Разрез 1-1	
8	Разрез 2-2	
9	Фасад по оси 1–9	
10	Фасад по оси 9–1	
11	Фасад по оси А–Г	
12	Фасад по оси Г–А	
13	Экспликация помещений	
14	Ведомость отделки помещений	
15	Ведомость дверей	
16	Ведомость окон	
17	Спецификация элементов	
18	Узел 1. Сопряжение стены с цоколем	
19	Узел 2. Примыкание кровли к парапету	
20	Узел 3. Деформационный шов	
21	Узел 4. Оконный проём	
22	Узел 5. Балконная плита	
23	Схема вертикальной планировки	
24	Схема инженерных сетей	
25	Ведомость малых архитектурных форм	
26	Ведомость ограждений	
27	Ведомость покрытий	
28	Ведомость полов	
29	Ведомость потолков	
30	Ведомость перемычек	
31	Ведомость перекрытий	
32	Ведомость лестниц	
33	Ведомость пандусов	
34	Ведомость санитарно-технических приборов	
35	Ведомость вентиляционных решёток	
36	Ведомость электрооборудования	
37	Ведомость слаботочных устройств	
38	Ведомость систем пожарной сигнализации	
39	Ведомость систем дымоудаления	
40	Ведомость систем водоснабжения	
41	Ведомость систем водоотведения	
42	Ведомость систем отопления	
43	Ведомость систем вентиляции	
44	Ведомость систем кондиционирования	
45	Ведомость систем газоснабжения	
46	Ведомость систем слаботочных устройств	
47	Ведомость систем автоматики	
48	Ведомость систем диспетчеризации	
49	Ведомость систем видеонаблюдения	
50	Ведомость систем контроля доступа	
51	Ведомость систем охранной сигнализации	
52	Ведомость систем оповещения	
53	Ведомость систем радиофикации	
54	Ведомость систем телефонизации	
55	Ведомость систем структурированных кабельных сетей	
56	Ведомость систем молниезащиты	
57	Ведомость систем заземления	
58	Ведомость систем уравнивания потенциалов	
59	Ведомость систем электроснабжения	
60	Ведомость систем резервного питания	
61	Ведомость систем бесперебойного питания	
62	Ведомость систем автоматического ввода резерва	
63	Ведомость систем учёта электроэнергии	
64	Ведомость систем учёта воды	
65	Ведомость систем учёта тепла	
66	Ведомость систем учёта газа	
67	Ведомость систем учёта ресурсов	
68	Ведомость систем диспетчерского управления	
69	Ведомость систем автоматизированного управления	
70	Ведомость систем мониторинга	
71	Ведомость систем сигнализации	
72	Ведомость систем оповещения и управления эвакуацией	
73	Ведомость систем противопожарной защиты	
74	Ведомость систем противодымной защиты	
75	Ведомость систем газового пожаротушения	
76	Ведомость систем водяного пожаротушения	
77	Ведомость систем пенного пожаротушения	
78	Ведомость систем порошкового пожаротушения	
79	Ведомость систем аэрозольного пожаротушения	
80	Ведомость систем комбинированного пожаротушения	
81	Ведомость систем автоматического пожаротушения	
82	Ведомость систем ручного пожаротушения	
83	Ведомость систем дистанционного пожаротушения	
84	Ведомость систем локального пожаротушения	
85	Ведомость систем объёмного пожаротушения	
86	Ведомость систем модульного пожаротушения	
87	Ведомость систем автономного пожаротушения	
88	Ведомость систем стационарного пожаротушения	
89	Ведомость систем передвижного пожаротушения	
90	Ведомость систем первичных средств пожаротушения	
91	Ведомость систем огнетушителей	
92	Ведомость систем пожарных кранов	
93	Ведомость систем пожарных рукавов	
94	Ведомость систем пожарных стволов	
95	Ведомость систем пожарных гидрантов	
96	Ведомость систем пожарных водоёмов	
97	Ведомость систем пожарных резервуаров	
98	Ведомость систем пожарных насосов	
99	Ведомость систем пожарных автомобилей	
100	Ведомость систем пожарных катеров	
101	Ведомость систем пожарных вертолётов	
102	Ведомость систем пожарных самолётов	
103	Ведомость систем пожарных поездов	
104	Ведомость систем пожарных судов	
105	Ведомость систем пожарных буксиров	
106	Ведомость систем пожарных барж	
107	Ведомость систем пожарных плавучих средств	
108	Ведомость систем пожарных средств на воздушной подушке	
109	Ведомость систем пожарных средств на подводных крыльях	
110	Ведомость систем пожарных средств на воздушной подушке	
111	Ведомость систем пожарных средств на подводных крыльях	
112	Ведомость систем пожарных средств на воздушной подушке	
113	Ведомость систем пожарных средств на подводных крыльях	
114	Ведомость систем пожарных средств на воздушной подушке	
115	Ведомость систем пожарных средств на подводных крыльях	
116	Ведомость систем пожарных средств на воздушной подушке	
117	Ведомость систем пожарных средств на подводных крыльях	
118	Ведомость систем пожарных средств на воздушной подушке	
119	Ведомость систем пожарных средств на подводных крыльях	
120	Ведомость систем пожарных средств на воздушной подушке	

Экспликация помещений

№	Наименование	Площадь, м²	Категория
1	Тамбур	4,2	Г
2	Коридор	18,6	Г
3	Лестничная клетка	12,4	Г
4	Лифтовой холл	9,8	Г
5	Электрощитовая	3,6	В4
6	Слаботочная	2,4	В4
7	Помещение уборочного инвентаря	1,8	В4
8	Санузел общий	5,1	Г
9	Кладовая	2,7	В4
10	Машинное отделение лифта	14,2	Г
11	Венткамера	16,5	Г
12	Помещение ИТП	22,0	Г
13	Насосная	11,3	Г
14	Водомерный узел	4,6	Г
15	Помещение охраны	8,4	Г
16	Комната отдыха персонала	10,2	Г
17	Санузел персонала	2,9	Г
18	Архив	15,0	Г
19	Помещение хранения документов	6,7	Г
20	Серверная	9,5	В4
21	Помещение видеонаблюдения	4,1	Г
22	Помещение пожарного поста	5,3	Г
23	Помещение дежурного электрика	3,9	Г
24	Помещение дежурного сантехника	3,9	Г
25	Помещение дежурного слесаря	3,9	Г
26	Помещение дежурного плотника	3,9	Г
27	Помещение дежурного маляра	3,9	Г
28	Помещение дежурного кровельщика	3,9	Г
29	Помещение дежурного каменщика	3,9	Г
30	Помещение дежурного бетонщика	3,9	Г
31	Помещение дежурного арматурщика	3,9	Г
32	Помещение дежурного опалубщика	3,9	Г
33	Помещение дежурного монтажника	3,9	Г
34	Помещение дежурного сварщика	3,9	Г
35	Помещение дежурного такелажника	3,9	Г
36	Помещение дежурного крановщика	3,9	Г
37	Помещение дежурного машиниста	3,9	Г
38	Помещение дежурного водителя	3,9	Г
39	Помещение дежурного диспетчера	3,9	Г
40	Помещение дежурного инженера	3,9	Г
41	Помещение дежурного техника	3,9	Г
42	Помещение дежурного лаборанта	3,9	Г
43	Помещение дежурного медсестры	3,9	Г
44	Помещение дежурного врача	3,9	Г
45	Помещение дежурного фельдшера	3,9	Г
46	Помещение дежурного санитара	3,9	Г
47	Помещение дежурного водителя скорой помощи	3,9	Г
48	Помещение дежурного диспетчера скорой помощи	3,9	Г
49	Помещение дежурного врача скорой помощи	3,9	Г
50	Помещение дежурного фельдшера скорой помощи	3,9	Г
51	Помещение дежурного санитара скорой помощи	3,9	Г
52	Помещение дежурного водителя пожарной машины	3,9	Г
53	Помещение дежурного диспетчера пожарной машины	3,9	Г
54	Помещение дежурного врача пожарной машины	3,9	Г
55	Помещение дежурного фельдшера пожарной машины	3,9	Г
56	Помещение дежурного санитара пожарной машины	3,9	Г
57	Помещение дежурного водителя аварийной машины	3,9	Г
58	Помещение дежурного диспетчера аварийной машины	3,9	Г
59	Помещение дежурного врача аварийной машины	3,9	Г
60	Помещение дежурного фельдшера аварийной машины	3,9	Г
61	Помещение дежурного санитара аварийной машины	3,9	Г
62	Помещение дежурного водителя газовой службы	3,9	Г
63	Помещение дежурного диспетчера газовой службы	3,9	Г
64	Помещение дежурного врача газовой службы	3,9	Г
65	Помещение дежурного фельдшера газовой службы	3,9	Г
66	Помещение дежурного санитара газовой службы	3,9	Г
67	Помещение дежурного водителя электрической машины	3,9	Г
68	Помещение дежурного диспетчера электрической машины	3,9	Г
69	Помещение дежурного врача электрической машины	3,9	Г
70	Помещение дежурного фельдшера электрической машины	3,9	Г
71	Помещение дежурного санитара электрической машины	3,9	Г
72	Помещение дежурного водителя водной машины	3,9	Г
73	Помещение дежурного диспетчера водной машины	3,9	Г
74	Помещение дежурного врача водной машины	3,9	Г
75	Помещение дежурного фельдшера водной машины	3,9	Г
76	Помещение дежурного санитара водной машины	3,9	Г
77	Помещение дежурного водителя воздушной машины	3,9	Г

Ведомость отделки помещений

№	Наименование	Пол	Стены	Потолок	Примечание
1	Тамбур	Керамогранит	Краска	Подвесной	
2	Коридор	Керамогранит	Краска	Подвесной	
3	Лестничная клетка	Керамогранит	Краска	Подвесной	
4	Лифтовой холл	Керамогранит	Краска	Подвесной	
5	Электрощитовая	Бетон	Краска	Открытый	
6	Слаботочная	Линолеум	Краска	Подвесной	
7	Помещение уборочного инвентаря	Керамогранит	Плитка	Подвесной	
8	Санузел общий	Керамогранит	Плитка	Подвесной	
9	Кладовая	Линолеум	Краска	Подвесной	
10	Машинное отделение лифта	Бетон	Краска	Открытый	
11	Венткамера	Бетон	Краска	Открытый	
12	Помещение ИТП	Керамогранит	Краска	Подвесной	
13	Насосная	Керамогранит	Краска	Подвесной	
14	Водомерный узел	Керамогранит	Краска	Подвесной	
15	Помещение охраны	Ламинат	Краска	Подвесной	
16	Комната отдыха персонала	Ламинат	Краска	Подвесной	
17	Санузел персонала	Керамогранит	Плитка	Подвесной	
18	Архив	Ламинат	Краска	Подвесной	
19	Помещение хранения документов	Ламинат	Краска	Подвесной	
20	Серверная	Фальшпол	Краска	Подвесной	
21	Помещение видеонаблюдения	Ламинат	Краска	Подвесной	
22	Помещение пожарного поста	Ламинат	Краска	Подвесной	
23	Помещение дежурного электрика	Ламинат	Краска	Подвесной	
24	Помещение дежурного сантехника	Ламинат	Краска	Подвесной	
25	Помещение дежурного слесаря	Ламинат	Краска	Подвесной	
26	Помещение дежурного плотника	Ламинат	Краска	Подвесной	
27	Помещение дежурного маляра	Ламинат	Краска	Подвесной	
28	Помещение дежурного кровельщика	Ламинат	Краска	Подвесной	
29	Помещение дежурного каменщика	Ламинат	Краска	Подвесной	
30	Помещение дежурного бетонщика	Ламинат	Краска	Подвесной	
31	Помещение дежурного арматурщика	Ламинат	Краска	Подвесной	
32	Помещение дежурного опалубщика	Ламинат	Краска	Подвесной	
33	Помещение дежурного монтажника	Ламинат	Краска	Подвесной	
34	Помещение дежурного сварщика	Ламинат	Краска	Подвесной	
35	Помещение дежурного такелажника	Ламинат	Краска	Подвесной	
36	Помещение дежурного крановщика	Ламинат	Краска	Подвесной	
37	Помещение дежурного машиниста	Ламинат	Краска	Подвесной	
38	Помещение дежурного водителя	Ламинат	Краска	Подвесной	
39	Помещение дежурного диспетчера	Ламинат	Краска	Подвесной	
40	Помещение дежурного инженера	Ламинат	Краска	Подвесной	
41	Помещение дежурного техника	Ламинат	Краска	Подвесной	
42	Помещение дежурного лаборанта	Ламинат	Краска	Подвесной	
43	Помещение дежурного медсестры	Ламинат	Краска	Подвесной	
44	Помещение дежурного врача	Ламинат	Краска	Подвесной	
45	Помещение дежурного фельдшера	Ламинат	Краска	Подвесной	
46	Помещение дежурного санитара	Ламинат	Краска	Подвесной	
47	Помещение дежурного водителя скорой помощи	Ламинат	Краска	Подвесной	
48	Помещение дежурного диспетчера скорой помощи	Ламинат	Краска	Подвесной	
49	Помещение дежурного врача скорой помощи	Ламинат	Краска	Подвесной	
50	Помещение дежурного фельдшера скорой помощи	Ламинат	Краска	Подвесной	
51	Помещение дежурного санитара скорой помощи	Ламинат	Краска	Подвесной	
52	Помещение дежурного водителя пожарной машины	Ламинат	Краска	Подвесной	
53	Помещение дежурного диспетчера пожарной машины	Ламинат	Краска	Подвесной	
54	Помещение дежурного врача пожарной машины	Ламинат	Краска	Подвесной	
55	Помещение дежурного фельдшера пожарной машины	Ламинат	Краска	Подвесной	
56	Помещение дежурного санитара пожарной машины	Ламинат	Краска	Подвесной	
57	Помещение дежурного водителя аварийной машины	Ламинат	Краска	Подвесной	
58	Помещение дежурного диспетчера аварийной машины	Ламинат	Краска	Подвесной	
59	Помещение дежурного врача аварийной машины	Ламинат	Краска	Подвесной	
60	Помещение дежурного фельдшера аварийной машины	Ламинат	Краска	Подвесной	
61	Помещение дежурного санитара аварийной машины	Ламинат	Краска	Подвесной	
62	Помещение дежурного водителя газовой службы	Ламинат	Краска	Подвесной	
63	Помещение дежурного диспетчера газовой службы	Ламинат	Краска	Подвесной	
64	Помещение дежурного врача газовой службы	Ламинат	Краска	Подвесной	
65	Помещение дежурного фельдшера газовой службы	Ламинат	Краска	Подвесной	
66	Помещение дежурного санитара газовой службы	Ламинат	Краска	Подвесной	
67	Помещение дежурного водителя электрической машины	Ламинат	Краска	Подвесной	
68	Помещение дежурного диспетчера электрической машины	Ламинат	Краска	Подвесной	
69	Помещение дежурного врача электрической машины	Ламинат	Краска	Подвесной	
70	Помещение дежурного фельдшера электрической машины	Ламинат	Краска	Подвесной	
71	Помещение дежурного санитара электрической машины	Ламинат	Краска	Подвесной	
72	Помещение дежурного водителя водной машины	Ламинат	Краска	Подвесной	
73	Помещение дежурного диспетчера водной машины	Ламинат	Краска	Подвесной	
74	Помещение дежурного врача водной машины	Ламинат	Краска	Подвесной	
75	Помещение дежурного фельдшера водной машины	Ламинат	Краска	Подвесной	
76	Помещение дежурного санитара водной машины	Ламинат	Краска	Подвесной	
77	Помещение дежурного водителя воздушной машины	Ламинат	Краска	Подвесной	

Ведомость дверей

№	Наименование	Размер, мм	Материал	Кол-во	Примечание
1	Дверь входная	1200×2100	Металл	2	
2	Дверь тамбурная	900×2100	Металл	4	
3	Дверь в коридор	900×2100	Дерево	12	
4	Дверь в лестничную клетку	1200×2100	Металл	2	
5	Дверь в лифтовой холл	900×2100	Металл	2	
6	Дверь в электрощитовую	900×2100	Металл	1	
7	Дверь в слаботочную	800×2100	Дерево	1	
8	Дверь в помещение уборочного инвентаря	800×2100	Дерево	1	
9	Дверь в санузел общий	800×2100	Дерево	2	
10	Дверь в кладовую	800×2100	Дерево	1	
11	Дверь в машинное отделение лифта	900×2100	Металл	1	
12	Дверь в венткамеру	900×2100	Металл	1	
13	Дверь в помещение ИТП	900×2100	Металл	1	
14	Дверь в насосную	900×2100	Металл	1	
15	Дверь в водомерный узел	900×2100	Металл	1	
16	Дверь в помещение охраны	900×2100	Дерево	1	
17	Дверь в комнату отдыха персонала	900×2100	Дерево	1	
18	Дверь в санузел персонала	800×2100	Дерево	1	
19	Дверь в архив	900×2100	Дерево	1	
20	Дверь в помещение хранения документов	900×2100	Дерево	1	
21	Дверь в серверную	900×2100	Металл	1	
22	Дверь в помещение видеонаблюдения	900×2100	Дерево	1	
23	Дверь в помещение пожарного поста	900×2100	Дерево	1	
24	Дверь в помещение дежурного электрика	900×2100	Дерево	1	
25	Дверь в помещение дежурного сантехника	900×2100	Дерево	1	
26	Дверь в помещение дежурного слесаря	900×2100	Дерево	1	
27	Дверь в помещение дежурного плотника	900×2100	Дерево	1	
28	Дверь в помещение дежурного маляра	900×2100	Дерево	1	
29	Дверь в помещение дежурного кровельщика	900×2100	Дерево	1	
30	Дверь в помещение дежурного каменщика	900×2100	Дерево	1	
31	Дверь в помещение дежурного бетонщика	900×2100	Дерево	1	
32	Дверь в помещение дежурного арматурщика	900×2100	Дерево	1	
33	Дверь в помещение дежурного опалубщика	900×2100	Дерево	1	
34	Дверь в помещение дежурного монтажника	900×2100	Дерево	1	
35	Дверь в помещение дежурного сварщика	900×2100	Дерево	1	
36	Дверь в помещение дежурного такелажника	900×2100	Дерево	1	
37	Дверь в помещение дежурного крановщика	900×2100	Дерево	1	
38	Дверь в помещение дежурного машиниста	900×2100	Дерево	1	
39	Дверь в помещение дежурного водителя	900×2100	Дерево	1	
40	Дверь в помещение дежурного диспетчера	900×2100	Дерево	1	
41	Дверь в помещение дежурного инженера	900×2100	Дерево	1	
42	Дверь в помещение дежурного техника	900×2100	Дерево	1	
43	Дверь в помещение дежурного лаборанта	900×2100	Дерево	1	
44	Дверь в помещение дежурного медсестры	900×2100	Дерево	1	
45	Дверь в помещение дежурного врача	900×2100	Дерево	1	
46	Дверь в помещение дежурного фельдшера	900×2100	Дерево	1	
47	Дверь в помещение дежурного санитара	900×2100	Дерево	1	
48	Дверь в помещение дежурного водителя скорой помощи	900×2100	Дерево	1	
49	Дверь в помещение дежурного диспетчера скорой помощи	900×2100	Дерево	1	
50	Дверь в помещение дежурного врача скорой помощи	900×2100	Дерево	1	
51	Дверь в помещение дежурного фельдшера скорой помощи	900×2100	Дерево	1	
52	Дверь в помещение дежурного санитара скорой помощи	900×2100	Дерево	1	
53	Дверь в помещение дежурного водителя пожарной машины	900×2100	Дерево	1	
54	Дверь в помещение дежурного диспетчера пожарной машины	900×2100	Дерево	1	
55	Дверь в помещение дежурного врача пожарной машины	900×2100	Дерево	1	
56	Дверь в помещение дежурного фельдшера пожарной машины	900×2100	Дерево	1	
57	Дверь в помещение дежурного санитара пожарной машины	900×2100	Дерево	1	
58	Дверь в помещение дежурного водителя аварийной машины	900×2100	Дерево	1	
59	Дверь в помещение дежурного диспетчера аварийной машины	900×2100	Дерево	1	
60	Дверь в помещение дежурного врача аварийной машины	900×2100	Дерево	1	
61	Дверь в помещение дежурного фельдшера аварийной машины	900×2100	Дерево	1	
62	Дверь в помещение дежурного санитара аварийной машины	900×2100	Дерево	1	
63	Дверь в помещение дежурного водителя газовой службы	900×2100	Дерево	1	
64	Дверь в помещение дежурного диспетчера газовой службы	900×2100	Дерево	1	
65	Дверь в помещение дежурного врача газовой службы	900×2100	Дерево	1	
66	Дверь в помещение дежурного фельдшера газовой службы	900×2100	Дерево	1	
67	Дверь в помещение дежурного санитара газовой службы	900×2100	Дерево	1	
68	Дверь в помещение дежурного водителя электрической машины	900×2100	Дерево	1	
69	Дверь в помещение дежурного диспетчера электрической машины	900×2100	Дерево	1	
70	Дверь в помещение дежурного врача электрической машины	900×2100	Дерево	1	
71	Дверь в помещение дежурного фельдшера электрической машины	900×2100	Дерево	1	
72	Дверь в помещение дежурного санитара электрической машины	900×2100	Дерево	1	
73	Дверь в помещение дежурного водителя водной машины	900×2100	Дерево	1	
74	Дверь в помещение дежурного диспетчера водной машины	900×2100	Дерево	1	
75	Дверь в помещение дежурного врача водной машины	900×2100	Дерево	1	
76	Дверь в помещение дежурного фельдшера водной машины	900×2100	Дерево	1	
77	Дверь в помещение дежурного санитара водной машины	900×2100	Дерево	1	

Ведомость окон

№	Наименование	Размер, мм	Материал	Кол-во	Примечание
1	Окно	1200×1500	ПВХ	12	
2	Окно	1200×1500	ПВХ	12	
3	Окно	1200×1500	ПВХ	12	
4	Окно	1200×1500	ПВХ	12	
5	Окно	1200×1500	ПВХ	12	
6	Окно	1200×1500	ПВХ	12	
7	Окно	1200×1500	ПВХ	12	
8	Окно	1200×1500	ПВХ	12	
9	Окно	1200×1500	ПВХ	12	
10	Окно	1200×1500	ПВХ	12	
11	Окно	1200×1500	ПВХ	12	
12	Окно	1200×1500	ПВХ	12	
13	Окно	1200×1500	ПВХ	12	
14	Окно	1200×1500	ПВХ	12	
15	Окно	1200×1500	ПВХ	12	
16	Окно	1200×1500	ПВХ	12	
17	Окно	1200×1500	ПВХ	12	
18	Окно	1200×1500	ПВХ	12	
19	Окно	1200×1500	ПВХ	12	
20	Окно	1200×1500	ПВХ	12	
21	Окно	1200×1500	ПВХ	12	
22	Окно	1200×1500	ПВХ	12	
23	Окно	1200×1500	ПВХ	12	
24	Окно	1200×1500	ПВХ	12	
25	Окно	1200×1500	ПВХ	12	
26	Окно	1200×1500	ПВХ	12	
27	Окно	1200×1500	ПВХ	12	
28	Окно	1200×1500	ПВХ	12	
29	Окно	1200×1500	ПВХ	12	
30	Окно	1200×1500	ПВХ	12	
31	Окно	1200×1500	ПВХ	12	
32	Окно	1200×1500	ПВХ	12	
33	Окно	1200×1500	ПВХ	12	
34	Окно	1200×1500	ПВХ	12	
35	Окно	1200×1500	ПВХ	12	
36	Окно	1200×1500	ПВХ	12	
37	Окно	1200×1500	ПВХ	12	
38	Окно	1200×1500	ПВХ	12	
39	Окно	1200×1500	ПВХ	12	
40	Окно	1200×1500	ПВХ	12	
41	Окно	1200×1500	ПВХ	12	
42	Окно	1200×1500	ПВХ	12	
43	Окно	1200×1500	ПВХ	12	
44	Окно	1200×1500	ПВХ	12	
45	Окно	1200×1500	ПВХ	12	
46	Окно	1200×1500	ПВХ	12	
47	Окно	1200×1500	ПВХ	12	
48	Окно	1200×1500	ПВХ	12	
49	Окно	1200×1500	ПВХ	12	
50	Окно	1200×1500	ПВХ	12	
51	Окно	1200×1500	ПВХ	12	
52	Окно	1200×1500	ПВХ	12	
53	Окно	1200×1500	ПВХ	12	
54	Окно	1200×1500	ПВХ	12	
55	Окно	1200×1500	ПВХ	12	
56	Окно	1200×1500	ПВХ	12	
57	Окно	1200×1500	ПВХ	12	
58	Окно	1200×1500	ПВХ	12	
59	Окно	1200×1500	ПВХ	12	
60	Окно	1200×1500	ПВХ	12	
61	Окно	1200×1500	ПВХ	12	
62	Окно	1200×1500	ПВХ	12	
63	Окно	1200×1500	ПВХ	12	
64	Окно	1200×1500	ПВХ	12	
65	Окно	1200×1500	ПВХ	12	
66	Окно	1200×1500	ПВХ	12	
67	Окно	1200×1500	ПВХ	12	
68	Окно	1200×1500	ПВХ	12	
69	Окно	1200×1500	ПВХ	12	
70	Окно	1200×1500	ПВХ	12	
71	Окно	1200×1500	ПВХ	12	
72	Окно	1200×1500	ПВХ	12	
73	Окно	1200×1500	ПВХ	12	
74	Окно	1200×1500	ПВХ	12	
75	Окно	1200×1500	ПВХ	12	
76	Окно	1200×1500	ПВХ	12	
77	Окно	1200×1500	ПВХ	12	

Спецификация элементов

№	Наименование	Тип	Материал	Кол-во	Примечание
1	Плита перекрытия	ПК-60.15-8	Железобетон	1	
2	Плита перекрытия	ПК-60.15-8	Железобетон	1	
3	Плита перекрытия	ПК-60.15-8	Железобетон	1	
4	Плита перекрытия	ПК-60.15-8	Железобетон	1	
5	Плита перекрытия	ПК-60.15-8	Железобетон	1	
6	Плита перекрытия	ПК-60.15-8	Железобетон	1	
7	Плита перекрытия	ПК-60.15-8	Железобетон	1	
8	Плита перекрытия	ПК-60.15-8	Железобетон	1	
9	Плита перекрытия	ПК-60.15-8	Железобетон	1	
10	Плита перекрытия	ПК-60.15-8	Железобетон	1	
11	Плита перекрытия	ПК-60.15-8	Железобетон	1	
12	Плита перекрытия	ПК-60.15-8	Железобетон	1	
13	Плита перекрытия	ПК-60.15-8	Железобетон	1	
14	Плита перекрытия	ПК-60.15-8	Железобетон	1	
15	Плита перекрытия	ПК-60.15-8	Железобетон	1	
16	Плита перекрытия	ПК-60.15-8	Железобетон	1	
17	Плита перекрытия	ПК-60.15-8	Железобетон	1	
18	Плита перекрытия	ПК-60.15-8	Железобетон	1	
19	Плита перекрытия	ПК-60.15-8	Железобетон	1	
20	Плита перекрытия	ПК-60.15-8	Железобетон	1	
21	Плита перекрытия	ПК-60.15-8	Железобетон	1	
22	Плита перекрытия	ПК-60.15-8	Железобетон	1	
23	Плита перекрытия	ПК-60.15-8	Железобетон	1	
24	Плита перекрытия	ПК-60.15-8	Железобетон	1	
25	Плита перекрытия	ПК-60.15-8	Железобетон	1	
26	Плита перекрытия	ПК-60.15-8	Железобетон	1	
27	Плита перекрытия	ПК-60.15-8	Железобетон	1	
28	Плита перекрытия	ПК-60.15-8	Железобетон	1	
29	Плита перекрытия	ПК-60.15-8	Железобетон	1	
30	Плита перекрытия	ПК-60.15-8	Железобетон	1	
31	Плита перекрытия	ПК-60.15-8	Железобетон	1	
32	Плита перекрытия	ПК-60.15-8	Железобетон	1	
33	Плита перекрытия	ПК-60.15-8	Железобетон	1	
34	Плита перекрытия	ПК-60.15-8	Железобетон	1	
35	Плита перекрытия	ПК-60.15-8	Железобетон	1	
36	Плита перекрытия	ПК-60.15-8	Железобетон	1	
37	Плита перекрытия	ПК-60.15-8	Железобетон	1	
38	Плита перекрытия	ПК-60.15-8	Железобетон	1	
39	Плита перекрытия	ПК-60.15-8	Железобетон	1	
40	Плита перекрытия	ПК-60.15-8	Железобетон	1	
41	Плита перекрытия	ПК-60.15-8	Железобетон	1	
42	Плита перекрытия	ПК-60.15-8	Железобетон	1	
43	Плита перекрытия	ПК-60.15-8	Железобетон	1	
44	Плита перекрытия	ПК-60.15-8	Железобетон	1	
45	Плита перекрытия	ПК-60.15-8	Железобетон	1	
46	Плита перекрытия	ПК-60.15-8	Железобетон	1	
47	Плита перекрытия	ПК-60.15-8	Железобетон	1	
48	Плита перекрытия	ПК-60.15-8	Железобетон	1	
49	Плита перекрытия	ПК-60.15-8	Железобетон	1	
50	Плита перекрытия	ПК-60.15-8	Железобетон	1	
51	Плита перекрытия	ПК-60.15-8	Железобетон	1	
52	Плита перекрытия	ПК-60.15-8	Железобетон	1	
53	Плита перекрытия	ПК-60.15-8	Железобетон	1	
54	Плита перекрытия	ПК-60.15-8	Железобетон	1	
55	Плита перекрытия	ПК-60.15-8	Железобетон	1	
56	Плита перекрытия	ПК-60.15-8	Железобетон	1	
57	Плита перекрытия	ПК-60.15-8	Железобетон	1	
58	Плита перекрытия	ПК-60.15-8	Железобетон	1	
59	Плита перекрытия	ПК-60.15-8	Железобетон	1	
60	Плита перекрытия	ПК-60.15-8	Железобетон	1	
61	Плита перекрытия	ПК-60.15-8	Железобетон	1	
62	Плита перекрытия	ПК-60.15-8	Железобетон	1	
63	Плита перекрытия	ПК-60.15-8	Железобетон	1	
64	Плита перекрытия	ПК-60.15-8	Железобетон	1	
65	Плита перекрытия	ПК-60.15-8	Железобетон	1	
66	Плита перекрытия	ПК-60.15-8	Железобетон	1	
67	Плита перекрытия	ПК-60.15-8	Железобетон	1	
68	Плита перекрытия	ПК-60.15-8	Железобетон	1	
69	Плита перекрытия	П

Проект	Жилой комплекс с подземной парковкой «Солнечный берег»
Адрес объекта	г. Москва, ул. Ленинградская, д. 42, корп. 1
Заказчик	ООО «СтройИнвест-Девелопмент»
Стадия	Рабочая документация (РД)
Раздел	АР — Архитектурные решения
Масштаб	1:100
Формат	А1
Лист	3 из 12
Дата	14.03.2025

Экспликация помещений

№	Наименование	Площадь, м²
1	Тамбур	4,2
2	Коридор	18,6
3	Лестничная клетка	12,4
4	Санузел	3,8
5	Кладовая	2,1
6	Электрощитовая	1,9
7	Машинное помещение лифта	6,0
8	Помещение консьержа	9,5
9	Комната отдыха	14,2
10	Душевая	2,7
11	Помещение уборочного инвентаря	1,5
12	Венткамера	8,3
13	Насосная	5,6
14	Водомерный узел	2,4
15	Помещение ИТП	7,8
16	Помещение охраны	11,2
17	Санузел для персонала	2,6
18	Помещение для хранения	3,4
19	Коридор	16,8
20	Помещение для хранения	4,0
21	Помещение для хранения	4,0
22	Помещение для хранения	4,0
23	Помещение для хранения	4,0
24	Помещение для хранения	4,0
25	Помещение для хранения	4,0
26	Помещение для хранения	4,0
27	Помещение для хранения	4,0
28	Помещение для хранения	4,0
29	Помещение для хранения	4,0
30	Помещение для хранения	4,0
31	Помещение для хранения	4,0
32	Помещение для хранения	4,0
33	Помещение для хранения	4,0
34	Помещение для хранения	4,0
35	Помещение для хранения	4,0
36	Помещение для хранения	4,0
37	Помещение для хранения	4,0
38	Помещение для хранения	4,0
39	Помещение для хранения	4,0
40	Помещение для хранения	4,0
41	Помещение для хранения	4,0
42	Помещение для хранения	4,0
43	Помещение для хранения	4,0
44	Помещение для хранения	4,0
45	Помещение для хранения	4,0
46	Помещение для хранения	4,0
47	Помещение для хранения	4,0
48	Помещение для хранения	4,0
49	Помещение для хранения	4,0
50	Помещение для хранения	4,0
51	Помещение для хранения	4,0
52	Помещение для хранения	4,0
53	Помещение для хранения	4,0
54	Помещение для хранения	4,0
55	Помещение для хранения	4,0
56	Помещение для хранения	4,0
57	Помещение для хранения	4,0
58	Помещение для хранения	4,0
59	Помещение для хранения	4,0
60	Помещение для хранения	4,0
61	Помещение для хранения	4,0
62	Помещение для хранения	4,0
63	Помещение для хранения	4,0
64	Помещение для хранения	4,0
65	Помещение для хранения	4,0
66	Помещение для хранения	4,0
67	Помещение для хранения	4,0
68	Помещение для хранения	4,0
69	Помещение для хранения	4,0
70	Помещение для хранения	4,0
71	Помещение для хранения	4,0
72	Помещение для хранения	4,0
73	Помещение для хранения	4,0
74	Помещение для хранения	4,0
75	Помещение для хранения	4,0
76	Помещение для хранения	4,0
77	Помещение для хранения	4,0
78	Помещение для хранения	4,0
79	Помещение для хранения	4,0
80	Помещение для хранения	4,0
81	Помещение для хранения	4,0
82	Помещение для хранения	4,0
83	Помещение для хранения	4,0
84	Помещение для хранения	4,0
85	Помещение для хранения	4,0
86	Помещение для хранения	4,0
87	Помещение для хранения	4,0
88	Помещение для хранения	4,0

Ведомость отделки помещений

№	Наименование	Пол	Стены	Потолок	Примечание
1	Тамбур	Керамогранит	Краска	Подвесной	
2	Коридор	Керамогранит	Краска	Подвесной	
3	Лестничная клетка	Керамогранит	Краска	Подвесной	
4	Санузел	Керамогранит	Керамическая плитка	Подвесной	
5	Кладовая	Керамогранит	Краска	Подвесной	
6	Электрощитовая	Керамогранит	Краска	Подвесной	
7	Машинное помещение лифта	Керамогранит	Краска	Подвесной	
8	Помещение консьержа	Керамогранит	Краска	Подвесной	
9	Комната отдыха	Керамогранит	Краска	Подвесной	
10	Душевая	Керамогранит	Керамическая плитка	Подвесной	
11	Помещение уборочного инвентаря	Керамогранит	Краска	Подвесной	
12	Венткамера	Керамогранит	Краска	Подвесной	
13	Насосная	Керамогранит	Краска	Подвесной	
14	Водомерный узел	Керамогранит	Краска	Подвесной	
15	Помещение ИТП	Керамогранит	Краска	Подвесной	
16	Помещение охраны	Керамогранит	Краска	Подвесной	
17	Санузел для персонала	Керамогранит	Керамическая плитка	Подвесной	
18	Помещение для хранения	Керамогранит	Краска	Подвесной	
19	Коридор	Керамогранит	Краска	Подвесной	
20	Помещение для хранения	Керамогранит	Краска	Подвесной	
21	Помещение для хранения	Керамогранит	Краска	Подвесной	
22	Помещение для хранения	Керамогранит	Краска	Подвесной	
23	Помещение для хранения	Керамогранит	Краска	Подвесной	
24	Помещение для хранения	Керамогранит	Краска	Подвесной	
25	Помещение для хранения	Керамогранит	Краска	Подвесной	
26	Помещение для хранения	Керамогранит	Краска	Подвесной	
27	Помещение для хранения	Керамогранит	Краска	Подвесной	
28	Помещение для хранения	Керамогранит	Краска	Подвесной	
29	Помещение для хранения	Керамогранит	Краска	Подвесной	
30	Помещение для хранения	Керамогранит	Краска	Подвесной	
31	Помещение для хранения	Керамогранит	Краска	Подвесной	
32	Помещение для хранения	Керамогранит	Краска	Подвесной	
33	Помещение для хранения	Керамогранит	Краска	Подвесной	
34	Помещение для хранения	Керамогранит	Краска	Подвесной	
35	Помещение для хранения	Керамогранит	Краска	Подвесной	
36	Помещение для хранения	Керамогранит	Краска	Подвесной	
37	Помещение для хранения	Керамогранит	Краска	Подвесной	
38	Помещение для хранения	Керамогранит	Краска	Подвесной	
39	Помещение для хранения	Керамогранит	Краска	Подвесной	
40	Помещение для хранения	Керамогранит	Краска	Подвесной	
41	Помещение для хранения	Керамогранит	Краска	Подвесной	
42	Помещение для хранения	Керамогранит	Краска	Подвесной	
43	Помещение для хранения	Керамогранит	Краска	Подвесной	
44	Помещение для хранения	Керамогранит	Краска	Подвесной	
45	Помещение для хранения	Керамогранит	Краска	Подвесной	
46	Помещение для хранения	Керамогранит	Краска	Подвесной	
47	Помещение для хранения	Керамогранит	Краска	Подвесной	
48	Помещение для хранения	Керамогранит	Краска	Подвесной	
49	Помещение для хранения	Керамогранит	Краска	Подвесной	
50	Помещение для хранения	Керамогранит	Краска	Подвесной	
51	Помещение для хранения	Керамогранит	Краска	Подвесной	
52	Помещение для хранения	Керамогранит	Краска	Подвесной	
53	Помещение для хранения	Керамогранит	Краска	Подвесной	
54	Помещение для хранения	Керамогранит	Краска	Подвесной	
55	Помещение для хранения	Керамогранит	Краска	Подвесной	
56	Помещение для хранения	Керамогранит	Краска	Подвесной	
57	Помещение для хранения	Керамогранит	Краска	Подвесной	
58	Помещение для хранения	Керамогранит	Краска	Подвесной	
59	Помещение для хранения	Керамогранит	Краска	Подвесной	
60	Помещение для хранения	Керамогранит	Краска	Подвесной	
61	Помещение для хранения	Керамогранит	Краска	Подвесной	
62	Помещение для хранения	Керамогранит	Краска	Подвесной	
63	Помещение для хранения	Керамогранит	Краска	Подвесной	
64	Помещение для хранения	Керамогранит	Краска	Подвесной	
65	Помещение для хранения	Керамогранит	Краска	Подвесной	
66	Помещение для хранения	Керамогранит	Краска	Подвесной	
67	Помещение для хранения	Керамогранит	Краска	Подвесной	
68	Помещение для хранения	Керамогранит	Краска	Подвесной	
69	Помещение для хранения	Керамогранит	Краска	Подвесной	
70	Помещение для хранения	Керамогранит	Краска	Подвесной	
71	Помещение для хранения	Керамогранит	Краска	Подвесной	
72	Помещение для хранения	Керамогранит	Краска	Подвесной	
73	Помещение для хранения	Керамогранит	Краска	Подвесной	
74	Помещение для хранения	Керамогранит	Краска	Подвесной	
75	Помещение для хранения	Керамогранит	Краска	Подвесной	
76	Помещение для хранения	Керамогранит	Краска	Подвесной	
77	Помещение для хранения	Керамогранит	Краска	Подвесной	
78	Помещение для хранения	Керамогранит	Краска	Подвесной	
79	Помещение для хранения	Керамогранит	Краска	Подвесной	
80	Помещение для хранения	Керамогранит	Краска	Подвесной	
81	Помещение для хранения	Керамогранит	Краска	Подвесной	
82	Помещение для хранения	Керамогранит	Краска	Подвесной	
83	Помещение для хранения	Керамогранит	Краска	Подвесной	
84	Помещение для хранения	Керамогранит	Краска	Подвесной	
85	Помещение для хранения	Керамогранит	Краска	Подвесной	
86	Помещение для хранения	Керамогранит	Краска	Подвесной	
87	Помещение для хранения	Керамогранит	Краска	Подвесной	
88	Помещение для хранения	Керамогранит	Краска	Подвесной	

Ведомость дверей

Марка	Тип	Размер, мм	Кол-во	Материал	Примечание
ДВ-01	Противопожарная	1200×2100	4	Металл	EI 60
ДВ-02	Противопожарная	1000×2100	6	Металл	EI 60
ДВ-03	Противопожарная	900×2100	8	Металл	EI 60
ДВ-04	Противопожарная	800×2100	12	Металл	EI 60
ДВ-05	Противопожарная	1200×2100	2	Металл	EI 60
ДВ-06	Противопожарная	1000×2100	4	Металл	EI 60
ДВ-07	Противопожарная	900×2100	6	Металл	EI 60
ДВ-08	Противопожарная	800×2100	10	Металл	EI 60
ДВ-09	Противопожарная	1200×2100	2	Металл	EI 60
ДВ-10	Противопожарная	1000×2100	4	Металл	EI 60
ДВ-11	Противопожарная	900×2100	6	Металл	EI 60
ДВ-12	Противопожарная	800×2100	8	Металл	EI 60
ДВ-13	Противопожарная	1200×2100	2	Металл	EI 60
ДВ-14	Противопожарная	1000×2100	4	Металл	EI 60
ДВ-15	Противопожарная	900×2100	6	Металл	EI 60
ДВ-16	Противопожарная	800×2100	8	Металл	EI 60
ДВ-17	Противопожарная	1200×2100	2	Металл	EI 60
ДВ-18	Противопожарная	1000×2100	4	Металл	EI 60
ДВ-19	Противопожарная	900×2100	6	Металл	EI 60
ДВ-20	Противопожарная	800×2100	8	Металл	EI 60
ДВ-21	Противопожарная	1200×2100	2	Металл	EI 60
ДВ-22	Противопожарная	1000×2100	4	Металл	EI 60
ДВ-23	Противопожарная	900×2100	6	Металл	EI 60
ДВ-24	Противопожарная	800×2100	8	Металл	EI 60
ДВ-25	Противопожарная	1200×2100	2	Металл	EI 60
ДВ-26	Противопожарная	1000×2100	4	Металл	EI 60
ДВ-27	Противопожарная	900×2100	6	Металл	EI 60
ДВ-28	Противопожарная	800×2100	8	Металл	EI 60
ДВ-29	Противопожарная	1200×2100	2	Металл	EI 60
ДВ-30	Противопожарная	1000×2100	4	Металл	EI 60
ДВ-31	Противопожарная	900×2100	6	Металл	EI 60
ДВ-32	Противопожарная	800×2100	8	Металл	EI 60
ДВ-33	Противопожарная	1200×2100	2	Металл	EI 60
ДВ-34	Противопожарная	1000×2100	4	Металл	EI 60
ДВ-35	Противопожарная	900×2100	6	Металл	EI 60
ДВ-36	Противопожарная	800×2100	8	Металл	EI 60
ДВ-37	Противопожарная	1200×2100	2	Металл	EI 60
ДВ-38	Противопожарная	1000×2100	4	Металл	EI 60
ДВ-39	Противопожарная	900×2100	6	Металл	EI 60
ДВ-40	Противопожарная	800×2100	8	Металл	EI 60
ДВ-41	Противопожарная	1200×2100	2	Металл	EI 60
ДВ-42	Противопожарная	1000×2100	4	Металл	EI 60
ДВ-43	Противопожарная	900×2100	6	Металл	EI 60
ДВ-44	Противопожарная	800×2100	8	Металл	EI 60
ДВ-45	Противопожарная	1200×2100	2	Металл	EI 60
ДВ-46	Противопожарная	1000×2100	4	Металл	EI 60
ДВ-47	Противопожарная	900×2100	6	Металл	EI 60
ДВ-48	Противопожарная	800×2100	8	Металл	EI 60
ДВ-49	Противопожарная	1200×2100	2	Металл	EI 60
ДВ-50	Противопожарная	1000×2100	4	Металл	EI 60
ДВ-51	Противопожарная	900×2100	6	Металл	EI 60
ДВ-52	Противопожарная	800×2100	8	Металл	EI 60
ДВ-53	Противопожарная	1200×2100	2	Металл	EI 60
ДВ-54	Противопожарная	1000×2100	4	Металл	EI 60
ДВ-55	Противопожарная	900×2100	6	Металл	EI 60
ДВ-56	Противопожарная	800×2100	8	Металл	EI 60
ДВ-57	Противопожарная	1200×2100	2	Металл	EI 60
ДВ-58	Противопожарная	1000×2100	4	Металл	EI 60
ДВ-59	Противопожарная	900×2100	6	Металл	EI 60
ДВ-60	Противопожарная	800×2100	8	Металл	EI 60
ДВ-61	Противопожарная	1200×2100	2	Металл	EI 60
ДВ-62	Противопожарная	1000×2100	4	Металл	EI 60
ДВ-63	Противопожарная	900×2100	6	Металл	EI 60
ДВ-64	Противопожарная	800×2100	8	Металл	EI 60
ДВ-65	Противопожарная	1200×2100	2	Металл	EI 60
ДВ-66	Противопожарная	1000×2100	4	Металл	EI 60
ДВ-67	Противопожарная	900×2100	6	Металл	EI 60
ДВ-68	Противопожарная	800×2100	8	Металл	EI 60
ДВ-69	Противопожарная	1200×2100	2	Металл	EI 60
ДВ-70	Противопожарная	1000×2100	4	Металл	EI 60
ДВ-71	Противопожарная	900×2100	6	Металл	EI 60
ДВ-72	Противопожарная	800×2100	8	Металл	EI 60
ДВ-73	Противопожарная	1200×2100	2	Металл	EI 60
ДВ-74	Противопожарная	1000×2100	4	Металл	EI 60
ДВ-75	Противопожарная	900×2100	6	Металл	EI 60
ДВ-76	Противопожарная	800×2100	8	Металл	EI 60
ДВ-77	Противопожарная	1200×2100	2	Металл	EI 60
ДВ-78	Противопожарная	1000×2100	4	Металл	EI 60
ДВ-79	Противопожарная	900×2100	6	Металл	EI 60
ДВ-80	Противопожарная	800×2100	8	Металл	EI 60
ДВ-81	Противопожарная	1200×2100	2	Металл	EI 60
ДВ-82	Противопожарная	1000×2100	4	Металл	EI 60
ДВ-83	Противопожарная	900×2100	6	Металл	EI 60
ДВ-84	Противопожарная	800×2100	8	Металл	EI 60
ДВ-85	Противопожарная	1200×2100	2	Металл	EI 60
ДВ-86	Противопожарная	1000×2100	4	Металл	EI 60
ДВ-87	Противопожарная	900×2100	6	Металл	EI 60
ДВ-88	Противопожарная	800×2100	8	Металл	EI 60

Спецификация элементов

Позиция	Наименование	Кол-во	Масса ед., кг	Примечание
1	Плита перекрытия ПП-60.12	24	2 850	
2	Плита перекрытия ПП-60.15	18	3 560	
3	Стеновая панель СП-30.28	36	4 120	
4	Стеновая панель СП-30.30	28	4 450	
5	Перегородка ПГ-12.28	42	1 680	
6	Перегородка ПГ-12.30	30	1 810	
7	Лестничный марш ЛМ-28.15	8	2 640	
8	Лестничная площадка ЛП-15.15	8	1 320	
9	Балка перемычки БП-30.14	52	1 240	
10	Балка перемычки БП-30.18	34	1 510	
11	Ригель РГ-30.60	12	3 980	
12	Ригель РГ-30.90	6	5 760	
13	Колонна К-30.30	16	3 420	
14	Колонна К-30.40	10	4 560	
15	Фундаментная плита ФП-1	1	184 000	
16	Фундаментная плита ФП-2	1	96 500	
17	Стеновой блок ФБС-24.6	220	1 450	
18	Стеновой блок ФБС-12.6	180	760	
19	Перемычка 2ПБ-13	64	1 120	
20	Перемычка 3ПБ-25	48	1 980	
21	Вентиляционный блок ВБ-1	14	2 210	
22	Вентиляционный блок ВБ-2	14	2 210	
23	Лестничный марш ЛМ-28.12	8	2 310	
24	Лестничная площадка ЛП-12.15	8	1 180	
25	Ограждение лестницы ОГ-1	16	0 640	
26	Ограждение лестницы ОГ-2	12	0 720	
27	Плита перекрытия ПП-60.10	10	2 380	
28	Плита перекрытия ПП-60.18	16	3 720	
29	Стеновая панель СП-30.24	22	3 960	
30	Перегородка ПГ-12.24	38	1 520	
31	Ригель РГ-30.45	8	4 320	
32	Колонна К-30.20	12	2 280	
33	Фундаментная плита ФП-3	1	142 000	
34	Стеновой блок ФБС-24.4	160	1 020	
35	Перемычка 1ПБ-10	72	0 820	
36	Вентиляционный блок ВБ-3	10	2 210	
37	Лестничный марш ЛМ-28.10	6	2 080	
38	Лестничная площадка ЛП-10.15	6	1 060	
39	Ограждение лестницы ОГ-3	12	0 580	
40	Плита перекрытия ПП-60.8	8	1 980	
41	Стеновая панель СП-30.20	18	3 480	
42	Перегородка ПГ-12.20	26	1 360	
43	Ригель РГ-30.30	4	2 880	
44	Колонна К-30.15	8	1 710	
45	Фундаментная плита ФП-4	1	118 000	
46	Стеновой блок ФБС-12.4	140	540	
47	Перемычка 1ПБ-8	58	0 640	
48	Вентиляционный блок ВБ-4	8	2 210	
49	Лестничный марш ЛМ-28.8	4	1 760	
50	Лестничная площадка ЛП-8.15	4	0 880	
51	Ограждение лестницы ОГ-4	8	0 520	
52	Плита перекрытия ПП-60.6	6	1 480	
53	Стеновая панель СП-30.16	14	2 960	
54	Перегородка ПГ-12.16	20	1 210	
55	Ригель РГ-30.15	2	1 440	
56	Колонна К-30.10	4	1 140	
57	Фундаментная плита ФП-5	1	96 000	
58	Стеновой блок ФБС-12.3	120	410	
59	Перемычка 1ПБ-6	44	0 480	
60	Вентиляционный блок ВБ-5	6	2 210	
61	Лестничный марш ЛМ-28.6	2	1 320	
62	Лестничная площадка ЛП-6.15	2	0 710	
63	Ограждение лестницы ОГ-5	4	0 460	
64	Плита перекрытия ПП-60.4	4	1 020	
65	Стеновая панель СП-30.12	10	2 480	
66	Перегородка ПГ-12.12	14	1 080	
67	Ригель РГ-30.12	1	0 960	
68	Колонна К-30.08	2	0 760	
69	Фундаментная плита ФП-6	1	74 000	
70	Стеновой блок ФБС-12.2	96	280	
71	Перемычка 1ПБ-4	30	0 320	
72	Вентиляционный блок ВБ-6	4	2 210	
73	Лестничный марш ЛМ-28.4	1	0 880	
74	Лестничная площадка ЛП-4.15	1	0 530	
75	Ограждение лестницы ОГ-6	2	0 410	
76	Плита перекрытия ПП-60.2	2	0 510	
77	Стеновая панель СП-30.08	6	1 980	
78	Перегородка ПГ-12.08	8	0 960	
79	Ригель РГ-30.08	1	0 640	
80	Колонна К-30.05	1	0 480	
81	Фундаментная плита ФП-7	1	52 000	
82	Стеновой блок ФБС-12.1	72	150	
83	Перемычка 1ПБ-2	18	0 210	
84	Вентиляционный блок ВБ-7	2	2 210	
85	Лестничный марш ЛМ-28.2	1	0 440	
86	Лестничная площадка ЛП-2.15	1	0 360	
87	Ограждение лестницы ОГ-7	1	0 310	
88	Плита перекрытия ПП-60.1	1	0 260	

Ведомость помещений

№	Наименование	Площадь, м²
1	Тамбур	4,2
2	Коридор	18,6
3	Лестничная клетка	12,4
4	Санузел	3,8
5	Кладовая	2,1
6	Электрощитовая	1,9
7	Машинное помещение лифта	6,0
8	Помещение консьержа	9,5
9	Комната отдыха	14,2
10	Душевая	2,7
11	Помещение уборочного инвентаря	1,5
12	Венткамера	8,3
13	Насосная	5,6
14	Водомерный узел	2,4
15	Помещение ИТП	7,8
16	Помещение охраны	11,2
17	Санузел для персонала	2,6
18	Помещение для хранения	3,4
19	Коридор	16,8
20	Помещение для хранения	4,0
21	Помещение для хранения	4,0
22	Помещение для хранения	4,0
23	Помещение для хранения	4,0
24	Помещение для хранения	4,0
25	Помещение для хранения	4,0
26	Помещение для хранения	4,0
27	Помещение для хранения	4,0
28	Помещение для хранения	4,0
29	Помещение для хранения	4,0
30	Помещение для хранения	4,0
31	Помещение для хранения	4,0
32	Помещение для хранения	4,0
33	Помещение для хранения	4,0
34	Помещение для хранения	4,0
35	Помещение для хранения	4,0
36	Помещение для хранения	4,0
37	Помещение для хранения	4,0
38	Помещение для хранения	4,0
39	Помещение для хранения	4,0
40	Помещение для хранения	4,0
41	Помещение для хранения	4,0
42	Помещение для хранения	4,0
43	Помещение для хранения	4,0
44	Помещение для хранения	4,0
45	Помещение для хранения	4,0
46	Помещение для хранения	4,0
47	Помещение для хранения	4,0
48	Помещение для хранения	4,0
49	Помещение для хранения	4,0
50	Помещение для хранения	4,0
51	Помещение для хранения	4,0
52	Помещение для хранения	4,0
53	Помещение для хранения	4,0
54	Помещение для хранения	4,0
55	Помещение для хранения	4,0
56	Помещение для хранения	4,0
57	Помещение для хранения	4,0
58	Помещение для хранения	4,0
59	Помещение для хранения	4,0
60	Помещение для хранения	4,0
61	Помещение для хранения	4,0
62	Помещение для хранения	4,0
63	Помещение для хранения	4,0
64	Помещение для хранения	4,0
65	Помещение для хранения	4,0
66	Помещение для хранения	4,0
67	Помещение для хранения	4,0
68	Помещение для хранения	4,0
69	Помещение для хранения	4,0
70	Помещение для хранения	4,0
71	Помещение для хранения	4,0
72	Помещение для хранения	4,0
73	Помещение для хранения	4,0
74	Помещение для хранения	4,0
75	Помещение для хранения	4,0
76	Помещение для хранения	4,0
77	Помещение для хранения	4,0
78	Помещение для хранения	4,0
79	Помещение для хранения	4,0
80	Помещение для хранения	4,0
81	Помещение для хранения	4,0
82	Помещение для хранения	4,0
83	Помещение для хранения	4,0
84	Помещение для хранения	4,0
85	Помещение для хранения	4,0
86	Помещение для хранения	4,0
87	Помещение для хранения	4,0
88	Помещение для хранения	4,0

Ведомость ссылочных и прилагаемых документов

Обозначение	Наименование	Примечание
ГОСТ 21.501-2018	Правила выполнения рабочей документации архитектурных и конструктивных решений	
ГОСТ 21.110-2013	Спецификация оборудования, изделий и материалов	
ГОСТ 21.205-2016	Условные обозначения элементов санитарно-технического оборудования	
ГОСТ 21.206-2014	Условные графические обозначения трубопроводов	
ГОСТ 21.208-2013	Условные графические обозначения в системах электроснабжения	
ГОСТ 21.210-2014	Условные графические обозначения элементов генеральных планов	

Проект	Жилой комплекс с подземной парковкой
Адрес	г. Ташкент, Мирзо-Улугбекский район, ул. Буюк Ипак Йўли, 87
Заказчик	ООО «Строительная компания Ориентир»
Стадия	Рабочая документация
Раздел	АР — Архитектурные решения
Масштаб	1:100
Лист	3
Листов	12
Формат	А1 (594 × 841 мм)

Экспликация помещений

№	Наименование	Площадь, м²
1	Тамбур	4,2
2	Коридор	18,6
3	Лестничная клетка	12,4
4	Санузел	3,8
5	Ванная	4,5
6	Спальня	14,2
7	Гостиная	21,0
8	Кухня	11,7
9	Балкон	4,0
10	Кладовая	2,7

Ведомость отделки

Помещение	Пол	Стены	Потолок
Тамбур	Керамогранит	Краска	Краска
Коридор	Керамогранит	Краска	Краска
Лестничная клетка	Керамогранит	Краска	Краска
Санузел	Керамогранит	Керамическая плитка	Подвесной
Ванная	Керамогранит	Керамическая плитка	Подвесной
Спальня	Ламинат	Обои	Краска
Гостиная	Ламинат	Обои	Краска
Кухня	Керамогранит	Керамическая плитка	Подвесной
Балкон	Керамогранит	Краска	Краска
Кладовая	Керамогранит	Краска	Краска

Спецификация дверей

Марка	Наименование	Кол.
ДВ-1	Дверь межкомнатная, 900×2100	12
ДВ-2	Дверь межкомнатная, 800×2100	9
ДВ-3	Дверь санузел, 700×2100	4
ДВ-4	Дверь входная, 1000×2100	1
ДВ-5	Дверь балконная, 900×2100	2

Спецификация окон

Марка	Наименование	Кол.
ОК-1	Окно ПВХ, 1500×1400	6
ОК-2	Окно ПВХ, 1200×1400	4
ОК-3	Окно ПВХ, 600×600	2
ОК-4	Витраж, 2400×2700	1

Ведомость перемычек

Марка	Сечение	Длина, мм	Кол.
ПР-1	250×140	1500	6
ПР-2	250×140	1200	4
ПР-3	250×140	2400	1
ПР-4	250×140	1000	2

Ведомость перекрытий

Тип	Толщина, мм	Площадь, м²
ПК-1	220	412,6
ПК-2	220	398,4
ПК-3	220	187,2

Ведомость покрытий

Тип	Состав	Площадь, м²
Кровля-1	Рулонная, 3 слоя	412,6
Кровля-2	Рулонная, 3 слоя	398,4
Кровля-3	Рулонная, 3 слоя	187,2

Ведомость элементов крылец и благоустройства

Поз.	Наименование	Кол.
1	Крыльцо входное	1
2	Пандус	1
3	Ограждение	12,0 м
4	Отмостка	86,0 м²
5	Тротуарная плитка	240,0 м²
6	Бордюр	64,0 м

Ведомость ограждений

Поз.	Наименование	Кол.
1	Ограждение кровли	96,0 м
2	Ограждение балкона	24,0 м
3	Ограждение лестницы	18,0 м
4	Ограждение крыльца	12,0 м

Ведомость малых архитектурных форм

Поз.	Наименование	Кол.
1	Скамья	4
2	Урна	6
3	Велопарковка	2
4	Информационный стенд	1

Ведомость инженерных сетей

Поз.	Наименование	Кол.
1	Ввод водопровода	1
2	Ввод канализации	1
3	Ввод электроснабжения	1
4	Ввод теплоснабжения	1
5	Ввод газоснабжения	1
6	Ввод слаботочных сетей	1
7	Молниезащита	1
8	Заземление	1
9	Вентиляция	1
10	Дымоудаление	1
11	Пожарная сигнализация	1
12	Видеонаблюдение	1
13	Домофонная система	1
14	Освещение территории	1
15	Наружное освещение	1
16	Аварийное освещение	1
17	Эвакуационное освещение	1
18	Противопожарный водопровод	1
19	Автоматическое пожаротушение	1
20	Система оповещения	1
21	Контроль доступа	1
22	Шлагбаум	1
23	Ворота автоматические	1
24	Калитка	1
25	Ограждение территории	1
26	Освещение парковки	1
27	Разметка парковочных мест	1
28	Дорожные знаки	1
29	Пешеходный переход	1
30	Искусственное освещение	1
31	Естественное освещение	1
32	Комбинированное освещение	1
33	Светильники	1
34	Выключатели	1
35	Розетки	1
36	Щитовое оборудование	1
37	Автоматические выключатели	1
38	Дифференциальные автоматы	1
39	Устройства защитного отключения	1
40	Счетчики электроэнергии	1
41	Трансформаторная подстанция	1
42	Распределительный пункт	1
43	Кабельная линия	1
44	Воздушная линия	1
45	Опора	1
46	Фундамент	1
47	Заземляющий контур	1
48	Молниеприемник	1
49	Токоотвод	1
50	Контрольная точка	1
51	Испытательная коробка	1
52	Маркировка	1
53	Паспорт	1
54	Акт приемки	1
55	Протокол испытаний	1
56	Исполнительная документация	1
57	Журнал работ	1
58	Общий журнал работ	1
59	Журнал авторского надзора	1
60	Журнал входного контроля	1
61	Журнал учета материалов	1
62	Журнал учета оборудования	1
63	Журнал учета инструмента	1
64	Журнал учета средств защиты	1
65	Журнал учета спецодежды	1
66	Журнал учета обучения	1
67	Журнал учета инструктажей	1
68	Журнал учета проверок	1
69	Журнал учета предписаний	1
70	Журнал учета несчастных случаев	1
71	Журнал учета простоев	1
72	Журнал учета погоды	1
73	Журнал учета бетонных работ	1
74	Журнал учета сварочных работ	1
75	Журнал учета земляных работ	1
76	Журнал учета монтажных работ	1
77	Журнал учета кровельных работ	1
78	Журнал учета отделочных работ	1
79	Журнал учета фасадных работ	1
80	Журнал учета благоустройства	1
81	Журнал учета озеленения	1
82	Журнал учета малых форм	1
83	Журнал учета ограждений	1
84	Журнал учета временных сооружений	1
85	Журнал учета складирования	1
86	Журнал учета транспортировки	1
87	Журнал учета погрузки	1
88	Журнал учета разгрузки	1
89	Журнал учета хранения	1
90	Журнал учета выдачи	1
91	Журнал учета возврата	1
92	Журнал учета списания	1
93	Журнал учета остатков	1
94	Журнал учета поступления	1
95	Журнал учета расхода	1
96	Журнал учета инвентаря	1
97	Журнал учета оборудования	1
98	Журнал учета приборов	1
99	Журнал учета измерений	1
100	Журнал учета испытаний	1
101	Журнал учета калибровки	1
102	Журнал учета поверки	1
103	Журнал учета ремонта	1
104	Журнал учета технического обслуживания	1
105	Журнал учета осмотров	1
106	Журнал учета дефектов	1
107	Журнал учета устранения дефектов	1
108	Журнал учета гарантийных обязательств	1
109	Журнал учета рекламаций	1
110	Журнал учета претензий	1
111	Журнал учета судебных дел	1
112	Журнал учета арбитражных дел	1
113	Журнал учета исполнительных листов	1
114	Журнал учета банковских операций	1
115	Журнал учета платежей	1
116	Журнал учета счетов	1
117	Журнал учета договоров	1
118	Журнал учета актов	1
119	Журнал учета накладных	1
120	Журнал учета счетов-фактур	1
121	Журнал учета доверенностей	1
122	Журнал учета путевых листов	1
123	Журнал учета командировок	1
124	Журнал учета отпусков	1
125	Журнал учета больничных листов	1
126	Журнал учета табелей	1
127	Журнал учета приказов	1
128	Журнал учета распоряжений	1
129	Журнал учета протоколов	1
130	Журнал учета решений	1
131	Журнал учета постановлений	1
132	Журнал учета заключений	1
133	Журнал учета экспертиз	1
134	Журнал учета проверок	1
135	Журнал учета ревизий	1
136	Журнал учета аудита	1
137	Журнал учета инвентаризации	1
138	Журнал учета списания	1
139	Журнал учета утилизации	1
140	Журнал учета отходов	1
141	Журнал учета вторсырья	1
142	Журнал учета металлолома	1
143	Журнал учета макулатуры	1
144	Журнал учета стеклотары	1
145	Журнал учета пластика	1
146	Журнал учета резины	1
147	Журнал учета текстиля	1
148	Журнал учета кожи	1
149	Журнал учета меха	1
150	Журнал учета шерсти	1
151	Журнал учета хлопка	1
152	Журнал учета льна	1
153	Журнал учета шелка	1
154	Журнал учета синтетики	1
155	Журнал учета искусственных материалов	1
156	Журнал учета натуральных материалов	1
157	Журнал учета смешанных материалов	1
158	Журнал учета композитных материалов	1
159	Журнал учета неметаллических материалов	1
160	Журнал учета металлических материалов	1
161	Журнал учета древесных материалов	1
162	Журнал учета минеральных материалов	1
163	Журнал учета органических материалов	1
164	Журнал учета неорганических материалов	1
165	Журнал учета природных материалов	1
166	Журнал учета искусственных материалов	1
167	Журнал учета синтетических материалов	1
168	Журнал учета полимерных материалов	1
169	Журнал учета резиновых материалов	1
170	Журнал учета пластмассовых материалов	1
171	Журнал учета стеклянных материалов	1
172	Журнал учета керамических материалов	1
173	Журнал учета бетонных материалов	1
174	Журнал учета железобетонных материалов	1
175	Журнал учета каменных материалов	1
176	Журнал учета кирпичных материалов	1
177	Журнал учета блочных материалов	1
178	Журнал учета панельных материалов	1
179	Журнал учета монолитных материалов	1
180	Журнал учета сборных материалов	1
181	Журнал учета смешанных материалов	1
182	Журнал учета композитных материалов	1
183	Журнал учета неметаллических материалов	1
184	Журнал учета металлических материалов	1
185	Журнал учета древесных материалов	1
186	Журнал учета минеральных материалов	1
187	Журнал учета органических материалов	1
188	Журнал учета неорганических материалов	1
189	Журнал учета природных материалов	1
190	Журнал учета искусственных материалов	1
191	Журнал учета синтетических материалов	1
192	Журнал учета полимерных материалов	1
193	Журнал учета резиновых материалов	1
194	Журнал учета пластмассовых материалов	1
195	Журнал учета стеклянных материалов	1
196	Журнал учета керамических материалов	1
197	Журнал учета бетонных материалов	1
198	Журнал учета железобетонных материалов	1
199	Журнал учета каменных материалов	1
200	Журнал учета кирпичных материалов	1
201	Журнал учета блочных материалов	1
202	Журнал учета панельных материалов	1
203	Журнал учета монолитных материалов	1
204	Журнал учета сборных материалов	1
205	Журнал учета смешанных материалов	1
206	Журнал учета композитных материалов	1
207	Журнал учета неметаллических материалов	1
208	Журнал учета металлических материалов	1
209	Журнал учета древесных материалов	1
210	Журнал учета минеральных материалов	1
211	Журнал учета органических материалов	1
212	Журнал учета неорганических материалов	1
213	Журнал учета природных материалов	1
214	Журнал учета искусственных материалов	1
215	Журнал учета синтетических материалов	1
216	Журнал учета полимерных материалов	1
217	Журнал учета резиновых материалов	1
218	Журнал учета пластмассовых материалов	1
219	Журнал учета стеклянных материалов	1
220	Журнал учета керамических материалов	1
221	Журнал учета бетонных материалов	1
222	Журнал учета железобетонных материалов	1
223	Журнал учета каменных материалов	1
224	Журнал учета кирпичных материалов	1
225	Журнал учета блочных материалов	1
226	Журнал учета панельных материалов	1
227	Журнал учета монолитных материалов	1
228	Журнал учета сборных материалов	1
229	Журнал учета смешанных материалов	1
230	Журнал учета композитных материалов	1
231	Журнал учета неметаллических материалов	1
232	Журнал учета металлических материалов	1
233	Журнал учета древесных материалов	1
234	Журнал учета минеральных материалов	1
235	Журнал учета органических материалов	1
236	Журнал учета неорганических материалов	1
237	Журнал учета природных материалов	1
238	Журнал учета искусственных материалов	1
239	Журнал учета синтетических материалов	1
240	Журнал учета полимерных материалов	1
241	Журнал учета резиновых материалов	1
242	Журнал учета пластмассовых материалов	1
243	Журнал учета стеклянных материалов	1
244	Журнал учета керамических материалов	1
245	Журнал учета бетонных материалов	1
246	Журнал учета железобетонных материалов	1
247	Журнал учета каменных материалов	1
248	Журнал учета кирпичных материалов	1
249	Журнал учета блочных материалов	1
250	Журнал учета панельных материалов	1
251	Журнал учета монолитных материалов	1
252	Журнал учета сборных материалов	1
253	Журнал учета смешанных материалов	1
254	Журнал учета композитных материалов	1
255	Журнал учета неметаллических материалов	1
256	Журнал учета металлических материалов	1
257	Журнал учета древесных материалов	1
258	Журнал учета минеральных материалов	1
259	Журнал учета органических материалов	1
260	Журнал учета неорганических материалов	1
261	Журнал учета природных материалов	1
262	Журнал учета искусственных материалов	1
263	Журнал учета синтетических материалов	1
264	Журнал учета полимерных материалов	1
265	Журнал учета резиновых материалов	1
266	Журнал учета пластмассовых материалов	1
267	Журнал учета стеклянных материалов	1
268	Журнал учета керамических материалов	1
269	Журнал учета бетонных материалов	1
270	Журнал учета железобетонных материалов	1
271	Журнал учета каменных материалов	1
272	Журнал учета кирпичных материалов	1
273	Журнал учета блочных материалов	1
274	Журнал учета панельных материалов	1
275	Журнал учета монолитных материалов	1
276	Журнал учета сборных материалов	1
277	Журнал учета смешанных материалов	1
278	Журнал учета композитных материалов	1
279	Журнал учета неметаллических материалов	1
280	Журнал учета металлических материалов	1
281	Журнал учета древесных материалов	1
282	Журнал учета минеральных материалов	1
283	Журнал учета органических материалов	1
284	Журнал учета неорганических материалов	1
285	Журнал учета природных материалов	1
286	Журнал учета искусственных материалов	1
287	Журнал учета синтетических материалов	1
288	Журнал учета полимерных материалов	1
289	Журнал учета резиновых материалов	1
290	Журнал учета пластмассовых материалов	1
291	Журнал учета стеклянных материалов	1
292	Журнал учета керамических материалов	1
293	Журнал учета бетонных материалов	1
294	Журнал учета железобетонных материалов	1
295	Журнал учета каменных материалов	1
296	Журнал учета кирпичных материалов	1
297	Журнал учета блочных материалов	1
298	Журнал учета панельных материалов	1
299	Журнал учета монолитных материалов	1
300	Журнал учета сборных материалов	1
301	Журнал учета смешанных материалов	1
302	Журнал учета композитных материалов	1
303	Журнал учета неметаллических материалов	1
304	Журнал учета металлических материалов	1
305	Журнал учета древесных материалов	1
306	Журнал учета минеральных материалов	1
307	Журнал учета органических материалов	1
308	Журнал учета неорганических материалов	1
309	Журнал учета природных материалов	1
310	Журнал учета искусственных материалов	1
311	Журнал учета синтетических материалов	1
312	Журнал учета полимерных материалов	1
313	Журнал учета резиновых материалов	1
314	Журнал учета пластмассовых материалов	1
315	Журнал учета стеклянных материалов	1
316	Журнал учета керамических материалов	1
317	Журнал учета бетонных материалов	1
318	Журнал учета железобетонных материалов	1
319	Журнал учета каменных материалов	1
320	Журнал учета кирпичных материалов	1
321	Журнал учета блочных материалов	1
322	Журнал учета панельных материалов	1
323	Журнал учета монолитных материалов	1
324	Журнал учета сборных материалов	1
325	Журнал учета смешанных материалов	1
326	Журнал учета композитных материалов	1
327	Журнал учета неметаллических материалов	1
328	Журнал учета металлических материалов	1
329	Журнал учета древесных материалов	1
330	Журнал учета минеральных материалов	1
331	Журнал учета органических материалов	1
332	Журнал учета неорганических материалов	1
333	Журнал учета природных материалов	1
334	Журнал учета искусственных материалов	1
335	Журнал учета синтетических материалов	1
336	Журнал учета полимерных материалов	1
337	Журнал учета резиновых материалов	1
338	Журнал учета пластмассовых материалов	1
339	Журнал учета стеклянных материалов	1
340	Журнал учета керамических материалов	1
341	Журнал учета бетонных материалов	1
342	Журнал учета железобетонных материалов	1
343	Журнал учета каменных материалов	1
344	Журнал учета кирпичных материалов	1
345	Журнал учета блочных материалов	1
346	Журнал учета панельных материалов	1
347	Журнал учета монолитных материалов	1
348	Журнал учета сборных материалов	1
349	Журнал учета смешанных материалов	1
350	Журнал учета композитных материалов	1
351	Журнал учета неметаллических материалов	1
352	Журнал учета металлических материалов	1
353	Журнал учета древесных материалов	1
354	Журнал учета минеральных материалов	1
355	Журнал учета органических материалов	1
356	Журнал учета неорганических материалов	1
357	Журнал учета природных материалов	1
358	Журнал учета искусственных материалов	1
359	Журнал учета синтетических материалов	1
360	Журнал учета полимерных материалов	1
361	Журнал учета резиновых материалов	1
362	Журнал учета пластмассовых материалов	1
363	Журнал учета стеклянных материалов	1
364	Журнал учета керамических материалов	1
365	Журнал учета бетонных материалов	1
366	Журнал учета железобетонных материалов	1
367	Журнал учета каменных материалов	1
368	Журнал учета кирпичных материалов	1
369	Журнал учета блочных материалов	1
370	Журнал учета панельных материалов	1
371	Журнал учета монолитных материалов	1
372	Журнал учета сборных материалов	1
373	Журнал учета смешанных материалов	1
374	Журнал учета композитных материалов	1
375	Журнал учета неметаллических материалов	1
376	Журнал учета металлических материалов	1
377	Журнал учета древесных материалов	1
378	Журнал учета минеральных материалов	1
379	Журнал учета органических материалов	1
380	Журнал учета неорганических материалов	1
381	Журнал учета природных материалов	1
382	Журнал учета искусственных материалов	1
383	Журнал учета синтетических материалов	1
384	Журнал учета полимерных материалов	1
385	Журнал учета резиновых материалов	1
386	Журнал учета пластмассовых материалов	1
387	Журнал учета стеклянных материалов	1
388	Журнал учета керамических материалов	1
389	Журнал учета бетонных материалов	1
390	Журнал учета железобетонных материалов	1
391	Журнал учета каменных материалов	1
392	Журнал учета кирпичных материалов	1
393	Журнал учета блочных материалов	1
394	Журнал учета панельных материалов	1
395	Журнал учета монолитных материалов	1
396	Журнал учета сборных материалов	1
397	Журнал учета смешанных материалов	1
398	Журнал учета композитных материалов	1
399	Журнал учета неметаллических материалов	1
400	Журнал учета металлических материалов	1
401	Журнал учета древесных материалов	1
402	Журнал учета минеральных материалов	1
403	Журнал учета органических материалов	1
404	Журнал учета неорганических материалов	1
405	Журнал учета природных материалов	1
406	Журнал учета искусственных материалов	1
407	Журнал учета синтетических материалов	1
408	Журнал учета полимерных материалов	1
409	Журнал учета резиновых материалов	1
410	Журнал учета пластмассовых материалов	1
411	Журнал учета стеклянных материалов	1
412	Журнал учета керамических материалов	1
413	Журнал учета бетонных материалов	1
414	Журнал учета железобетонных материалов	1
415	Журнал учета каменных материалов	1
416	Журнал учета кирпичных материалов	1
417	Журнал учета блочных материалов	1
418	Журнал учета панельных материалов	1
419	Журнал учета монолитных материалов	1
420	Журнал учета сборных материалов	1
421	Журнал учета смешанных материалов	1
422	Журнал учета композитных материалов	1
423	Журнал учета неметаллических материалов	1
424	Журнал учета металлических материалов	1
425	Журнал учета древесных материалов	1
426	Журнал учета минеральных материалов	1
427	Журнал учета органических материалов	1
428	Журнал учета неорганических материалов	1
429	Журнал учета природных материалов	1
430	Журнал учета искусственных материалов	1
431	Журнал учета синтетических материалов	1
432	Журнал учета полимерных материалов	1
433	Журнал учета резиновых материалов	1
434	Журнал учета пластмассовых материалов	1
435	Журнал учета стеклянных материалов	1
436	Журнал учета керамических материалов	1
437	Журнал учета бетонных материалов	1
438	Журнал учета железобетонных материалов	1
439	Журнал учета каменных материалов	1
440	Журнал учета кирпичных материалов	1
441	Журнал учета блочных материалов	1
442	Журнал учета панельных материалов	1
443	Журнал учета монолитных материалов	1
444	Журнал учета сборных материалов	1
445	Журнал учета смешанных материалов	1
446	Журнал учета композитных материалов	1
447	Журнал учета неметаллических материалов	1
448	Журнал учета металлических материалов	1
449	Журнал учета древесных материалов	1
450	Журнал учета минеральных материалов	1
451	Журнал учета органических материалов	1
452	Журнал учета неорганических материалов	1
453	Журнал учета природных материалов	1
454	Журнал учета искусственных материалов	1
455	Журнал учета синтетических материалов	1
456	Журнал учета полимерных материалов	1
457	Журнал учета резиновых материалов	1
458	Журнал учета пластмассовых материалов	1
459	Журнал учета стеклянных материалов	1
460	Журнал учета керамических материалов	1
461	Журнал учета бетонных материалов	1
462	Журнал учета железобетонных материалов	1
463	Журнал учета каменных материалов	1
464	Журнал учета кирпичных материалов	1
465	Журнал учета блочных материалов	1
466	Журнал учета панельных материалов	1
467	Журнал учета монолитных материалов	1
468	Журнал учета сборных материалов	1
469	Журнал учета смешанных материалов	1
470	Журнал учета композитных материалов	1
471	Журнал учета неметаллических материалов	1
472	Журнал учета металлических материалов	1
473	Журнал учета древесных материалов	1
474	Журнал учета минеральных материалов	1
475	Журнал учета органических материалов	1
476	Журнал учета неорганических материалов	1
477	Журнал учета природных материалов	1
478	Журнал учета искусственных материалов	1
479	Журнал учета синтетических материалов	1
480	Журнал учета полимерных материалов	1
481	Журнал учета резиновых материалов	1
482	Журнал учета пластмассовых материалов	1
483	Журнал учета стеклянных материалов	1
484	Журнал учета керамических материалов	1
485	Журнал учета бетонных материалов	1
486	Журнал учета железобетонных материалов	1
487	Журнал учета каменных материалов	1
488	Журнал учета кирпичных материалов	1
489	Журнал учета блочных материалов	1
490	Журнал учета панельных материалов	1
491	Журнал учета монолитных материалов	1
492	Журнал учета сборных материалов	1
493	Журнал учета смешанных материалов	1
494	Журнал учета композитных материалов	1
495	Журнал учета неметаллических материалов	1
496	Журнал учета металлических материалов	1
497	Журнал учета древесных материалов	1
498	Журнал учета минеральных материалов	1
499	Журнал учета органических материалов	1
500	Журнал учета неорганических материалов	1
501	Журнал учета природных материалов	1
502	Журнал учета искусственных материалов	1
503	Журнал учета синтетических материалов	1
504	Журнал учета полимерных материалов	1
505	Журнал учета резиновых материалов	1
506	Журнал учета пластмассовых материалов	1
507	Журнал учета стеклянных материалов	1
508	Журнал учета керамических материалов	1
509	Журнал учета бетонных материалов	1
510	Журнал учета железобетонных материалов	1
511	Журнал учета каменных материалов	1
512	Журнал учета кирпичных материалов	1
513	Журнал учета блочных материалов	1
514	Журнал учета панельных материалов	1
515	Журнал учета монолитных материалов	1
516	Журнал учета сборных материалов	1
517	Журнал учета смешанных материалов	1
518	Журнал учета композитных материалов	1
519	Журнал учета неметаллических материалов	1
520	Журнал учета металлических материалов	1
521	Журнал учета древесных материалов	1
522	Журнал учета минеральных материалов	1
523	Журнал учета органических материалов	1
524	Журнал учета неорганических материалов	1
525	Журнал учета природных материалов	1
526	Журнал учета искусственных материалов	1
527	Журнал учета синтетических материалов	1
528	Журнал учета полимерных материалов	1
529	Журнал учета резиновых материалов	1
530	Журнал учета пластмассовых материалов	1
531	Журнал учета стеклянных материалов	1
532	Журнал учета керамических материалов	1
533	Журнал учета бетонных материалов	1
534	Журнал учета железобетонных материалов	1
535	Журнал учета каменных материалов	1
536	Журнал учета кирпичных материалов	1
537	Журнал учета блочных материалов	1
538	Журнал учета панельных материалов	1
539	Журнал учета монолитных материалов	1
540	Журнал учета сборных материалов	1
541	Журнал учета смешанных материалов	1
542	Журнал учета композитных материалов	1
543	Журнал учета неметаллических материалов	1
544	Журнал учета металлических материалов	1
545	Журнал учета древесных материалов	1
546	Журнал учета минеральных материалов	1
547	Журнал учета органических материалов	1
548	Журнал учета неорганических материалов	1
549	Журнал учета природных материалов	1
550	Журнал учета искусственных материалов	1
551	Журнал учета синтетических материалов	1
552	Журнал учета полимерных материалов	1
553	Журнал учета резиновых материалов	1
554	Журнал учета пластмассовых материалов	1
555	Журнал учета стеклянных материалов	1
556	Журнал учета керамических материалов	1
557	Журнал учета бетонных материалов	1
558	Журнал учета железобетонных материалов	1
559	Журнал учета каменных материалов	1
560	Журнал учета кирпичных материалов	1
561	Журнал учета блочных материалов	1
562	Журнал учета панельных материалов	1
563	Журнал учета монолитных материалов	1
564	Журнал учета сборных материалов	1
565	Журнал учета смешанных материалов	1
566	Журнал учета композитных материалов	1
567	Журнал учета неметаллических материалов	1
568	Журнал учета металлических материалов	1
569	Журнал учета древесных материалов	1
570	Журнал учета минеральных материалов	1
571	Журнал учета органических материалов	1
572	Журнал учета неорганических материалов	1
573	Журнал учета природных материалов	1
574	Журнал учета искусственных материалов	1
575	Журнал учета синтетических материалов	1
576	Журнал учета полимерных материалов	1
577	Журнал учета резиновых материалов	1
578	Журнал учета пластмассовых материалов	1
579	Журнал учета стеклянных материалов	1
580	Журнал учета керамических материалов	1
581	Журнал учета бетонных материалов	1
582	Журнал учета железобетонных материалов	1
583	Журнал учета каменных материалов	1
584	Журнал учета кирпичных материалов	1
585	Журнал учета блочных материалов	1
586	Журнал учета панельных материалов	1
587	Журнал учета монолитных материалов	1
588	Журнал учета сборных материалов	1
589	Журнал учета смешанных материалов	1
590	Журнал учета композитных материалов	1
591	Журнал учета неметаллических материалов	1
592	Журнал учета металлических материалов	1
593	Журнал учета древесных материалов	1
594	Журнал учета минеральных материалов	1
595	Журнал учета органических материалов	1
596	Журнал учета неорганических материалов	1
597	Журнал учета природных материалов	1
598	Журнал учета искусственных материалов	1
599	Журнал учета синтетических материалов	1
600	Журнал учета полимерных материалов	1
601	Журнал учета резиновых материалов	1
602	Журнал учета пластмассовых материалов	1
603	Журнал учета стеклянных материалов	1
604	Журнал учета керамических материалов	1
605	Журнал учета бетонных материалов	1
606	Журнал учета железобетонных материалов	1
607	Журнал учета каменных материалов	1
608	Журнал учета кирпичных материалов	1
609	Журнал учета блочных материалов	1
610	Журнал учета панельных материалов	1
611	Журнал учета монолитных материалов	1
612	Журнал учета сборных материалов	1
613	Журнал учета смешанных материалов	1
614	Журнал учета композитных материалов	1
615	Журнал учета неметаллических материалов	1
616	Журнал учета металлических материалов	1
617	Журнал учета древесных материалов	1
618	Журнал учета минеральных материалов	1
619	Журнал учета органических материалов	1
620	Журнал учета неорганических материалов

Проект	Жилой комплекс с подземной автостоянкой
Адрес	г. Ташкент, Яккасарайский район, ул. Шота Руставели, 20, кад. 01:17:10:005:088
Заказчик	ООО «Строительная компания Горизонт»
Стадия	Рабочий проект
Раздел	АР — Архитектурные решения
Лист	1
Листов	12
Масштаб	1:100
Дата	14.05.2026

Экспликация помещений

№	Наименование	Площадь, м²	Категория
1	Тамбур	4,2	В4
2	Коридор	21,0	В4
3	Лестничная клетка	14,2	В4
4	Электрощитовая	4,0	В4
5	Машинное отделение лифта	4,0	В4
6	Венткамера	4,0	В4
7	Насосная	4,0	В4
8	Водомерный узел	4,0	В4
9	Помещение уборочного инвентаря	4,0	В4
10	Кладовая	4,0	В4
11	Помещение охраны	4,0	В4
12	Диспетчерская	4,0	В4
13	Помещение консьержа	4,0	В4
14	Комната отдыха персонала	4,0	В4
15	Санузел персонала	4,0	В4
16	Душевая персонала	4,0	В4
17	Помещение для хранения велосипедов	4,0	В4
18	Помещение для хранения колясок	4,0	В4
19	Помещение для хранения лыж	4,0	В4
20	Помещение для хранения сезонных вещей	4,0	В4
21	Помещение для хранения спортивного инвентаря	4,0	В4
22	Помещение для хранения садового инвентаря	4,0	В4
23	Помещение для хранения строительных материалов	4,0	В4
24	Помещение для хранения красок	4,0	В4
25	Помещение для хранения растворителей	4,0	В4
26	Помещение для хранения газовых баллонов	4,0	В4
27	Помещение для хранения кислородных баллонов	4,0	В4
28	Помещение для хранения ацетиленовых баллонов	4,0	В4
29	Помещение для хранения пропановых баллонов	4,0	В4
30	Помещение для хранения бутановых баллонов	4,0	В4
31	Помещение для хранения смесительных баллонов	4,0	В4
32	Помещение для хранения углекислотных баллонов	4,0	В4
33	Помещение для хранения азотных баллонов	4,0	В4
34	Помещение для хранения аргонных баллонов	4,0	В4
35	Помещение для хранения гелиевых баллонов	4,0	В4
36	Помещение для хранения водородных баллонов	4,0	В4
37	Помещение для хранения ацетиленовых баллонов	4,0	В4
38	Помещение для хранения пропановых баллонов	4,0	В4
39	Помещение для хранения бутановых баллонов	4,0	В4
40	Помещение для хранения смесительных баллонов	4,0	В4
41	Помещение для хранения углекислотных баллонов	4,0	В4
42	Помещение для хранения азотных баллонов	4,0	В4
43	Помещение для хранения аргонных баллонов	4,0	В4
44	Помещение для хранения гелиевых баллонов	4,0	В4
45	Помещение для хранения водородных баллонов	4,0	В4
46	Помещение для хранения ацетиленовых баллонов	4,0	В4
47	Помещение для хранения пропановых баллонов	4,0	В4
48	Помещение для хранения бутановых баллонов	4,0	В4
49	Помещение для хранения смесительных баллонов	4,0	В4
50	Помещение для хранения углекислотных баллонов	4,0	В4
51	Помещение для хранения азотных баллонов	4,0	В4
52	Помещение для хранения аргонных баллонов	4,0	В4
53	Помещение для хранения гелиевых баллонов	4,0	В4
54	Помещение для хранения водородных баллонов	4,0	В4
55	Помещение для хранения ацетиленовых баллонов	4,0	В4
56	Помещение для хранения пропановых баллонов	4,0	В4
57	Помещение для хранения бутановых баллонов	4,0	В4
58	Помещение для хранения смесительных баллонов	4,0	В4
59	Помещение для хранения углекислотных баллонов	4,0	В4
60	Помещение для хранения азотных баллонов	4,0	В4
61	Помещение для хранения аргонных баллонов	4,0	В4
62	Помещение для хранения гелиевых баллонов	4,0	В4
63	Помещение для хранения водородных баллонов	4,0	В4
64	Помещение для хранения ацетиленовых баллонов	4,0	В4
65	Помещение для хранения пропановых баллонов	4,0	В4
66	Помещение для хранения бутановых баллонов	4,0	В4
67	Помещение для хранения смесительных баллонов	4,0	В4
68	Помещение для хранения углекислотных баллонов	4,0	В4
69	Помещение для хранения азотных баллонов	4,0	В4
70	Помещение для хранения аргонных баллонов	4,0	В4
71	Помещение для хранения гелиевых баллонов	4,0	В4
72	Помещение для хранения водородных баллонов	4,0	В4
73	Помещение для хранения ацетиленовых баллонов	4,0	В4
74	Помещение для хранения пропановых баллонов	4,0	В4
75	Помещение для хранения бутановых баллонов	4,0	В4
76	Помещение для хранения смесительных баллонов	4,0	В4
77	Помещение для хранения углекислотных баллонов	4,0	В4
78	Помещение для хранения азотных баллонов	4,0	В4
79	Помещение для хранения аргонных баллонов	4,0	В4
80	Помещение для хранения гелиевых баллонов	4,0	В4
81	Помещение для хранения водородных баллонов	4,0	В4
82	Помещение для хранения ацетиленовых баллонов	4,0	В4
83	Помещение для хранения пропановых баллонов	4,0	В4
84	Помещение для хранения бутановых баллонов	4,0	В4
85	Помещение для хранения смесительных баллонов	4,0	В4
86	Помещение для хранения углекислотных баллонов	4,0	В4
87	Помещение для хранения азотных баллонов	4,0	В4
88	Помещение для хранения аргонных баллонов	4,0	В4
89	Помещение для хранения гелиевых баллонов	4,0	В4
90	Помещение для хранения водородных баллонов	4,0	В4
91	Помещение для хранения ацетиленовых баллонов	4,0	В4
92	Помещение для хранения пропановых баллонов	4,0	В4
93	Помещение для хранения бутановых баллонов	4,0	В4
94	Помещение для хранения смесительных баллонов	4,0	В4
95	Помещение для хранения углекислотных баллонов	4,0	В4
96	Помещение для хранения азотных баллонов	4,0	В4
97	Помещение для хранения аргонных баллонов	4,0	В4
98	Помещение для хранения гелиевых баллонов	4,0	В4
99	Помещение для хранения водородных баллонов	4,0	В4
100	Помещение для хранения ацетиленовых баллонов	4,0	В4
101	Помещение для хранения пропановых баллонов	4,0	В4
102	Помещение для хранения бутановых баллонов	4,0	В4
103	Помещение для хранения смесительных баллонов	4,0	В4
104	Помещение для хранения углекислотных баллонов	4,0	В4
105	Помещение для хранения азотных баллонов	4,0	В4
106	Помещение для хранения аргонных баллонов	4,0	В4
107	Помещение для хранения гелиевых баллонов	4,0	В4
108	Помещение для хранения водородных баллонов	4,0	В4
109	Помещение для хранения ацетиленовых баллонов	4,0	В4
110	Помещение для хранения пропановых баллонов	4,0	В4

Ведомость отделки помещений

№	Наименование	Пол	Стены	Потолок
1	Тамбур	Керамогранит	Краска	Подвесной
2	Коридор	Керамогранит	Краска	Подвесной
3	Лестничная клетка	Керамогранит	Краска	Подвесной
4	Электрощитовая	Бетон	Краска	Открытый
5	Машинное отделение лифта	Бетон	Краска	Открытый
6	Венткамера	Бетон	Краска	Открытый
7	Насосная	Бетон	Краска	Открытый
8	Водомерный узел	Бетон	Краска	Открытый
9	Помещение уборочного инвентаря	Керамогранит	Краска	Подвесной
10	Кладовая	Керамогранит	Краска	Подвесной
11	Помещение охраны	Керамогранит	Краска	Подвесной
12	Диспетчерская	Керамогранит	Краска	Подвесной
13	Помещение консьержа	Керамогранит	Краска	Подвесной
14	Комната отдыха персонала	Керамогранит	Краска	Подвесной
15	Санузел персонала	Керамогранит	Плитка	Подвесной
16	Душевая персонала	Керамогранит	Плитка	Подвесной
17	Помещение для хранения велосипедов	Керамогранит	Краска	Открытый
18	Помещение для хранения колясок	Керамогранит	Краска	Открытый
19	Помещение для хранения лыж	Керамогранит	Краска	Открытый
20	Помещение для хранения сезонных вещей	Керамогранит	Краска	Открытый
21	Помещение для хранения спортивного инвентаря	Керамогранит	Краска	Открытый
22	Помещение для хранения садового инвентаря	Керамогранит	Краска	Открытый
23	Помещение для хранения строительных материалов	Керамогранит	Краска	Открытый
24	Помещение для хранения красок	Керамогранит	Краска	Открытый
25	Помещение для хранения растворителей	Керамогранит	Краска	Открытый
26	Помещение для хранения газовых баллонов	Керамогранит	Краска	Открытый
27	Помещение для хранения кислородных баллонов	Керамогранит	Краска	Открытый
28	Помещение для хранения ацетиленовых баллонов	Керамогранит	Краска	Открытый
29	Помещение для хранения пропановых баллонов	Керамогранит	Краска	Открытый
30	Помещение для хранения бутановых баллонов	Керамогранит	Краска	Открытый
31	Помещение для хранения смесительных баллонов	Керамогранит	Краска	Открытый
32	Помещение для хранения углекислотных баллонов	Керамогранит	Краска	Открытый
33	Помещение для хранения азотных баллонов	Керамогранит	Краска	Открытый
34	Помещение для хранения аргонных баллонов	Керамогранит	Краска	Открытый
35	Помещение для хранения гелиевых баллонов	Керамогранит	Краска	Открытый
36	Помещение для хранения водородных баллонов	Керамогранит	Краска	Открытый
37	Помещение для хранения ацетиленовых баллонов	Керамогранит	Краска	Открытый
38	Помещение для хранения пропановых баллонов	Керамогранит	Краска	Открытый
39	Помещение для хранения бутановых баллонов	Керамогранит	Краска	Открытый
40	Помещение для хранения смесительных баллонов	Керамогранит	Краска	Открытый
41	Помещение для хранения углекислотных баллонов	Керамогранит	Краска	Открытый
42	Помещение для хранения азотных баллонов	Керамогранит	Краска	Открытый
43	Помещение для хранения аргонных баллонов	Керамогранит	Краска	Открытый
44	Помещение для хранения гелиевых баллонов	Керамогранит	Краска	Открытый
45	Помещение для хранения водородных баллонов	Керамогранит	Краска	Открытый
46	Помещение для хранения ацетиленовых баллонов	Керамогранит	Краска	Открытый
47	Помещение для хранения пропановых баллонов	Керамогранит	Краска	Открытый
48	Помещение для хранения бутановых баллонов	Керамогранит	Краска	Открытый
49	Помещение для хранения смесительных баллонов	Керамогранит	Краска	Открытый
50	Помещение для хранения углекислотных баллонов	Керамогранит	Краска	Открытый
51	Помещение для хранения азотных баллонов	Керамогранит	Краска	Открытый
52	Помещение для хранения аргонных баллонов	Керамогранит	Краска	Открытый
53	Помещение для хранения гелиевых баллонов	Керамогранит	Краска	Открытый
54	Помещение для хранения водородных баллонов	Керамогранит	Краска	Открытый
55	Помещение для хранения ацетиленовых баллонов	Керамогранит	Краска	Открытый
56	Помещение для хранения пропановых баллонов	Керамогранит	Краска	Открытый
57	Помещение для хранения бутановых баллонов	Керамогранит	Краска	Открытый
58	Помещение для хранения смесительных баллонов	Керамогранит	Краска	Открытый
59	Помещение для хранения углекислотных баллонов	Керамогранит	Краска	Открытый
60	Помещение для хранения азотных баллонов	Керамогранит	Краска	Открытый
61	Помещение для хранения аргонных баллонов	Керамогранит	Краска	Открытый
62	Помещение для хранения гелиевых баллонов	Керамогранит	Краска	Открытый
63	Помещение для хранения водородных баллонов	Керамогранит	Краска	Открытый
64	Помещение для хранения ацетиленовых баллонов	Керамогранит	Краска	Открытый
65	Помещение для хранения пропановых баллонов	Керамогранит	Краска	Открытый
66	Помещение для хранения бутановых баллонов	Керамогранит	Краска	Открытый
67	Помещение для хранения смесительных баллонов	Керамогранит	Краска	Открытый
68	Помещение для хранения углекислотных баллонов	Керамогранит	Краска	Открытый
69	Помещение для хранения азотных баллонов	Керамогранит	Краска	Открытый
70	Помещение для хранения аргонных баллонов	Керамогранит	Краска	Открытый
71	Помещение для хранения гелиевых баллонов	Керамогранит	Краска	Открытый
72	Помещение для хранения водородных баллонов	Керамогранит	Краска	Открытый
73	Помещение для хранения ацетиленовых баллонов	Керамогранит	Краска	Открытый
74	Помещение для хранения пропановых баллонов	Керамогранит	Краска	Открытый
75	Помещение для хранения бутановых баллонов	Керамогранит	Краска	Открытый
76	Помещение для хранения смесительных баллонов	Керамогранит	Краска	Открытый
77	Помещение для хранения углекислотных баллонов	Керамогранит	Краска	Открытый
78	Помещение для хранения азотных баллонов	Керамогранит	Краска	Открытый
79	Помещение для хранения аргонных баллонов	Керамогранит	Краска	Открытый
80	Помещение для хранения гелиевых баллонов	Керамогранит	Краска	Открытый
81	Помещение для хранения водородных баллонов	Керамогранит	Краска	Открытый
82	Помещение для хранения ацетиленовых баллонов	Керамогранит	Краска	Открытый
83	Помещение для хранения пропановых баллонов	Керамогранит	Краска	Открытый
84	Помещение для хранения бутановых баллонов	Керамогранит	Краска	Открытый
85	Помещение для хранения смесительных баллонов	Керамогранит	Краска	Открытый
86	Помещение для хранения углекислотных баллонов	Керамогранит	Краска	Открытый
87	Помещение для хранения азотных баллонов	Керамогранит	Краска	Открытый
88	Помещение для хранения аргонных баллонов	Керамогранит	Краска	Открытый
89	Помещение для хранения гелиевых баллонов	Керамогранит	Краска	Открытый
90	Помещение для хранения водородных баллонов	Керамогранит	Краска	Открытый
91	Помещение для хранения ацетиленовых баллонов	Керамогранит	Краска	Открытый
92	Помещение для хранения пропановых баллонов	Керамогранит	Краска	Открытый
93	Помещение для хранения бутановых баллонов	Керамогранит	Краска	Открытый
94	Помещение для хранения смесительных баллонов	Керамогранит	Краска	Открытый
95	Помещение для хранения углекислотных баллонов	Керамогранит	Краска	Открытый
96	Помещение для хранения азотных баллонов	Керамогранит	Краска	Открытый
97	Помещение для хранения аргонных баллонов	Керамогранит	Краска	Открытый
98	Помещение для хранения гелиевых баллонов	Керамогранит	Краска	Открытый
99	Помещение для хранения водородных баллонов	Керамогранит	Краска	Открытый
100	Помещение для хранения ацетиленовых баллонов	Керамогранит	Краска	Открытый
101	Помещение для хранения пропановых баллонов	Керамогранит	Краска	Открытый
102	Помещение для хранения бутановых баллонов	Керамогранит	Краска	Открытый
103	Помещение для хранения смесительных баллонов	Керамогранит	Краска	Открытый
104	Помещение для хранения углекислотных баллонов	Керамогранит	Краска	Открытый
105	Помещение для хранения азотных баллонов	Керамогранит	Краска	Открытый
106	Помещение для хранения аргонных баллонов	Керамогранит	Краска	Открытый
107	Помещение для хранения гелиевых баллонов	Керамогранит	Краска	Открытый
108	Помещение для хранения водородных баллонов	Керамогранит	Краска	Открытый
109	Помещение для хранения ацетиленовых баллонов	Керамогранит	Краска	Открытый
110	Помещение для хранения пропановых баллонов	Керамогранит	Краска	Открытый

Спецификация оконных и дверных заполнений

Поз.	Обозначение	Наименование	Кол.	Примечание
		Двери		
	ГОСТ 6629-88	Дверь противопожарная EI 60, 1,2×2,1 м	4	
	ГОСТ 6629-88	Дверь противопожарная EI 60, 1,0×2,1 м	6	
	ГОСТ 6629-88	Дверь противопожарная EI 60, 0,9×2,1 м	8	
	ГОСТ 6629-88	Дверь противопожарная EI 60, 0,8×2,1 м	12	
	ГОСТ 6629-88	Дверь противопожарная EI 30, 0,9×2,1 м	5	
	ГОСТ 6629-88	Дверь противопожарная EI 30, 0,8×2,1 м	9	
	ГОСТ 6629-88	Дверь противопожарная EI 30, 0,7×2,1 м	3	
	ГОСТ 6629-88	Дверь противопожарная EI 30, 0,6×2,1 м	2	
	ГОСТ 6629-88	Дверь противопожарная EI 30, 0,5×2,1 м	1	
	ГОСТ 6629-88	Дверь противопожарная EI 30, 0,4×2,1 м	1	
	ГОСТ 6629-88	Дверь противопожарная EI 30, 0,3×2,1 м	1	
	ГОСТ 6629-88	Дверь противопожарная EI 30, 0,2×2,1 м	1	
	ГОСТ 6629-88	Дверь противопожарная EI 30, 0,1×2,1 м	1	
	ГОСТ 6629-88	Дверь противопожарная EI 30, 0,0

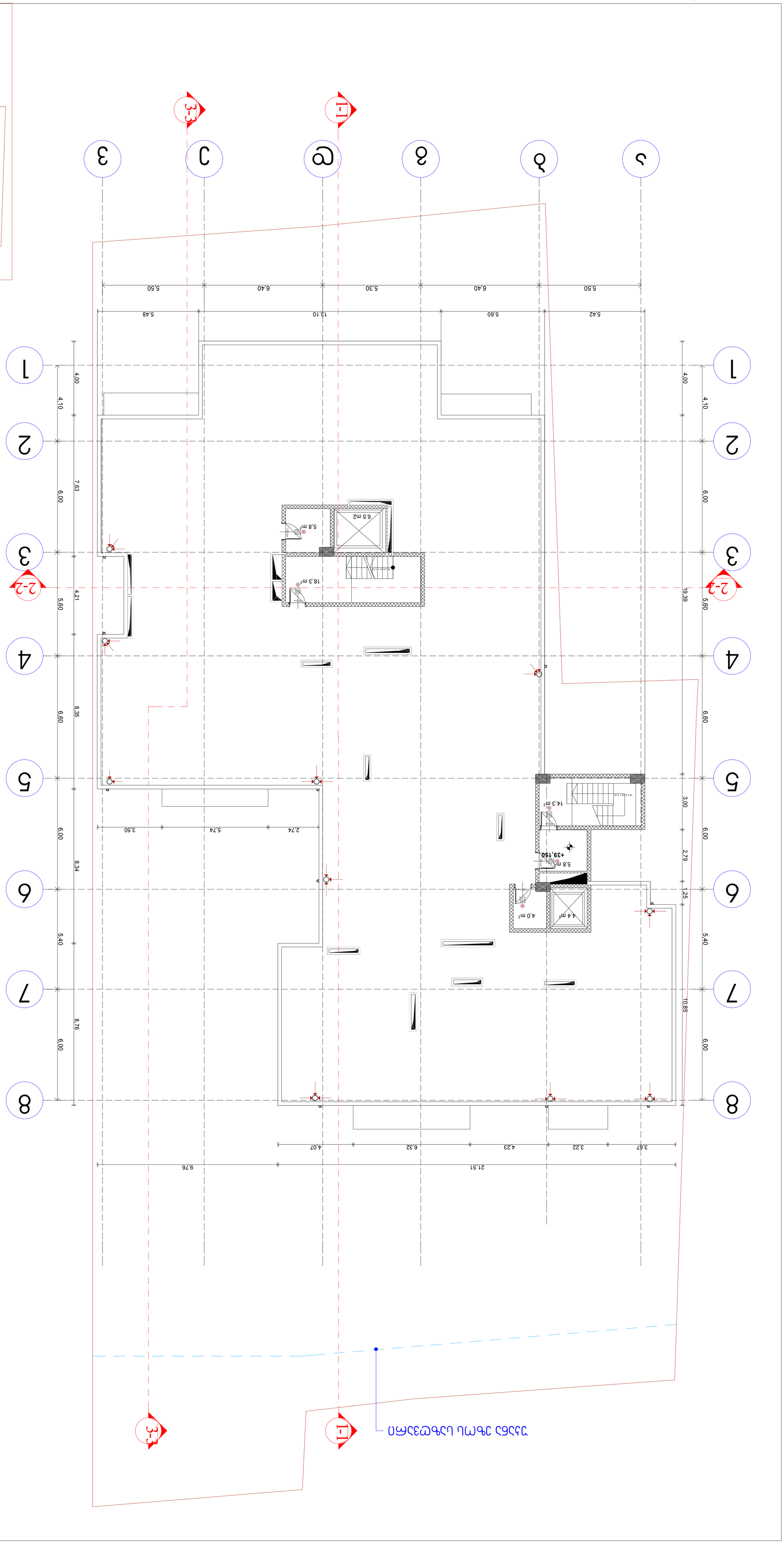

ծրագրի անվանում		ՇԻՆԱՐԱՐԱԿԱՆ ԱՇԽԱՏԱՆՔՆԵՐ
ծրագրի փուլ	1:100	ՇՀԱՀՄՀՅՅՈՒ 83838
գծագրի անվանում		
գծագրի համարը		N ճարտ 13

ծրագրային տվյալներ	շենքի	հարկայնություն
ջրամատակարարման և ջրահեռացման համակարգեր	ՋՀ	
էլեկտրամատակարարման համակարգեր	ԷՄ	
ջեռուցման, օդափոխության և օդորակման համակարգեր	ՕՕ	
թույլատրելի ընդհանուր հզորությունը		
տեղեկատվական համակարգեր	ՏՀ	
հրդեհաշեջ համակարգեր	ՀՀ	
ավտոմատ կառավարման համակարգեր	ԱԿ	
ինժեներական այլ համակարգեր		

Գլխավոր ճարտարապետ	
Գլխավոր նախագծող	
Նախագծող	
Նախագծող	
Նախագծող	
Նախագծող	

Փոփոխության համարը	№ փաստաթղթի	Ստորագրություն և ամսաթիվ
A1		

Գծագրի համարը	№ փաստաթղթի	Ստորագրություն և ամսաթիվ
A1		

Գլխավոր նշումներ:

- Նախագծային հորիզոնական հենակետային ցանցի կետ և դրա համարը
- Նախագծային ուղղանկյուն հենակետային ցանցի գծեր և դրանց համարները
- Նախագծային հենակետային ցանցի կետ և դրա համարը
- Նախագծային

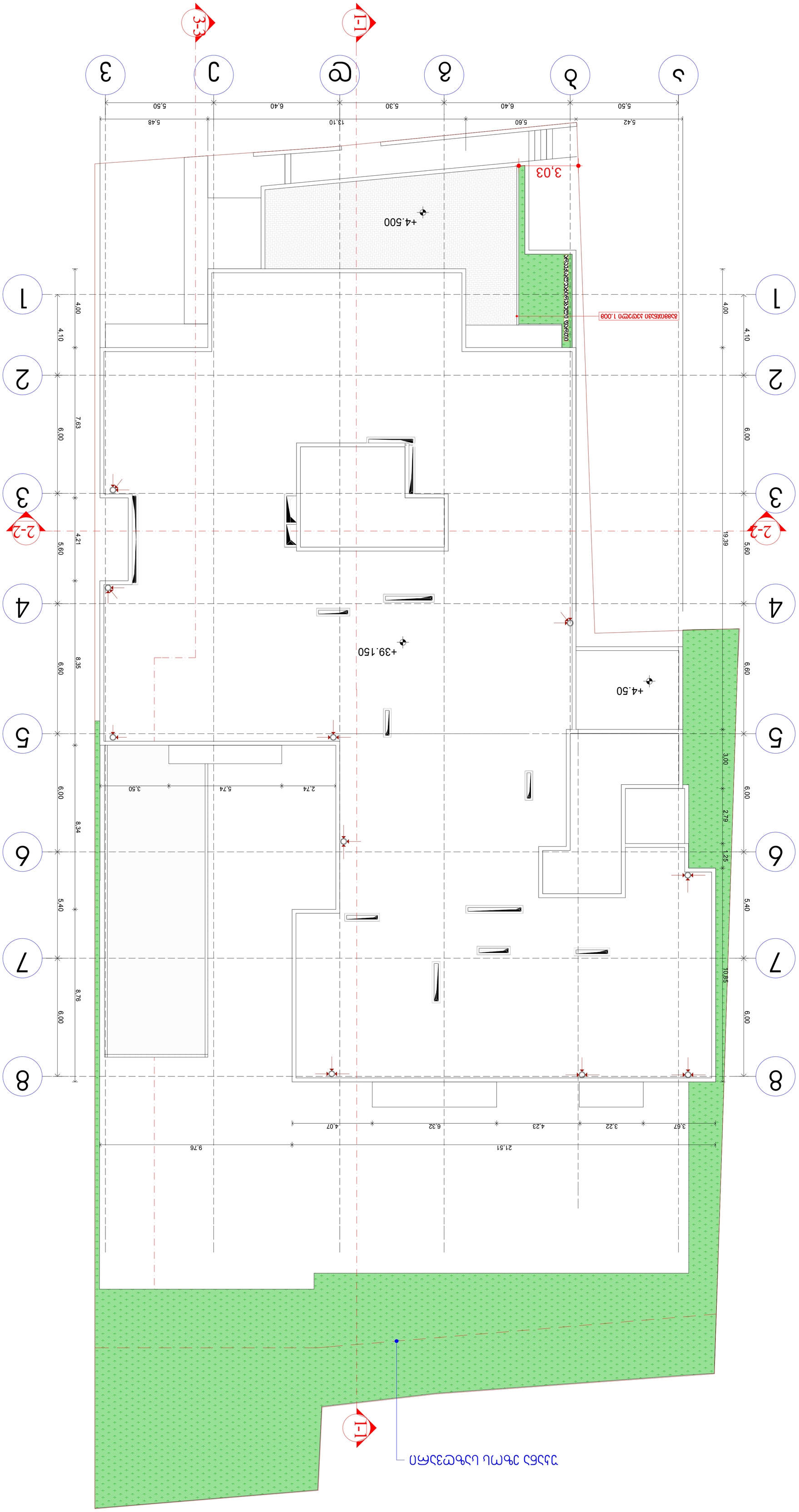

ցրտմձՈո	քշ2ՈՈոշ №	ցոոքոտ եՈշոքշո	
	A1		

ՈՈվեՈՈոյՈՈՈ:

եշոքոտ եՈշոքշո Ոշ-2	
եշոքոտ եՈշոքշո եշոՈՈոշ եՈշոքշո Ոշ	
եշոքոտ եՈշոքշո եշոՈՈոշ եՈշոքշո Ոշ-2	
եշոքոտ եՈշոքշո եշոՈՈոշ եՈշոքշո Ոշ

2 სთ ცეცხლმედეგობის ხარისხის მქონე კედელი

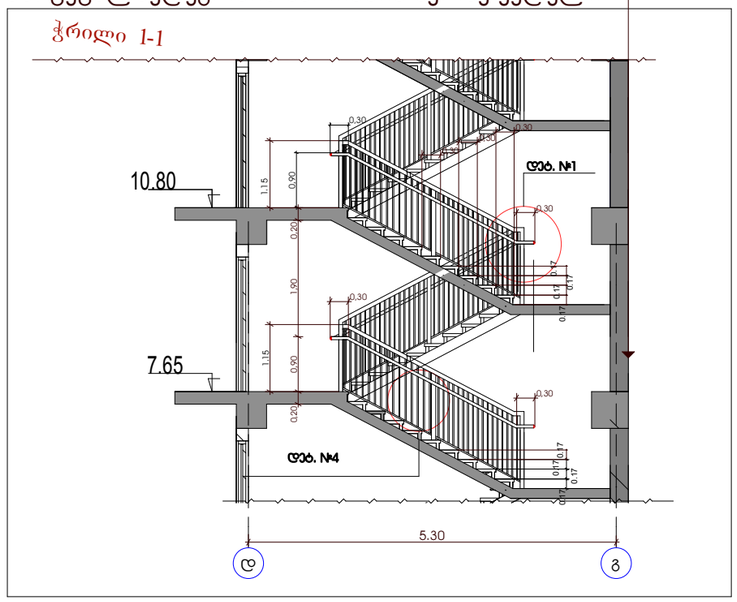

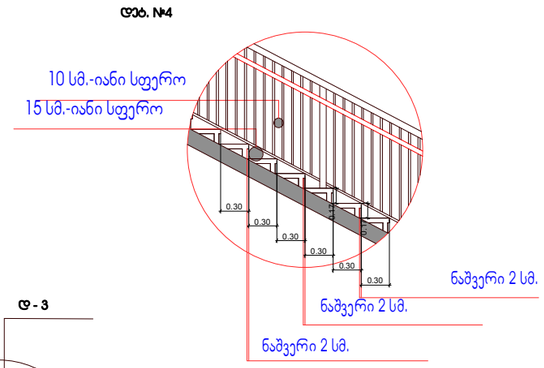

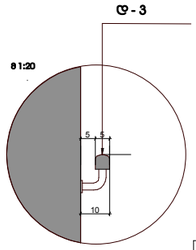

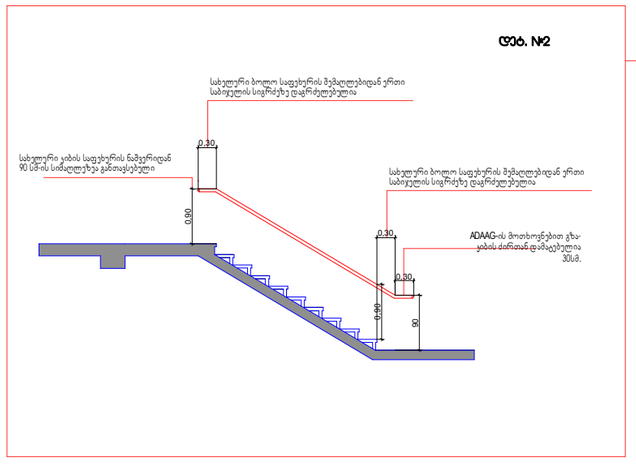

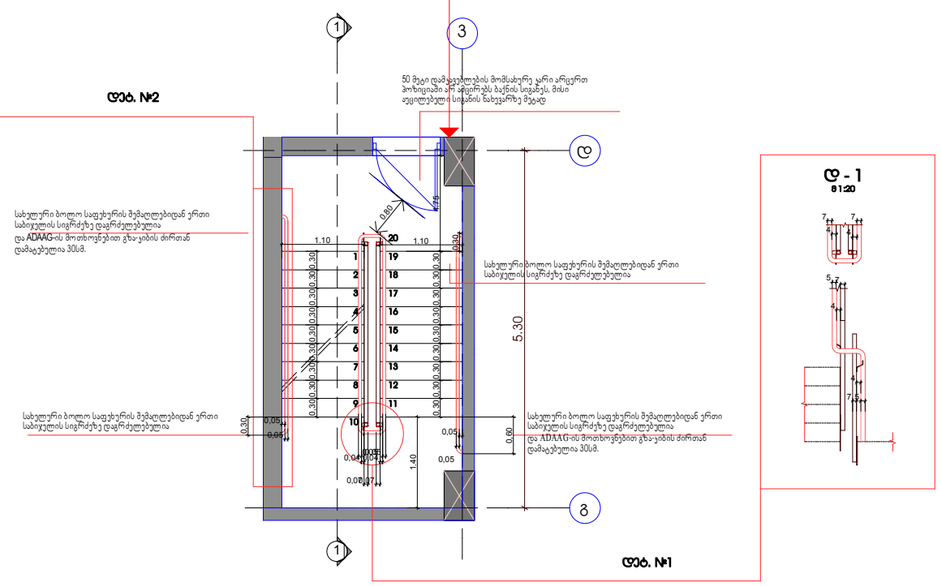

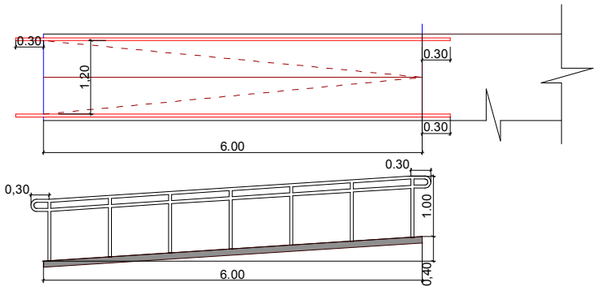

ფორმატი A3	დაკვეთა №	ფაილის სახელი	
ექსპლიკაცია:			
	საკადასტრო წითელი ხაზი		
+13,950	ნიშნული გეგმაზე		
	ნუმერაცია პარკინგზე		
	ჭრილის ხაზი		
	კედლის ცეცხლმედეგობის ხარისხი 1სთ		
	კედლის ცეცხლმედეგობის ხარისხი 2სთ		
	გასასვლელამდე საევაკო მანძილი		
	მისაწვდომი სველა კვანძი		
2 სარ.ფ.მ.6+36.000 მ.ზ.6+35.900	ნიშნული ჭრილზე /ფასადზე		
	გაძლიერებული ბეტონის კარკასი 31სთ ცეცხლმედეგობით		
	გაძლიერებული ბეტონის კარკასი 2სთ ცეცხლმედეგობით		
	ბეტონის ბლოკის კედელი		
	შახტის აღმნიშვნელი		
1	ღერძის ხაზი		
16%	პანდუსის დახრის აღმნიშვნელი		
	სახანძრო დაცვის სისტემა სწ-2		
	სავაჭრო დაცვის სისტემა სვ		
	საქმიანი დაცვის სისტემა სქ		
	საცხოვრებელი დაცვის სისტემა სც-2		
	დამხმარე დაცვის სისტემა სდ		
	სახანძრო მილსადენი		
	ხელის ცეცხლმაქრები		
	გასასვლელი		
	საევაკუაციო ბმოვანი განაშის საკომუნიკაციო სისტემა		
	სახანძრო-სამაშველო სამს. მიერ გამოსაყენებელი მისაერთებელი ფიდერული		
	კვამლის ავტომატური აღმოჩენი		
	კვამლზე მორეაგირე მაუწყებელი		
	სახანძრო განაშის ხელით სამართავი კოლოფი		
ოთახისნომრის ნიმუში	სწ-2 / ტ1.05 - 5 / 301 / 45.00 / 49.20 / -4	დაცვის სისტემის ტიპი / დაცვის ტიპის ნომერი / ოთახის ფართი / ოთახისთვის დონე	
დამკვეთი	შპს.“ურბან დეველოფმენთ“		
მისამართი	ქ. თბილისი ქ. შ. პეტრეს №15 წულუკიძის №20 საკ/კოდი 01.17.10.005.085		
პროექტის სახელწოდება	მრავალბინიანი საცხოვრებელი სახლი		
თანამდებობა	გვარი	ხელმოწერა	თარიღი
დირექტორი	ცარაბიძე		
არქიტექტორი	ნ.კაპანაძე		
კონსტრუქტორი	მ.სავგულიძე		
RCO	მისამართი თბილისი, მარშალ გელოვანის №13		
მასშტაბი 1:100	ნახაზი ხმაურის და ვიბრაციის დაცვა		
თარიღი			
სტადია	ფურცელი	ფურცლების	

საფასადე სიბრტყისა და სახურავის მოწყობის დეტალები
მ 1:20

დეტალი №1

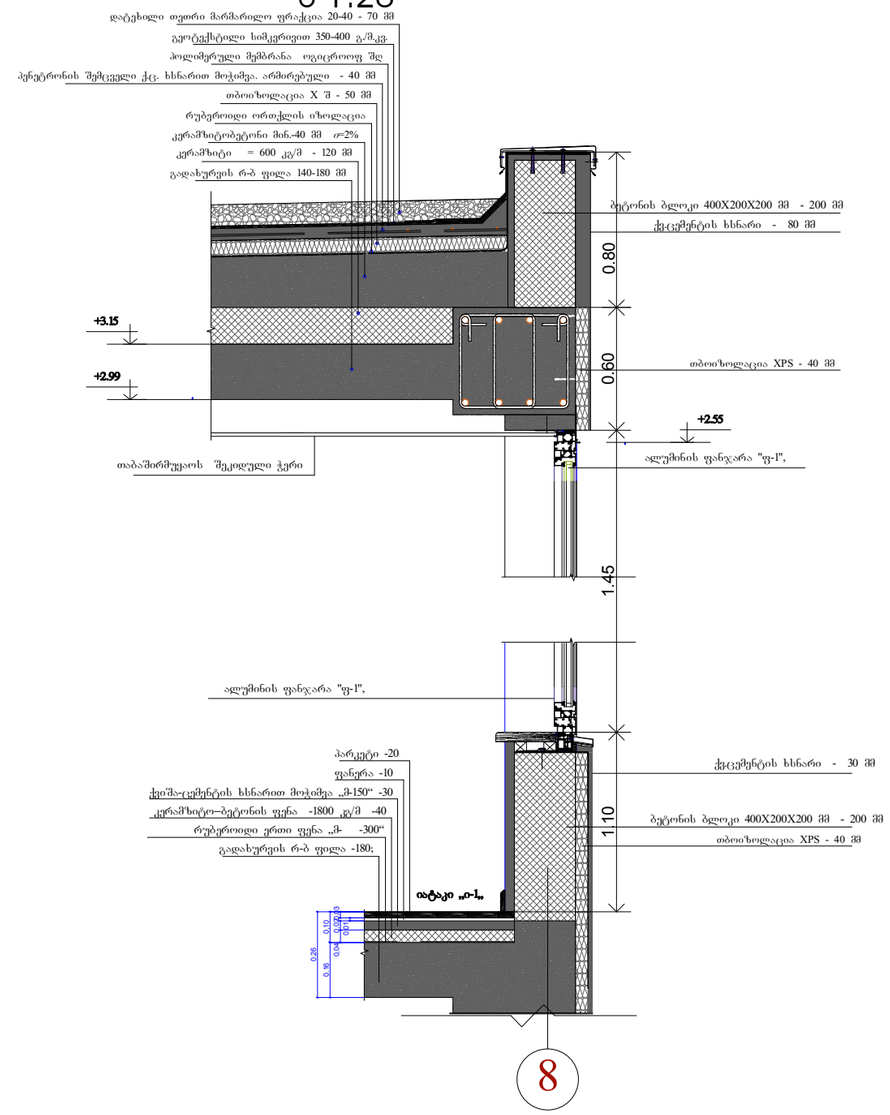

საფასადე სიბრტყისა და ტერასის მოწყობის დეტალები
მ 1:20

დეტალი №2

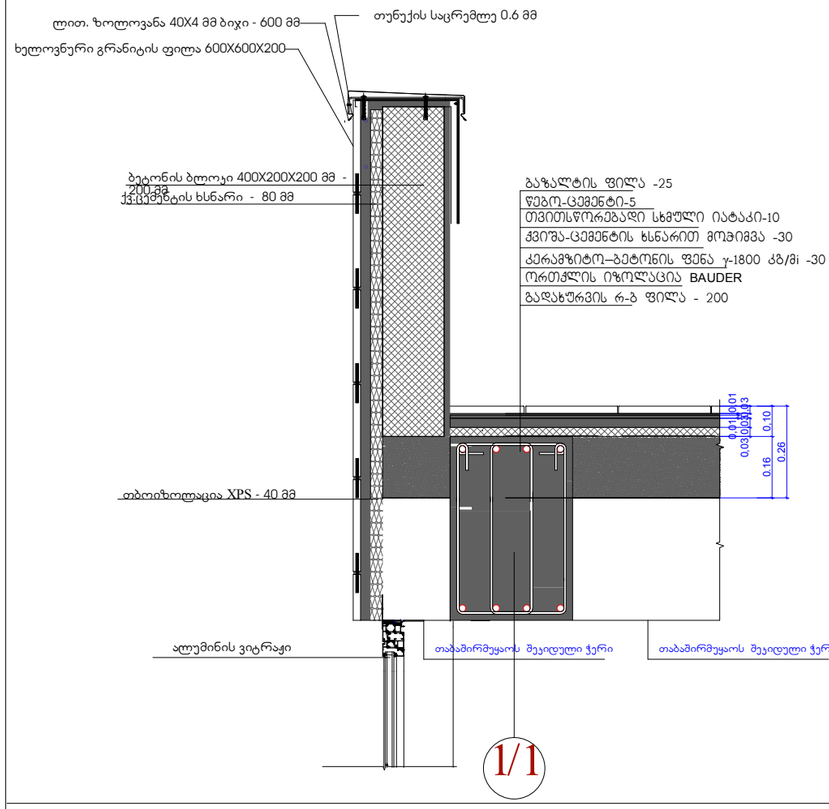

დეკორატიული ცხაურის მოწყობის დეტალები
მ 1:50

დეტალი №4

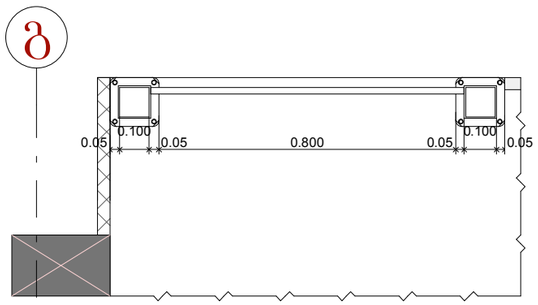

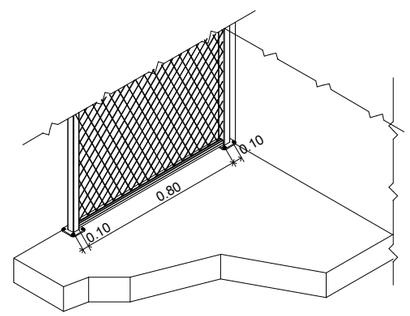

აივნის მოწყობის დეტალები
მ 1:30

დეტალი №3

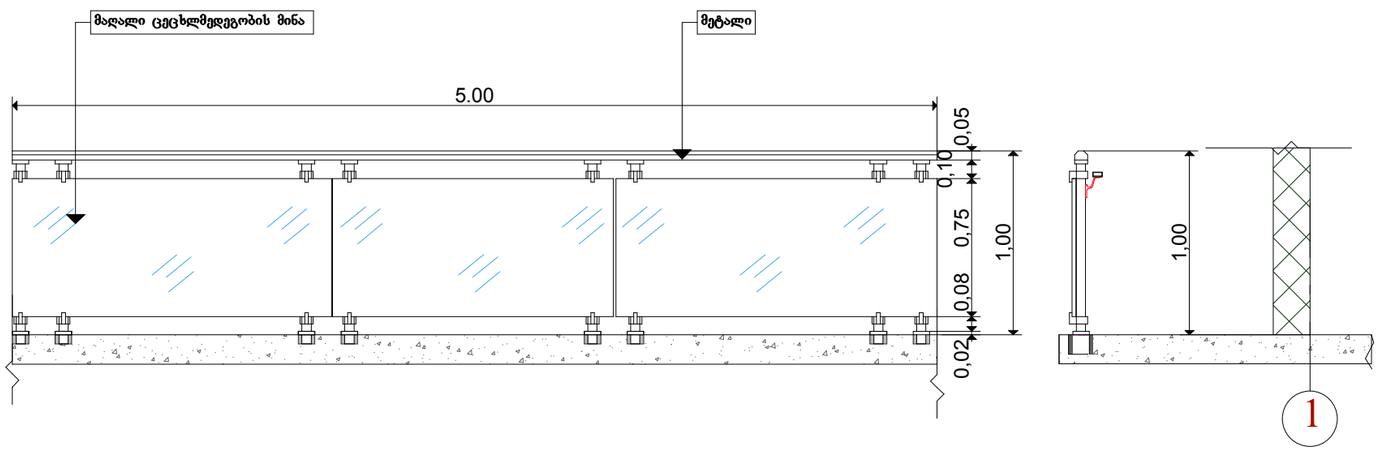

ფორმატი A3	დაკვეთა №	ფაილის სახელი

ექსპლიკაცია:

- საკადასტრო წითელი ხაზი
- +13,950 ნიშნული გეგმაზე
- ნუმერაცია პარკინგზე
- ჭრილის ხაზი
- კედლის ცეცხლმედეგობის ხარისხი 1სთ
- კედლის ცეცხლმედეგობის ხარისხი 2სთ
- გასასვლელამდე საერთო მანძილი
- მისაწვდომი სველი ვეზი
- ნიშნული ჭრილზე /ფასადზე
- გაძლიერებული ბეტონის კარკასი 3სთ ცეცხლმედეგობით
- გაძლიერებული ბეტონის კარკასი 2სთ ცეცხლმედეგობით
- ბეტონის ბლოკის კედელი
- შახტის აღმნიშვნელი
- 1 ღერძის ხაზი
- i6% პანდუსის დახრის აღმნიშვნელი
- სასაწყობო დაკავებულობა სწ-2
- სავაჭრო დაკავებულობა სვ
- საქმიანი დაკავებულობა სქ
- საცხოვრებელი დაკავებულობა სც-2
- დამხმარე დაკავებულობა სმ
- სახანძრო მილსადარი
- ხელის ცეცხლსაქრობი
- გასასვლელი
- საგანგებო სმოვანი განგაშის საკომუნიკაციო სისტემა
- სახანძრო-სამშენო სამ. მიერ გამოყენებული მისაერთებელი ღიობი/ნაპი
- კედლის ავტომატური აღმოჩენი
- კედელზე მორგებარე მაუწებელი
- სახანძრო განგაშის ხელით სამართავი კოლოფი

სც-2 დ.დ. 5 პარ 45.00 47.00 -4

დამკვეთი	შპს.“ურბან დეველოფმენთი“
მისამართი	ქ თბილისი ქ. შ. პეტერფის №15 წულუკიძის №20 საკ/კოდი 01.17.10.005.088
პროექტის სახელწოდება	მრავალბინიანი საცხოვრებელი სახლი

თანამდებობა	გვარი	ხელმოწერა	თარიღი
დირექტორი	კარაბაძე		
არქიტექტორი	ნ.კაპანაძე		
კონსტრუქტორი	მ.საველიძ		

ARCO

მისამართი	თბილისი, მარშალ გელოვანის №15		
მასშტაბი	1:100	ნახაზი	დეტალიზაცია
თარიღი			
სტადია	ფურცელი	ფურცლების	