
А
Б
В
Г
1,800
660
500
640
+1.000
+1.900
+3.200
+4.200
+6.400
+7.400
+9.600
+10.600
+12.800
+13.800
+16.000
+17.000
+19.200
+20.200
+22.400
+23.000
+23.400
+24.857
+24.900
+25.400
+26.800
+28.600
+28.772
+29.600
+30.200
+31.900
+4.700
+8.850
+12.050
+15.250
+18.450
+21.650
Ограждение из металлических решеток
Ограждение из металлических решеток
Ограждение из металлических решеток

ფასადი 4-1 მ. 1-150

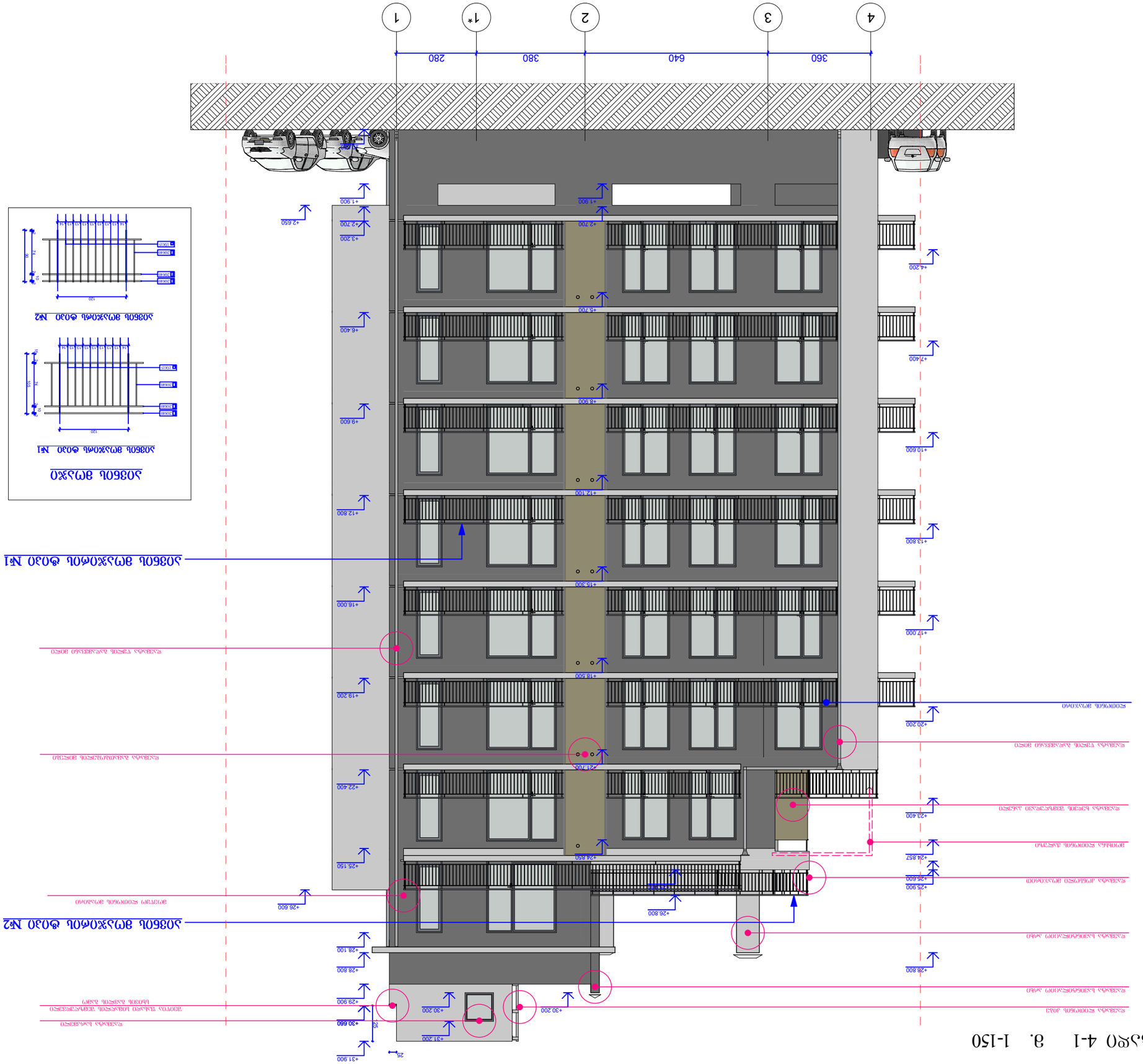
4
3
2
1*
1
360
640
380
280
+2.650
+1.900
+2.200
+2.700
+1.800
+4.200
+5.700
+6.400
+7.400
+8.900
+9.600
+10.600
+12.100
+12.800
+13.800
+15.300
+16.000
+17.000
+18.500
+19.200
+20.200
+21.700
+22.400
+23.400
+24.850
+24.857
+25.150
+25.900
+26.600
+26.800
+28.600
+28.100
+28.800
+29.900
+30.660
+30.200
+31.200
+31.900
25
ალუმინის ფანჯრის ბლოკი
ალუმინის ფანჯრის ბლოკი ანოდირებული

ltd.lbuild

Заказчик	ООО «Строительная компания «Альфа»	
Объект	Многоквартирный жилой дом с подземной автостоянкой	
Адрес объекта	г. Москва, ул. Ленинградская, вл. 39, стр. 1	
Раздел проекта	АР — Архитектурные решения	
Стадия	Рабочая документация	
Шифр проекта	01.14.02.25.163 — АР — Рабочая документация	
Главный архитектор	Соколова Е. Р.	
Главный инженер проекта	Кузнецов А. В.	
Начальник отдела	Морозова Т. И.	
Ответственный исполнитель	Лебедев Д. С.	
Дата	14.02.2025	
Масштаб	1:150	
Формат	А3	
Стадия	Лист	Листов
Р	3	4

Копирование и использование без разрешения автора запрещено

Изм.	Кол. уч.	Лист	№ док.	Подпись	Дата

Согласовано

Инв. № подл. | Подпись и дата | Взам. инв. №

№	Наименование	Примечание
1	Фасад 1–4	
2	Фасад 4–1	
3	Разрез 1–1	
4	Разрез 2–2	
5	Узел А	
6	Узел Б	
7	Узел В	
8	Узел Г	
9	Спецификация элементов	

Материал фасада: керамогранит, цвет RAL 7016

Примечание: все размеры уточнить по месту

Масштаб 1:150

Фасад 1–4

Узел №1

Узел №2

Узел №1

Узел №2

Узел №1

Узел №2

ფასადი ღერძებს შორის 1 - 100


А
Б
В
Г
1.800
660
500
640
+40.000
+3.200
+4.000
+4.200
+5.700
+6.400
+7.200
+7.400
+8.900
+9.600
+10.400
+10.600
+12.100
+12.800
+13.600
+13.800
+15.300
+16.000
+16.600
+17.000
+18.500
+19.200
+20.000
+20.200
+21.700
+22.400
+23.200
+23.400
+24.900
+25.260
+25.600
+26.400
+26.600
+26.800
+28.100
+28.600
+28.771
+29.500
+30.200
+30.550
+30.660
+31.400
+31.900
ალუმინის ფანჯრის ბლოკი ორკამერიანი მინის პაკეტით

ზუსტი ზომა 1-4 მ. 1-150

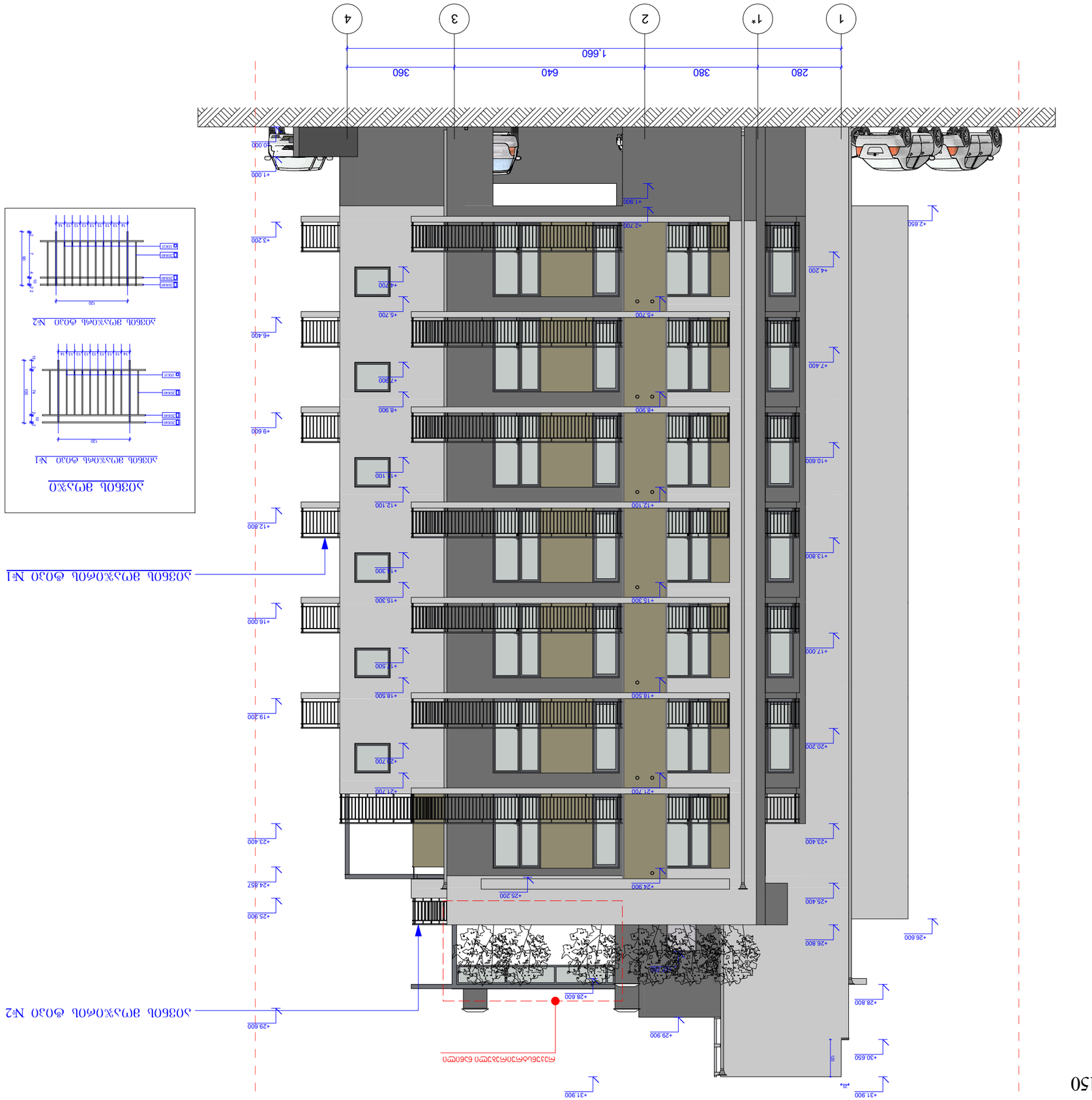
1
1*
2
3
4
280
380
640
360
1.660
+1.000
+1.900
+2.200
+2.700
+2.650
+3.200
+4.200
+4.700
+5.700
+6.400
+7.400
+7.900
+8.900
+9.600
+10.600
+11.100
+12.100
+12.800
+13.800
+13.300
+15.300
+16.000
+15.500
+17.000
+18.500
+19.200
+20.200
+21.700
+23.400
+24.857
+24.900
+25.200
+25.400
+25.900
+26.800
+26.600
+28.600
+28.800
+29.600
+29.900
+30.650
+31.900
+31.900
ბეტონი
ფასადის ფერადი საღებავი
ალუმინის ფანჯრის ბლოკი
ალუმინის ფანჯრის ბლოკი
ალუმინის ფანჯრის ბლოკ

ფასადის 1-4 გ. 1-150

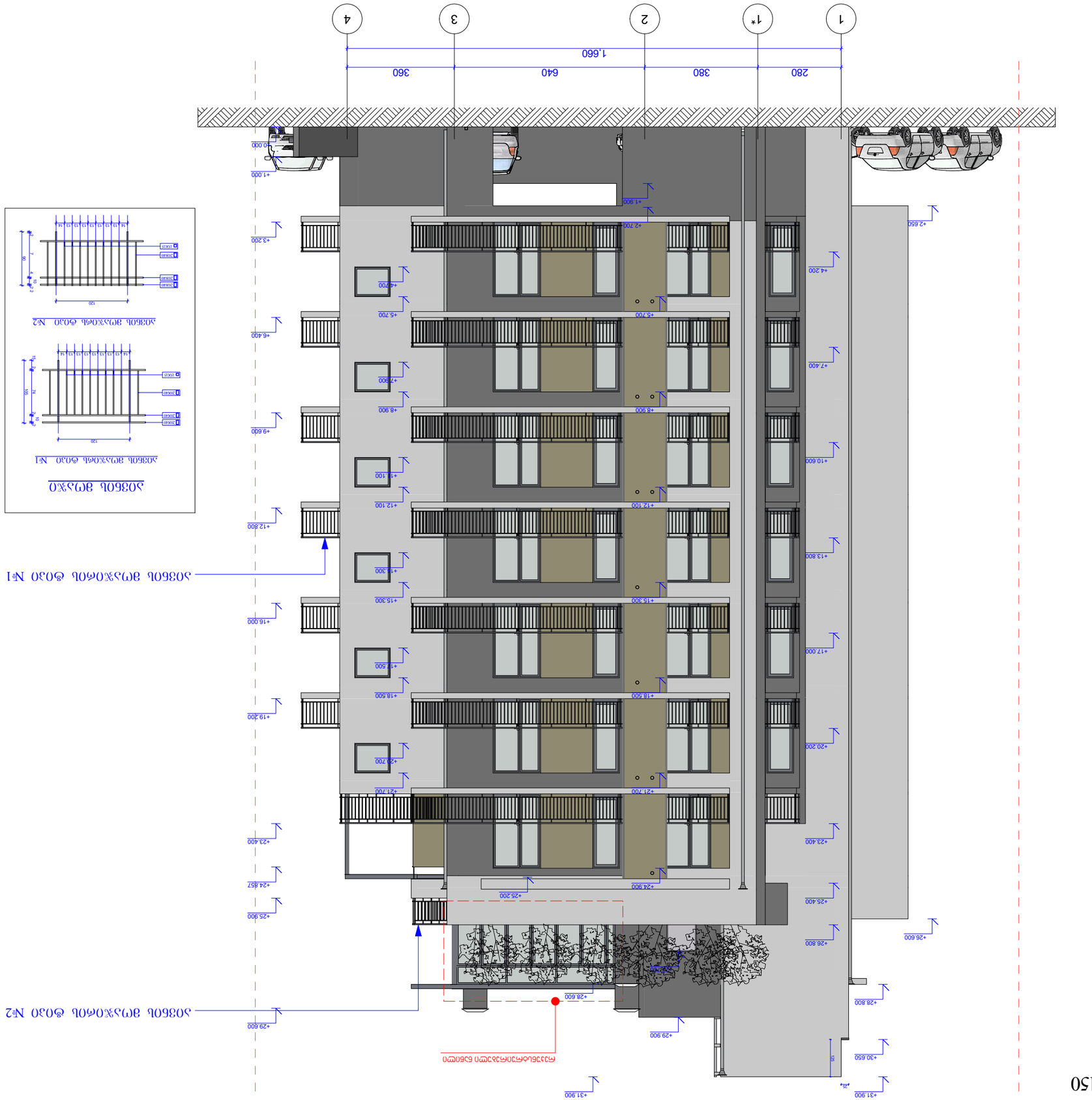

ფასადის ნაწილის ჭრილი №1

120
105
74
90
7
4
15
2
15
15
15



Фасад А - Д 1 - 100

Формат А-3	Лист №	Изм. Кол.уч. Подп. Дата

Жилой дом по адресу:

Стадия	Лист	Листов
Р		

ltd.lbuild

Заказчик	ГУП "Ж-Э"
Объект	2018
Фасад А - Д 1 - 100	М 1:150
Гип	Проверил
Н.контр.	

Условные обозначения:

Р — Цвет фасада

CAPAROLL Arctis 20 L75

CAPAROLL Moos 30 L90

Экспликация материалов:

Поз.	Обозначение	Наименование	Кол.	Примечание

Разрез 1-1

120
100
30
10
2
2
14
14
14

ფასადი ა-დ მ. 1 - 100



აივნის მოაჯირის ტიპი №2

აივნის მოაჯირის ტიპი №1

აივნის მოაჯი

აივნის მოაჯირის ტიპი №1

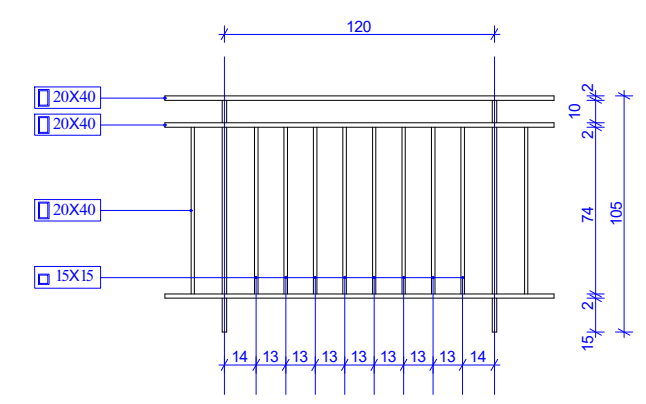

აივნის მოაჯირის ტიპი №2

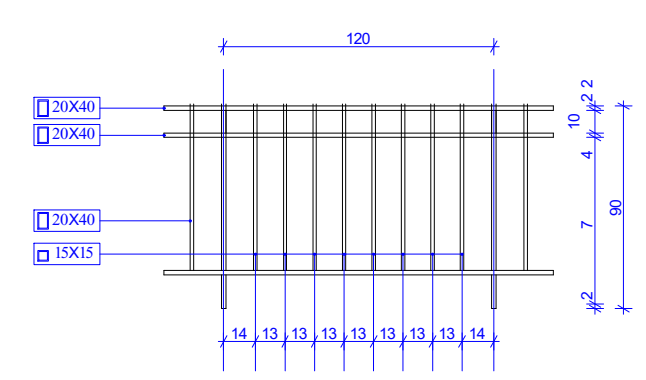

ფორმატი	დაკვეთა №	ფაილის სახელი
A-3		

ექსპლიკაცია:

პირობითი აღნიშვნები

- საკადასტრო საზღვარი
- (P) ავტოსადგომი
- CAPAROLI Arctis 20 L75
- CAPAROLI Moos 30 L90

შენიშვნები:

1/ ზომები მოცემულია სანტიმეტრებში

პროექტის სახელწოდება

ქ. თბილისში, ნუცუბიძის მე-3 მ/რ-ში 1 კვარტალი, ავტოფარეხების მიმდებარედ ნაკვ№ 01.14.02.025.163 მრავალბინიანი საცხოვრებელი სახლის კორექტირებული პროექტი

(რეკონსტრუქცია)

	გვარი	ხელმოწერა
დირექტორი	ა.ქაბანიშვილი	
მთ. არქიტ.	ა.აბაშიძე	

მისამართი

ltd.Ibuild

მასშტაბი	1:150	ფასადი "ა-დ"
თარიღი	2018	

სტადია	ფურცელი	ფურცლები
ს.პ.	ა-	

ფასადი 4-1   მ.   1-150



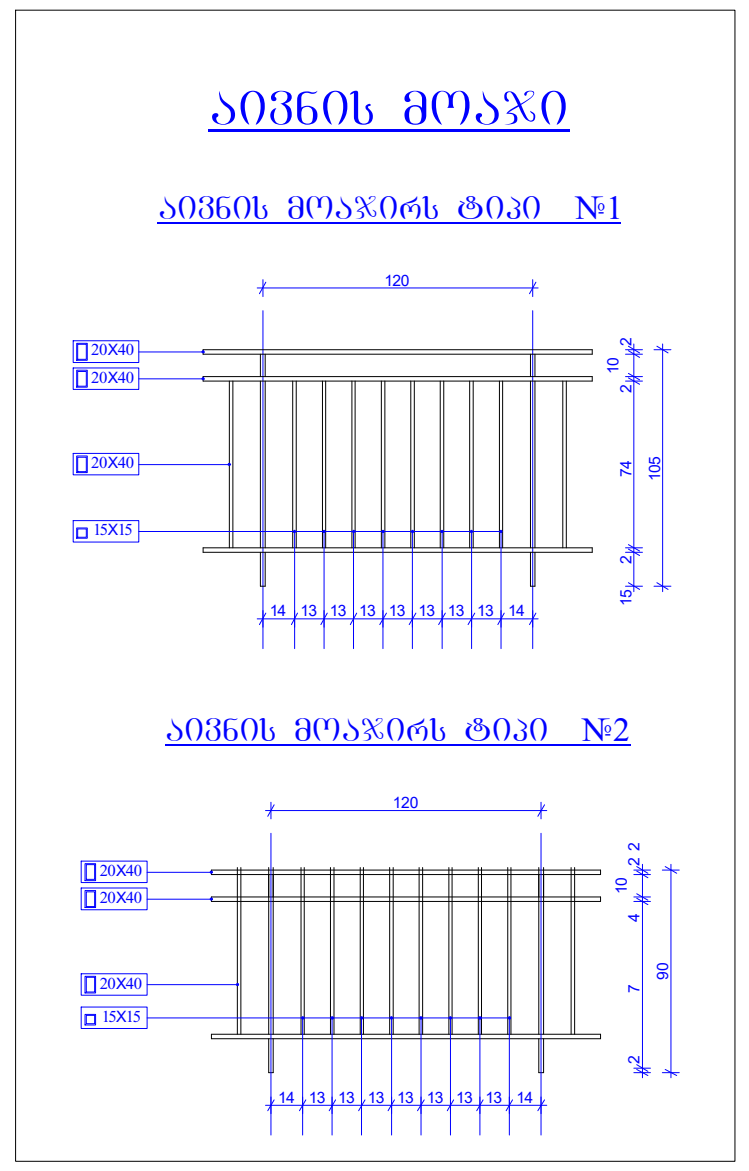

ფორმატი A-3	დაკვეთა №	ფაილის სახელი

ექსპლიკაცია:

პირობითი აღნიშვნები

- — — საკადასტრო საზღვარი
- (P) — — ავტოსადგომი
- CAPAROLI Arctis 20 L75
- CAPAROLI Moos 30 L90

შენიშვნები:

1/ ზომები მოცემულია სანტიმეტრებში

პროექტის სახელწოდება

ქ. თბილისში, ნუცუბიძის მე-3 მ/რ-ში 1 კვარტალი, ავტოფარეხების მიმდებარედ ნაკვ№ 01.14.02.025.163 მრავალბინიანი საცხოვრებელი სახლი. პერგოლის სეზონური შემინვის პროექტი

(რეკონსტრუქცია)

	გვარი	ხელმოწერა
დირექტორი	ა.ქაბანიშვილი	
მთ. არქიტ.	ა.აბაშიძე	

მისამართი

ltd.Ibuild

მასშტაბი	1:150	ფასადი "4-1"
თარიღი	2018	

სტადია	ფურცელი	ფურცლები
ს.პ.	ა-	

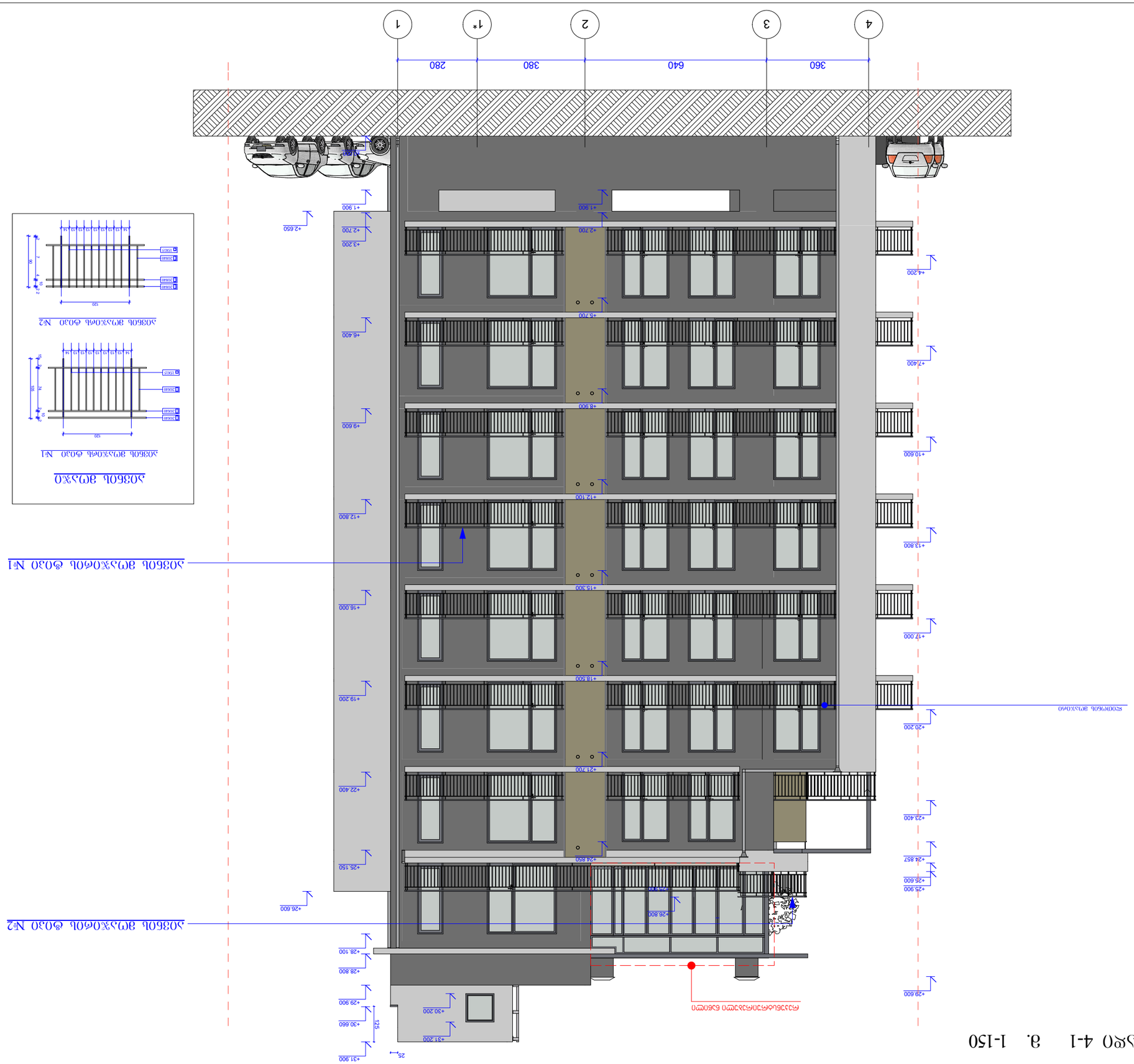

Узел 4-1 Э. 1-150

Узел 1

Узел 2

Изм.	Кол.уч.	№ док.	Подп.
Гип		Шифр	
Нач.отд.			
Н.контр.			
ГАП			
Рук.проекта			

Стадия: Лист: Листов:

Ситуационный план

Условные обозначения:

Граница земельного участка

Граница зоны с особыми условиями использования территории

Проектируемый жилой дом

Проектируемый жилой дом

Примечания:

1. Отмостка бетонная, ширина 1,0 м

2. Ограждение территории, ворота, калитки, шлагбаум, ограждение площадки ТБО, ограждение площадки для выгула собак, ограждение площадки для отдыха взрослого населения, ограждение площадки для игр детей, ограждение площадки для занятий физкультурой, ограждение площадки для игр детей дошкольного возраста, ограждение площадки для игр детей младшего школьного возраста, ограждение площадки для игр детей среднего школьного возраста, ограждение площадки для игр детей старшего школьного возраста, ограждение площадки для игр детей подросткового возраста, ограждение площадки для игр детей юношеского возраста, ограждение площадки для игр детей взрослого возраста, ограждение площадки для игр детей пожилого возраста, ограждение площадки для игр детей старческого возраста, ограждение площадки для игр детей долгожителей, ограждение площадки для игр детей столетних, ограждение площадки для игр детей старше 100 лет

Изм.	Кол.уч.	№ док.
Гип		
Нач.отд.		
Н.контр.		
ГАП		
Рук.проекта		

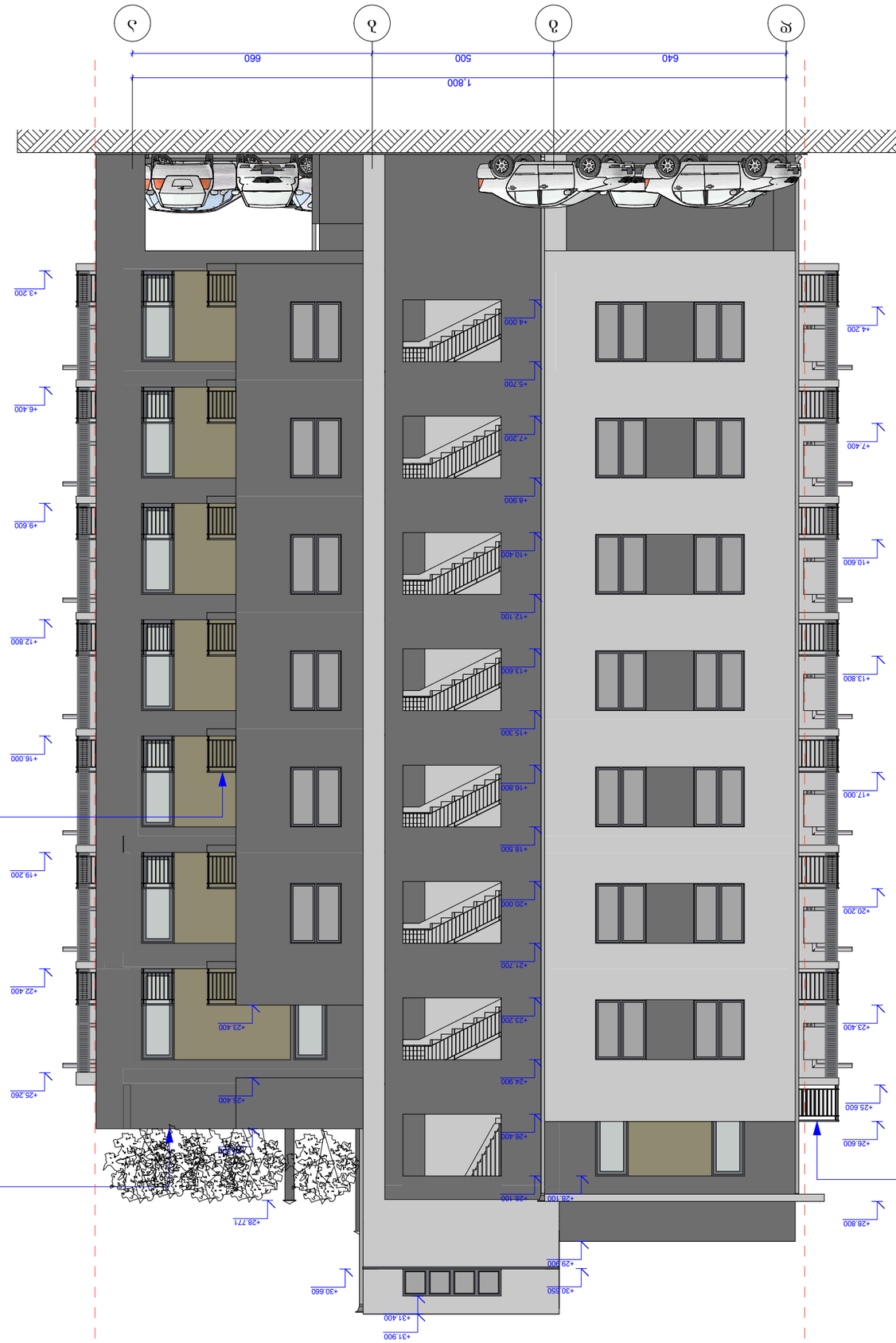

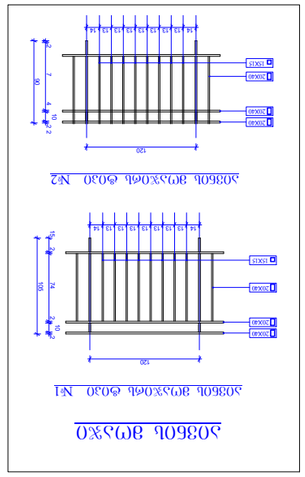

პროექტის დასახელება	ქ. თბილისი, ნაძალადევის რაიონი, ზ.ჭიჭინაძის ქუჩა №1
	01.14.02.025.163 მრავალსართულიანი საცხოვრებელი სახლი
ობიექტის ადგილმდებარეობა	(ქალაქი, რაიონი, ქუჩა, ნაკვეთის საკადასტრო კოდი)