ფოჩამატი A3

პირობითი აღნიშვნები

- მიწის ნაკვეთის საკადასტრო საზღვარი
- რეგულირების ღერძი ხაზი
- +58.707 ნიშნული
- ღერძის ხაზი

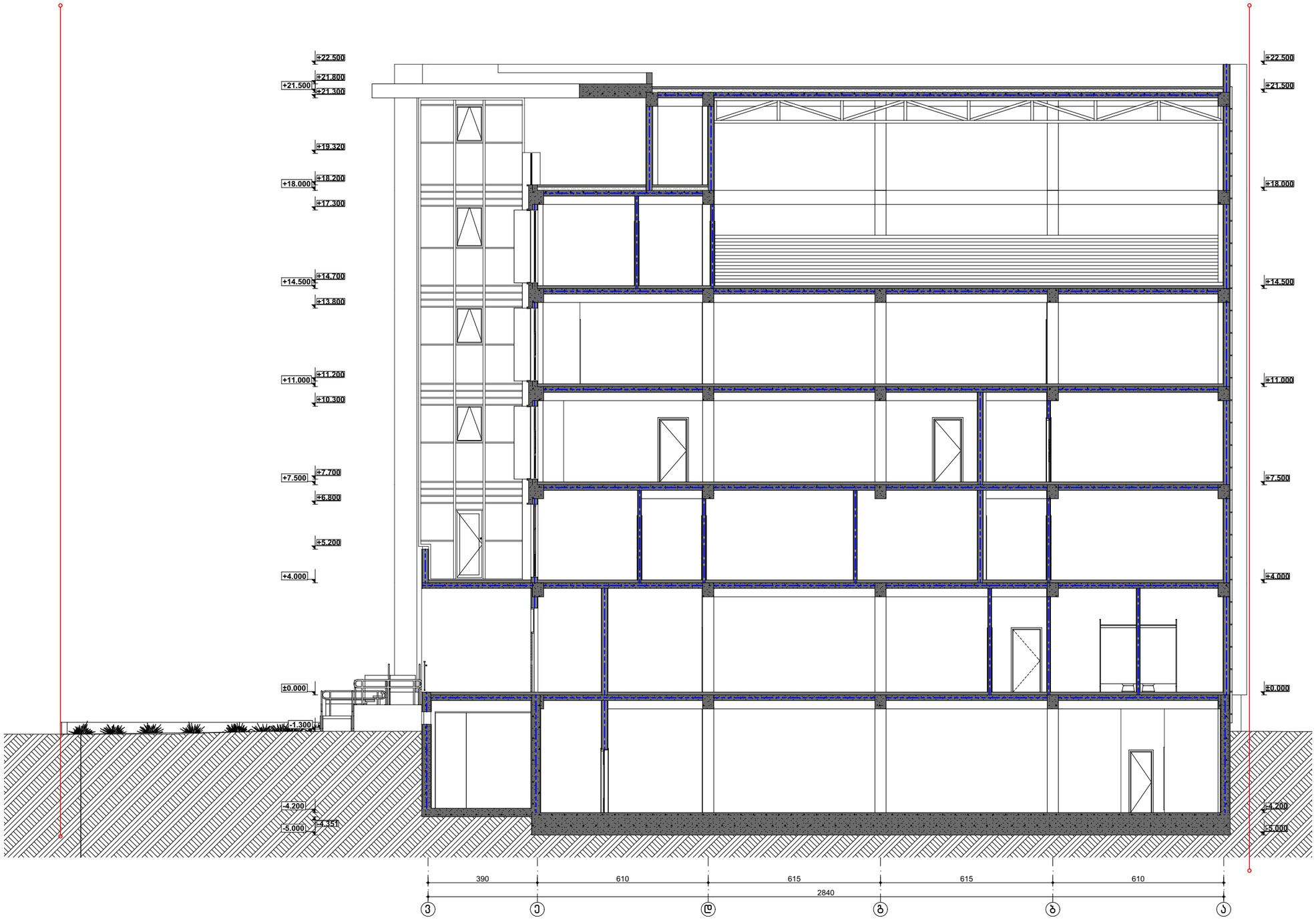

უმაღლესი სასწავლებელი - ინსტიტუტი		
ქ. თბილისი, დიდი დიღომი (ს/კ: 01.72.14.038.373)		
არქიტექტურული ნაწილი		
ჭრილი 1-1		
მთ. არქიტექტორი	თ. მუხვანიძე	
ავტორი	ი. ებრალიძე	
მასშტაბი	ფურცელი	ფურცლები
1:150	19	34
შ.პ.ს "არქიპოლებიანმი"		თარიღი
		2/22/2018



ფოჩამანი A3

პირობითი აღნიშვნები

- მიწის ნაკვეთის საკადასტრო საზღვარი
- რეგულირების ღერძი ხაზი
- +58.707 ნიშნული
- ღერძის ხაზი

უმაღლესი სასწავლებელი - ინსტიტუტი

ქ. თბილისი, დიდი დიღომი
(ს/კ: 01.72.14.038.373)

არქიტექტურული ნაწილი

ჭრილი 2-2

მთ. არქიტექტორი	თ. მესხიშვილი	
ავტორი	ი. ებრალიძე	

მასშტაბი	ფურცელი	ფურცლები
1:150	20	34

შ.პ.ს "არქიპოლებიელი"

თარიღი
2/22/2018

ΑΡΧΙΤΕΚΤΟΝΙΚΗ ΜΕΛΕΤΗ	
ΣΤΟΙΧΕΙΑ ΚΑΤΑΣΚΕΥΑΣΤΗ	
ΣΤΟΙΧΕΙΑ ΜΕΛΕΤΗΤΗ	
ΣΤΟΙΧΕΙΑ ΕΠΙΒΛΕΠΟΝΤΟΣ ΜΗΧΑΝΙΚΟΥ

תכנית 4-4

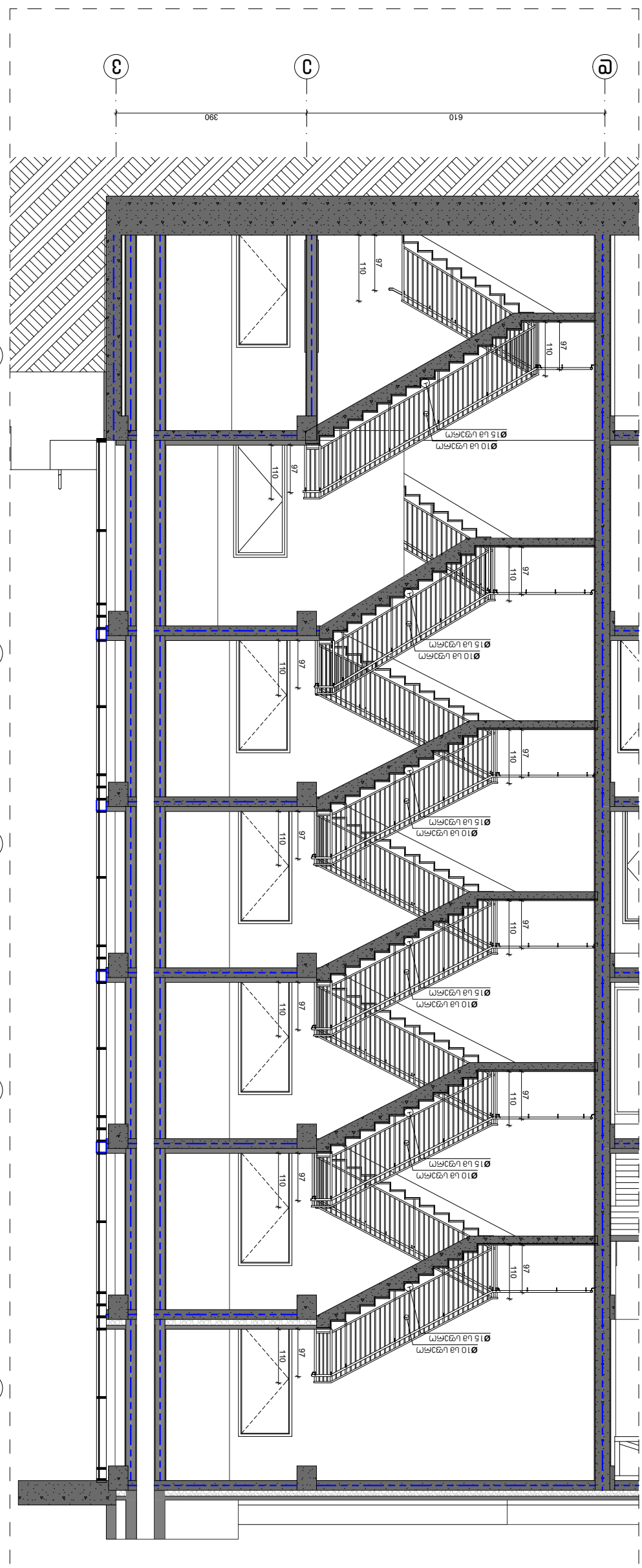

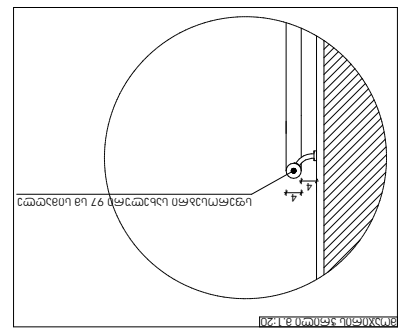

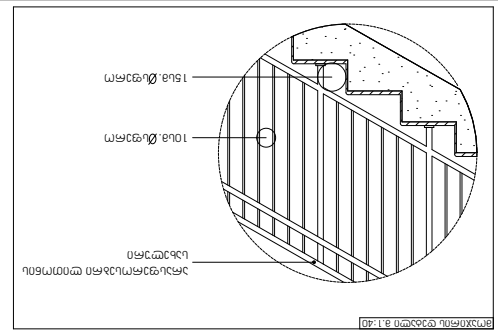

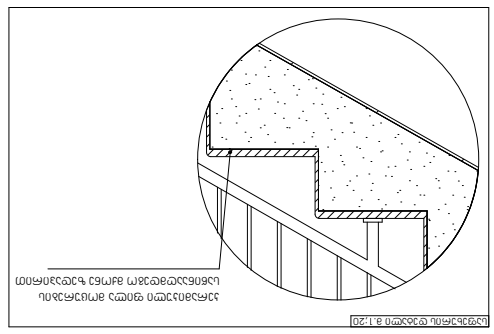

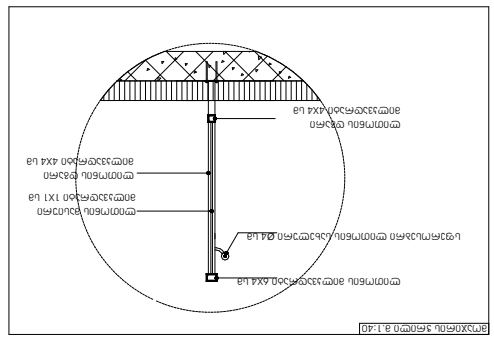

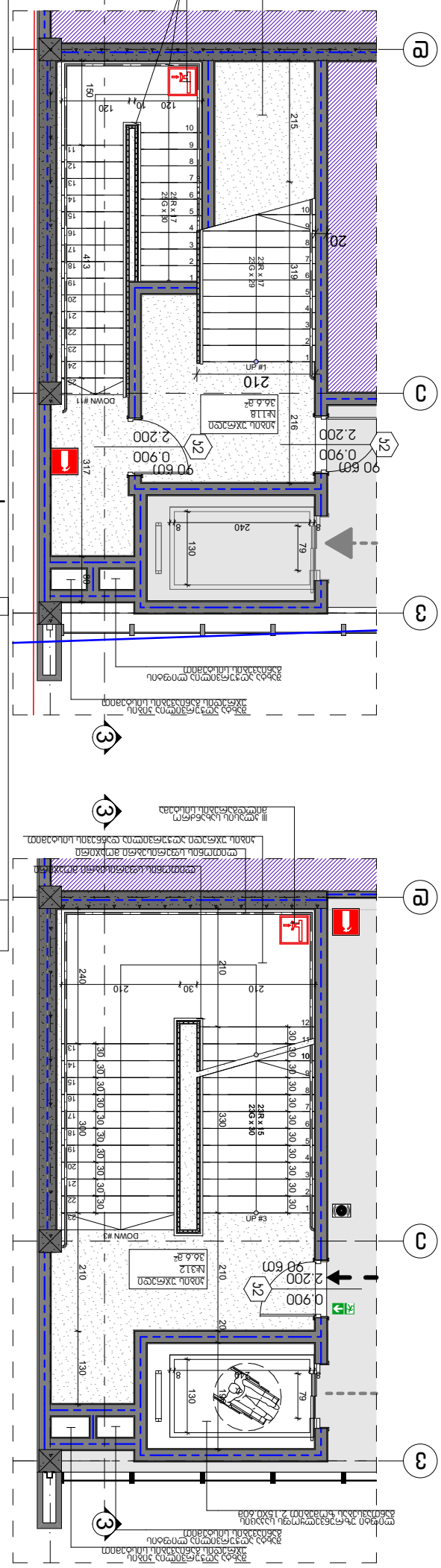
UP #1
UP #2
UP #3
DOWN #1
DOWN #2
DOWN #3
2.200
0.900
90 60ת
מ"ר 36.6
מ"ר 31.8
מ"ר 31.2
240
130
79
210
215
319
413
317
248 x 17
23G x 29
23R x 15
23G x 30
120
150
70
מדרגות נכות
מעלית
מעלית נכות
מדרגות נכות
מדרגות נכות
מעלית נכות
מדרגות נכות
מדרגות נכות
מעלית נכות
מדרגות נכות
מדרגות נכות

ציון תכניות A3

מפתח סימונים וקווים

- מפרט מיוחד לבטון חשוף
- קווי גבול מגרש
- קווי בניין
- +58.707 מפלס קומה
- מפלס ±0.000 מפלס קומת הכניסה הראשית
- מפלס קומת הכניסה הראשית
- מפלס ביניים
- מפלס קומת הגג
- קווי חתך 1 מפלס קומת הכניסה הראשית (עבור בדיקת מבנה)
- קווי חתך 2 מפלס קומת הכניסה הראשית (עבור בדיקת מבנה)
- קווי חתך ומבטים בקנה מידה 1:50 ומבטים בקנה מידה 1:100
- מפלס קומת הגג
- מפלס קומת הכניסה הראשית
- מפלס קומת הכניסה הראשית
- מפלס קומת הכניסה הראשית