მშენებლობის დღიური გრაფიკი

სამუშაოთა ჩამონათვალი	I თვე			II თვე			III თვე			IV თვე			V თვე			VI თვე			VII თვე			VIII თვე			IX თვე			X თვე			XI თვე			XII თვე			XIII თვე			XIV თვე			XV თვე			XVI თვე			XVII თვე			XVIII თვე		
	10	20	30	10	20	30	10	20	30	10	20	30	10	20	30	10	20	30	10	20	30	10	20	30	10	20	30	10	20	30	10	20	30	10	20	30	10	20	30	10	20	30	10	20	30	10	20	30	10	20	30	10	20	30
11 სართულამდე რკ.ბ. კარკასის მოწყობა																								240																															
შენობის გადახურვა და მასში იზოლაციის მოწყობა																														60																							
გარე კედლების ბლოკით ამოყვანა																																				300																
კარ-ფანჯრების მონტაჟი																																										360										
იატაკების ცემენტის ხსნარით მოჭიმვა																																													340							
სანტექნიკური დგარების მონტაჟი																																															260					
ელ.გაყვანილობის მონტაჟი																																																		230			
აივნევის და შიდა კიბეების მოაჯირების მონტაჟი																																																				270		
აივნევის და შიდა კიბეების მოაჯირების შეღებვა																																																					200		
გარე კედლების შეღებვა მოპირკეთება																																																					220		
ტერიტორიის დასუფთავება კეთილმოწყობა																																																						340

ღობე

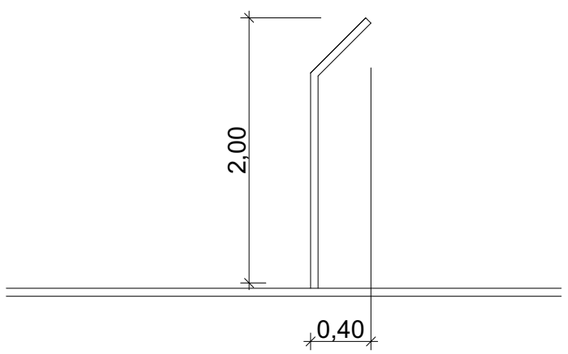

დირექტორი	თ.ბაღათურია		ქ.თბილისი, ჟყონდიდელის ქ. №22 მრავალბინიანი სახლოვრებელი სახლის პროექტი		2017წ.
შესრულა	ა.მაისაშვილი				
			მშენებლობის ორგანიზაცია	სტადია	ფურც-ლი	სულ
				მ.ო.	მ.ო.-1	1
			მშენებლობის კალენდარული გრაფიკი	შ.პ.ს. “კოლხა-07„		