ქ. თბილისი

ვარკეთილი 3-ის, 2 მ/რ-სა და ვარკეთილის მასივს შორის

შპს “იბერკომპანი”-ს კუთვნილ ტერიტორიაზე (ს/კ 01.19.20.001.107)

დაპროექტებული ავტოგასამართი სადგურის

ტექნოლოგიური ნაწილის

ექსპერტიზა

თბილისი 2017წ.

ქ. თბილისი

ვარკეთილი 3-ის, 2 მ/რ-სა და ვარკეთილის მასივს შორის

შპს “იბერკომპანი”-ს კუთვნილ ტერიტორიაზე (ს/კ 01.19.20.001.107)

დაპროექტებული ავტოგასამართი სადგურის

ტექნოლოგიური ნაწილის ექსპერტიზა

შპს “იბერკომპანთან” გაფორმებული ხელშეკრულებით დამევალა შპს “იბერკომპანი”-ს კუთვნილ ტერიტორიაზე (ს/კ 01.19.20.001.107) დაპროექტებული ავტოგასამართი სადგურის ტექნოლოგიური ნაწილის საექსპერტო დასკვნის მომზადება.

ავტოგასამართი სადგური დაპროექტებულია შპს “დმ სტუდია”-ს მიერ, ავტოსატრანსპორტო საშუალებების აირადი საწვავი და წვადი სითხეების შესახებ კანონი NFPA 30-ის მიხედვით.

ზემოხსენებული დოკუმენტაციის უფლებას გვაძლევს საქართველოს მთავრობის დადგენილება №409 2014წ. 18 ივნისი ქ. თბილისი.

პროექტით გათვალისწინებულია ზემოხსენებულ ტერიტორიაზე ავტოგასამართი სადგურის მოწყობა. აქედან გამომდინარე ტერიტორიაზე დაპროექტებულია შენობა-ნაგებობები ყველა უსაფრთხოების წესების დაცვით. საპროექტო გენგეგმაზე განთავსებულია შემდეგი საპროექტო შენობა-ნაგებობები. კერძოდ:

1. საოპერატორო;
2. ნავთობპროდუქტების ამვსები სვეტები;
3. ნავთობპროდუქტების რეზერვუარი V=15 მ^3 2ც;
4. ნავთობპროდუქტების რეზერვუარი V=25 მ^3 2ც;
5. ტერიტორიის წითელი ხაზები;
6. ბენზინ-ზეთ დამჭერი;

მიწისქვეშა ჰორიზონტალური რეზერვუარები დასვენებულია კასაურებით ბეტონის ბალიშზე და დაანკერებულია მასზე.

ობიექტზე ნავთობპროდუქტების მიღება განხორციელდება სპეციალური ავტოცისტერნით. მოტორის საწვავის მიღებისა და შენახვისათვის პროექტით გათვალისწინებულია 2 ცალი ავტომანქანების ავზის შემვსები სვეტი, რომელიც განთავსებულია ავტომანქანების ფარდულის ქვეშ, უსაფრთხოების კუნძულზე. ნავთობპროდუქტების მიწისქვეშა ჰორიზონტალური რეზერვუარებიდან გამომავალი ამვსები სვეტის მკვებავი მილები შედის უსაფრთხოების კუნძულის ქვეშ და ამვსები სვეტის ტუმბოს მეშვეობით მიეწოდება მომხმარებელს.

საექსპერტო დასკვნა

ქ. თბილისში, ვარკეთილი 3-ის, 2 მ/რ-სა და ვარკეთილის მასივს შორის შპს "იბერკომპანი"-ს კუთვნილ ტერიტორიაზე (ს/კ 01.19.20.001.107) ავტოგასამართი სადგურის პროექტი შესრულებულია შპს "დმ სტუდია"-ს მიერ, თანახმად სახანძრო უსაფრთხოების ეროვნული ასოციაცია NFPA კოდების, სტანდარტების, რეკომენდირებული მეთოდიკებისა და პრინციპების მიხედვით, რომელშიც შედის კანონი NFPA 30. ეს დამტკიცებულია ამერიკის შეერთებული შტატების ეროვნული სტანდარტების ინსტიტუტის მიერ და აღიარებულია საქართველოში თანახმად საქართველოს მთავრობის დადგენილება №409 2014წ. 18 ივნისი.

პროექტი შესრულებულია დამაკმაყოფილებლად და ვაძლევ დადებით შეფასებას.

დამოუკიდებელი

ექსპერტი: /დ. ჩახტაური/

ქ. თბილისი, ვარკეთილი 3-ის 2 მ/რ-სა და ვარკეთილის მასივს შორის

ს/კ 01.19.20.001.107

ავტოგასამართი სადგურის ტექნოლოგიური ნაწილის

პროექტი

ქ. თბილისი 2017წ.

საქართველოს იუსტიციის სამინისტრო
საჯარო რეესტრის ეროვნული სააგენტო

საკადასტრო გეგმა

მიწის ნაკვეთის საკადასტრო კოდი: *01.19.20.001.107*
განცხადების რეგისტრაციის ნომერი: 882014630614
მიწის ნაკვეთის ფართობი: *527* კვ.მ.
დანიშნულება: *არასასოფლო-სამეურნეო*
მომზადების თარიღი 01.12.14

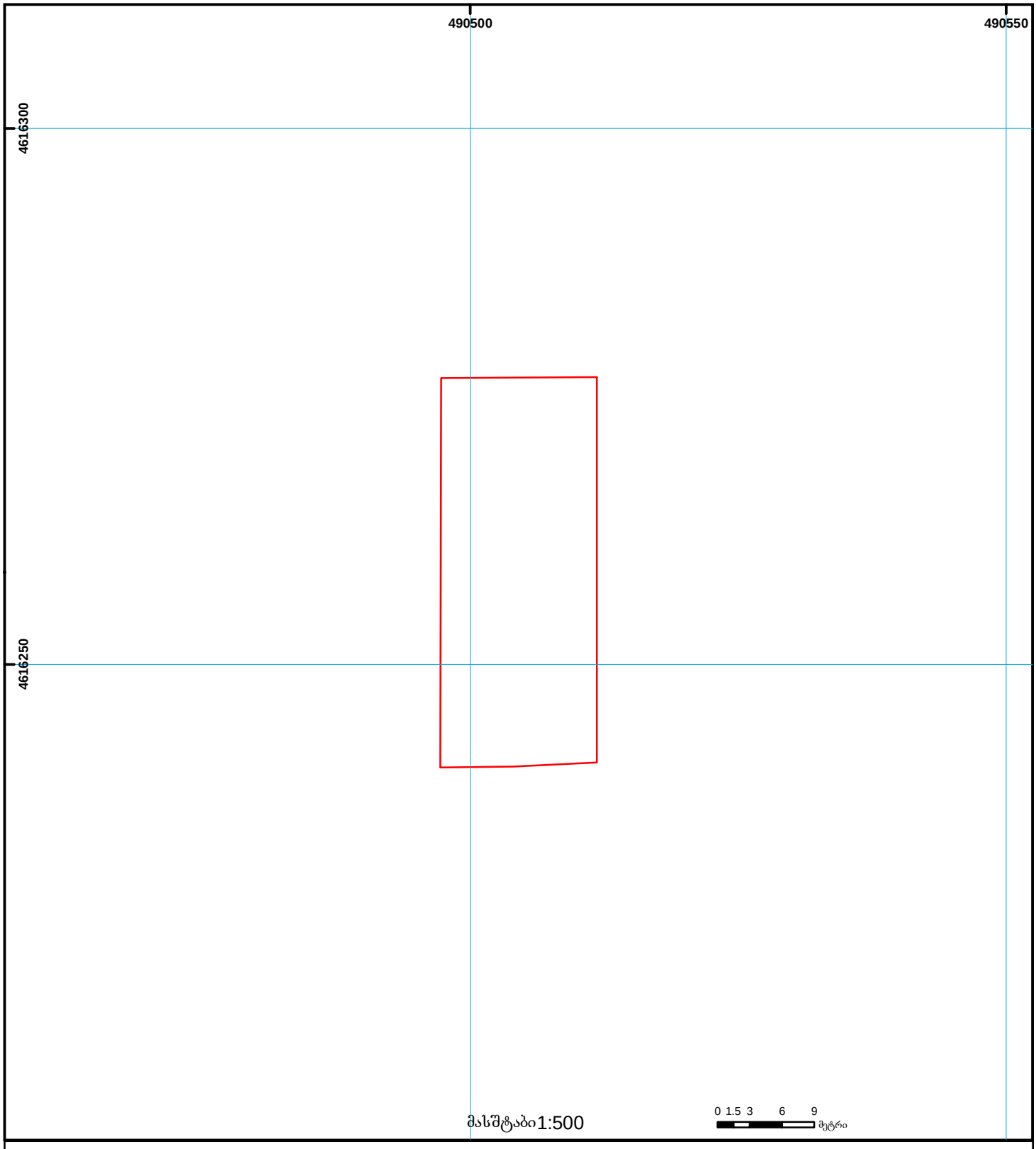

01/2 შენობა-ნაგებობა, პირობითი ნომერი/სართულიანობა
ვალდებულება
ხაზობრივი ნაგებობა
მიწის ნაკვეთის საკადასტრო საზღვარი
მშენებარე ნაგებობა
მიწისქვეშა ნაგებობა
UTM (საერთაშორისო) სისტემის კოორდ.

საჯარო რეესტრის ეროვნული სააგენტო თბილისი 0102 წმ. ნიკოლოზის/ნ. ჩხეიძის ქ. 2 ტელ.: (995 32) 91 04 27; ფაქსი: (995 32) 91 03 41
საჯარო რეესტრის ეროვნული სააგენტო თბილისი დ. აღმაშენებლის გამზ. 89/24 ტელ: (995 32) 94 13 65
www.napr.gov.ge

განმარტებითი ბარათი

ავტოგასამართი სადგური დაპროექტებულია თანახმად დამკვეთის მოთხოვნასა და სახანძრო უსაფრთხოების ეროვნული ასოციაცია NFPA 52 და ავტოსატრანსპორტო საშუალებების აირადი საწვავი და წვადი სითხეების შესახებ კანონი NFPA 30 A.

მთლიანი არსებული შენობა ნაგებობები შეფუთულია ალუკა ბონდით და განათებულია ფეთქებად უსაფრთხო განათებით.

პროექტი ხორციელდება ქ. თბილისში, ვარკეთილი 3-ის 2 მ/რ-სა და ვარკეთილის მასივს შორის ს/კ 01.19.20.001.107.

ობიექტზე ნავთობპროდუქტების მიღება-შენახვა და გაცემის ციკლი

ობიექტზე ნავთობპროდუქტების მიღება ხორციელდება სპეციალური ავტოცისტერნით. მოტორის საწვავის მიღებისა და შენახვისათვის გათვალისწინებულია ფოლადის ჰორიზონტალური მიწისქვეშა 3 ცალი რეზერვუარი მოცულობით 25 მ^3. თითოეული საწვავი პროდუქტის გასაცემად გათვალისწინებულია 2 ცალი ავტომანქანების ავზის შემვსები სვეტი, რომელიც განთავსებულია ავტომანქანების ფარდულის ქვეშ უსაფრთხოების კუნძულზე, არსებული ბუნებრივი გაზის ამვსები სვეტების პარალელურად.

NFPA 30

ამ სტანდარტის 4-ე და 5-ე თავი აღწერს ყველანაირი რეზერვუარის მოწყობის, განლაგების, მინიმალური მანძილების, შეერთებების, ვენტილაციის და სხვა მოთხოვნებს. მინიმალურ მანძილებზე რამდენიმე ცხრილია, სხვადასხვა ტიპის რეზერვუარებისათვის (მიწისზედა, მიწისქვეშა, სარკოფაგით და დამცავი კედლით).

ფაილის გვერდი 23 (დოკუმენტის ნუმერაციით 30-20)

მიწისქვეშა რეზერვუარი არის მაქსიმუმ 25 მ^3 მოცულობის. შესაბამისად მისთვის განიხილება ჩამონათვალში მესამე მონაცემები მინიმალური მაძილების (751 დან 12 000 გალონი), რომელიც არის:

15 ფუტი (4.5 მეტრი) – სხვა საკუთრების ობიექტის არსებულ ან ასაშენებელ შენობამდე და ასევე სავალი გზის განაპირა კიდემდე;

5 ფუტი (1,5 მეტრი) - სავალი გზის უახლოესი კიდემდე და იგივე ობიექტის მნიშვნელოვან ნაგებობამდე;

ეს არის საწვავის გამცემი ობიექტების სტანდარტი, სადაც დისპენსერებზე და მისთვის საჭირო მოწყობილობებზეა საუბარი. დისპენსერების უსაფთხო პერიმეტრი მოცემულია ნახხაზე. დოკუმენტში არის ფაილის გვერდი 22, ხოლო დოკუმენტზე მითითებულია 30 A-17 (მარჯვენა მაღალ კიდეში).

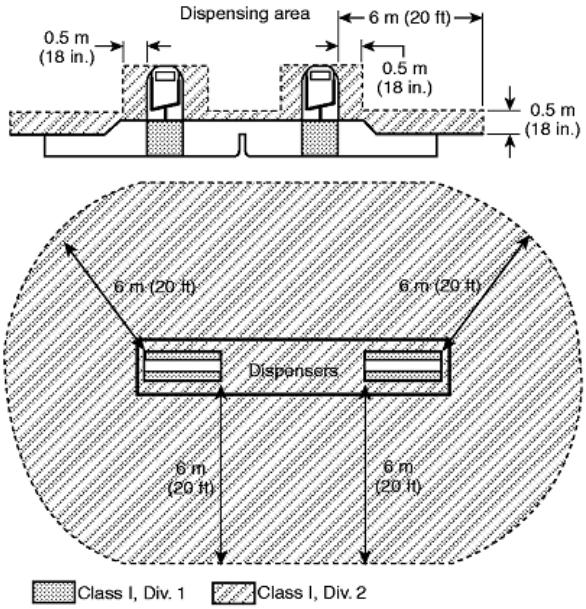

FIGURE 8.3.1 Classified Areas Adjacent to Dispensers as Detailed in Table 8.3.1.

Table 4.3.2.1.1(b) Reference Table for Use in Tables 4.3.2.1.1(a), 4.3.2.1.2, and 4.3.2.1.4

Tank Capacity (gal)	Minimum Distance (ft)	
	From Property Line that Is or Can Be Built Upon, Including the Opposite Side of a Public Way	From Nearest Side of Any Public Way or from Nearest Important Building on the Same Property
275 or less	5	5
276 to 750	10	5
751 to 12,000	15	5
12,001 to 30,000	20	5
30,001 to 50,000	30	10
50,001 to 100,000	50	15
100,001 to 500,000	80	25
500,001 to 1,000,000	100	35
1,000,001 to 2,000,000	135	45
2,000,001 to 3,000,000	165	55
3,000,001 or more	175	60

Note: For SI units, 1 ft = 0.3 m; 1 gal = 3.8 L.

ამ დოკუმენტში ახსნილია, რომ მიწისქვეშა რეზერვუარების მოწყობას და მინიმალურ მანძილებს განსაზღვრავს სტანდარტი NFPA 30;

რაც შეეხება CNG-ს და ნავთობის მოწყობილობებს შორის მანძილებს, ახსნილია ამ NFPA 30 A-ს მეთორმეტე თავში ფაილის გვერდი 31, დოკუმენტზე მითითებული გვერდი 30 A – 26.

12.1.1 ქვეთავში წერია: რომ CNG-ის მოწყობილობების ინსტალაცია უნდა მოხდეს NFPA 52-ის მიხედვით.

12.3.5 ქვეთავში წერია: ჰორიზონტალური დაშორება არ წარმოადგენს საჭიროებას CNG-ს და ნავთობის მიწისქვეშა რეზერვუარებს შორის, თუ მიწისქვეშა რეზერვუარების მოცულობა არ აღემატება შეზღუდულ ლიმიტს.

NFPA 30 განმარტავს, რომ სავაჭრო ობიექტზე შესანახი მიწისქვეშა საწვავის მაქსიმალური მოცულობა ერთი წერტილისათვის არის 30 000 გალონი (114 000 ტონა).

ამ ქვეთავებში სიტყვებით არ წერია ბენზინი და დიზელი, წერია Class IA, Class II, Class III და ა.შ.

ამ კლასიფიკაციის განმარტებისთვის NFPA 30 A -დან ამოვიღე განმსაზღვრელი ცხრილი (ფაილის გვერდი 36, დოკუმეტში გვერდი - 30 A – 31):

Table B.1 Typical Flammable and Combustible Liquids Found at Motor Fuel Dispensing Facilities

Liquid	Flash Point (°F)	NFPA 30 Class	Boiling Point (°F)	Min. Ignition Temp. in Air (°F)
Antifreeze	230	IIIB	300	—
Brake fluid	300	IIIB	540	—
Chassis grease	400	IIIB	>800	>800
Crankcase drainings	—	IIIB	—	—
Diesel fuel #1	100	II	—	—
Diesel fuel #2	125	II	—	—
Diesel fuel #4	130	II	—	—
Gasoline	−40 to −50	IB	100 to 400	~825
Gear lubricant	395	IIIB	>800	>800
Kerosene (fuel oil #1)	100	II	304 to 574	440
Lithium-moly grease	380	IIIB	>800	>900
Lubricating oils	300 to 450	IIIB		
Power steering fluid	350	IIIB	>550	—
Transmission fluid				
Dexron II	395	IIIB	>800	>800
Type F	380	IIIB	>800	>800
White grease	465	IIIB	>800	>800
Windshield washer fluid (methanol/water mixtures)				
100% methanol	54	IB	148	725
50% methanol/50% water	80	IB	—	
20% methanol/80% water	118	II	—	
5% methanol/95% water	206	IIIB	—	

Note: For SI units, °C = (°F – 32)/1.8.

დაუშვებელია ავტოგასამართი სადგურის ტერიტორიაზე განთავსებული შენობა-ნაგებობების ქვეშ მილსადენების გაყვანა, იატაკქვეშა სივრცის, აგრეთვე თავისუფალი სივრცის მქონე სხვა მიწისქვეშა ნაგებობების მოწყობა.

რეზერვუარების გაწმენდის დროს წარმოქმნილი ჩამდინარე წყლები არ უნდა ხდებოდეს კანალიზაციის ქსელში.

ავტოგასამართი სადგურის ტექნოლოგიური მოწყობა და მილსადენები ექსპლუატაციაში მიღებამდე უნდა იყოს გამოცდილი. გამოცდა ითავლისწინებს მილსადენების შემოწმებას სიმტკიცესა და ჰერმეტულობაზე, ტექნოლოგიური მოწყობილობის შემოწმების უქმ სვლაზე და დატვირთვით დამამზადებელი ქარხნის ექსპლოატაციის მოთხოვნათა შესაბამისად, რეზერვუარის ტექნიკურ შემოწმებას.

სიმტკიცესა და ჰემეტულობაზე გამოცდამდე ტარდება მილსადენების საგულდაგულო გარე დათვალიერება მოწყობილობისა და არმატურის დაყენების სისწორის, ჩამკეტი არმატურის გაღების სიმდოვრის და დაკეტვისას ჰერმეტულობის შემოწმების მიზნით. გამოცდის დროს არმატურა მთლიანად უნდა იქნას გაღებული, ჩობლები შემჭიდროებული, საზომ-საკონტროლო ხელსაწყოების ყველა შტუცერი საიმედოდ დახშული.

გამოცდის შემდეგ სადგურის ექსპლუატაციაში მიღება წარმოებს “მშენებლობის ნებართვის გაცემის წესისა და სანებართვო პირობების შესახებ” საქართველოს მთავრობის 2009 წლ ისე 24 მარტის №57 დადგენილების შესაბამისად.

ავტოგასამართი სადგური ტექნოლოგიური და სხვა მოწყობილობის, აგრეთვე დამხმარე მოწყობილობის ექსპლუატაციის უსაფრთხოების მოთხოვნების დაცვა ხდება მათი ექსპლუატაციის “წესების” და სადგურის პასპორტის შესაბამისად.

დასაშვებია სადგურის ექსპლოატაციასთან დაკავშირებული იმ საწარმოო-ტექნიკური ინსტრუქციებისა და მეთოდიკების შემუშავება და გამოყენება, რომლებიც არ ეწინააღმდეგება “წესების” და ნორმატიული დოკუმენტაციის მოთხოვნებს.

ავტოგასამართი სადგურის ექსპლოატაცია დაუშვებელია ტექნიკური შემოწმების, მონტაჟის ან ექსპლოატაციის პროცესის დროს ნორმატიული და საექსპლუატაციოდოკუმენტაციის მოთხოვნებთან შეუსაბამობის გამოვლენისას.

ავტოგასამართი სადგურის ექსპლოატაციის პროცესის დროს უსაფრთხოების უზრუნველყოფის მიზნით დაუშვებელია დანადგარების, მოწყობილობების, ხელსაწყოების გამოყენება გაუმართავ მდგომარეობაში, აგრეთვე საპასპორტო მონაცემებზე მეტი დატვირთვებისა და წნევების დროს.

აირმათანაბრებელი სისტემის გამოყენების შემთხვევაში აირული შემოკვრა უნდა აერთიანებდეს ერთნაირი ფიზიკურ-ქიმიური თვისებების მქონე ნავთობპროდუქტების რეზერვუარებს.

როგორც წესი, ნავთობპროდუქტების მიღება ხდება სპეციალური საავტომობილო ტრანსპორტით (ავტოცისტერნით). მისი საბაზო შესრულება ცისტერნის (რეზერვუარის) ნებადართული ტევადობა და მათში ნაკვეთურების რაოდენობა, ტუმბოების მწარმოებლურობა და სხვა მექანიკური მახასიათებლები უნდა აკმაყოფილებდეს ტექნიკური პირობებისა და ნორმატიულ-ტექნიკური დოკუმენტაციის მოთხოვნებს.

როგორც წესი, ნავთობპროდუქტების მიღება დასაშვებია მხოლოდ იმ ავტოცისტერნით, რომლის ძრავას გამოსალბოლქვი მილი გატანილია წინა მარჯვენა მხარეს და მისი კონსტრუქცია უბზრუნველჰყოფს მომხმარებლის მიერ ნაპერწკალსაქრობის დაყენების შესაძლებობას.

ცისტერნიდან ან მოწყობილობიდან ჟონვის გამოვლენისას დაუშვებელია შეერთებების მოჭიმვა, თუ მილსადენები ან სახელოები წნევის ქვეშაა. ამისათვის საჭიროა წნევის შემცირება ატმოსფერულამდე და მხოლოდ ამის შემდეგ- დეფექტების აღმოფხვრა.

დაუშვებელია ნავთობპროდუქტების მიღება ერთდროულად ორი და მეტი ავტოცისტერნით, აგრეთვე ავტოცისტერნის მოედანზე ფარდულის მოწყობა.

ავტოცისტერნიდან სადგურის რეზერვუარში ნავთობპროდუქტების ჩასხმის პროცესი უნდა წარმოებდეს ავტოცისტერნის მძღოლისა და სადგურის ოპერატორის თანდასწრებით. რეზერვუარში ნავთობპროდუქტის მვარდნი ჭავლით ჩასხმა დაუშვებელია.

რეზერვუარში ავტოცისტერნით მიღებული ნავთობპროდუქტის ჩასხმის წინ საჭიროა შემოწმებულ იქნას ჩამკეტი არმატურის გადართვის სისწორე და ავტოცისტერნის ჩამიწება.

დაუშვებელია რეზერვუარში ნავთობპროდუქტის ჩასხმის დროს და ჩასხმის დამთავრებიდან 20 წთ-ის განმავლობაში მარიგებელი სვეტის მეშვეობით ავტოსატრანსპორტო საშუალებების გამართვა, აგრეთვე საზომი ხახის მეშვეობით სინჯის აღება.

ნავთობპროდუქტებით ავტოსატრანსპორტო საშუალებების გამართვა წარმოებს მხოლოდ მარიგებელი სვეტების საშუალებით.

ჭექა-ქუხილის დროს რეზერვუარშინავთობპროდუქტების ჩასხმა და ავტოტრანსპორტის გამართვა დაუშვებელია.

მომხმარებლებისათვის გასაცემი ნავთობპროდუქტების შენახვა დასაშვებია მიწისქვეშა ლითონის რეზერვუარებში, რომლებიც უნდა აკმაყოფილებდეს ტექნიკურ, ეკოლოგიურ და ხანძარსაწინაღო მოთხოვნებს.

ნავთობპროდუქტის შესანახი რეზერვუარი აღჭურვილი უნდა იქნეს ავტოცისტერნიდან ნავთობპროდუქტის შევსების ხაზით, რეზერვუარში ნავთობპროდუქტის დონის განმსაზღვრელი ხელსაწყოთი, მარიგებელ სვეტამდე ნავთობპროდუქტის გაცემის ხაზით. რეზერვუარს უნდა ჰქონდეს შემოწმებისა და პერიოდული გაწმენდის ჩატარებისათვის საჭირო ზომის ხახა, აგრეთვე სასუნთქი სარქველი ექსპლოატაციის პროცესში მის შიგნით მუდმივი მუშა წნევის შენარჩუნებისათვის. საჭიროების შემთხვევაში რეზერვუარზე შეიძლება მოეწყოს ორი ხახა.

ნავთობპროდუქტის ჩასასხმელად რეზერვუარების მომზადება უნდა მოხდეს მე-6 დანართში მოცემული მოთხოვნების შესაბამისად.

ნავთობპროდუქტების შენახვისას დაუშვებელია რეზერვუარებში მინიმალურ დონეზე მაღლა პროდუქტქვეშა წყლის არსებობა.

ერთკედლიანი რეზერვუარების ჰერმეტულობის პერიოდული შემოწმება შეიძლება ჩატარდეს საზომი ჭოკის, მაღალი სიზუსტის დონესაზომის ან პნევმატიკური გამოცდის მეშვეობით. უკანასკნელ შემთხვევაში გამოცდა ტარდება საწვავისაგან დაცლილ რეზერვუარში ინერტული აირის ჭარბი წნევის შექმნით, ამასთან კედლების და შენადუღი ნაკერების ჟონვა და დანამვა დაუშვებელია.

ორკედლიანი რეზერვუარების კედელშორისი სივრცის ჰერმეტულობის შემოწმება შეიძლება ჩატარდეს კედელშორისი სივრცის შემვსები სითხის დონის პერიოდული კონტროლით. შემვსებ სითხედ შეიძლება გამოყენებულ იქნას ნივთიერებები თუ:

ა- მათი სიმკვრივე ნავთობპროდუქტის სიმკვრივეზე მეტია.

ბ- მათი აფეთქების ტემპერატურა 100^0 C – ზე მეტია.

გ- არ შედიან რეაციაში კონსტრუქციაში გამოყენებულ მასალებსა და ნივთიერებებთან, აგრეთვე ნავთობპროდუქტთან.

თუ რეზერვუარის კედელშორისი სითხე შევსებულია ინერტულ აირით, ჰერმეტულობის შემოწმება შეიძლება ჩატარდეს კედელშორის სივრცეში ინერტული აირის ჭარბი წნევის შემცირების ავტომატური კონტროლით, წნევის გადამწოდის სიგნალიზატორის მეშვეობით.

ნავთობპროდუქტების სატარი მილების გეგმა

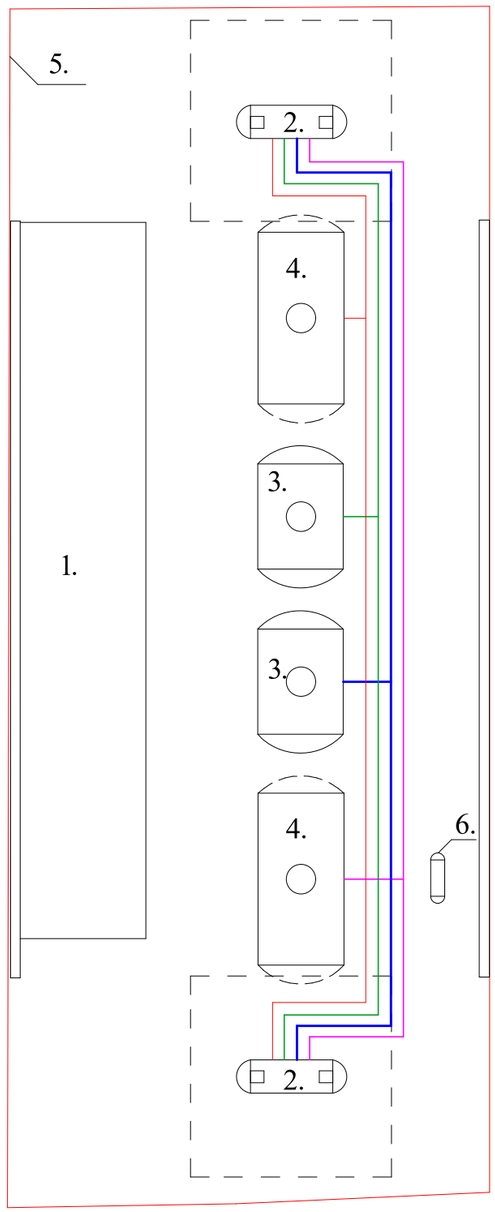

ექსპლიკაცია:

1. საოპერატორო;
2. ნავთობ პროდუქტების ამვსები სვეტები;
3. ნავთობ პროდუქტების რეზერვუარები V=15 მ³;
4. ნავთობ პროდუქტების რეზერვუარები V= 25 მ³;
5. ტერიტორიის წითელი ხაზები;
6. ბენზინ-ზეთ დამჭერი;

			დაკვეთა№ /2017	ინვენტარი	
დირექტორი				თარიღი	11/2017
დააპროექტა	ქ. ჩახტაური		ქ. თბილისი, ვარკეთილი 3-ის 2 მ/რ-სა და ვარკეთილის მასივს შორის ს/კ 01.19.20.001.107		
კომპ. ვერსია	გ. ჩახოიანი				
შეამოწმა	ნ.ხინჩიკაშვილი		ავტოგასამართი სადგურის ტექნოლოგიური ნაწილის პროექტი	სტადია	ფურცელი	ფურ-ბი
				მ.	1	
			ნავთობპროდუქტების სატარი მილსადენების გეგმა	შპს "დმ სტუდია"		

ავტოცისტერნიდან საქვავის მიმღები ნავთობპროდუქტების სატარი მილსადენების სქემა

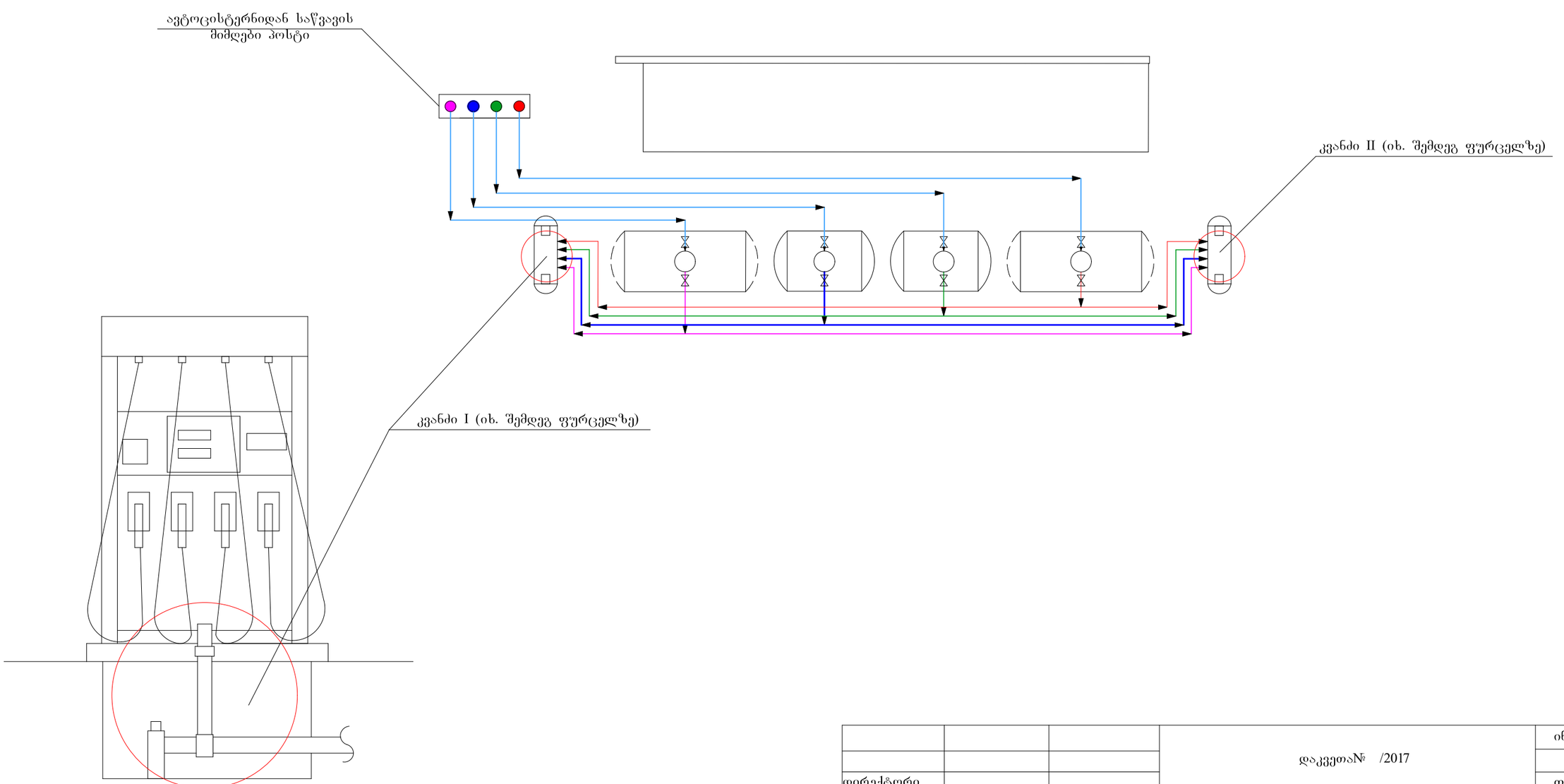

			დაკვეთა№ /2017	ინვენტარი	
დირექტორი				თარიღი	11/2017
დააპროექტა	ქ. ჩახტაური		ქ. თბილისი, ვარკეთილი 3-ის 2 მ/რ-სა და ვარკეთილის მასივს შორის ს/კ 01.19.20.001.107		
კომპ. ვერსია	გ. ჩახოიანი				
შეამოწმა	ნ.ხინჩიკაშვილი		ავტოგასამართი სადგურის ტექნოლოგიური ნაწილის პროექტი	სტადია	ფურცელი	ფურ-ბი
				მ.	2	
			საწვავის მიმღები მილსადენების სატარი გეგმა	შპს "დმ სტუდია"		

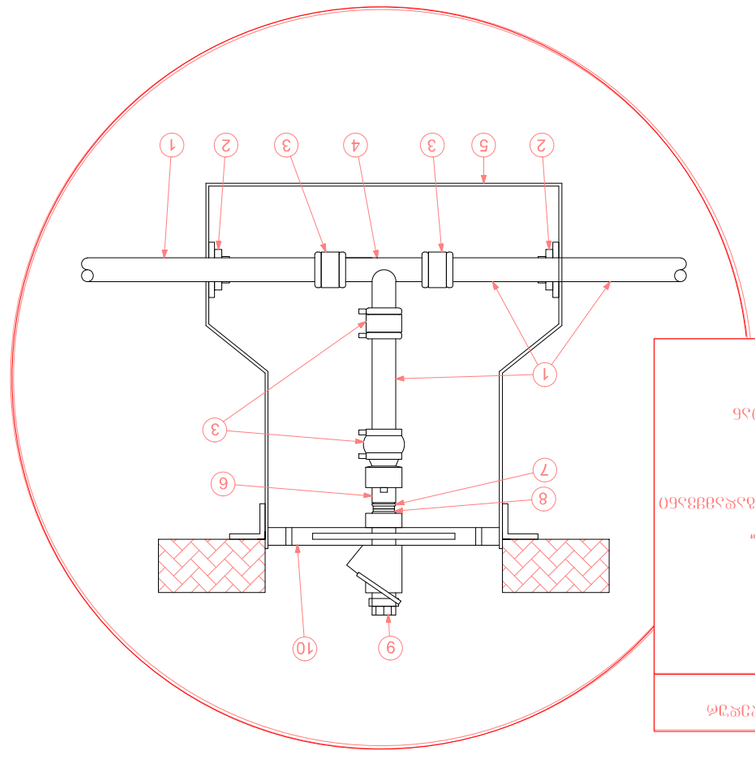

№	Наименование и техническая характеристика оборудования, материалов
1-	Насосная установка повышения давления хозяйственно-питьевого назначения "UPP"
2-	Насосный агрегат консольный моноблочный "PS3"
3-	Электродвигатель, асинхронный
4-	Насос "UPP"
5-	Дренажный погружной насос для откачки загрязненных вод "Sump"
6-	Запорная шаровая поворотная арматура с ручным приводом для открытия и закрытия
7-	"2" - 1 1/2"" обратный клапан
8-	1 1/2"" "бабочка"
9-	"2" - 1 1/2" Shut-Off Valve" фланцевый запорный клапан
10-	Емкость для сбора дренажных вод

Арендатор					
Разработал					
Гл. инженер проекта					
Нач. отдела					
Гип					

კვანძი II

№	მასალების ჩამონათვალი გოლე კუნძულზე
1-	"UPP" პლასტმასის მილები
2-	"PS3" გამამკვრივებელი დეტალი
3-	შეერთება შედუღებით
4-	"UPP 90°" მუხლი
5-	ჰერმეტური ხუფი ტუმბოს ძვეშ
6-	პლასტმასის მილიდან მეტალზე გადამყვანი
7-	"2" - 1 1/2"" გადამყვანი
8-	1 1/2"" "ნუპერი"
9-	"2" - 1 1/2" Shut-Off Valve" ტუმბოლთან შემაკავშირებელი ელემენტი
10-	დისპენსერის ძვედა ტრასა

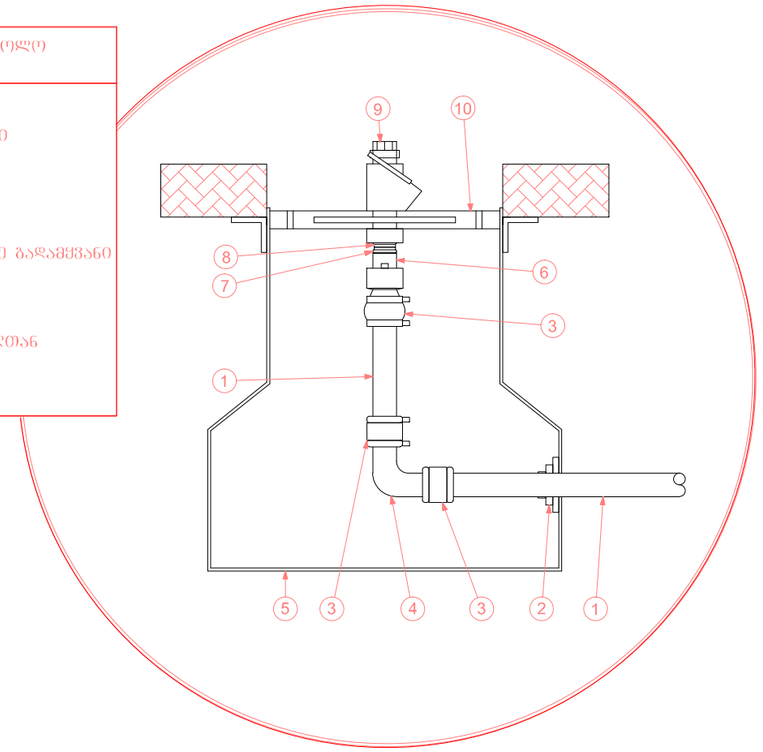

			დაკვეთა№ /2017	ინვენტარი	
დირექტორი	ლ. პატარიძე			თარიღი	11/2017
დააპროექტა	ქ. ჩახტაური		ქ. თბილისი, ვარკეთილი 3-ის 2 მ/რ-სა და ვარკეთილის მასივს შორის ს/კ 01.19.20.001.107		
კომპ. ვერსია	გ. ჩახოიანი				
შეამოწმა	ნ.ხინჩიკაშვილი		ავტოგასამართი სადგურის ტექნოლოგიური ნაწილის პროექტი	სტადია	ფურცელი / ფურ-ბი
				მ.	4
			კვანძი II	შპს "დმ სტუდია"	

რეზერვუარი V=15 მ³
კვეთი 1-1

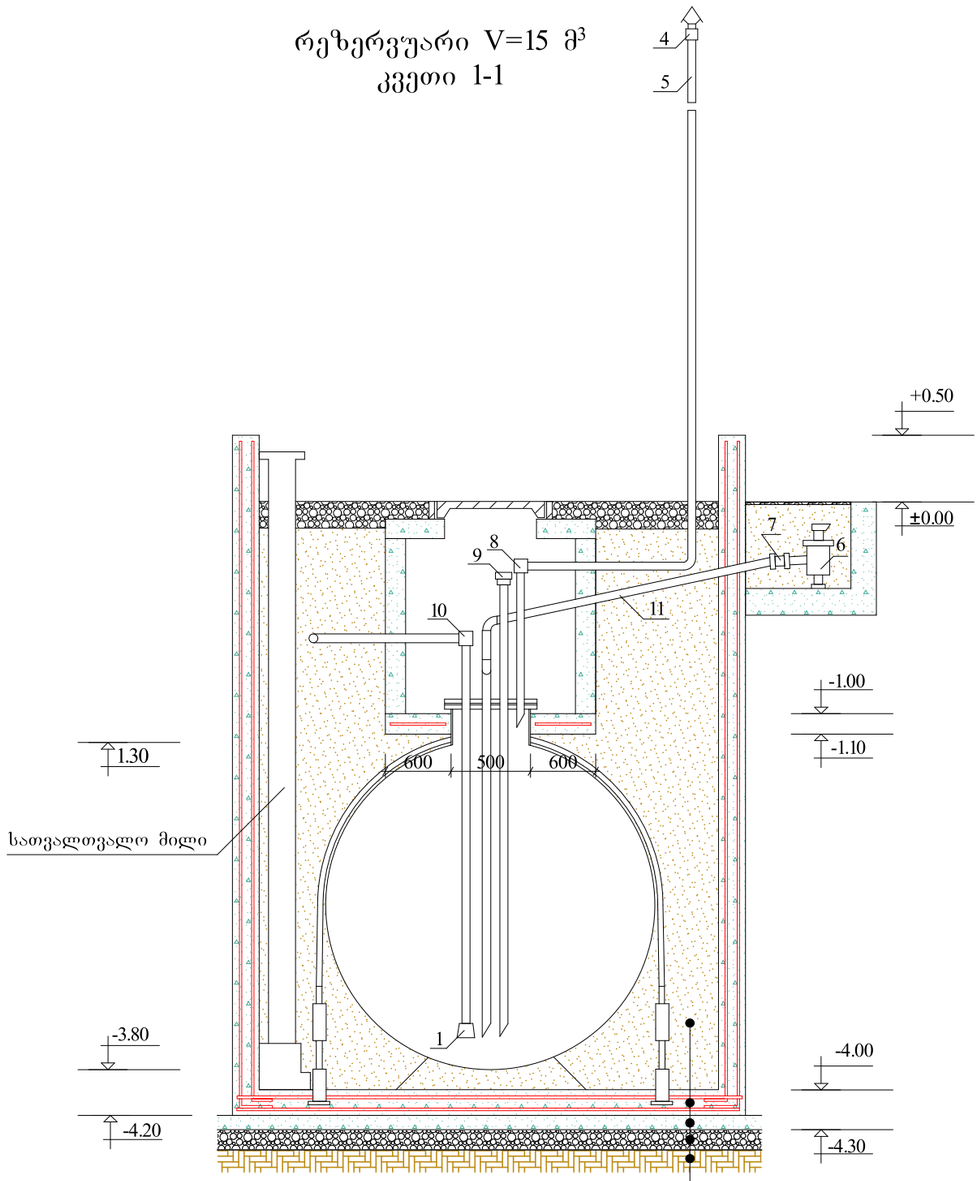

შევსება ქვიშით
რ/ბ ფილა ბეტონი B20-200მმ
ბეტონის მომზადება ბეტონი B7.5-100 მმ
დატკეპნილი ღორღი ხრეშოვანი ნარევი 100-200 მმ
დატკეპნილი გრუნტი

ნავთობპროდუქტების სატარი მიწისქვეშა მილსადენების მოწყობა

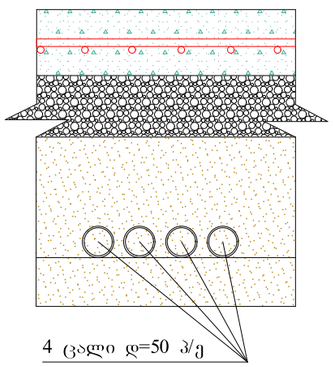

1. უკუსარქველი
2. რეზერვუარი
3. რეზერვუარის დამიწება
4. ხანძარსაწინააღმდეგო დამცველი
5. სასუნთქი მილსადენი
6. ფილტრი
7. მიმღები მილსადენი
8,10. კუთხოვანი ხანძარსაწინააღმდეგო დამცველი
9. საზომი მილსადენი
11. დისპენსერზე მიმავალი მილსადენი
12. რეზერვუარის დამჭერი ხამუთი
13. ბეტონის ფუნდამენტი

			დაკვეთა№ /2017	ინვენტარი	
დირექტორი				თარიღი	11/2017
დაპროექტა	ქ. ჩახტაური		ქ. თბილისი, ვარკეთილი 3-ის 2 მ/რ-სა და ვარკეთილის მასივს შორის		
კომპ. ვერსია	გ. ჩახოიანი		ს/კ 01.19.20.001.107		
შეამოწმა	ნ.ხინჩიკაშვილი		ავტოგასამართი სადგურის ტექნოლოგიური ნაწილის პროექტი	სტადია	ფურცელი / ფურ-ბი
				მ.	5
			ნავთობპროდუქტების რეზერვუარი V=15მ³ კვეთი I-I	შპს "დმ სტუდია"	

რეზერვუარი V=15 მ^3
კვეთი 2-2

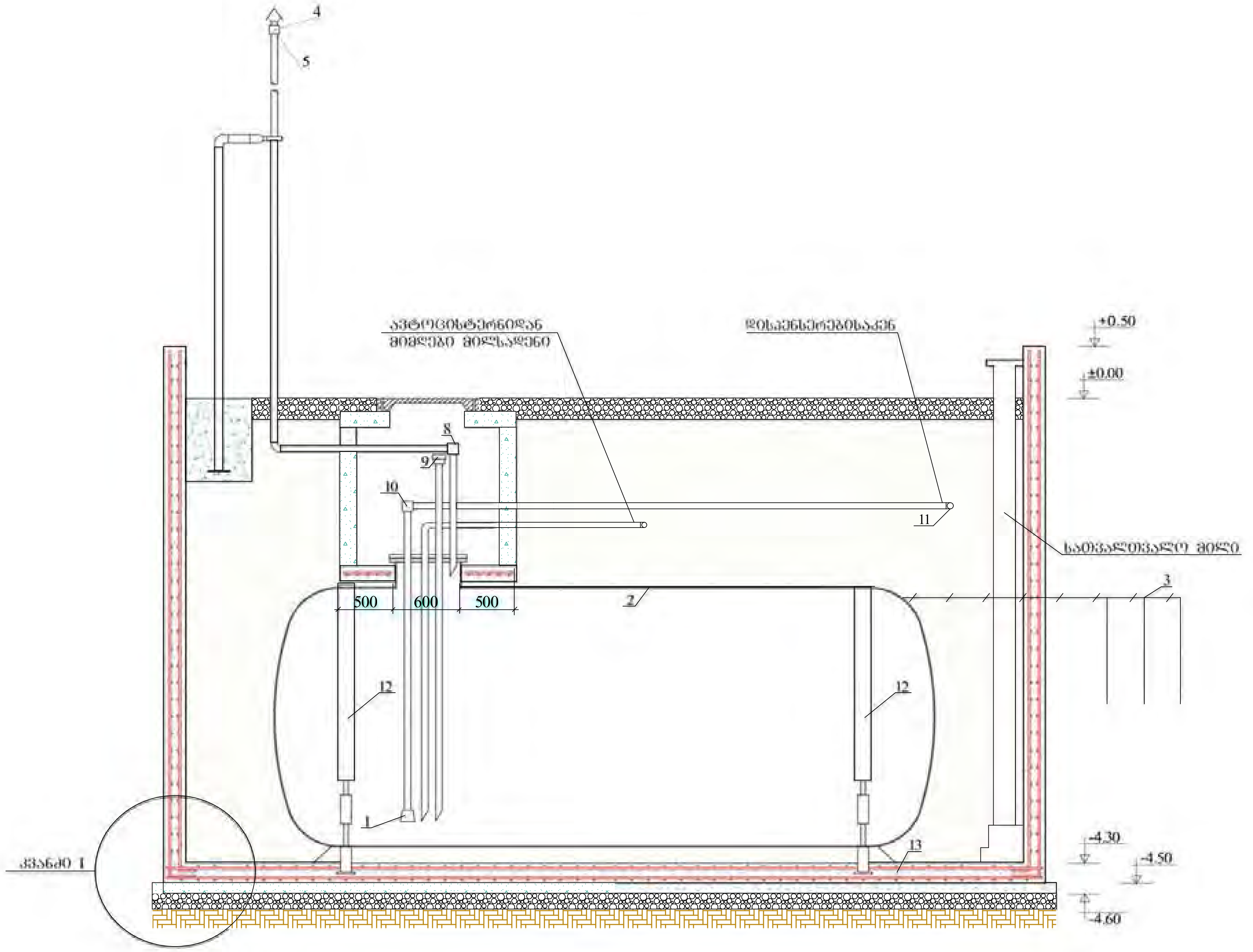

კვანძი 1

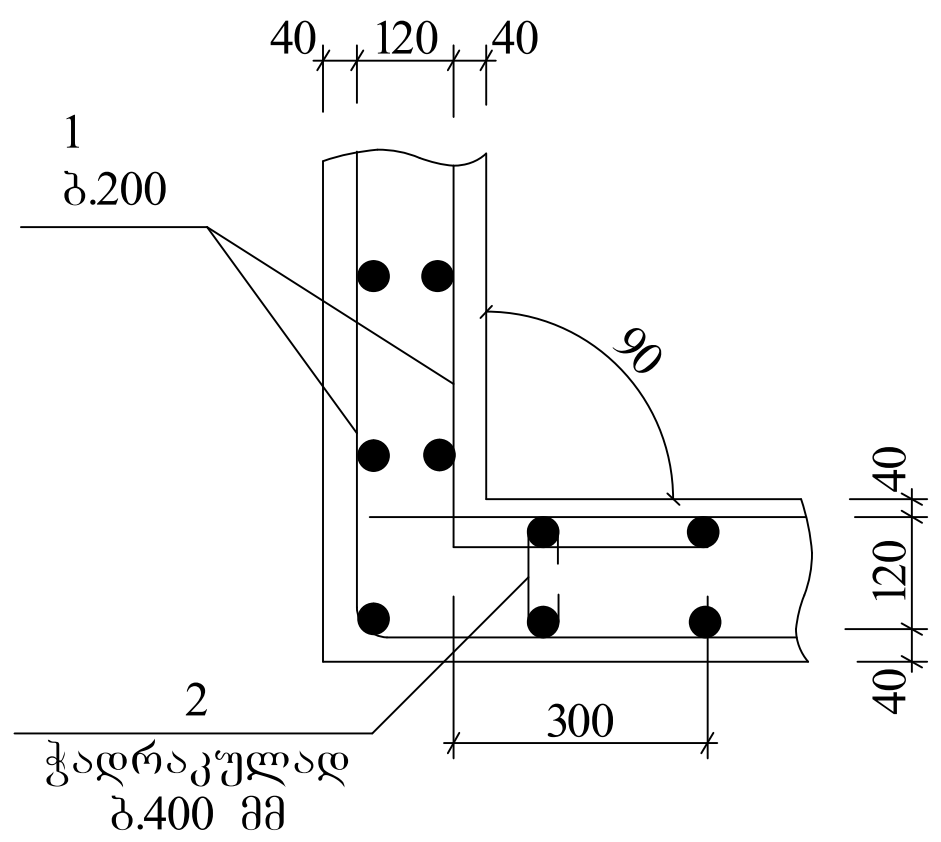

1. უკუსარქველი
2. რეზერვუარი
3. რეზერვუარის დამიწება
4. ხანძარსაწინააღმდეგო დამცველი
5. სასუნთქი მილსადენი
6. ფილტრი
7. მიმღები მილსადენი
8,10. ქუდხოვანი ხანძარსაწინააღმდეგო დამცველი
9. საზომი მილსადენი
11. დისპენსერზე მიმავალი მილსადენი.
12. რეზერვუარის დამჭერი ხამუთი
13. ბეტონის ფუნდამენტი

		დაკვეთა№ /2017		ინვენტარი	
დირექტორი				თარიღი	11/2017
დააპროექტა	ქ. ჩახტაური	ქ. თბილისი, ვარკეთილი 3-ის 2 მ/რ-სა და ვარკეთილის მასივს შორის ს/კ 01.19.20.001.107			
კომპ. ვერსია	გ. ჩახოიანი				
შეამოწმა	ნ.ხინჩიკაშვილი	ავტოგასამართი კომპლექსის ტექნოლოგიური ნაწილის პროექტი	სტადია	ფურცელი	ფურ-ბი
			მ.	6	
		ნავთობპროდუქტების რეზერვუარი V=15მ^3 კვეთი II-II	შპს "დმ სტუდია"		

რეზერვუარი V=25 მ³
კვეთი 1-1

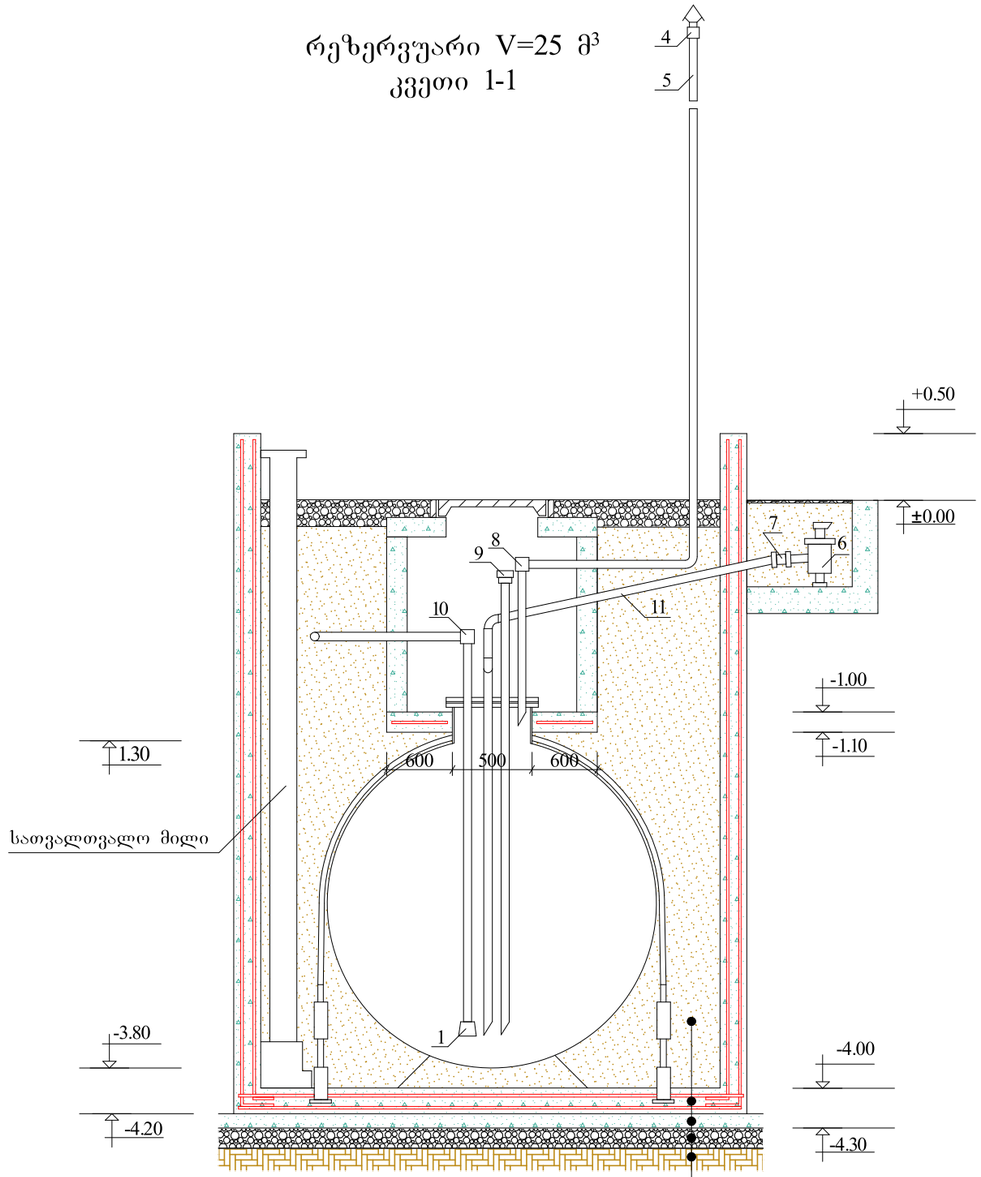

შევსება ქვიშით
რ/ბ ფილა ბეტონი B20-200მმ
ბეტონის მომზადება ბეტონი B7.5-100 მმ
დატკეპნილი ღორღი ხრეშოვანი ნარევი 100-200 მმ
დატკეპნილი გრუნტი

ნავთობპროდუქტების სატარი
მიწისქვეშა მილსადენების მოწყობა

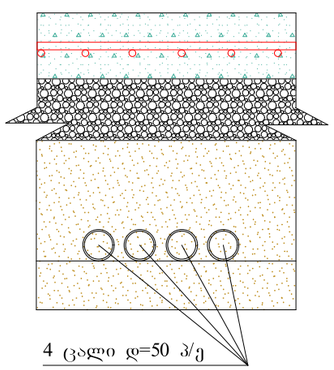

1. უკუსარქველი
2. რეზერვუარი
3. რეზერვუარის დამიწება
4. ხანძარსაწინააღმდეგო დამცველი
5. სასუნთქი მილსადენი
6. ფილტრი
7. მიმღები მილსადენი
8,10. კუთხოვანი ხანძარსაწინააღმდეგო დამცველი
9. საზომი მილსადენი
11. დისპენსერზე მიმავალი მილსადენი
12. რეზერვუარის დამჭერი ხამუთი
13. ბეტონის ფუნდამენტი

			დაკვეთა№ /2017	ინვენტარი	
დირექტორი				თარიღი	11/2017
დააპროექტა	ქ. ჩახტაური		ქ. თბილისი, ვარკეთილი 3-ის 2 მ/რ-სა და ვარკეთილის მასივს შორის ს/კ 01.19.20.001.107		
კომპ. ვერსია	გ. ჩახოიანი				
შეამოწმა	ნ.ხინჩიკაშვილი		ავტოგასამართი სადგურის ტექნოლოგიური ნაწილის პროექტი	სტადია	ფურცელი / ფურ-ბი
				მ.	7
			ნავთობპროდუქტების რეზერვუარი V=25მ³ კვეთი I-I	შპს "დმ სტუდია"	

რეზერვუარი V=25 $მ^3$
კვეთი 2-2

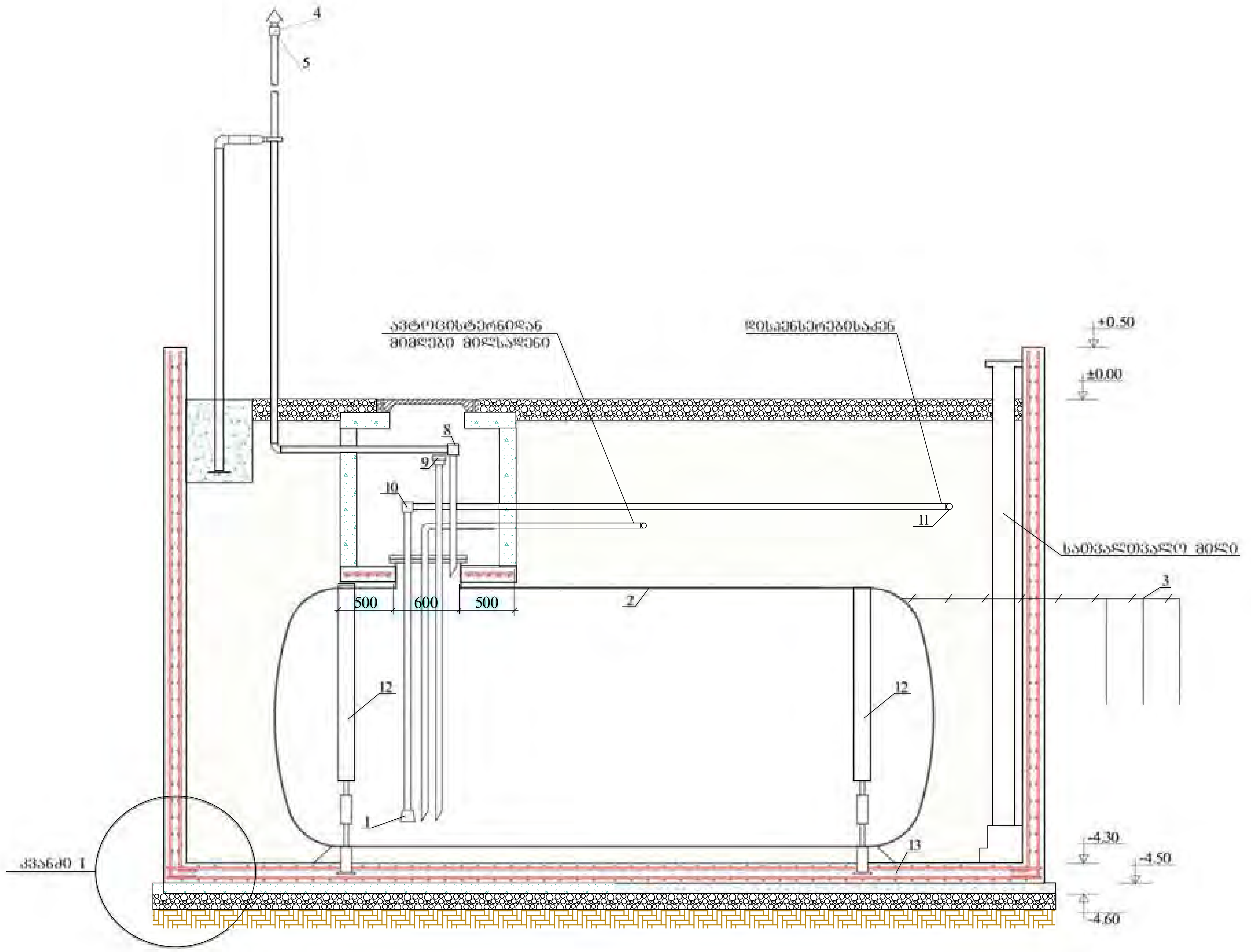

კვანძი 1

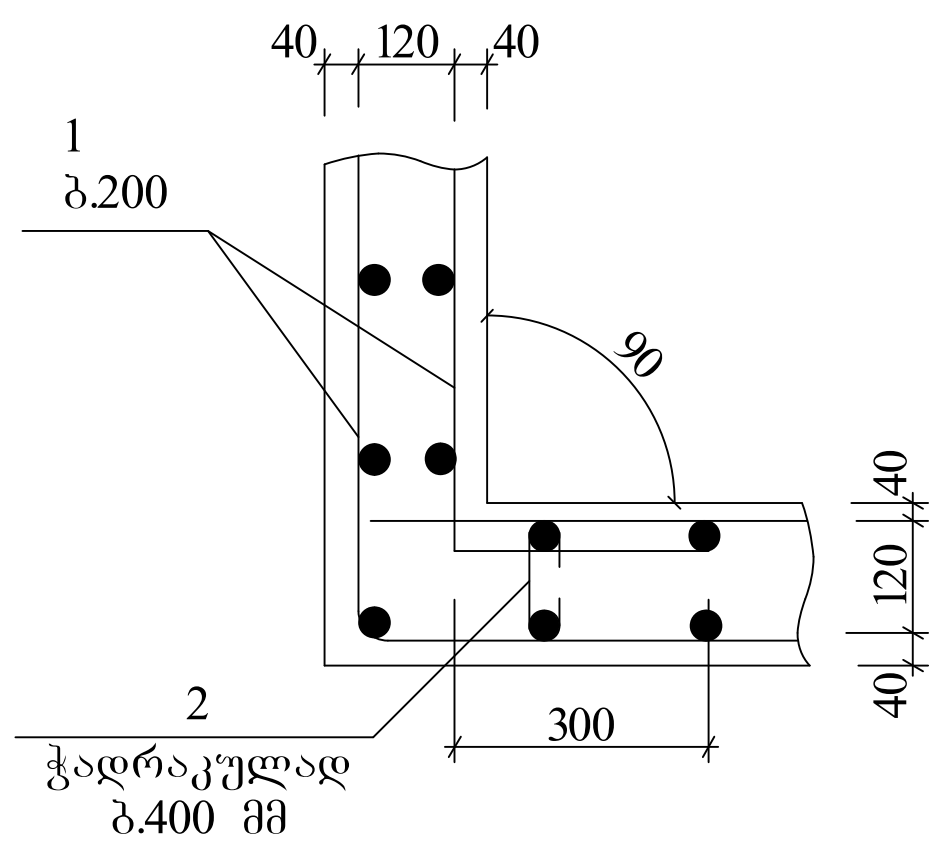

1. უკუსარქველი
2. რეზერვუარი
3. რეზერვუარის დამიწება
4. ხანძარსაწინააღმდეგო დამცველი
5. სასუნთქი მილსადენი
6. ფილტრი
7. მიმღები მილსადენი
8,10. ქვიშიანი ხანძარსაწინააღმდეგო დამცველი
9. საზომი მილსადენი
11. დისპენსერზე მიმავალი მილსადენი.
12. რეზერვუარის დამჭერი ხამუთი
13. ბეტონის ფუნდამენტი

			დაკვეთა№ /2017		ინვენტარი	
დირექტორი					თარიღი	11/2017
დააპროექტა	ქ. ჩახტაური		ქ. თბილისი, ვარკეთილი 3-ის 2 მ/რ-სა და ვარკეთილის მასივს შორის ს/კ 01.19.20.001.107			
კომპ. ვერსია	გ. ჩახოიანი					
შეამოწმა	ნ.ხინჩიკაშვილი		ავტოგასამართი სადგურის ტექნოლოგიური ნაწილის პროექტი	სტადია	ფურცელი	ფურ-ბი
				მ.	8	
			ნავთობპროდუქტების რეზერვუარი V=25$მ^3$კვეთი II-II	შპს "დმ სტუდია"		

გამწოვი სანთელი

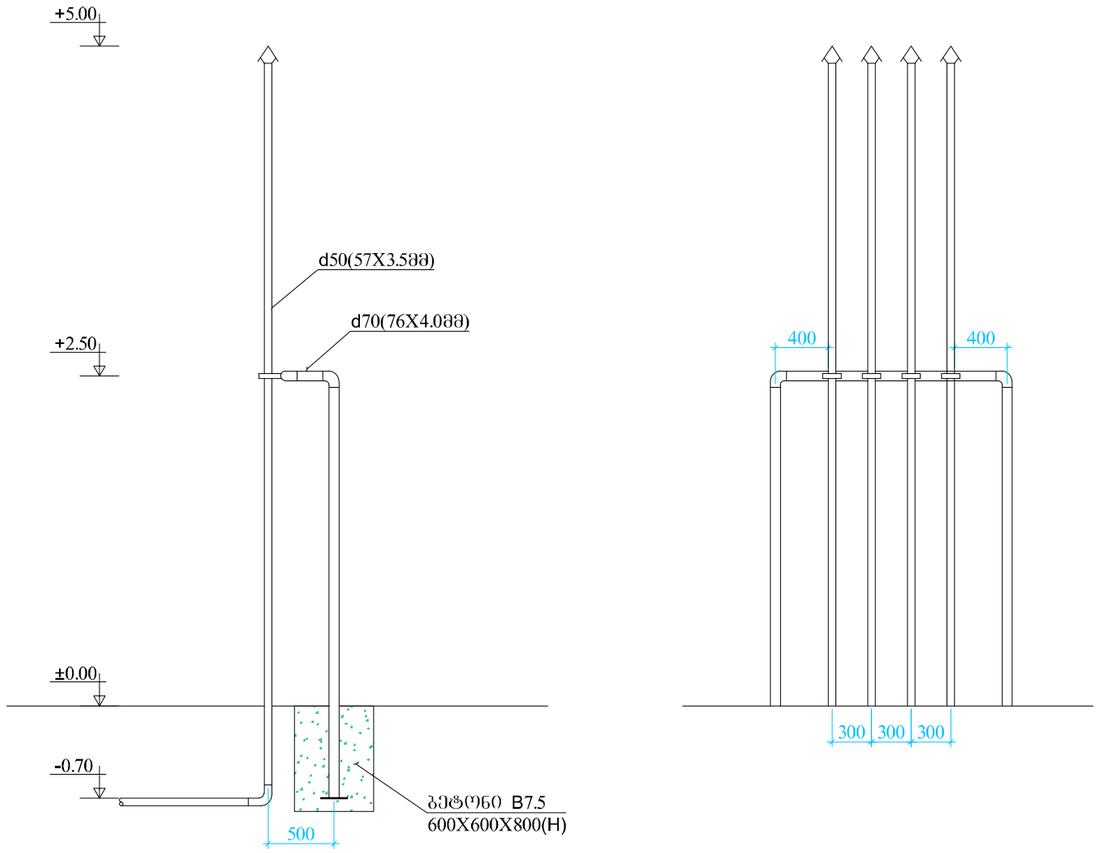

			დაკვეთა№ /2017	ინვენტარი	
დირექტორი				თარიღი	11/2017
დააპროექტა	ქ. ჩახტაური		ქ. თბილისი, ვარკეთილი 3-ის 2 მ/რ-სა და ვარკეთილის მასივს შორის ს/კ 01.19.20.001.107		
კომპ. ვერსია	გ. ჩახოიანი				
შეამოწმა	ნ.ხინჩიკაშვილი		ავტოგასამართი სადგურის ტექნოლოგიური ნაწილის პროექტი	სტადია	ფურცელი	ფურ-ბი
				მ.	9	
			გამწოვი სანთელი	შპს "დმ სტუდია"		

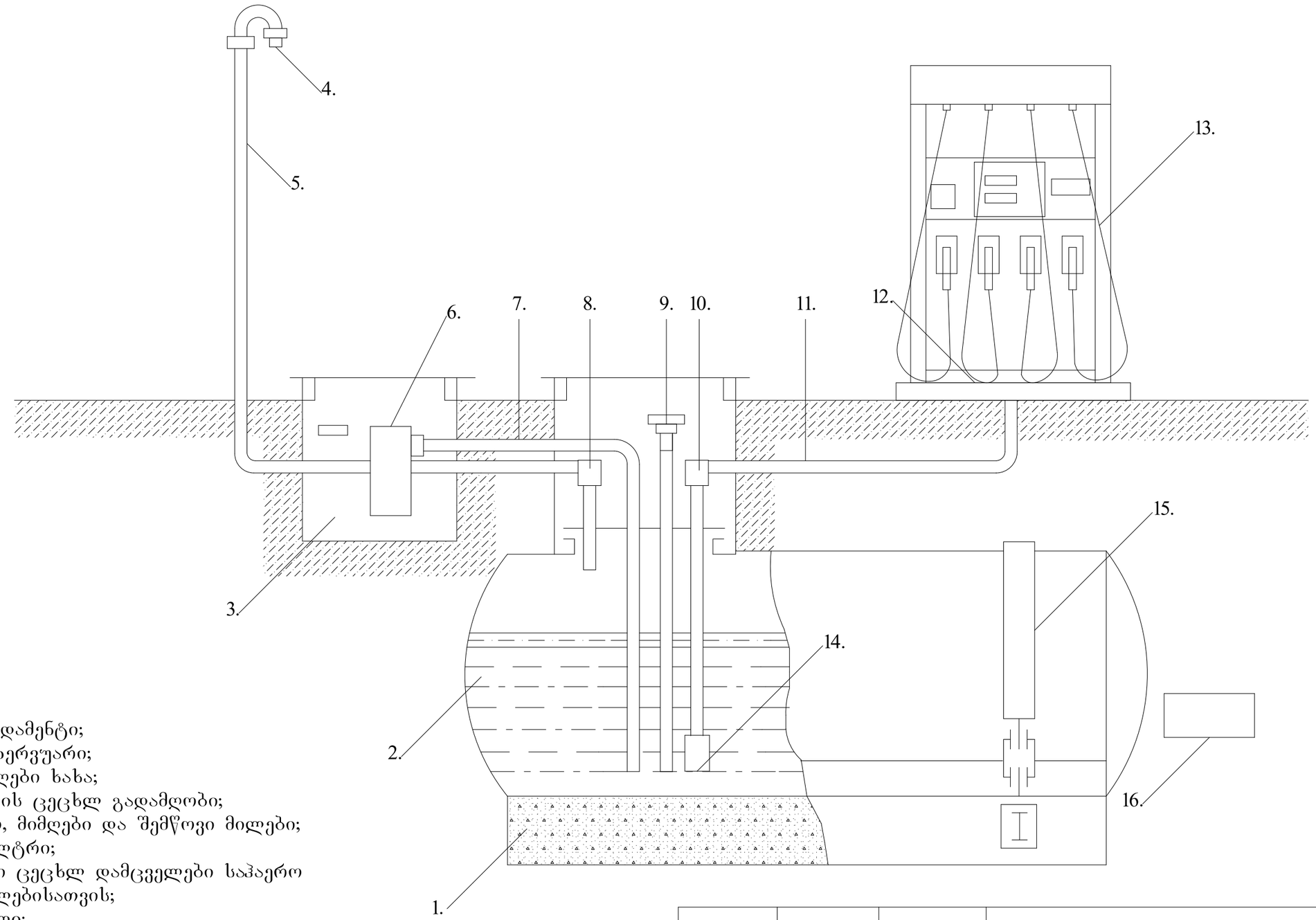

1. ბეტონის ფუნდამენტი;
2. საწვავის რეზერვუარი;
3. საწვავის მიმღები ხახა;
4. საჰაერო მილის ცეცხლ გადამღობი;
5, 7, 11 საჰაერო, მიმღები და შემწოვი მილები;
6. საწვავის ფილტრი;
8, 10 კუთხოვანი ცეცხლ დამცველები საჰაერო და შემწოვი მილებისათვის;
9. ჩასაზომი მილი;
12. საწვავის მარიგებელი სვეტი;
13. საწვავის გამცემი რეზინქსოვილიანი სახელო;
14. უკუსარქველი ფილტრით;
15. რეზერვუარის დამჭერი ფოლადის სარტყელი;
16. რეზერვუარის დამიწება.

			დაკვეთა№ /2017	ინვენტარი	
დირექტორი				თარიღი	11/2017
დააპროექტა	ქ. ჩახტაური		ქ. თბილისი, ვარკეთილი 3-ის 2 მ/რ-სა და ვარკეთილის მასივს შორის ს/კ 01.19.20.001.107		
კომპ. ვერსია	გ. ჩახოიანი				
შეამოწმა	ნ.ხინჩიკაშვილი		ავტოგასამართი სადგურის ტექნოლოგიური ნაწილის პროექტი	სტადია	ფურცელი	ფურ-ბი
				მ.	10	
			ავტოგასამამართი სადგურის ტექნოლოგიური სქემა	შპს "დმ სტუდია"	

ბენზინ-ზეთ დამჭერი

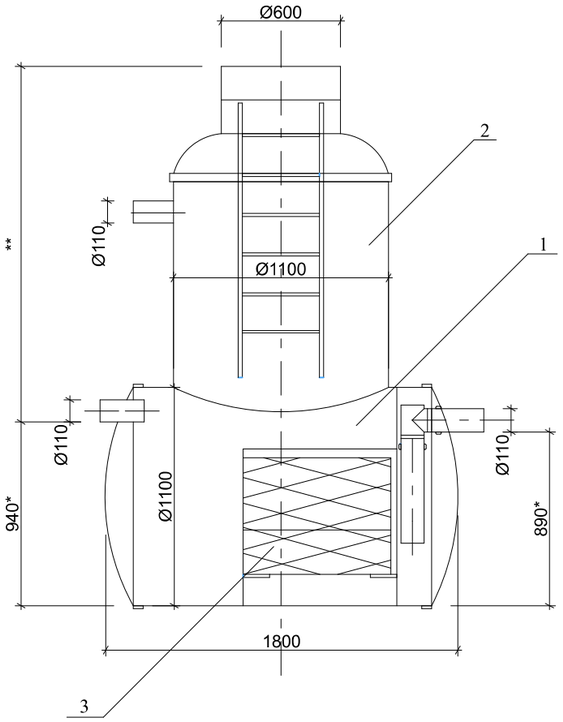

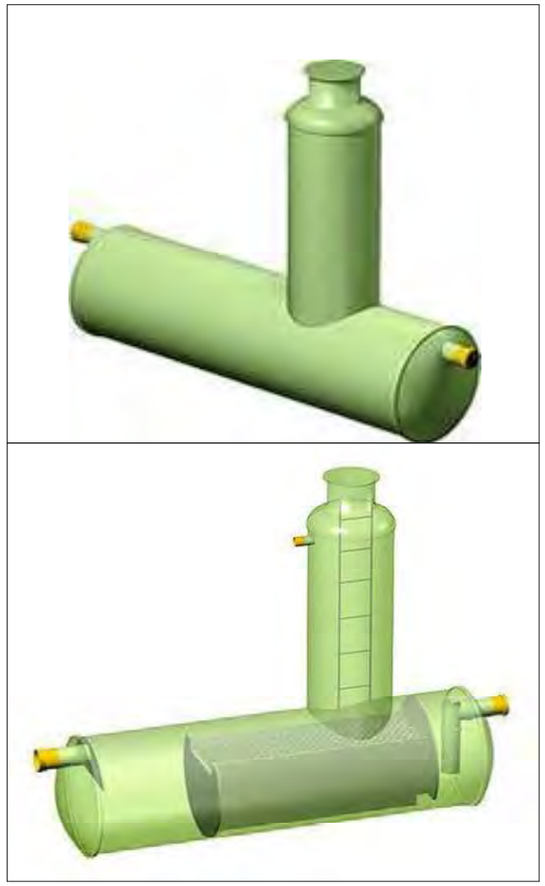

* სიმაღლე კონტეინერის შიგნიდან

** ტექნიკური ჭაბურღილის სიმაღლე განისაზღვრება პროექტის მიხედვით;

1. ბენზინ-ზეთ დამჭერი;
2. ტექნიკური ჭა კიბით;
3. კოალესცენტური მოდული;

			დაკვეთა№ /2017	ინვენტარი	
დირექტორი				თარიღი	11/2017
დააპროექტა	ქ. ჩახტაური		ქ. თბილისი, ვარკეთილი 3-ის 2 მ/რ-სა და ვარკეთილის მასივს შორის ს/კ 01.19.20.001.107		
კომპ. ვერსია	გ. ჩახოიანი				
შეამოწმა	ნ.ხინჩიკაშვილი		ავტოგასამართი სადგურის ტექნოლოგიური ნაწილის პროექტი	სტადია	ფურცელი	ფურ-ბი
				მ.	11	
			ბენზინ-ზეთ დამჭერი	შპს "დმ სტუდია"		