WWW.ARCHAREA.GE

პირველი სართულის გეგმა -4.90 ნიშნულზე (მ.1:150)

I სართული

1	საერთო ოთახი
2	საძინებელი ოთახი
3	ჰოლი
4	სან. კვანძი
5	სამზარეულო
6	აივანი / ტერასა
7	კიბის უჯრედი / სადარბაზო

კომერციული ფართი - 188.7 მ2
კიბის უჯრ/სადარბაზო - 50.5 მ2

სულ: 239.2 მ2

პორექტირებით გამოწვეული ნიშნულის ცვლილება:	
ძველი	პორექტირებული
-3.75	-4.10
-4.50	-4.90

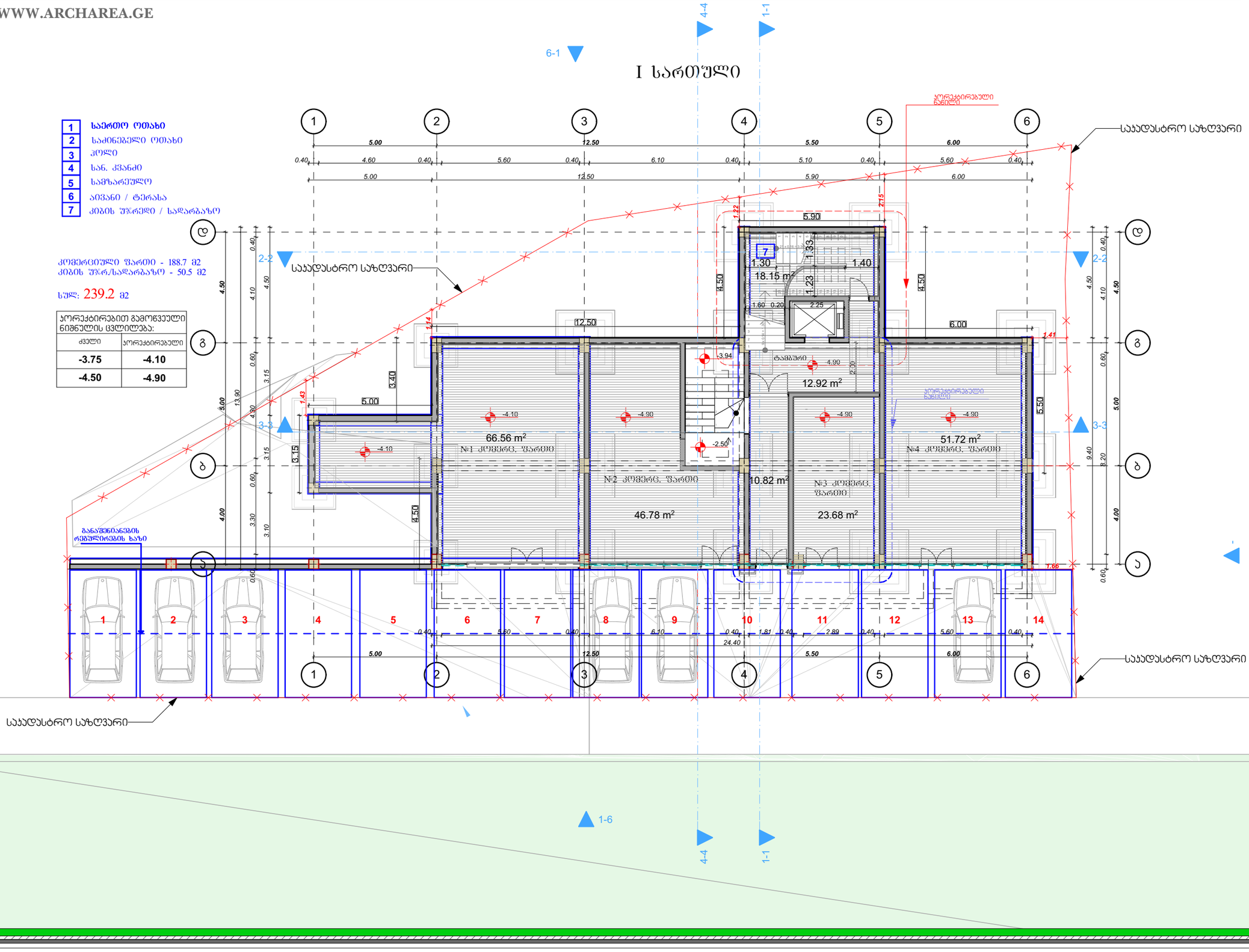

თბილისი 2017 წ

დაკვეთა № 1 | ფორმატი A3



ექსპლიკაცია

1	საერთო ოთახი
2	საძინებელი ოთახი
3	ჰოლი
4	სან. კვანძი
5	სამზარეულო
6	აივანი-ტერასა

პირობითი ნიშნები:

საჯადასტრო საზღვარი

ჭრილის ხაზი

არქიტექტურული ნიშნული

შენიშვნები:

1. ნახაზზე ზომები მოცემულია მეტრებში

2. ნახაზის ყველა ცვლილება მშენებლობისას შეთანხმებული უნდა იყოს ავტორთან

თანამდებობა	გვარი	ხელმოწერა
დირექტორი	ზ. ჯამლაძე	
ჯრ. ავტორი	ზ. ჯამლაძე	
ჯრ. ავტორი	ნ.ნიბურიანი	
დამეშვა	გ. მამფორია	
შეამოწმა	ნ. ნიბურიანი	

დამკვეთი: შ.პ.ს პატივი

მისამართი: ვაშლიჯვარი პორტ. ბ1-ს მიმდებარედ

გეგმა

სტადია	ფურცელი	ფურცლები
პროექტი	-----	---

მასშტაბი 1: 150

საპროექტოს ლოგო | მისამართი

ქ. თბილისი
ს. ზაქარიაძის ქ. №8
ს/ნ 412706610
ტელ: 595 44 20 20
www.archarea.ge

WWW.ARCHAREA.GE

მიწისქვეშა სართულის განშლა -4.90. -4.10. ნიშნულზე

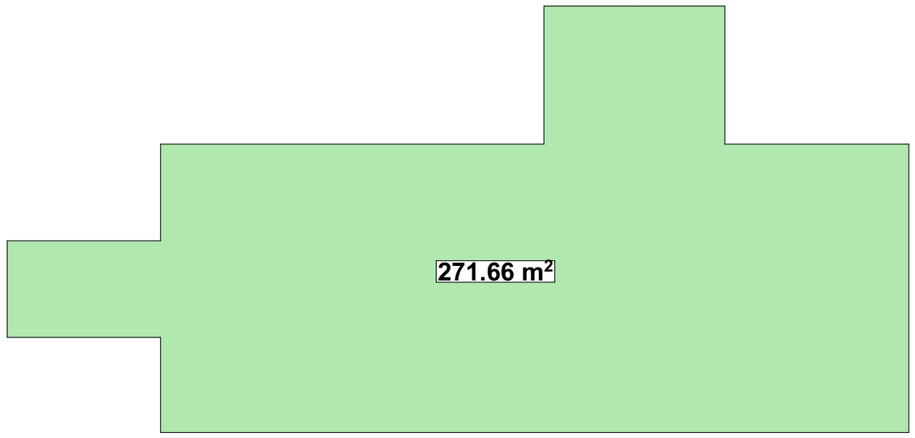

მიწისქვეშა სართული
I სართულის კომერციული ფართი კოეფიციენტში არ შედის

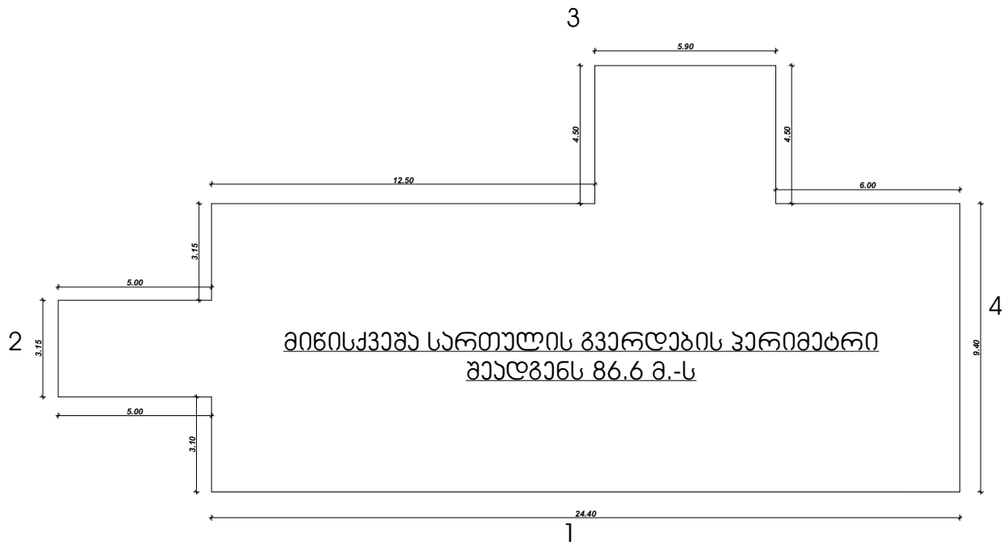

(112+10.25)/86,6=1,4

1.4<1.8

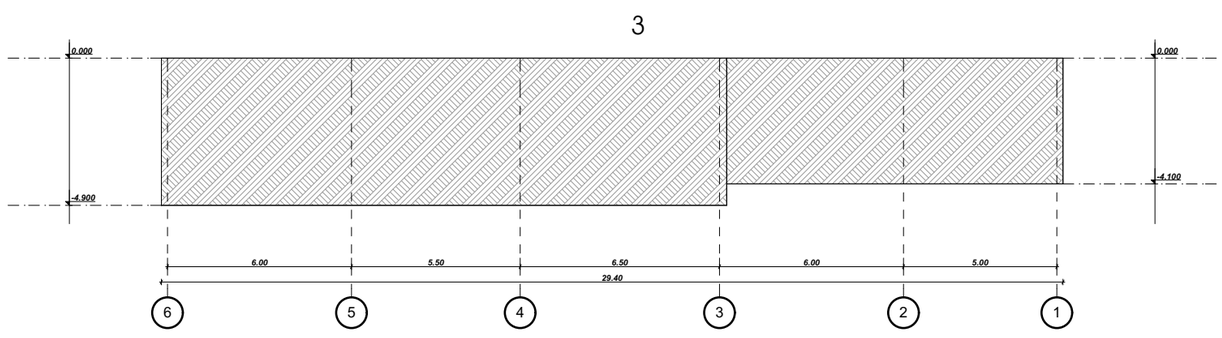

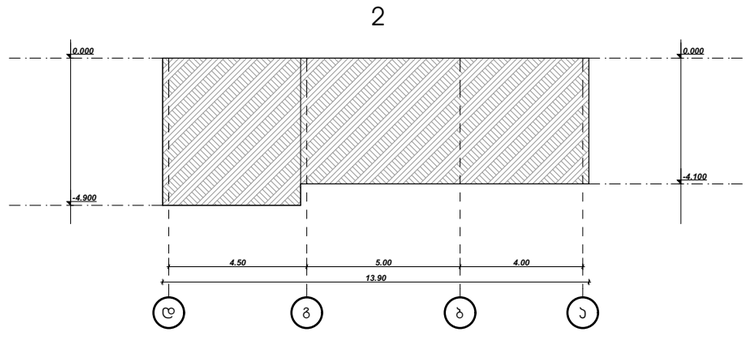

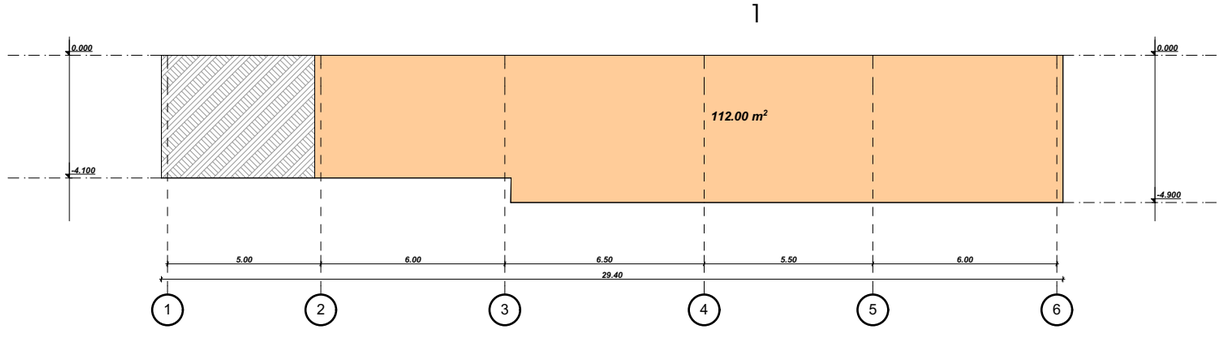

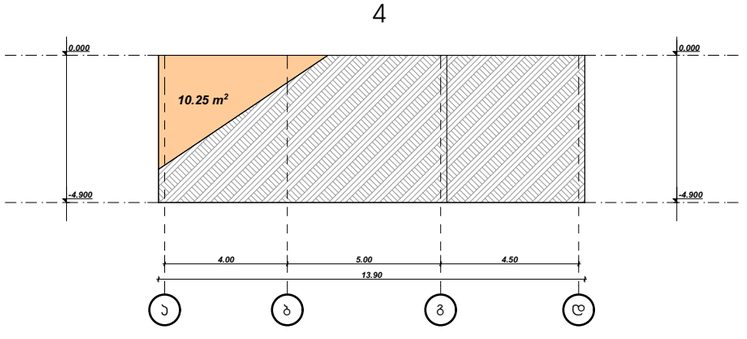

თბილისი 2017 წ

დაკვეთა № 1 | ფორმატი A3



ექსპლიკაცია

1	საერთო ოთახი
2	საძინებელი ოთახი
3	ჰოლი
4	სან. კვანძი
5	სამზარეულო
6	აივანი-ტერასა

პირობითი ნიშნები:

საკადასტრო საზღვარი

ჭრილის ხაზი

არქიტექტურული ნიშნული

შენიშვნები:

1. ნახაზზე ზომები მოცემულია მეტრებში

2. ნახაზის ყველა ცვლილება მშენებლობისას შეთანხმებული უნდა იყოს ავტორთან

თანამდებობა	გვარი	ხელმოწერა
დირექტორი	ზ. პამლაძე	
ჯრ. ავტორი	ზ. პამლაძე	
ჯრ. ავტორი	ნ.ნიგურიანი	
დაამუშავა	გ. მამფორია	
შეამოწმა	ნ. ნიგურიანი	

დამკვეთი: შ.პ.ს პატივი

მისამართი: ვაშლიჯვარი პორჯ. ბ1-ს მიმდებარედ

ფასადი

სტადია	ფურცელი	ფურცლები
პროექტი	-----	---

მაშტაბი
1: 200

საპროექტოს ლოგო | მისამართი

ქ. თბილისი
ს. ზაქარიაძის ქ. №8
ს/ნ 412706610
ტელ: 595 44 20 20
www.archarea.ge

მეორე სართულის გეგმა ±0.00 ნიშნულზე (მ.1:150)

WWW.ARCHAREA.GE

კომერციული ფართი - 209.3 $მ^2$
საზაფხულო ფართი - 9.0 $მ^2$
კიბის უჯრ\სადარბაზო - 43.0 $მ^2$
სულ: - 222.4 $მ^2$

კორექტირებით გამოწვეული ნიშნულის ცვლილება:	
ძველი	კორექტირებული
±0.000	**±0.000**

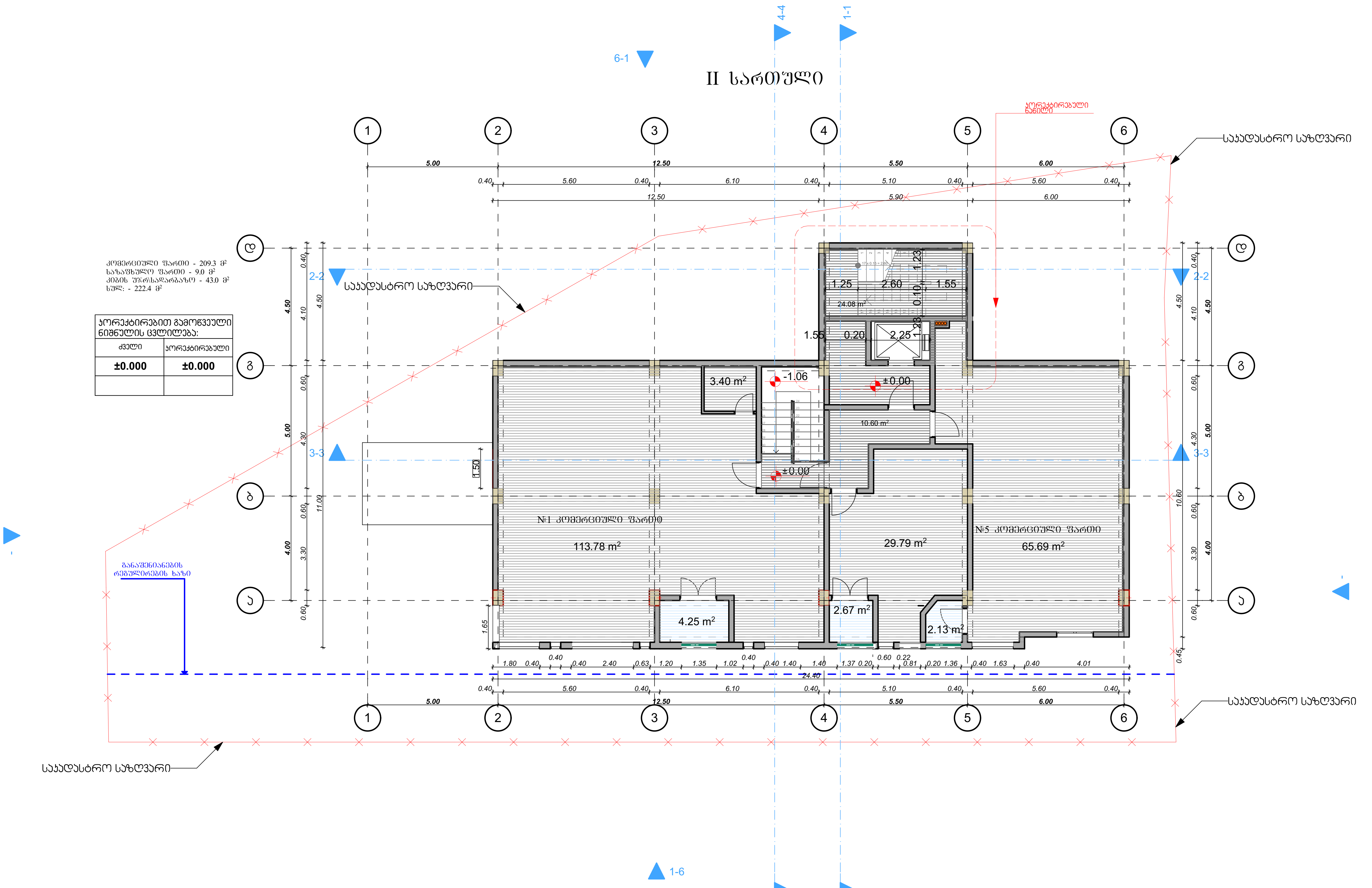

თბილისი 2017 წ

დაკვეთა № 1	ფორმატი A3



ექსპლიკაცია

1 საერთო ოთახი
2 საძინებელი ოთახი
3 ჰოლი
4 სან. კვანძი
5 სამზარეულო
6 აივანი-ტერასა

პირობითი ნიშნები:

საკადასტრო საზღვარი

ჭრილის ხაზი

არქიტექტურული ნიშნული

შენიშვნები:

1. ნახაზზე ზომები მოცემულია მეტრებში

2. ნახაზის ყველა ცვლილება მშენებლობისას შეთანხმებული უნდა იყოს ავტორთან

თანამდებობა	გვარი	ხელმოწერა
დირექტორი	ზ. კამლაძე	
პრ. ავტორი	ზ. კამლაძე	
პრ. ავტორი	ნ.ნიგურიანი	
დამუშავა	გ. მამფორია	
შეამოწმა	ნ. ნიგურიანი	

დამკვეთი: შ.პ.ს აქტივი

მისამართი: ვაშლიჯვარი კორპ. ბ1-ს მიმდებარედ

გეგმა

სტადია	ფურცელი	ფურცლები
პროექტი	-----	---

მაშტაბი 1: 150

საპროექტოს ლოგო | მისამართი

ქ. თბილისი
ს. ზაქარიაძის ქ. №8
ს/ნ 412706610
ტელ: 595 44 20 20
www.archarea.ge

WWW.ARCHAREA.GE

მესამე სართულის გეგმა +2.49 ნიშნულზე (მ.1:150)

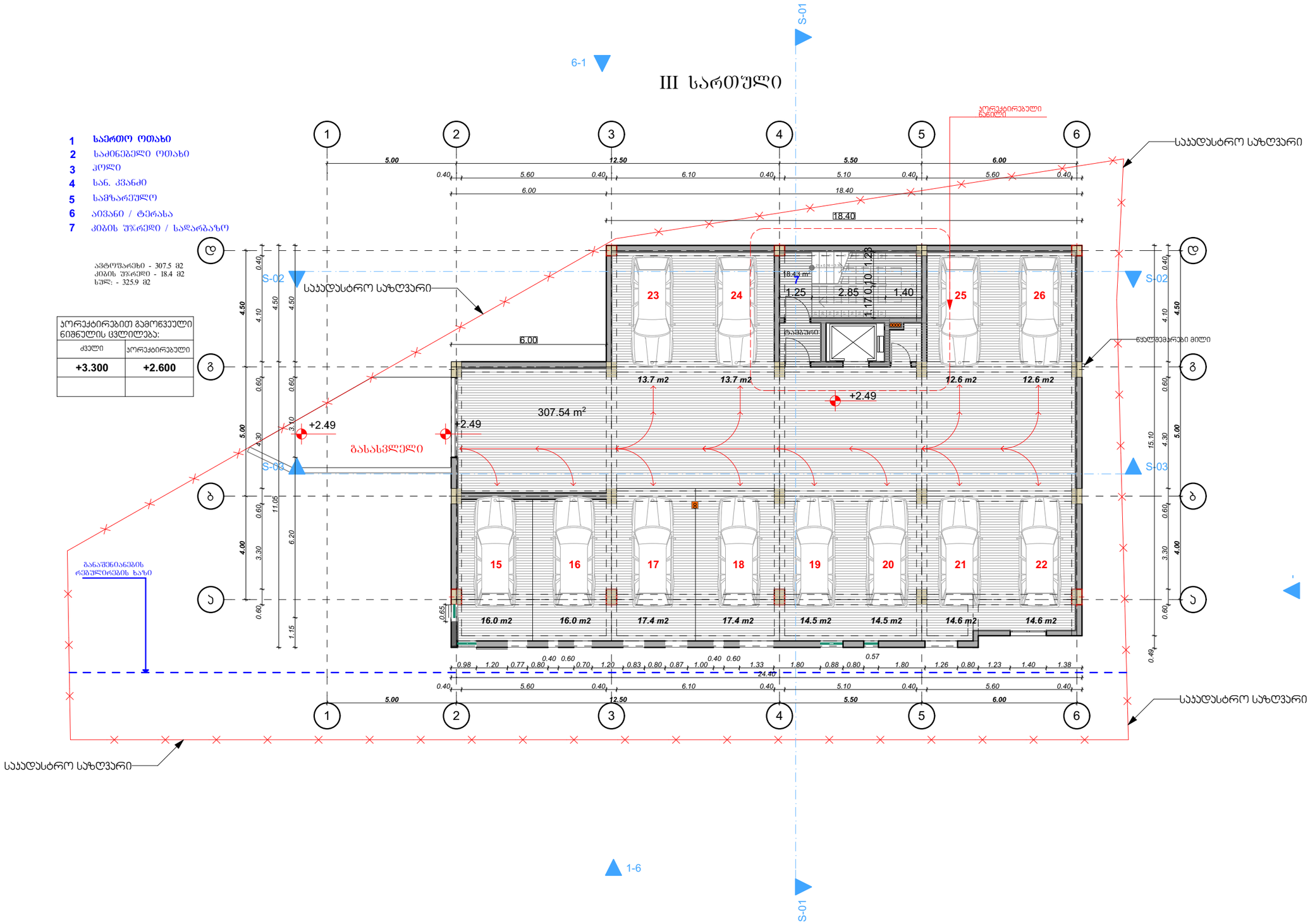

1 **სართო ოთახი**
2 საძინებელი ოთახი
3 ჰოლი
4 სან. კვანძი
5 სამზარეულო
6 აივანი / ტერასა
7 კიბის უჯრედი / სადარბაზო

პროექტირებით გამოწვეული ნიშნულის ცვლილება:	
ძველი	პროექტირებული
+3.300	+2.600

ექსპლიკაცია

1	სართო ოთახი
2	საძინებელი ოთახი
3	ჰოლი
4	სან. კვანძი
5	სამზარეულო
6	აივანი-ტერასა

პირობითი ნიშნები:

საავდასტრო საზღვარი

ჭრილის ხაზი

არქიტექტურული ნიშნული

შენიშვნები:

1. ნახაზზე ზომები მოცემულია მეტრებში

2. ნახაზის ყველა ცვლილება მშენებლობისას შეთანხმებული უნდა იყოს ავტორთან

თანამდებობა	გვარი	ხელმოწერა
დირექტორი	ზ. პამლაძე	
პრ. ავტორი	ზ. პამლაძე	
პრ. ავტორი	ნ.ნიგურიანი	
დამეშვა	გ. მამფორია	
შეამოწმა	ნ. ნიგურიანი	
დამკვეთი:	შ.პ.ს პატივი	
მისამართი:	პამლიაშვარი პორპ. ბ1-ს მიმდებარედ	

თბილისი 2017 წ

დაკვეთა № 1 | ფორმატი A3



გეგმა

სტადია	ფურცელი	ფურცლები
პროექტი	-----	---

მაშტაბი 1: 150

საპროექტო ლოგო | მისამართი

ქ. თბილისი
ს. ზაქარიაძის ქ. №8
ს/ნ 412706610
ტელ: 595 44 20 20
www.archarea.ge

მეოთხე სართულის გეგმა +5.80 ნიშნულზე (მ.1:150)

WWW.ARCHAREA.GE

1	საერთო ოთახი
2	საძინებელი ოთახი
3	ჰოლი
4	სან. კვანძი
5	სამზარეულო
6	აივანი / ტერასა
7	კიბის უჯრედი / სადარბაზო

საცხოვრებელი ფართი - 174.2 მ2
საზაფხულო ფართი - 82.4 მ2
კიბის უჯრ./სადარბაზო - 30.0 მ2
ავტოფარეხი - 38.2 მ2

სულ: 324.8 მ2

კორექტირებით გამოწვეული ნიშნულის ცვლილება:	
ძველი	კორექტირებული
+6.600	+5.590

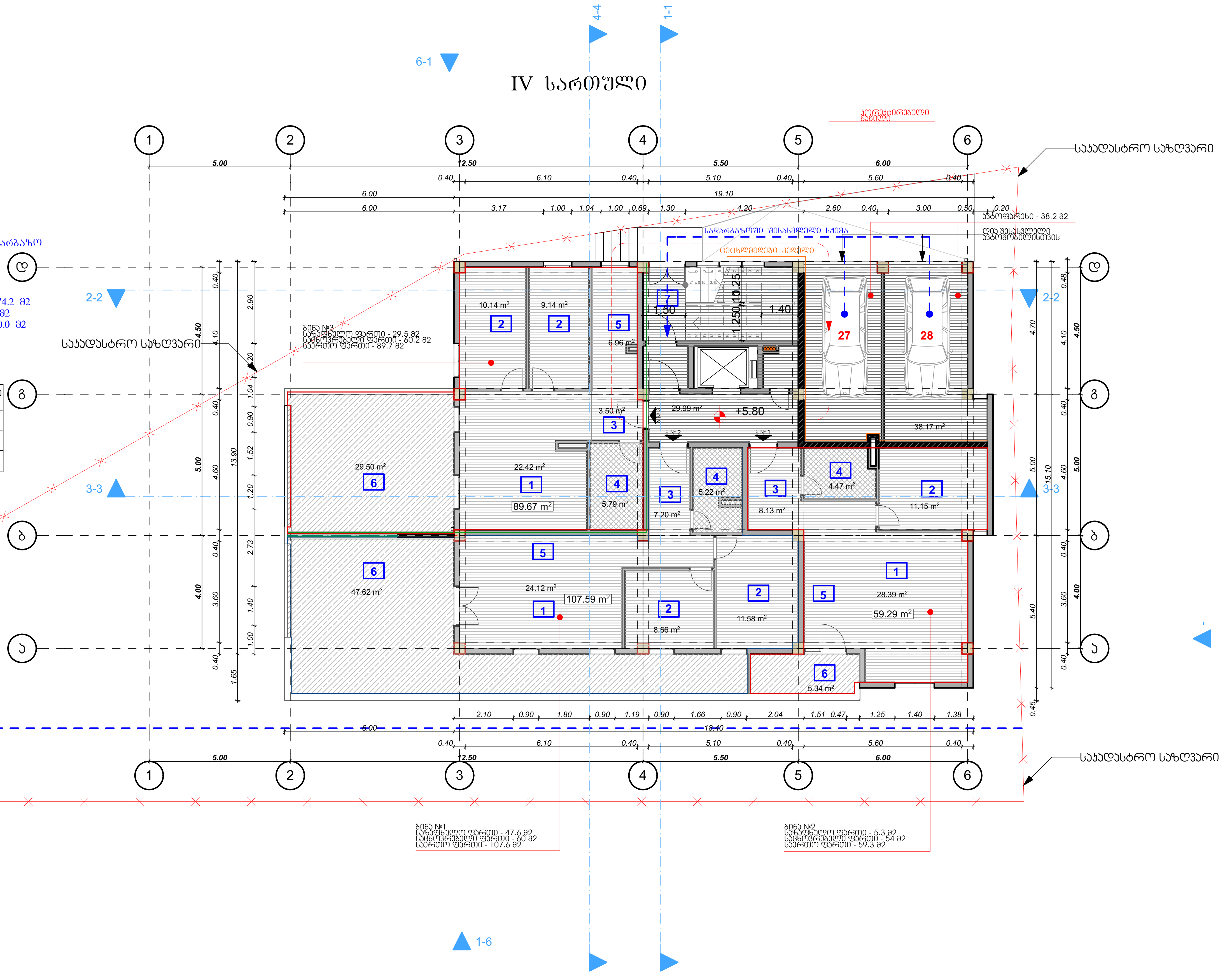

შენიშვნა: ცეცხლმედეგი კედელი

თბილისი 2017 წ

დავალება № 1	ფორმატი A3



ექსპლიკაცია

1	საერთო ოთახი
2	საძინებელი ოთახი
3	ჰოლი
4	სან. კვანძი
5	სამზარეულო
6	აივანი-ტერასა

პირობითი ნიშნები:

საკადასტრო საზღვარი

ჭრილის ხაზი

არქიტექტურული ნიშნული

შენიშვნები:

1. ნახაზზე ზომები მოცემულია მეტრებში
2. ნახაზის ყველა ცვლილება მშენებლობისას შეთანხმებული უნდა იყოს ავტორთან

თანამდებობა	გვარი	ხელმოწერა
დირექტორი	ზ. კამლაძე	
პრ. ავტორი	ზ. კამლაძე	
პრ. ავტორი	ნ.ნიგურიანი	
დაამუშავა	გ. მამფორია	
შეამოწმა	ნ. ნიგურიანი	
დამკვეთი:	შ.პ.ს აქტივი	
მისამართი:	ვაშლიჯვარი კორპ. ბ1-ს მიმდებარედ	

გეგმა

სტადია	ფურცელი	ფურცლები
პროექტი	-----	---

მაშტაბი 1: 150	
საპროექტოს ლოგო	მისამართი
	ქ. თბილისი ს. ზაქარიაძის ქ. №8 ს/ნ 412706610 ტელ: 595 44 20 20 www.archarea.ge

WWW.ARCHAREA.GE

მეხუთე სართულის გეგმა +9.10 ნიშნულზე (მ.1:150)

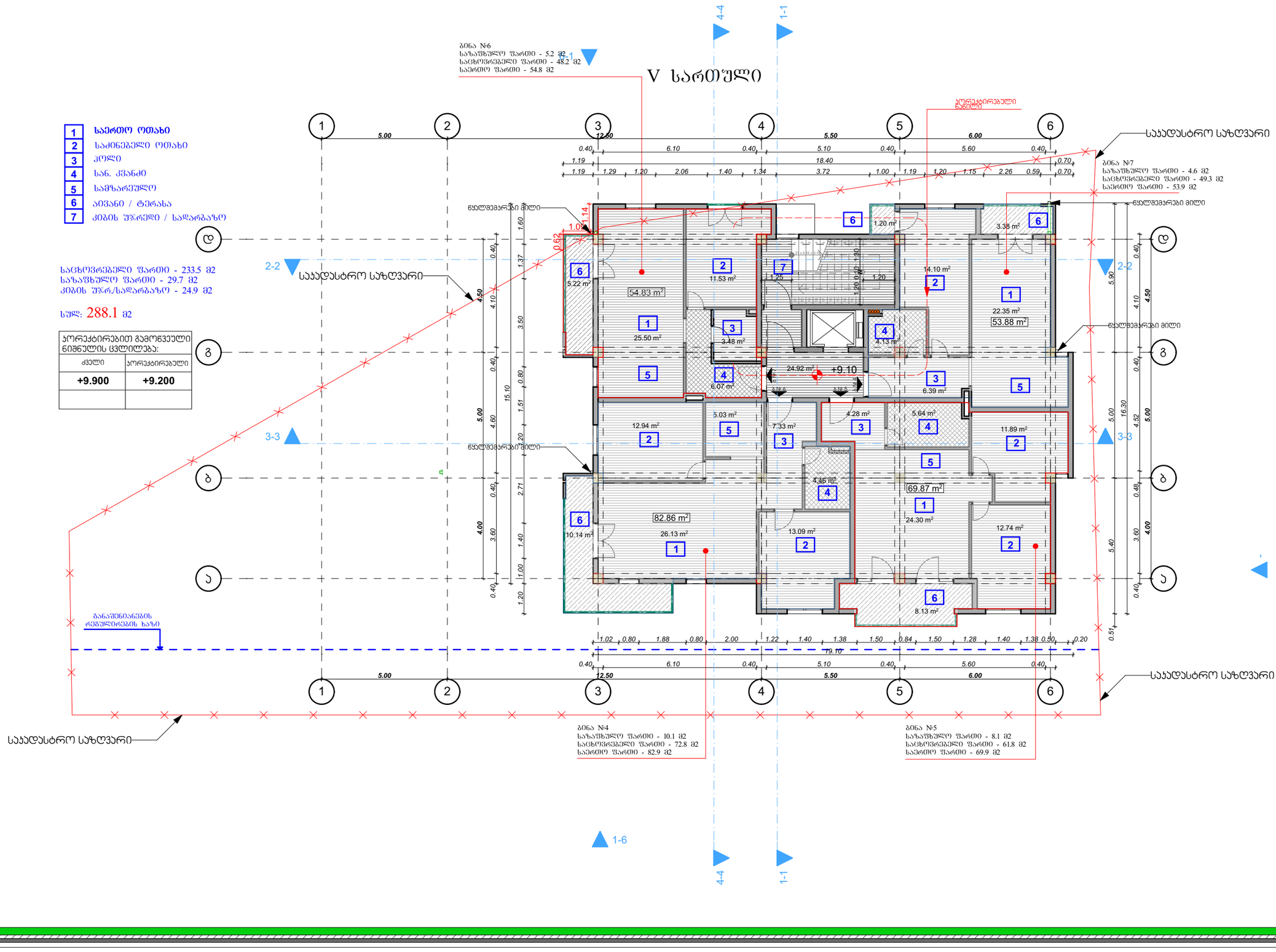

თბილისი 2017 წ

დაკვეთა № 1 | ფორმატი A3



ექსპლიკაცია

1	საერთო ოთახი
2	საძინებელი ოთახი
3	ჰოლი
4	სან. კვანძი
5	სამზარეულო
6	აივანი-ტერასა

პირობითი ნიშნები:

საკადასტრო საზღვარი

ჭრილის ხაზი

არქიტექტურული ნიშნული

შენიშვნები:

1. ნახაზზე ზომები მოცემულია მეტრებში

2. ნახაზის ყველა ცვლილება მშენებლობისას შეთანხმებული უნდა იყოს ავტორთან

თანამდებობა	გვარი	ხელმოწერა
დირექტორი	ზ. პამლაძე	
პრ. ავტორი	ზ. პამლაძე	
პრ. ავტორი	ნ.ნიგურიანი	
დამეშვა	გ. მამფორია	
შეამოწმა	ნ. ნიგურიანი	

დამკვეთი: შ.პ.ს პატივი

მისამართი: პამლიაშვილი პორპ. ბ1-ს მიმდებარედ

გეგმა

სტადია	ფურცელი	ფურცლები
პროექტი	-----	---

მაშტაბი 1: 150

საპროექტოს ლოგო | მისამართი

ქ. თბილისი
ს. ზაქარიაძის ქ. №8
ს/ნ 412706610
ტელ: 595 44 20 20
www.archarea.ge

მეექვსე სართულის გეგმა +12.40 ნიშნულზე (მ.1:150)

WWW.ARCHAREA.GE

1 საერთო ოთახი
2 საძინებელი ოთახი
3 ჰოლი
4 სან. კვანძი
5 სამზარეულო
6 აივანი / ტერასა
7 კიბის უჯრედი / სადარბაზო

საცხოვრებელი ფართი - 233.3 მ2
საზაფხულო ფართი - 29.7 მ2
კიბის უჯრ./სადარბაზო - 25.2 მ2

სულ: 288.2 მ2

კორექტირებით გამოწვეული ნიშნულის ცვლილება:	
ძველი	კორექტირებული
+13.200	+12.500

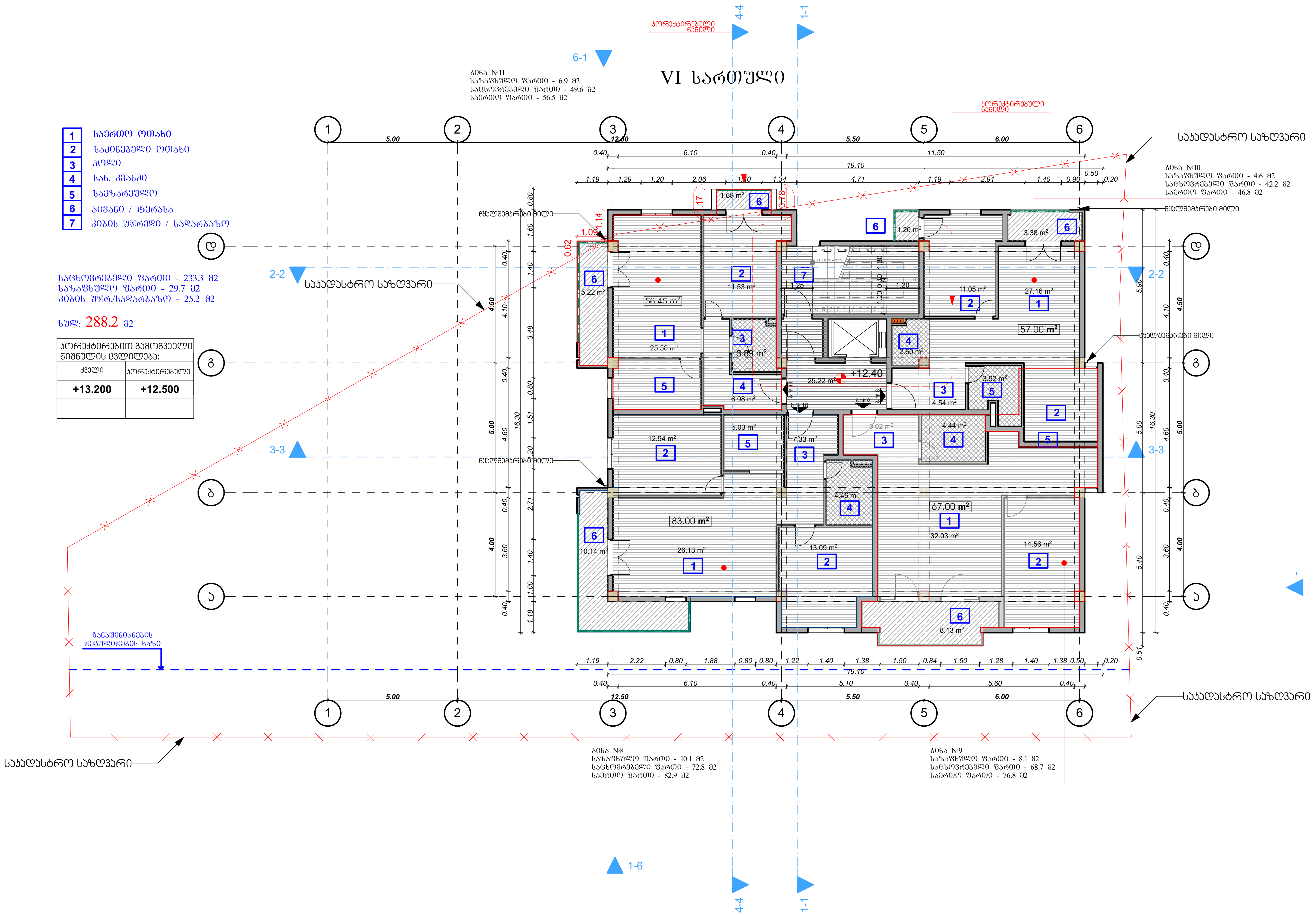

თბილისი 2017 წ

დავალება № 1	ფორმატი A3



ექსპლიკაცია

1 საერთო ოთახი
2 საძინებელი ოთახი
3 ჰოლი
4 სან. კვანძი
5 სამზარეულო
6 აივანი-ტერასა

პირობითი ნიშნები:

საკადასტრო საზღვარი

ჭრილის ხაზი

არქიტექტურული ნიშნული

შენიშვნები:

1. ნახაზზე ზომები მოცემულია მეტრებში

2. ნახაზის ყველა ცვლილება მშენებლობისას შეთანხმებული უნდა იყოს ავტორთან

თანამდებობა	გვარი	ხელმოწერა
დირექტორი	ზ. ჯამლაძე	
პრ. ავტორი	ზ. ჯამლაძე	
პრ. ავტორი	ნ.ნიგურიანი	
დამუშავა	გ. მამფორია	
შეამოწმა	ნ. ნიგურიანი	

დამკვეთი: შ.პ.ს აქტივი

მისამართი: ვაშლიჯვარი კორპ. ბ1-ს მიმდებარედ

გეგმა

სტადია	ფურცელი	ფურცლები
პროექტი	-----	---

მაშტაბი 1: 150

საპროექტოს ლოგო | მისამართი

ქ. თბილისი
ს. ზაქარიაძის ქ. №8
ს/ნ 412706610
ტელ: 595 44 20 20
www.archarea.ge

WWW.ARCHAREA.GE

მეშვიდე სართულის გეგმა +15.70 ნიშნულზე (მ.1:150)

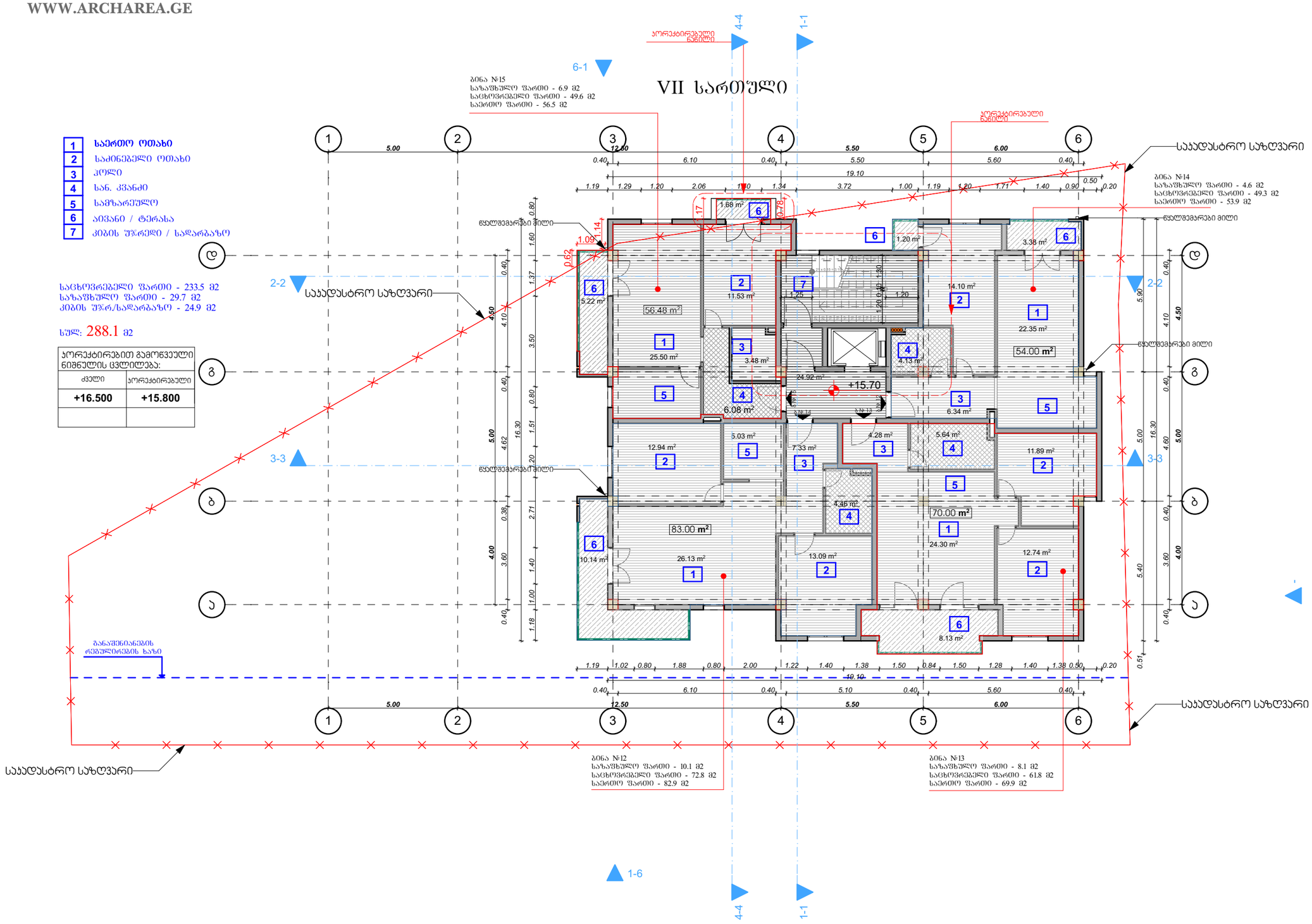

თბილისი 2017 წ	
დაკვეთა № 1	ფორმატი A3



ექსპლიკაცია

1	საერთო ოთახი
2	საძინებელი ოთახი
3	ჰოლი
4	სან. კვანძი
5	სამზარეულო
6	აივანი-ტერასა

პირობითი ნიშნები:

საპადასტრო საზღვარი

ჭრილის ხაზი

არქიტექტურული ნიშნული

შენიშვნები:

1. ნახაზზე ზომები მოცემულია მეტრებში

2. ნახაზის ყველა ცვლილება მშენებლობისას შეთანხმებული უნდა იყოს ავტორთან

თანამდებობა	გვარი	ხელმოწერა
დირექტორი	ზ. პამლაძე	
პრ. ავტორი	ზ. პამლაძე	
პრ. ავტორი	ნ.ნიგვრიანი	
დაამუშავა	გ. მამფორია	
შეამოწმა	ნ. ნიგვრიანი	

დამკვეთი: შ.პ.ს პატივი

მისამართი: ვაჟლიჯვარი პორპ. ბ1-ს მიმდებარედ

გეგმა

სტადია	ფურცელი	ფურცლები
პროექტი	-----	---

მაშტაბი 1: 150

საპროექტოს ლოგო | მისამართი

ქ. თბილისი
ს. ზაქარიაძის ქ. №8
ს/ნ 412706610
ტელ: 595 44 20 20
www.archarea.ge

WWW.ARCHAREA.GE

მერვე სართულის გეგმა +19.00 ნიშნულზე (მ.1:150)

თბილისი 2017 წ

დაკვეთა № 1 | ფორმატი A3



ექსპლიკაცია

1	საერთო ოთახი
2	საძინებელი ოთახი
3	ჰოლი
4	სან. კვანძი
5	სამზარეულო
6	აივანი-ტერასა

პირობითი ნიშნები:

საკადასტრო საზღვარი

ჭრილის ხაზი

არქიტექტურული ნიშნული

შენიშვნები:

1. ნახაზზე ზომები მოცემულია მეტრებში

2. ნახაზის ყველა ცვლილება მშენებლობისას შეთანხმებული უნდა იყოს ავტორთან

თანამდებობა	გვარი	ხელმოწერა
დირექტორი	ზ. პამლაძე	
პრ. ავტორი	ზ. პამლაძე	
პრ. ავტორი	ნ.ნიგურიანი	
დამამუშავა	გ. მამფორია	
შეამოწმა	ნ. ნიგურიანი	
დამკვეთი:	შ.პ.ს პატივი	
მისამართი:	ვამლიჯვარი პორტ. ბ1-ს მიმდებარედ	

გეგმა

სტადია	ფურცელი	ფურცლები
პროექტი	-----	---

მასშტაბი 1: 150

საპროექტო ლოგო	მისამართი
	ქ. თბილისი ს. ზაქარიაძის ქ. №8 ს/ნ 412706610 ტელ: 595 44 20 20 www.archarea.ge

1	საერთო ოთახი
2	საძინებელი ოთახი
3	ჰოლი
4	სან. კვანძი
5	სამზარეულო
6	აივანი / ტერასა
7	კიბის უჯრედი / სადარბაზო

საცხოვრებელი ფართი - 233.2 მ2
საზაფხულო ფართი - 29.7 მ2
კიბის უჯრ/სადარბაზო - 24.9 მ2

სულ: 287.8 მ2

პორექტირებით გამოწვეული ნიშნულის ცვლილება:	
ძველი	პორექტირებული
+19.800	+19.100

VIII სართული

ბინა №19
საზაფხულო ფართი - 6.9 მ2
საცხოვრებელი ფართი - 49.6 მ2
საერთო ფართი - 56.5 მ2

ბინა №18
საზაფხულო ფართი - 4.6 მ2
საცხოვრებელი ფართი - 42.1 მ2
საერთო ფართი - 46.7 მ2

ბინა №16
საზაფხულო ფართი - 10.1 მ2
საცხოვრებელი ფართი - 72.8 მ2
საერთო ფართი - 82.9 მ2

ბინა №17
საზაფხულო ფართი - 8.1 მ2
საცხოვრებელი ფართი - 68.7 მ2
საერთო ფართი - 76.8 მ2

საკადასტრო საზღვარი

განაშენიანების რეგულირების ხაზი

წყალმეკრები მილი

პორექტირებული ნაწილი

+19.00

WWW.ARCHAREA.GE

მეცხრე სართულის გეგმა +22.30 ნიშნულზე (მ.1:150)

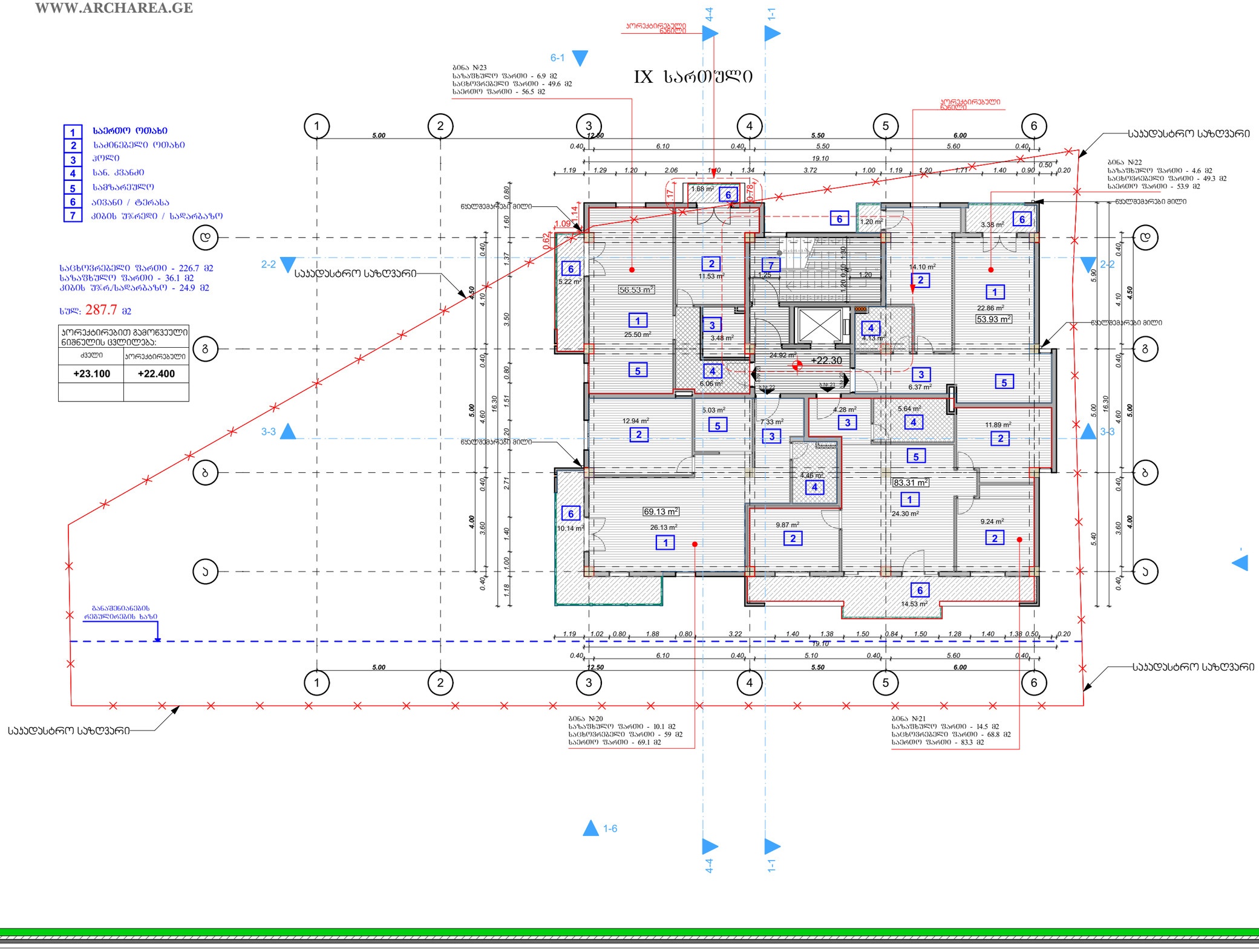

პორექტირებით გამოწვეული ნიშნულის ცვლილება:	
ძველი	პორექტირებული
+23.100	+22.400

თბილისი 2017 წ

დაკვეთა № 1 | ფორმატი A3



ექსპლიკაცია

1	საერთო ოთახი
2	საძინებელი ოთახი
3	ჯოლი
4	სან. კვანძი
5	სამზარეულო
6	აივანი-ტერასა

პირობითი ნიშნები:

საკიდასტრო საზღვარი

ჭრილის ხაზი

არქიტექტურული ნიშნული

შენიშვნები:

1. ნახაზზე ზომები მოცემულია მეტრებში

2. ნახაზის ყველა ცვლილება მშენებლობისას შეთანხმებული უნდა იყოს ავტორთან

თანამდებობა	გვარი	ხელმოწერა
დირექტორი	ზ. პამლაძე	
პრ. ავტორი	ზ. პამლაძე	
პრ. ავტორი	ნ.ნიგვერიანი	
დამპროექტ.	გ. მამფორია	
შემოწმ.	ნ. ნიგვერიანი	
დამკვეთი:	შ.პ.ს პატივი	
მისამართი:	პამლიაშვილი პორტ. ბ1-ს მიმდებარედ	

გეგმა

სტადია	ფურცელი	ფურცლები
პროექტი	-----	---

მასშტაბი 1: 150

საპროექტოს ლოგო | მისამართი

ქ. თბილისი
ს. ზაქარიაძის ქ. №8
ს/კ 412706610
ტელ: 595 44 20 20
www.archarea.ge

მეათე სართულის გეგმა +25.60 ნიშნულზე (მ.1:150)

WWW.ARCHAREA.GE

1	საერთო ოთახი
2	საძინებელი ოთახი
3	ჰოლი
4	სან. კვანძი
5	სამზარეულო
6	აივანი / ტერასა
7	კიბის უჯრედი / სადარბაზო

საცხოვრებელი ფართი - 195.7 მ2
საზაფხულო ფართი - 48.8 მ2
კიბის უჯრ./სადარბაზო - 24.9 მ2

სულ: 269.4 მ2

კორექტირებით გამოწვეული ნიშნულის ცვლილება:	
ძველი	კორექტირებული
+26.400	+25.700

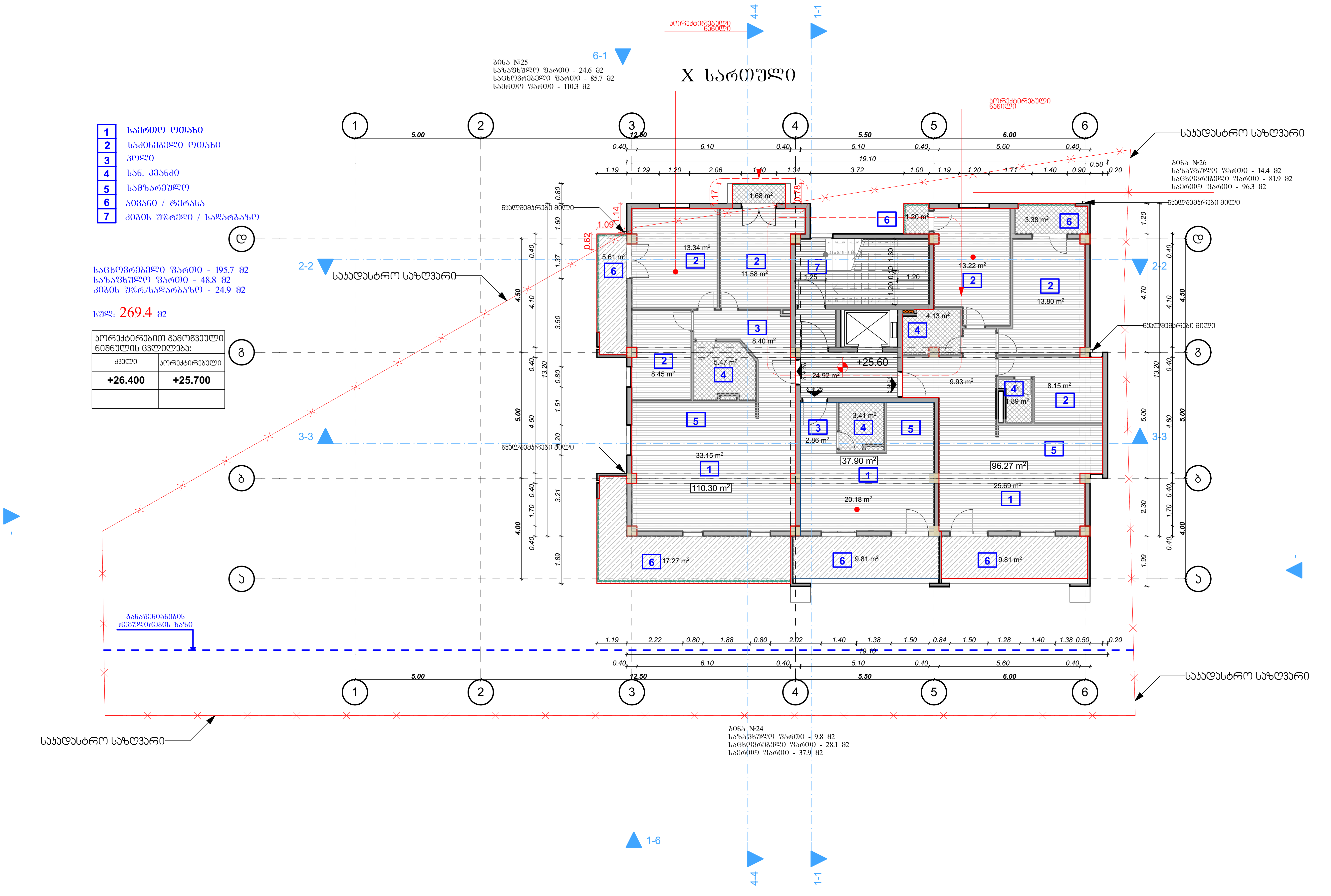

თბილისი 2017 წ

დანართი № 1	ფორმატი A3



ექსპლიკაცია

1	საერთო ოთახი
2	საძინებელი ოთახი
3	ჰოლი
4	სან. კვანძი
5	სამზარეულო
6	აივანი-ტერასა

პირობითი ნიშნები:

საკადასტრო საზღვარი

ჭრილის ხაზი

არქიტექტურული ნიშნული

შენიშვნები:

1. ნახაზზე ზომები მოცემულია მეტრებში
2. ნახაზის ყველა ცვლილება მშენებლობისას შეთანხმებული უნდა იყოს ავტორთან

თანამდებობა	გვარი	ხელმოწერა
დირექტორი	ზ. ჯამლაძე	
პრ. ავტორი	ზ. ჯამლაძე	
პრ. ავტორი	ნ.ნიგურიანი	
დაამუშავა	გ. მამფორია	
შეამოწმა	ნ. ნიგურიანი	

დამკვეთი: შ.პ.ს აქტივი

მისამართი: ვაშლიჯვარი კორპ. ბ1-ს მიმდებარედ

გეგმა

სტადია	ფურცელი	ფურცლები
პროექტი	-----	---

მაშტაბი 1: 150

საპროექტოს ლოგო	მისამართი
	ქ. თბილისი ს. ზაქარიაძის ქ. №8 ს/ნ 412706610 ტელ: 595 44 20 20 www.archarea.ge

მეთერთმეტე სართულის გეგმა +28.90 ნიშნულზე (მ.1:150)

WWW.ARCHAREA.GE

1	საერთო ოთახი
2	საძინებელი ოთახი
3	ჰოლი
4	სან. კვანძი
5	სამზარეულო
6	აივანი / ტერასა
7	კიბის უჯრედი / სადარბაზო

საცხოვრებელი ფართი - 156 მ2
საზაფხულო ფართი - 50.3 მ2
კიბის უჯრ./სადარბაზო - 24.9 მ2

სულ: 231.2 მ2

კორექტირებით გამოწვეული ნიშნულის ცვლილება:	
ძველი	კორექტირებული
+29.700	+29.000

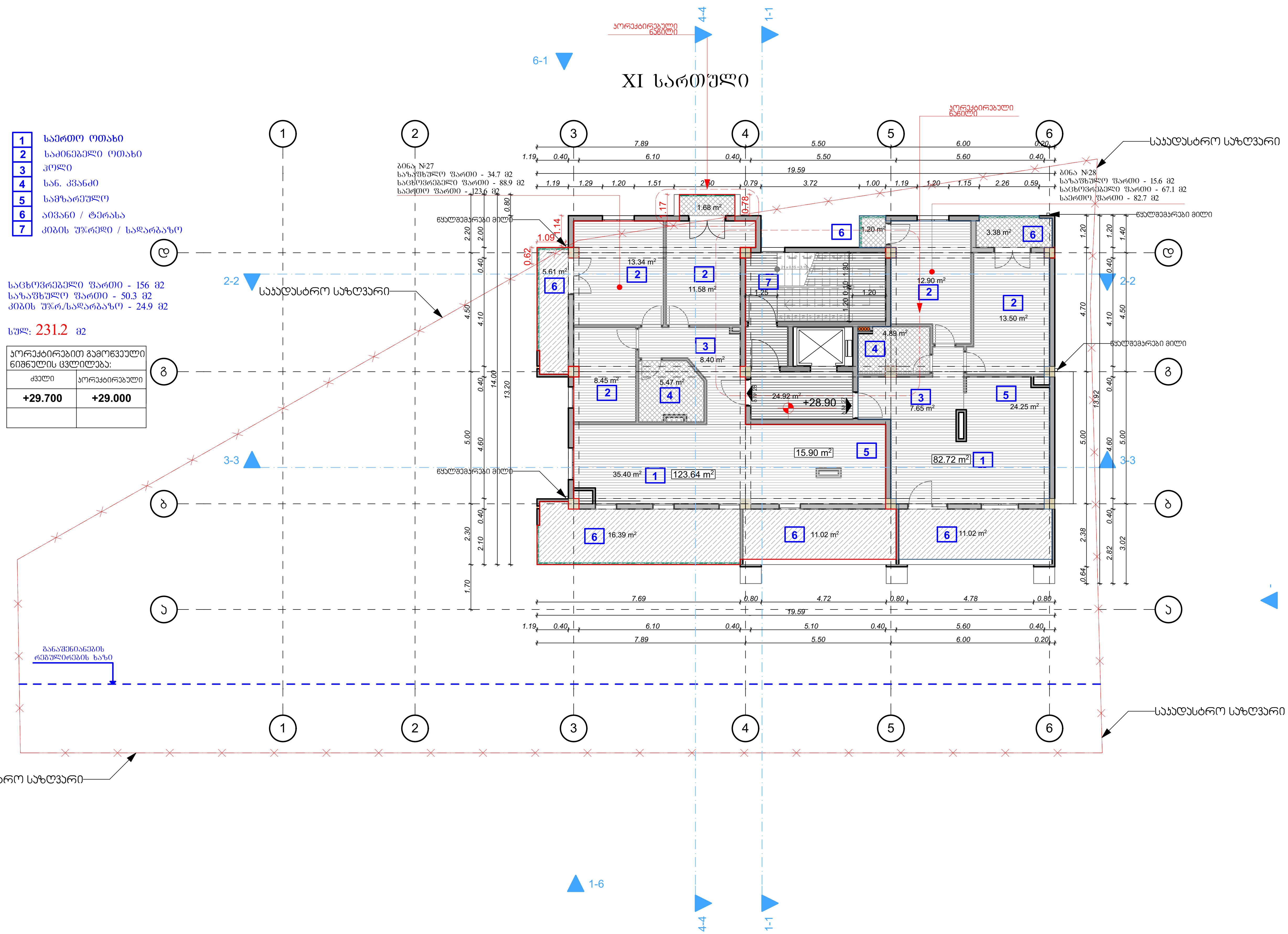

თბილისი 2017 წ

დავალება № 1	ფორმატი A3



ექსპლიკაცია

1	საერთო ოთახი
2	საძინებელი ოთახი
3	ჰოლი
4	სან. კვანძი
5	სამზარეულო
6	აივანი-ტერასა

პირობითი ნიშნები:

საკადასტრო საზღვარი

ჭრილის ხაზი

არქიტექტურული ნიშნული

შენიშვნები:

1. ნახაზზე ზომები მოცემულია მეტრებში
2. ნახაზის ყველა ცვლილება მშენებლობისას შეთანხმებული უნდა იყოს ავტორთან

თანამდებობა	გვარი	ხელმოწერა
დირექტორი	ზ. კამლაძე	
პრ. ავტორი	ზ. კამლაძე	
პრ. ავტორი	ნ.ნიგურიანი	
დამუშავა	გ. მამფორია	
შეამოწმა	ნ. ნიგურიანი	

დამკვეთი: შ.პ.ს აქტივი

მისამართი: ვაშლიჯვარი კორპ. ბ1-ს მიმდებარედ

გეგმა

სტადია	ფურცელი	ფურცლები
პროექტი	-----	---

მაშტაბი 1: 150

საპროექტოს ლოგო	მისამართი
	ქ. თბილისი ს. ზაქარიაძის ქ. №8 ს/ნ 412706610 ტელ: 595 44 20 20 www.archarea.ge

WWW.ARCHAREA.GE

გადახურვის სართულის გეგმა +32.20 ნიშნულზე (მ.1:150)

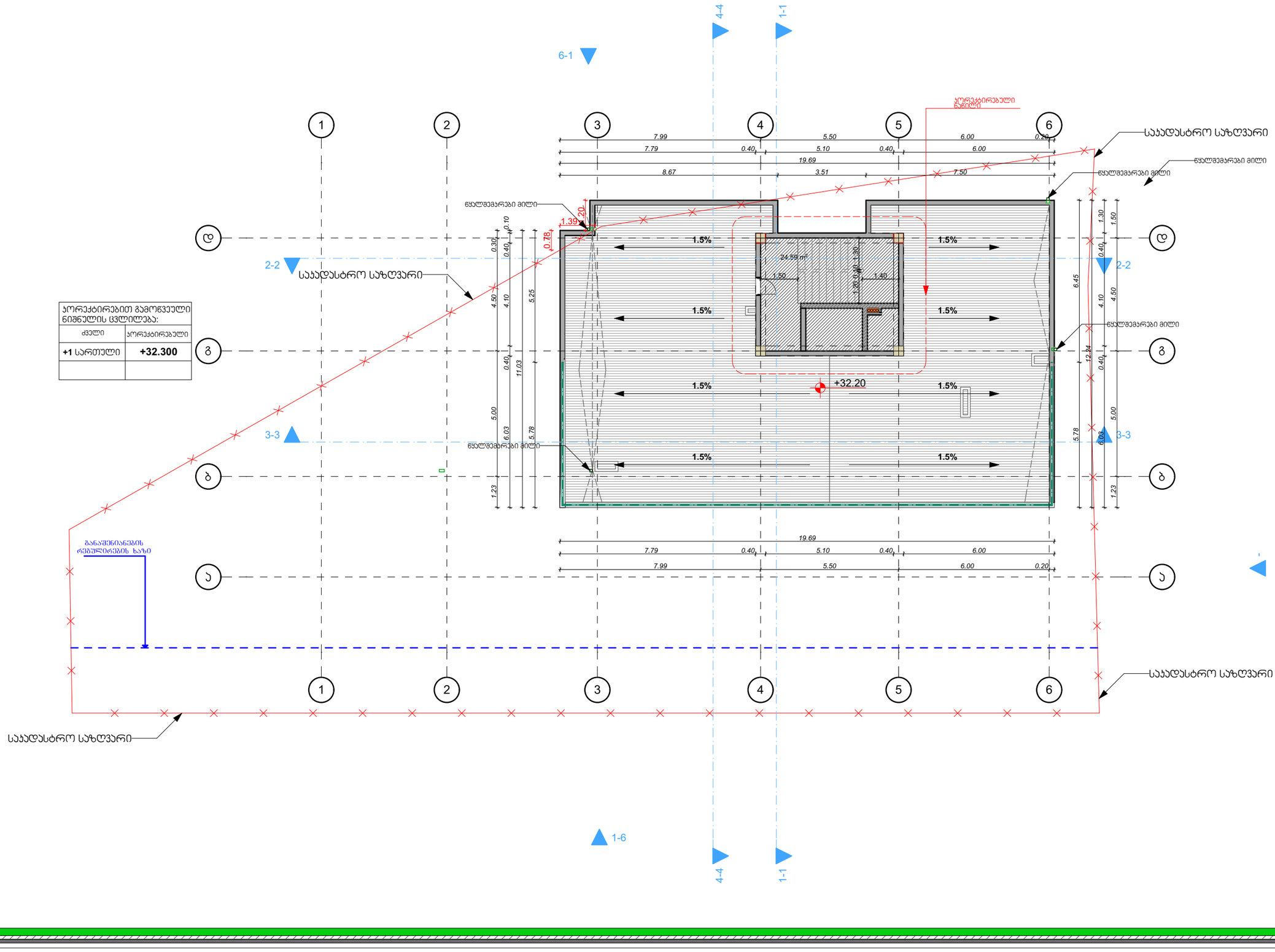

პორექტირებით გამოწვეული ნიშნულის ცვლილება:	
ძველი	პორექტირებული
+1 სართული	**+32.300**

თბილისი 2017 წ

დაკვეთა № 1 | ფორმატი A3



ე ქ ს პ ლ ი კ ა ც ი ა

1	საერთო ოთახი
2	საძინებელი ოთახი
3	ჰოლი
4	სან. ჯგუფი
5	სამზარეულო
6	აივანი-ტერასა

პირობითი ნიშნები:

საჯადასტრო საზღვარი

ჭრილის ხაზი

არქიტექტურული ნიშნული

შენიშვნები:

1. ნახაზზე ზომები მოცემულია მეტრებში

2. ნახაზის ყველა ცვლილება მშენებლობისას შეთანხმებული უნდა იყოს ავტორთან

თანამდებობა	გვარი	ხელმოწერა
დირექტორი	ზ. პამლაძე	
პრ. ავტორი	ზ. პამლაძე	
პრ. ავტორი	ნ.ნიგურიანი	
დაამუშავა	გ. მამფორია	
შეამოწმა	ნ. ნიგურიანი	

დამკვეთი: შ.პ.ს პატივი

მისამართი: პამლიაშვილი პორპ. ბ1-ს მიმდებარედ

გეგმა

სტადია	ფურცელი	ფურცლები
პროექტი	-----	---

მასშტაბი 1: 150

საპროექტოს ლოგო | მისამართი

ქ. თბილისი
ს. ზაქარიაძის ქ. №8
ს/ნ 412706610
ტელ: 595 44 20 20
www.archarea.ge

WWW.ARCHAREA.GE

გადახურვის სართულის გეგმა +34.60 ნიშნულზე (მ.1:150)

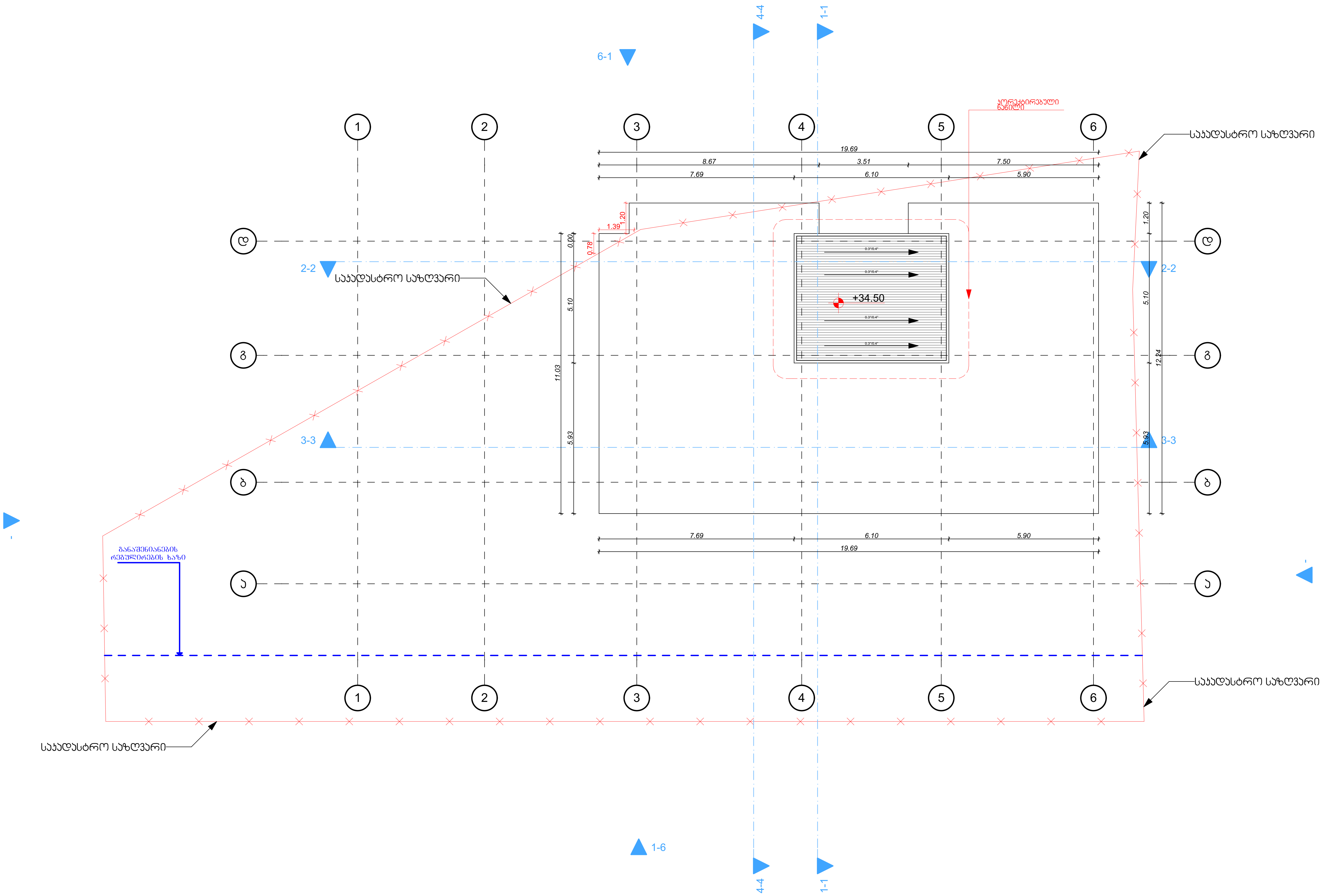

თბილისი 2017 წ

დაკვეთა № 1	ფორმატი A3



ექსპლიკაცია

1	საერთო ოთახი
2	საძინებელი ოთახი
3	ჰოლი
4	სან. კვანძი
5	სამზარეულო
6	აივანი-ტერასა

პირობითი ნიშნები:

საკადასტრო საზღვარი

ჭრილის ხაზი

არქიტექტურული ნიშნული

შენიშვნები:

1. ნახაზზე ზომები მოცემულია მეტრებში

2. ნახაზის ყველა ცვლილება მშენებლობისას შეთანხმებული უნდა იყოს ავტორთან

თანამდებობა	გვარი	ხელმოწერა
დირექტორი	ზ. კამლაძე	
პრ. ავტორი	ზ. კამლაძე	
პრ. ავტორი	ნ.ნიგურიანი	
დამუშავა	გ. მამფორია	
შეამოწმა	ნ. ნიგურიანი	

დამკვეთი: შ.პ.ს აქტივი

მისამართი: ვაშლიჯვარი კორპ. ბ1-ს მიმდებარედ

გეგმა

სტადია	ფურცელი	ფურცლები
პროექტი	-----	---

მაშტაბი
1: 150

საპროექტოს ლოგო	მისამართი
	ქ. თბილისი ს. ზაქარიაძის ქ. №8 ს/ნ 412706610 ტელ: 595 44 20 20 www.archarea.ge