საექსპერტო დასკვნა

ქ. თბილისში, თ. ერისთავის ქ. №1 (ს/კ 01.12.08.036.189), დასაპროექტებელი მრავალფუნქციური კომპლექსის მომიჯნავედ განთავსებული ნაგებობების (საკ. კოდი №№ 01.12.08.036.076, 01.12.08.036.088, 01.12.08.036.188, 01.12.08.036.089), მდგრადობის შესახებ

ექსპერტიზაზე წარმოდგენილია ქ. თბილისში, თ. ერისთავის ქ. №1 (საკ. კოდი 01.12.08.036.189) დასაპროექტებელი მრავალფუნქციური კომპლექსის მომიჯნავედ 4-სართულიანი, ნაწილობრივ ერთი ტექნიკური მიწისქვეშა სართულით (საკ. კოდი **01.12.08.036.076**), 4-სართულიანი, სარდაფით (**01.12.08.036.088**), 1-სართულიანი, სამრეწველო ნაგებობა (საკ. კოდი. **01.12.08.036.188**) და 1-სართულიანი, სამრეწველო ნაგებობა (საკ. კოდი. **01.12.08.036.089**) განთავსებული შენობების მდგრადობის შესახებ.

ქ. თბილისში, თორნიკე ერისთავის ქ. №1-ში დაპროექტებული მრავალფუნქციური კომპლექსი შედგება 1 ავტოფარეხის სართულის, 2 კომერციულ-საოფისე და 11 საცხოვრებელი სართულისაგაგან.

გამოსაკვლევი უბანი ხასიათდება შემდეგი დიზიკურ-მექანიკური მახასიათებლებით:

საანგარიშო სეისმურობა – 8 ბალი;

ქარის ნორმატიული დატვირთვა – 70 კგ/მ^2;

თოვლის ნორმატიული დატვირთვა – 50 კგ/მ^2.

სახლის საძირკვლის კონსტრუქციას წარმოადგენს 1,0 მ სისქის საძირკვლის მონოლითური ფილა.

საძირკვლის ფუძედ მიღებულია კენჭნარი, საშუალო და წვრილი ფრაქციის ქვიშნარის შემავსებლით, საანგარიშო წინაღობა R_0=4,0 კგძ/სმ^2.

საპროექტო ნაგებობის საძირკვლის კონსტრუქცია, გეოლოგიური პირობებიდან გამომდინარე, უნდა გადაწყდეს საძირკვლის მონოლითური ფილის სახით.

4-სართულიანი, ნაწილობრივ ერთი ტექნიკური მიწისქვეშა სართულით (საკ. კოდი **01.12.08.036.076**), რომლის მზიდ კონსტრუქციას წარმოადგენს რკინაბეტონის კარკასი, ნაწილობრივ მზიდი კედლები. საძირკვლის კონსტრუქციას წარმოადგენს რკინაბეტონის წერტილოვანი და ლენტური საძირკვლების ერთობლიობა. საპროექტო ნაგებობის ძირითადი ნაწილიდან ზემოთ აღნიშნული შენობა დაშორებულია 10,8 მეტრით. არსებულ შენობას აღენიშნება მცირეოდენი ბზარები. პრაქტიკულად საპროექტო შენობის გავლენა არსებულზე გამორიცხულია, მათ შორის საკმაოდ დიდი მანძილის გამო, მაგრამ იმის გათვალისწინებით, რომ არსებულ შენობას გააჩნია მცირეოდენი ბზარები, მიზანშეწონილად მიგვაჩნია რკინაბეტონის ფარდის მოწყობა, რომ საპროექტო შენობის გავლენა არსებულზე თეორიულადაც იყოს გამორიცხული.

1-სართულიანი, სამრეწველო ნაგებობა (საკ. კოდი. **01.12.08.036.188**) საპროექტო შენობიდან მოშორებულია 20 მეტრით. აქედან გამომდინარე, საპროექტო შენობის გავლენა არსებულ შენობაზე როგორც თეორიულად, ასევე პრაქტიკულად გამორიცხულია.

4-სართულიანი, სარდაფით (**01.12.08.036.088**), წარმოადგენს კარკასულ ნაგებობას, რომლის საძირკვლის კონსტრუქციად გამოყენებულია რკნაბეტონის მონოლითური ფილა.

1-სართულიანი, სამრეწველო ნაგებობა (საკ. კოდი. **01.12.08.036.089**), რომლის საძირკვლის კონსტრუქციას წარმოადგენს წერტილოვანი საძირკვლები, ხოლო გადახურვად გამოყენებულია ლითონის ფერმა.

ზემოთ აღნიშნულ ბოლო ორ ნაგებობას და საპროექტო ნაგებობას შორის მანძილი ტოლია 13 მეტრის და გარდა ამისა, ნაკვეთზე საკ.კოდით №01.12.08036.186, განთავსებულია მონოლითური რკინაბეტონის საყრდენი კედელი, რომლის ძირის ნიშნული საპროექტო შენობის საძირკვლის ძირის ნიშნულთან შედარებით 2,0-2,5 მეტრით დაბლაა განთავსებული და წარმოადგენს რკინაბეტონის ფარდას, რომელიც არ დაუშვებს საპროექტო ნაგებობის საძირკვლიდან გრუნტზე გადაცემული დატვირთვის არსებულ შენობაზე გადაცემას და მისი მდგრადობის დარღვევას.

4-სართულიანი, ნაწილობრივ ერთი ტექნიკური მიწისქვეშა სართულით (საკ. კოდი **01.12.08.036.076**), შენობის რეკომენდაციის გათვალისწინებით, ცალსახად შეიძლება ითქვას, რომ შენობის მდგრადობა იქნება უზრუნველყოფილი. ასევე ყოველივე ზემოთ თქმულის გათვალისწინებით, დანარჩენი შენობების - 4-სართულიანი, სარდაფით (**01.12.08.036.088**), 1-სართულიანი, სამრეწველო ნაგებობა (საკ. კოდი. **01.12.08.036.188**) და 1-სართულიანი, სამრეწველო ნაგებობა (საკ. კოდი. **01.12.08.036.089**) განთავსებული შენობების მდგრადობა როგორც თეორიულად, ასევე პრაქტიკულად იქნება უზრუნველყოფილი.

ექსპერტი – მთავარი სპეციალისტი,
კონსტრუქტორი გ. რეხვიაშვილი

25.07.2017წ.

საქართველოს რესპუბლიკა

მოქალაქის პირადობის მოწმობა



პირადი № 01008004584

სახელი გიორგი

გვარი რეხვიაშვილი

დაბადების თარიღი 24.06.1960 წ.

დაბადების ადგილი რუსეთი

ეროვნება ქართველი

N° ბ 0123000

პირადი ხელმოწერა

მისამართი თბილისი. ი. ჭავჭავაძის გამზ. № 51/2. ბ. 31.

მოწმობის გამცემი ორგანოს დასახელება თბილისის ვაკის რ-ნის შს სამმართველო

გაცემის თარიღი 15.08.1996 წ.

მოქმედების ვადა 15.06.2016 წ.

ბ.ა. თანამდებობის პირის ხელმოწერა

საკვალიფიკაციო მონაცემი

სახელი, გვარი:	**გიორგი რეხვიაშვილი**
დაბადების თარიღი	24 ივნისი, 1960 წ
დაბადების ადგილი:	რუსეთი, ქ. კისლოვოდსკი
მოქალაქეობა:	საქართველოს მოქალაქე
ოჯახური მდგომარეობა:	დაქორწინებული
შვილები:	3 ქალიშვილი
სახლის მისამართი:	ქ. თბილისი, ჭავჭავაძის გამზ. № 51, კორპ 2, ბ. 31 ტელეფონი: (995 32) 29 43 64
სამსახურის მისამართი:	საქართველო, თბილისი 0160, ალ. ყაზბეგის გამზ. №2; ტელეფონი: (995 32) 237 52 28

განათლება:

1978-1983 წ.წ. საქ. პოლიტექნიკური ინსტიტუტი,
სპეციალობა - სამრეწველო და სამოქალაქო მშენებლობა

პროფესიული გამოცდილება:

1983 წლიდან 2010 წლამდე - სს „საქქალაქმშენპროექტი"- ინჟინერი, წამყვანი ინჟინერი, ჯგუფის ხელმძღვანელი, მთავარი სპეციალისტი-კონსტრუქტორი;

2010 წლის იანვრიდან დღემდე – შპს „ახალი საქქალაქმშენპროექტი" - მთავარი სპეციალისტი-კონსტრუქტორი;

მნიშვნელოვანი საპროექტო სამუშაოები:

- დას. საქართველოში მიწისძვრით დაზიანებული რაიონების აღდგენა;
- 19 ადმინისტრაციული, საკულტო, გასართობი და კვების ობიექტი
- მრავალი საცხ. სახლი, კოტეჯი, ბენზოგასამართი სადგური, ოფისი, საცხ. სახლების დაშენების პროექტები

ერთობლივი პროექტები:

- მაკდონალდსის რესტორანი დ. აღმაშენებლის გამზირზე, თბილისი;
- ქართულ ამერიკული სკოლა „მზიურის" ტერიტორიაზე, თბილისი;
- კათარზისის თავშესაფარი ისნის რაიონში, თბილისი;
- საბაჟო სადგურები „წითელი ხიდი" და „ყაზბეგი" (ინგლისურ-ქართულ ენოვანი პროექტირება კონსტრუქციული ნაწილის. ექსპერტიზა გაიარა ვისბადენისა და ვაშინგტონის ოფისებში);
- საბაჟო „ყაზბეგის" გაბიონების საყრდენი კედლები მდ. თერგზე;
- ყაზარმები და სამეთაურო პუნქტები საქ. სხვადასხვა რეგიონში;
- აჭარისა და იმერეთის რეგიონებში პირველადი ჯანდაცვის დაწესებულებები;
- ქ. თბილისის გლდანი-ნაძალადევის რაიონის მწვავე ავარიული საცხოვრებელი სახლების აღდგენა-გამაგრება;
- საბაჟო-გამშვები პუნქტი „ვალე";
- საბაჟო-გამშვები პუნქტი „სარფი";
- 10-14 სართულიანი საცხოვრებელი სახლი თამარაშვილის ქუჩაზე (უცხო ენების ინსტიტუტის უკან);
- 16 სართულიანი ვარსკვლავების სახლი ყიფშიძის ქუჩაზე;
- 15-16 სართულიანი მრავალფუნქციური ცენტრი ველაბარში, ქეთევან წამებულის გამზირისა და შავი ზღვის ქუჩის გადაკვეთაზე;
- 6 მრავალსართულიანი საცხოვრებელი სახლი ტაბიძის და ბარნოვის ქუჩებზე და „მზიურის" ტერიტორიაზე;

- „აოსის“ 22 საოთულიანი სავაჭრო ცენტრი (სიმაღლით 82 მ) ქ. ბათუმში;
- 410-ბინიანი 18 სართულიანი საცხოვრებელი სახლი ქ. ბათუმში, ხიმშიაშვილის ქ.;
- საცხოვრებელი სახლები ქავთარაძის ქუჩაზე;
- „არსის“ სავაჭრო ცენტრი – ქარვასლა ქ. თბილისში;
- „ოლიმპიური ვარსკვლავის“ მრავალფუნქციური ობიექტი საბურთალოს ბაზრის ტერიტორიაზე (32-სართულიანი საოფისე ნაწილით);
- „მუხიანის ვარსკვლავის“ სავაჭრო ცენტრი მუხიანში;
- 25-სართულიანი საცხოვრებელი სახლი მიშველაძის ქუჩაზე, ვაკის პარკის მიმდებარე ტერიტორიაზე;
- „დრიმ თაუნი“ ქავთარაძის ბაზრის ტერიტორიაზე, 22-25 სართულიანი საცხოვრებელი კორპუსები;
- თბილისში 12 ავარიული საცხოვრებელი სახლის აღდგენა გამაგრების პროექტის ექსპერტიზა;
- ონის რაიონში მიწისძერის შედეგად დაზიანებული სახლების აღდგენა-გამაგრების პროექტები;
- 15 და 25 საწოლიანი საავადმყოფოების ტიპიური და მიბმის პროექტები.
- ქ. თბილისში, ვაკე-საბურთალოს რაიონში, 9 საყრდენი კედლის აღდგენა-მოწყობა;
- საავადმყოფოების მშენებლობის ზედამხედველობა;
- სოციალური მომსახურების ცენტრები საქართველოს მასშტაბით;
- დაბა სტეფანწმინდაში სასტუმრო „ყაზბეგი“-ს რეკონსტრუქცია;
- საქ. უზენაესი სასამართლოს რეკონსტრუქცია (II და VI სართ).

ენების ცოდნა: ქართული (მშობლიური), რუსული (თავისუფლად), ინგლისური (სუსტად)

კომპიუტერის ცოდნა: AutoCAD, Exsel, Word

დირექტორი ბ. მირიანაშვილი

დიპლომი

ЛВ № 050495

ეს დიპლომი მიეცა გიორგი
ოთარის ძე რეხვიაშვილს
მასზე, რომ იგი 1978 წელს შევიდა
საქართველოს ვ.ი. ლენინის სახელობის
პოლიტექნიკურ ინსტიტუტში
და 1983 წელს დაამთავრა
ხსენებული
ინსტიტუტის
სრული კურსი სპეციალობით სამრეწველო
და სამოქალაქო მშენებლობა

სახელმწიფო საგამოცდო კომისიის 1983 წ.
„5" ივლისის გადაწყვეტილებით
გ.ო. რეხვიაშვილს მიენიჭა ინჟინერ-
მშენებლის
კვალიფიკაცია.

სახელმწიფო საგამოცდო კომისიის თავმჯდომარე
რექტორი
მდივანი

ბ. ა.

ქალაქი თბილისი 1984 წ. „24" X
სარეგისტრაციო № 2201

Грузинский яз.

ДИПЛОМ

61

ЛВ № 050495

Настоящий диплом выдан Рехвиашвили
Георгию Отаровичу
в том, что он в 1978 году поступил
в Грузинский политехнический
институт им. В.И. Ленина
и в 1983 году окончил полный курс
названного
института
по специальности промышленное
и гражданское
строительство

Решением Государственной экзаменационной
комиссии от „6" июля 1983 г.
Рехвиашвили Г.О.
присвоена квалификация инженера
строителя

Председатель Государственной экзаменационной комиссии
Ректор
Секретарь

М. П.

Город Тбилиси „24" X 1984 г.

Регистрационный № 2201

Московская типография Гознака. 1983.

მრავალფუნქციური კომპლექსი
თორნიკე ერისთავის ქ.№1

კონსტრუქციული ნაწილი
(ფერდის გამაგრება)

თბილისი 2017

ნახაზების უწყისი

№№	ნახაზის დასახელება	ფურ.№
1	*სიტუაციური გეგმა*	რკ 1
2	*ჭრილი 1-1*	რკ 2
3	*ხიმინჯი ხ 1*	რკ 3
4	*მშკ 1, მასალის ხარჯი*	რკ 4

სიტუაციური გეგმა

ფერდის დამჭერი ხიმინჯების განლაგების გეგმა

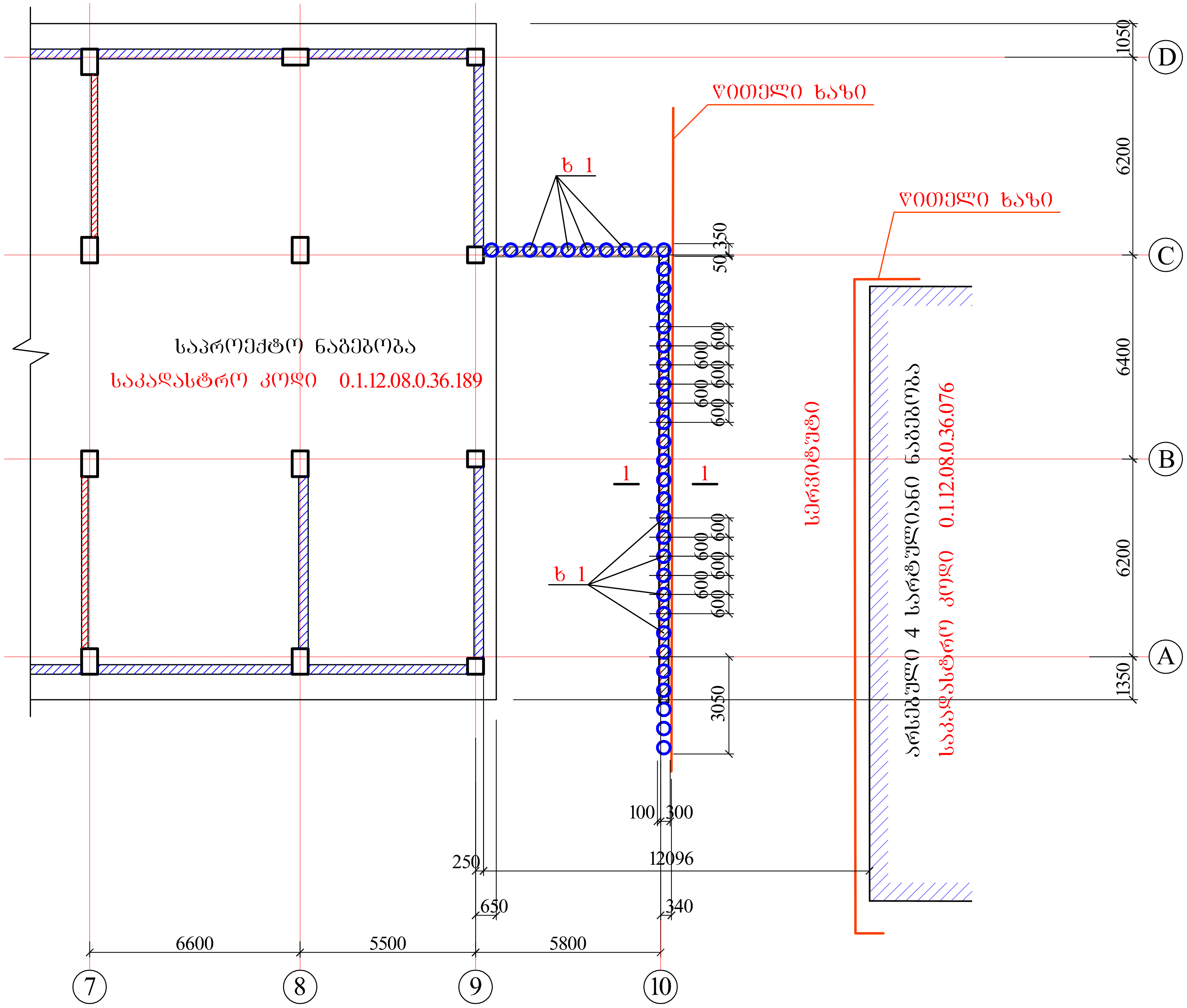

შპს "აზიმუტი"			მრავალფუნქციური კომპლექსი თორნიკე ერისთავის ქ.№1 ფერდის გამაგრება		
თანამდ.	გვარი	ხელმოწერა			
დირექ.	თ. ნიკოლეიშვილი		სიტუაციური გეგმა		
მთ.არქ.	ლ. დანელია				
პრ.მთ.კონ.	გ. რეხვიაშვილი		ფურცლ. რაოდ.	ფურცლის №	თარიღი
			4	რკ- 1	29.03.2017

1-1

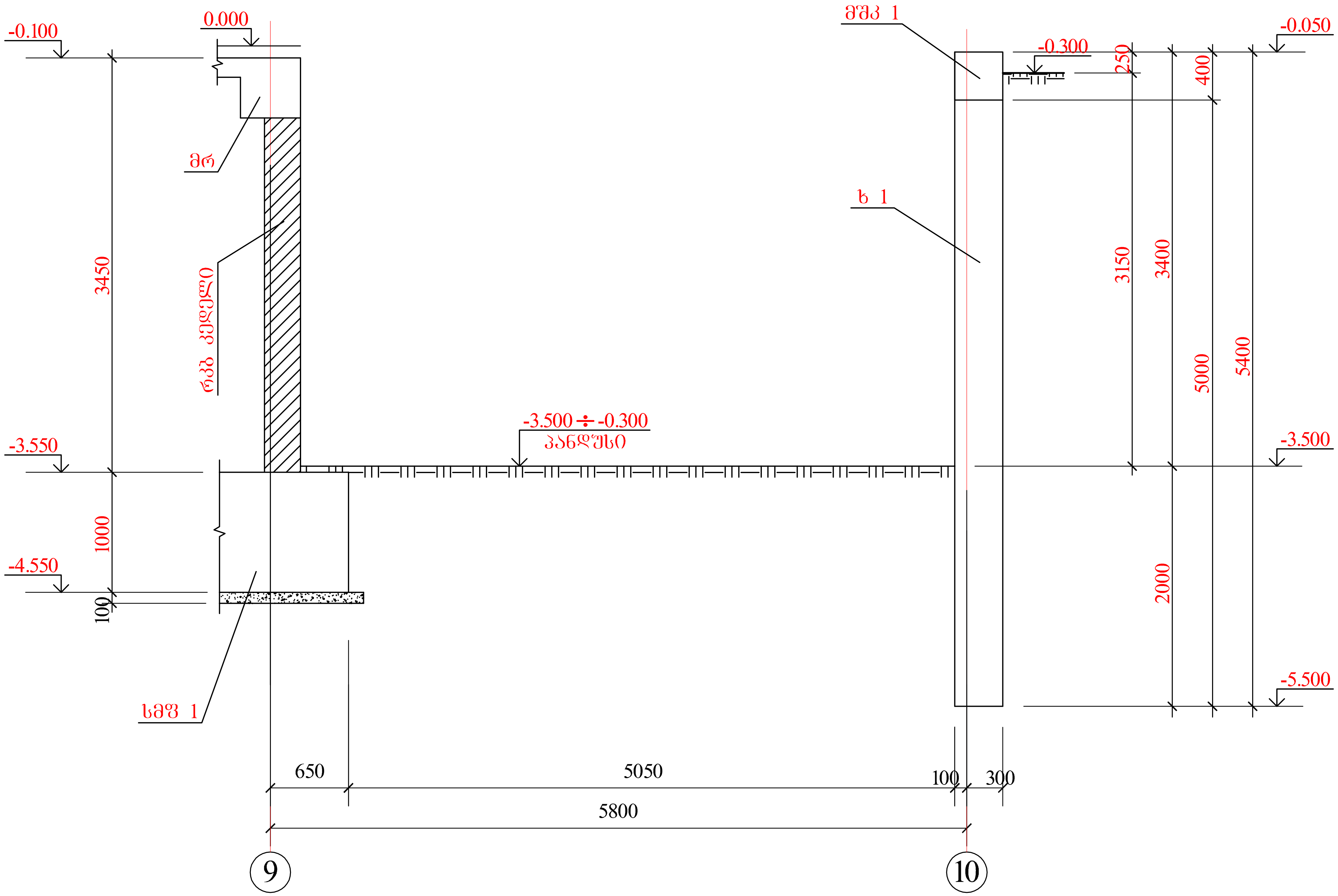

შპს "აზიმუტი"			მრავალფუნქციური კომპლექსი თორნიკე ერისთავის ქ.№1 ფერდის გამაგრება		
თანამდ.	გვარი	ხელმოწერა			
დირექ.	თ. ნიკოლეიშვილი		ჭრილი 1-1		
მთ.არქ.	ლ. დანელია				
პრ.მთ.კონ.	გ. რეხვიაშვილი		ფურცლ. რაოდ.	ფურცლის №	თარიღი
			4	რკ- 2	29.03.2017

ხიმინჯი ხ 1

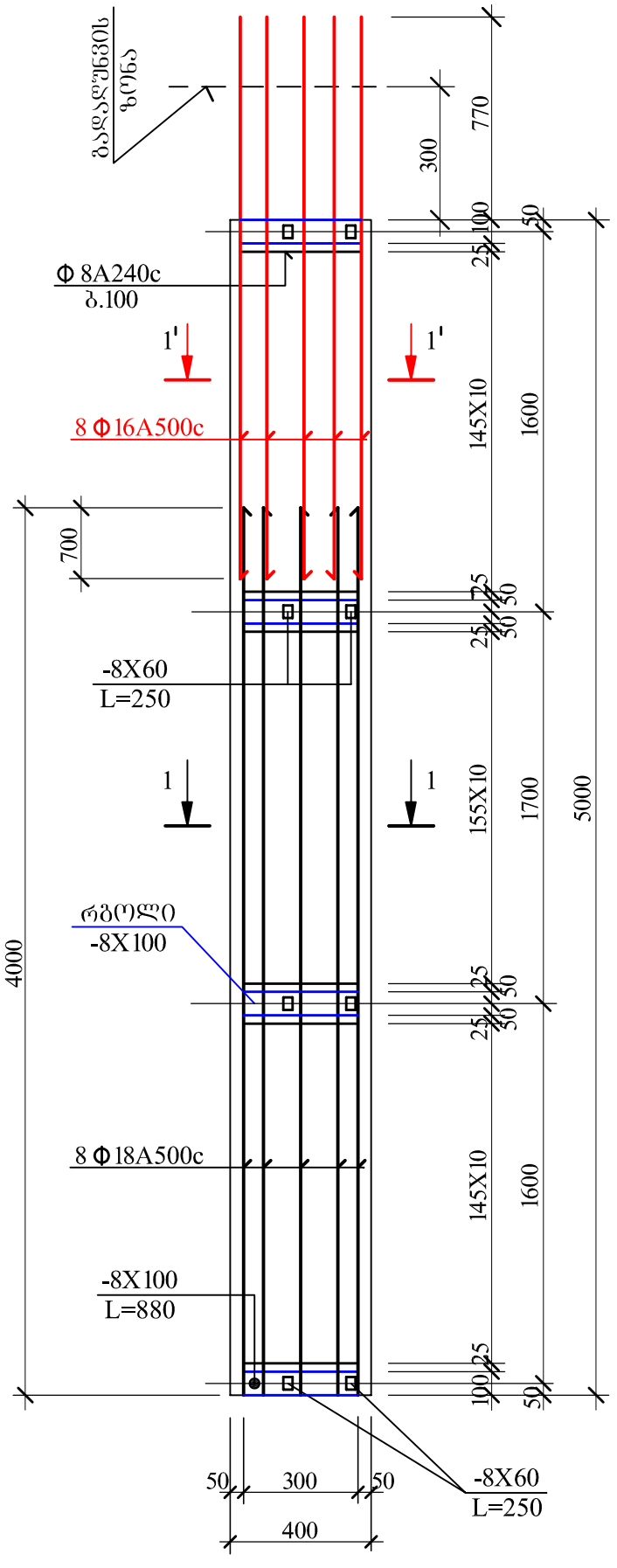

ხიმინჯი ხ 1

1-1

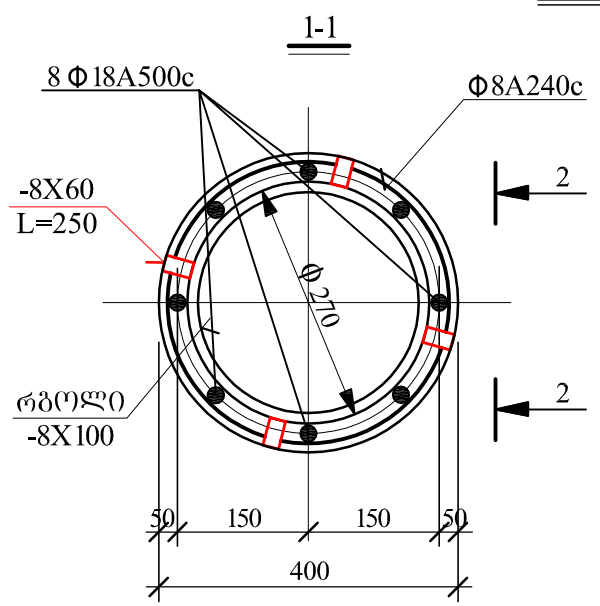

1'-1'

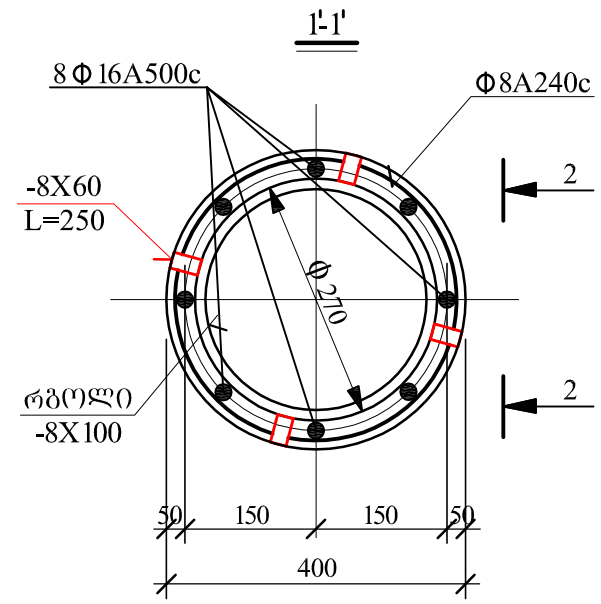

2-2

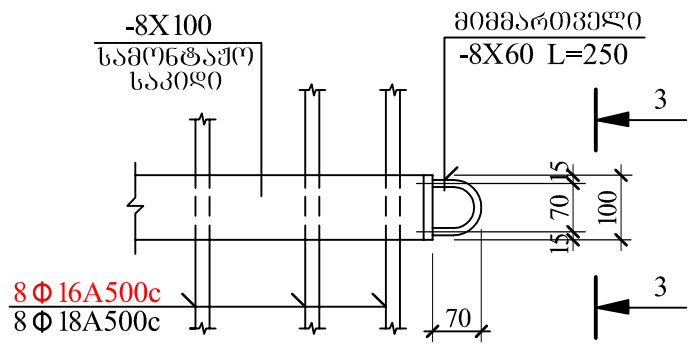

3-3

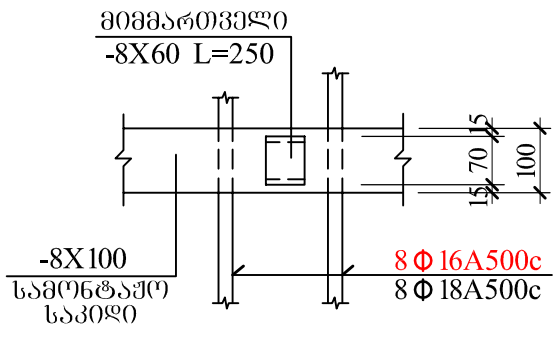

შპს "აზიმუტი"			მრავალფუნქციური კომპლექსი თორნიკე ერისთავის ქ.№1 ფერდის პამპაგრება		
თანამდ.	გვარი	ხელმოწერა			
დერეფ.	მ. ნიკოლეიშვილი		ხიმინჯი ხ 1		
მთ.არქ.	ლ. დანელია				
პრ.მთ.კონს.	პ. რახვიაშვილი		ფურცლ. რაოდ.	ფურცლის №	თარიღი
			4	რეპ- 3	29.03.2017

მშკ 1

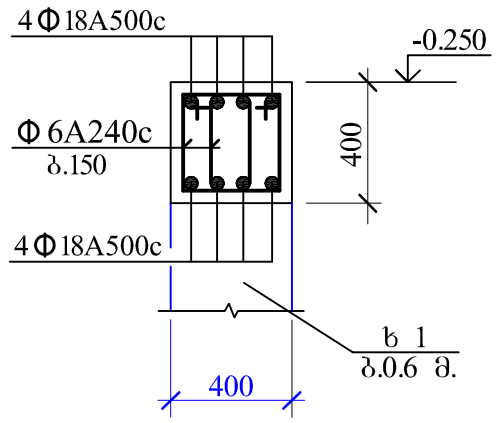

მასალის ხარჯი კონსტრუქციისათვის

ხიმინჯი ხ 1 (180.0 მ.)

18A500c --- 2.50 ტ. 16A500c --- 1.30 ტ.

Φ 6A240c --- 0.5 ტ. $V_{ბ(B25)}$= 24.0 კუბ. მ.

მონ. კოჭი მშკ 1 (22.0 მ.)

Φ 18A500c --- 0.40 ტ.

Φ 6A240c --- 0.07 ტ.

$V_{ბ(B25)}$= 3.8 კუბ. მ.

შპს "აზიმუტი"			მრავალფუნქციური კომპლექსი თორნიძე ქრისთაველის ქ.№1 შენობის გამაგრება		
თანამდ.	გვარი	ხელმოწერა			
დირექტ.	თ. ნიკოლაშვილი		მშკ 1. მასალის ხარჯი		
მთ.არქ.	ლ. დანელია				
პრ.მთ.კონს.	გ. რუხაიაშვილი		შენცლ. რაოდ.	შენცლის №	თარიღი
			4	რკ- 3	29.03.2017