შეთავაზებული სპეციალისტის ბიოგრაფიული მონაცემები

შეთავაზებული თანამდებობა	ინჟინერ-კონსტრუქტორი
ფირმის დასახელება	„ბაზისი XXI“
გვარი, სახელი	ჯაფარიძე ვახტანგ
პირადი №	01005021796
დაბადების თარიღი	10. 06. 1963
საცხოვრებლის მისამართი	ქ. თბილისი, წყალტუბოს ქ. №20
ელ.ფოსტა	bazisi_xxi@yahoo.com
საკონტაქტო ტელეფონი	595 27 21 27
პროფესია	სამრეწველო და სამოქალაქო ობიექტების ინჟინერ-მშენებელი, დამპროექტებელი
საპროექტო ორგანიზაციაში მუშაობის სტაჟი	32 წელი
ექსპერტად მუშაობის სტაჟი	18 წელი
მოვალეობის დეტალურად აღწერა	სამრეწველო და სამოქალაქო ობიექტების კონსტრუქციების გაანგარიშება- დაპროექტება
განათლება 1980-1985წწ	უმაღლესი, საქართველოს პოლიტექნიკური ინსტიტუტი, სამშენებლო ფაკულტეტი, სამრეწველო და სამოქალაქო ობიექტების ინჟინერ-მშენებელი
ძირითადი კვალიფიკაციები 1985 წლიდან დღემდე	შ.პ.ს. „თბილქალაქპროექტი“-ს წამყვანი კონსტრუქტორი, შ.პ.ს. „ბაზისი XXI“-ის მთავარი კონსტრუქტორი
დაპროექტებული ობიექტები 1985-2017წწ	მრავალი ინდივიდუალური და მრავალბინიანი საცხოვრებელი სახლი, საწარმოო დანიშნულების ობიექტები, შენობების აღდგენა-გამაგრების პროექტები
თარიღი	24.11.2017ნ

ენები	კითხვა	წერა	ლაპარაკი
ქართული	მშობლიური	მშობლიური	მშობლიური
რუსული	თავისუფლად	თავისუფლად	თავისუფლად

დადასტურება

მე, ქვემორე ხელისმომწერი ვადასტურებ, რომ წარმოდგენილი მონაცემები ზუსტად აღწერს ჩემს პიროვნებას, ჩემს გამოცდილებას და კვალიფიკაციას.

სპეციალისტი



ვახტანგ ჯაფარიძე

დიპლომი

წარჩინებით

ИВ № 257304

ეს დიპლომი მიეცა ჯაფარიძე
ვიჩისძე ჯაფარიძეს
მასზე, რომ იგი 1980 წელს შევიდა
საქართველოს ჯ.ი.ვენინის სახელმწიფო
პოლიტიკურ ინსტიტუტში
და 1985 წელს დაამთავრა
სრული კურსი სპეციალობით სამრეწველო
და სამოქალაქო მშენებლობა

სახელმწიფო საგამოცდო კომისიის 1985 წ.
„3" ივლისის ჯალაწყვეტილებით
ჯ.ვ. ჯაფარიძეს მიენიჭა ინჟინერ-
მშენებლის
კვალიფიკაცია.

სახელმწიფო საგამოცდო
კომისიის თავმჯდომარე

ბ. ა.

ქალაქი თბილისი 1986 წ. „29" 05

1276

ДИПЛОМ

С ОТЛИЧИЕМ

ИВ № 257304

Настоящий диплом выдан Джапаридзе
Вахтангу Гивиевичу
в том, что он в 1980 году поступил
в Грузинский политехнический
институт им. В.И. Ленина
и в 1985 году окончил полный курс
названного
института
по специальности промышленное
и гражданское
строительство

Решением Государственной экзаменационной
комиссии от 3 июля 1985 г.
Джапаридзе В.Г.
присвоена квалификация инженера
строителя

Председатель Государственной
экзаменационной комиссии

Ректор

Секретарь

М. П.

Город Тбилиси „29" 05 1986 г.

1276

Georgia IDENTITY CARD

GEO

საქართველო

სახელი / FIRST NAME
ვახტანგ
VAKHTANG

გვარი / LAST NAME
ჯაფარიძე
JAPARIDZE

მოქ. / CIT GEO
სქესი / SEX მ / M
პირადი No / PERSONAL No 01005021796

დაბადების თარიღი / DATE OF BIRTH 10.06.1963
მოქმედების ვადა / DATE OF EXPIRY 26.06.2026

ბარათის No / CARD No 15IC19267

ხელმოწერა / SIGNATURE



დაბადების ადგილი / PLACE OF BIRTH
თბილისი
TBILISI

გაცემის თარიღი / DATE OF ISSUE
26.06.2016

გამცემი ორგანო / ISSUING AUTHORITY
იუსტიციის სამინისტრო
MINISTRY OF JUSTICE

დამკვეთი: სრს; დამამზადებელი: MB-IDS 2015
სუს-ს რეგისტრაციის No 26-3184

IDGE015IC19267501005021796<<<<
6306106M2606266GE0<<<<<<<<<<<1
JAPARIDZE<<VAKHTANG<<<<<<<<<<<

ინფორმაცია საპროექტო და საექსპერტო სამუშაოთა შესახებ

მე, ვახტანგ ჯაფარიძე, 1985 წლიდან ვეწევი საპროექტო საქმიანობას შ.პ.ს. „თბილქალაქ-პროექტ“-ში; 1997 წლიდან ვთანამშრომლობ სხვადასხვა საპროექტო და სამშენებლო ორგანიზაციებთან, სადაც ვასრულებ საპროექტო და საექსპერტო სამუშაოებს; ასევე ვეწევი სამშენებლო ობიექტების ტექნიკურ ზედამხედველობას. 2004 წლიდან ვარ შ.პ.ს. „ბაზისი XXI“-ის აღმასრულებელი დირექტორი და მთავარი კონსტრუქტორი.

ჩემი უშუალო ხელმძღვანელობით დამუშავებულია შემდეგი ობიექტები:

- მრავალბინიანი საცხოვრებელი სახლი საგარეჯოს ქ. №7-7ა;
- მრავალბინიანი საცხოვრებელი სახლი ქეთევან წამებულის გამზ. №15-17;
- მიწისძვრისაგან დაზიანებული, ქ. თბილისის მე-4 საშუალო სკოლის გამაგრების პროექტი;
- მრავალბინიანი საცხოვრებელი სახლები ალ. ყაზბეგის გამზ. №34-ში;
- 10 სართულიანი ბავშვთა სარეაბილიტაციო ცენტრის პროექტი ქ. თბილისის I კლინიკური საავადმყოფოს ტერიტორიაზე;
- ღვინის ქარხანა ყვარელის რ/ნ, სოფელ შილდაში;
- მრავალბინიანი საცხოვრებელი სახლი საბურთალოს ქ. №31;
- მრავალბინიანი საცხოვრებელი სახლი შატბერაშვილის ქ. №7 და შატბერაშვილის ქ. №9;
- მრავალბინიანი საცხოვრებელი სახლი მარუხის გმირების ქ. №11;
- მრავალბინიანი საცხოვრებელი სახლი ვ. ივერიელის ქ. №32 / საბადურის ქ. №32-32ა, №34;
- მრავალი ინდივიდუალური საცხოვრებელი სახლი.

ბოლო 5 წლის განმავლობაში ჩატარებული საექსპერტო სამუშაოები:

- ქ. გარდაბნის მუნიციპალიტეტის სოფელ მარტყოფში, სოფელ სართიჭალასა და სოფელ სააკაძეში, შ.პ.ს. „ჩირინა“-ს მეფრინველეობის კომპლექსის ტერიტორიაზე, მდებარე შენობების საერთო მდგრადობისა და ნაგებობის მზიდი კონსტრუქციების საპროექტო მონაცემებთან შესაბამისობის შესახებ; საექსპერტო შეფასებები კონსტრუქციულ ნაწილზე.
- ქ. თბილისში, შავიშვილის ქ. №1 / ქავთარაძის ქ. №19, შ.პ.ს. „მონოლითი ჯგუფი“-ს მრავალბინიანი საცხოვრებელი სახლის პროექტის კონსტრუქციულ ნაწილზე.
- ქ. გურჯაანში, თავისუფლების ქუჩა № 6-ში, „სოკარ ჯორჯია პეტროლეუმ“-ის ავტოგასამართი კომპლექსის პროექტის კონსტრუქციულ ნაწილზე.
- ქ. თბილისში, დასახლება აეროდრომი, ქუჩა I, №20/ქ. თბილისი, აეროდრომის დასახლება მე-3 ქუჩა №17/ ქ. თბილისი, აეროდრომის დასახლება I ქუჩა №22, ე.ს. ამხანაგობა „იმედი 2015“-ის მრავალბინიანი საცხოვრებელი სახლის პროექტის კონსტრუქციულ ნაწილზე.
- ქ. თბილისში, ქინძმარაულის I შესახვევი №1-ში, შ.პ.ს. „უნიმედი კახეთი“-ს მიწის ნაკვეთზე მდებარე არსებული რეფერალური ჰოსპიტალის შენობის გამაგრება-გაძლიერების პროექტზე.
- ქ. რუსთავში, სექტორი-ჟ. შარტავა, მიკრო/რაიონი XXI, №16 და №22 სახლებს შორის მიმდებარე ტერიტორიაზე მრავალბინიანი საცხოვრებელი სახლის პროექტის კონსტრუქციულ ნაწილზე.
- ქალაქ თბილისში, ქუჩა უშანგი ჩხეიძის, №12-14-16 შ.პ.ს. „ბელი“-ს მრავალბინიანი საცხოვრებელი სახლის პროექტის კონსტრუქციულ ნაწილზე.
- ქ. თბილისში, შატბერაშვილის ქუჩა №74, შ.პ.ს. „სალვუს დეველოპმენტი“-ს დაბალი ინტენსივობის საცხოვრებელი სახლის კორექტირებული პროექტის კონსტრუქციულ ნაწილზე.
- ქალაქ თბილისში, ქუჩა წინანდალი №9 შ.პ.ს. „საქართველოს ეროვნული უნივერსიტეტი სეუ“-ს საგანმანათლებლო ცენტრის შენობის პროექტის კონსტრუქციულ ნაწილზე.
- ქ. თბილისში, სექტორი-სამგორი, კახეთის გზატკეცილის მე-7 კმ-ის მიმდებარე ტერიტორიაზე, შ.პ.ს. „R.I.G. GAS“-ის ნავთობბაზის ობიექტების პროექტის კონსრტუქციულ ნაწილზე
- ქ. თბილისში, ქუჩა წინანდლის, №9, (ნაკვეთი №01/107) შ.პ.ს. „კარდიოლოგიური კლინიკა გული“-ს საკუთრების მიწის ნაკვეთზე № 01.17.13.001.315 არსებული საავადმყოფოს რეკონსტრუქციის (დაშენება-გადაჯდომით) პროექტის კონსტრუქციულ ნაწილზე
- ქ. თბილისში, სექტორი-საბურთალო, დიდი დიღომი, მიკრო/რაიონი I და ფარნავაზ მეფის გამზირს შორის, შ.პ.ს. „აკა“-ს საკუთრების მიწის ნაკვეთზე №01.10.06.009.042 მრავალფუნქციური კომპლექსის შენობის პროექტის კონსტრუქციულ ნაწილზე
- ქ. თბილისში, ქუჩა ნარიმანოვი, №12, შ.პ.ს. „ემ. ჯი. ალიანსი“-ს საკუთრების მიწის ნაკვეთზე მრავალბინიანი საცხ. სახლის (ბლოკი: №1–№6) პროექტის კონსტრუქციულ ნაწილზე.

მოწოდებულ ინფორმაციას ვადასტურებ,
შ.პ.ს. „ბაზისი XXI“-ის
აღმასრულებელი დირექტორი: /ვ. ჯაფარიძე/

შ.პ.ს. საპროექტო,
არქიტექტურულ–დიზაინერული სტუდია
„ბაზისი XXI“
საქართველო. თბილისი.
დავით აღმაშენებლის გამზ. №63-ა
ტელ. (+995 595) 27 21 27
e-mail: bazisi_xxi@yahoo.com
№ 179/17

L.T.D. projecting,
architect-design studio
„BAZISI XXI“
63a Agmashenebeli av.
Tbilisi. Georgia
mob. (+995 595) 27 21 27
e-mail: bazisi_xxi@yahoo.com
„24“ ნოემბერი 2017წ

საექსპერტო კონსტრუქციული დასკვნა

ქ. თბილისში, სექტორი-გლდანი, ქუჩა ქერჩის, №12, (ნაკვ. 29/16), /ქალაქი თბილისი, ქუჩა ქერჩის, №12, (ნაკვ. 29/37), / ქალაქი თბილისი, ქუჩა ქერჩის, №12, (ნაკვ. 29/38) / / ქალაქი თბილისი, ქუჩა ქერჩის, მიმდებარედ (ნაკვ. 29/104), შ.პ.ს. „გრანდ როიალ კონსტრუქცია“-ს (ID 404472012) საკუთრების მიწის ნაკვეთზე № 01.11.05.029.184 მრავალფუნქციური კომპლექსის შენობის მშენებლობისათვის გათვალისწინებული სამშენებლო სამუშაოებისა და მშენებლობის პროცესში საპროექტო შენობის მომიჯნავე მიწის ნაკვეთებზე მდებარე შენობებზე ზებავლენის შესახებ.

შ.პ.ს. „ბაზისი XXI“-ის სპეციალისტების მიერ ვიზუალური გამოკვლევა ჩაუტარდა საპროექტო ტერიტორიას და მის მომიჯნავე შენობებს, მრავალფუნქციური კომპლექსის შენობის მშენებლობის პროცესში მომიჯნავე შენობების მდგრადობის დასადგენად.

ქ. თბილისში, სექტორი-გლდანი, ქუჩა ქერჩის, №12, (ნაკვ. 29/16), /ქალაქი თბილისი, ქუჩა ქერჩის, №12, (ნაკვ. 29/37), / ქალაქი თბილისი, ქუჩა ქერჩის, №12, (ნაკვ. 29/38) / / ქალაქი თბილისი, ქუჩა ქერჩის, მიმდებარედ (ნაკვ. 29/104), შ.პ.ს. „გრანდ როიალ კონსტრუქცია“-ს (ID 404472012) საკუთრების მიწის ნაკვეთზე № 01.11.05.029.184 მრავალფუნქციური კომპლექსის საპროექტო შენობა წარმოადგენს თექვსმეტსართულიან ნაგებობას. (14 მიწისზედა და 2 მიწისქვეშა სართულით).

კონსტრუქციული სქემის მიხედვით საპროექტო შენობა მონოლითური რკ/ბეტონის კარკასულ-კავშირებიანი ტიპისაა. საპროექტო საძირკვლების ტიპი: მონოლითური რკ/ბეტონის ფილა. საპროექტო ქვაბულის ძირის მაქსიმალური ჩაღრმავება მიწის ზედაპირიდან, ქანობიანი რელიეფიდან გამომდინარე 4,0–7,0 მეტრია.

<u>საპროეტო ტერიტორიაზე ასაშენებელ ობიექტს:</u>

<u>ჩრდილო-აღმოსავლეთის მხრიდან:</u> ესაზღვრება გმირ კურსანტთა ქუჩა (შენობა-ნაგებობებისაგან თავისუფალი ტერიტორია.)

<u>ჩრდილო-დასავლეთის მხრიდან:</u> ესაზღვრება საპროექტო მიწის ნაკვეთზე მდებარე ავტოფარეხში ჩასასვლელი გზა 6,25 მეტრის მანძილზე, შემდეგ საპროექტო საყრდენი კედელი, შემდეგ ამავე მიწის ნაკვეთის ეზო 2,74მ მეტრის მანძილზე და შემდეგ ქ. თბილისი, ქუჩა ქერჩის №12 (ნაკვ. №29/36), შ.პ.ს. „თიელეს“-ის საკუთრების მიწის ნაკვეთზე № 01.11.05.029.036 მდებარე ერთსართულიანი შენობა №1/1 საკადასტრო მიჯნიდან 5,0 მეტრის დაშორებით. დაშორება საპროექტო და მომიჯნავე შენობებს შორის შეადგენს 14 მეტრს.

<u>სამხრეთ-დასავლეთის მხრიდან:</u> ესაზღვრება საპროექტო მიწის ნაკვეთზე მდებარე მიწისხვეშა ავტოფარეხი 6,25 მეტრის მანძილზე, შემდეგ საპროექტო საყრდენი კედელი, შემდეგ ამავე მიწის ნაკვეთის ეზო სხვადასხვა მანძილზე და შემდეგ ქ. თბილისი, ქუჩა ქერჩის №12, სახელმწიფო საკუთრების მიწის ნაკვეთი № 01.11.05.029.195 (შენობა-ნაგებობებისაგან თავისუფალი ტერიტორია.)

<u>სამხრეთ-აღმოსავლეთის მხრიდან:</u> ესაზღვრება საპროექტო მიწის ნაკვეთზე მდებარე ავტოფარეხში ჩასასვლელი პანდუსი 6,05 მეტრის მანძილზე, შემდეგ საპროექტო საყრდენი კედელი, შემდეგ ამავე მიწის ნაკვეთის ეზო 1.5მ მანძილზე და შემდეგ ქ. თბილისი, ქუჩა ქერჩის, №12, (ნაკვ. 29/17), /ქალაქი თბილისი, ქუჩა ქერჩის, და უშიშროების აკადემიასთან ჩასახვევი გზის გადაკვეთასთან / ქალაქი თბილისი, ქუჩა ქერჩის, მიმდებარედ (ნაკვ. 29/106) შ.პ.ს. „ნიკე 2009“-ს საკუთრების მიწის ნაკვეთზე № 01.11.05.029.215 მდებარე მშენებარე ექვსსართულიანი შენობა (ერთი მიწისქვეშა სარდაფის სართულით), მონოლითური რკ/ბეტონის კარკასული ტიპის, საკადასტრო მიჯნიდან 4,0 მეტრის დაშორებით. დაშორება საპროექტო და მომიჯნავე შენობებს შორის შეადგენს 11,5 მეტრს, საპროექტო შენობის და მშენებარე შენობის საძირკვლების ძირი განთავსებულია დაახლოებით ერთ დონეზე.

საპროექტო შენობიდან მომიჯნავე მიწის ნაკვეთებზე მდებარე შენობები დაშორებულია საკმაო მანძილით: 11,5მ და 14მ; ჩრდილო-დასავლეთის და სამხრეთ-აღმოსავლეთის მხარეს გათვალისწინებულია საყრდენი კედლების მოწყობა, საპროექტო ავტოფარეხში ჩასასვლელი გზების გასწვრივ.

ზემოთაღნიშნულიდან გამომდინარე, საპროექტო მშენებლობა არ გამოიწვევს მომიჯნავე მიწის ნაკვეთზე მდებარე შენობების არსებული მდგრადობის გაუარესებას.

<u>დასკვნა:</u>

შესრულებული გამოკვლევის საფუძველზე, შ.პ.ს. „ბაზისი XXI“ ადგენს, რომ ქ. თბილისში, სექტორი-გლდანი, ქუჩა ქერჩის, №12, (ნაკვ. 29/16), /ქალაქი თბილისი, ქუჩა ქერჩის, №12, (ნაკვ. 29/37), / ქალაქი თბილისი, ქუჩა ქერჩის, №12, (ნაკვ. 29/38) / / ქალაქი თბილისი, ქუჩა ქერჩის, მიმდებარედ (ნაკვ. 29/104), შ.პ.ს. „გრანდ როიალ კონსტრუქცია“-ს (ID 404472012) საკუთრების მიწის ნაკვეთზე № 01.11.05.029.184 საპროექტო მრავალფუნქციური კომპლექსის შენობის მშენებლობისათვის გათვალისწინებული სამშენებლო სამუშაოები მშენებლობის პროცესში არ გამოიწვევს მომიჯნავე მიწის ნაკვეთებზე მდებარე შენობების არსებული მდგრადობის გაუარესებას.

შ.პ.ს. „ბაზისი XXI“-ის
აღმასრულებელი დირექტორი,
ექსპერტი–კონსტრუქტორი: /ვახტანგ ჯაფარიძე/





შპს „ინტექსი"

სათფისე შენობის
ნრიექტი.

/კონსტრუქციული ნაწილი/

დირექტორი: /ფ. გოცირიძე/

კონსტრუქტორი: [signature] /ა. კორკოტაშვილი/

თბილისი – 2017 წ.

ქვაზუდის სქემა. გეგმა. მ.1:100

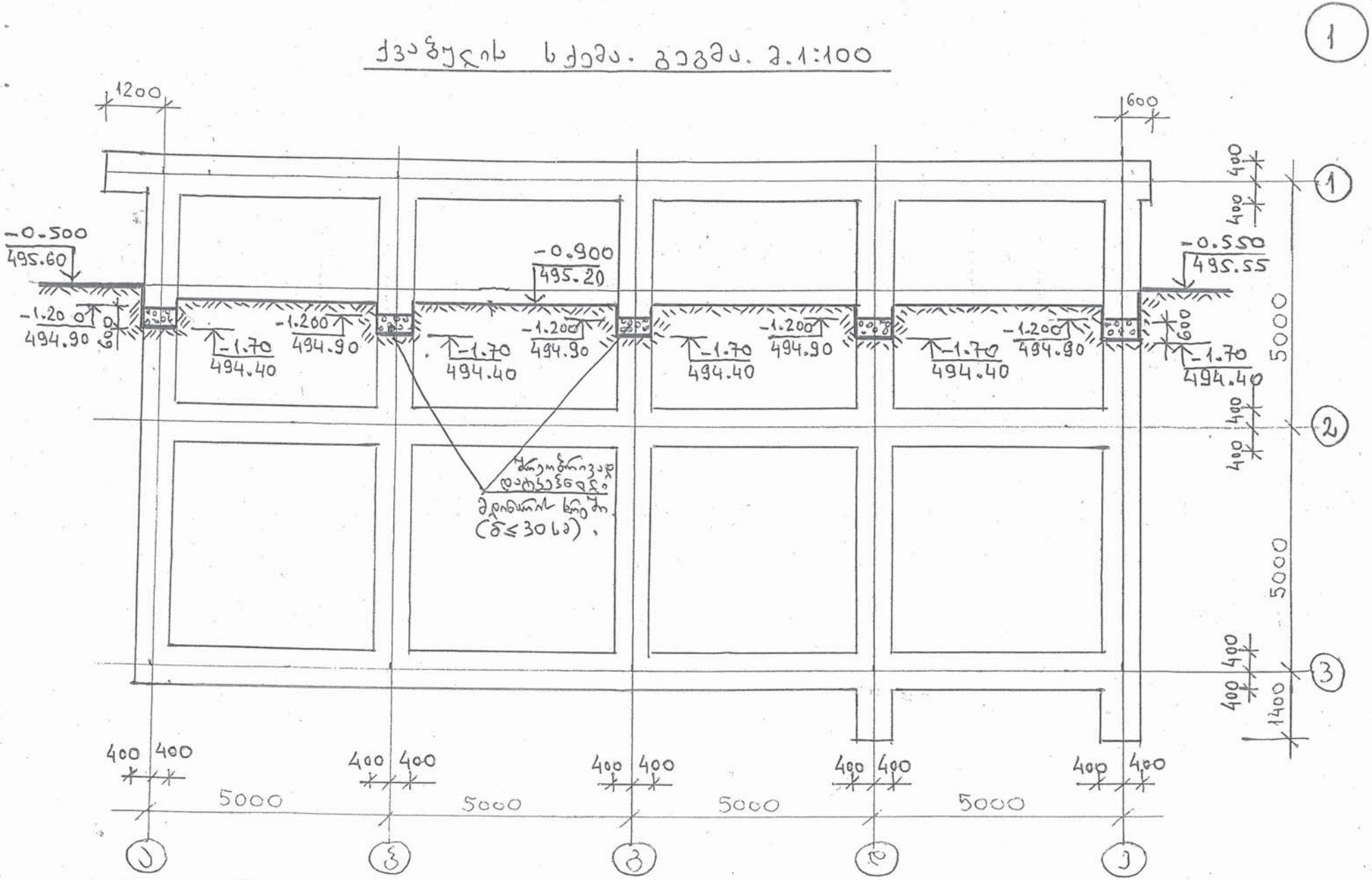

1. ±0.000 = 496.10
2. I ატაკზე მოიჭრის მდინარეული ფენა 495.20 ნიშნულამდე, შემდეგ დამუშავდეს გრუნტი ტრანშეებში 494.40 ნიშნულამდე ($V_{გრ.}$ = 201.4 მ³)
3. ზრეოზრიკად დატკეპნილი მდინარის ხრეში — 43.2 მ³.

[illegible]: [signature] /[illegible]/

ჯენტყრი საძირკვლის სქემა. გეგმა. მ.1:100

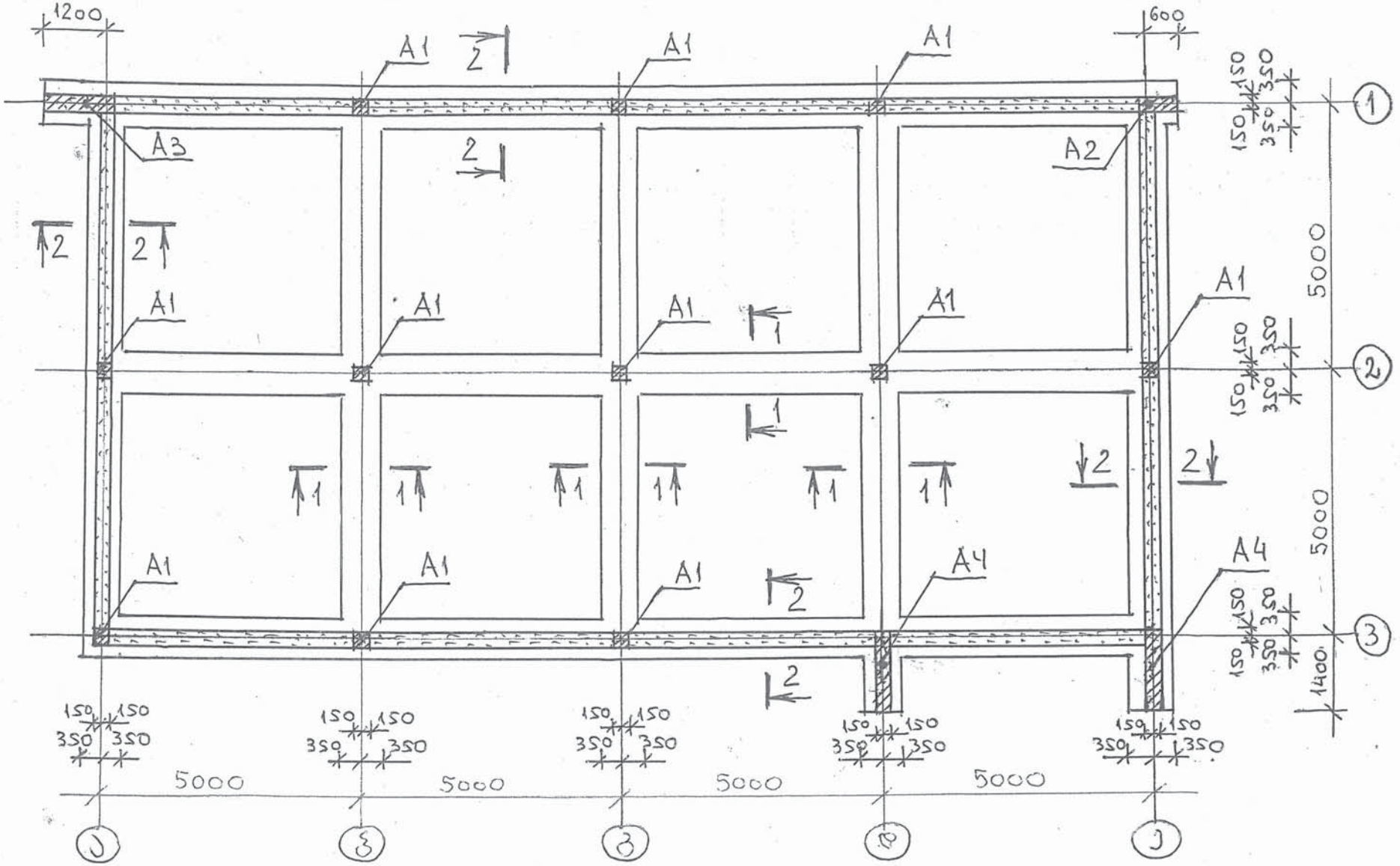

1. კვეთი 1-1, 2-2 იხ. ფურცელ. 5-3;
2. არმატ. ანკერები A1 ÷ A4 იხ. ფურცელ. 5-3, 5-4.

კონსტრუქტორი: [signature] /ა. კორკოტაშვილი/

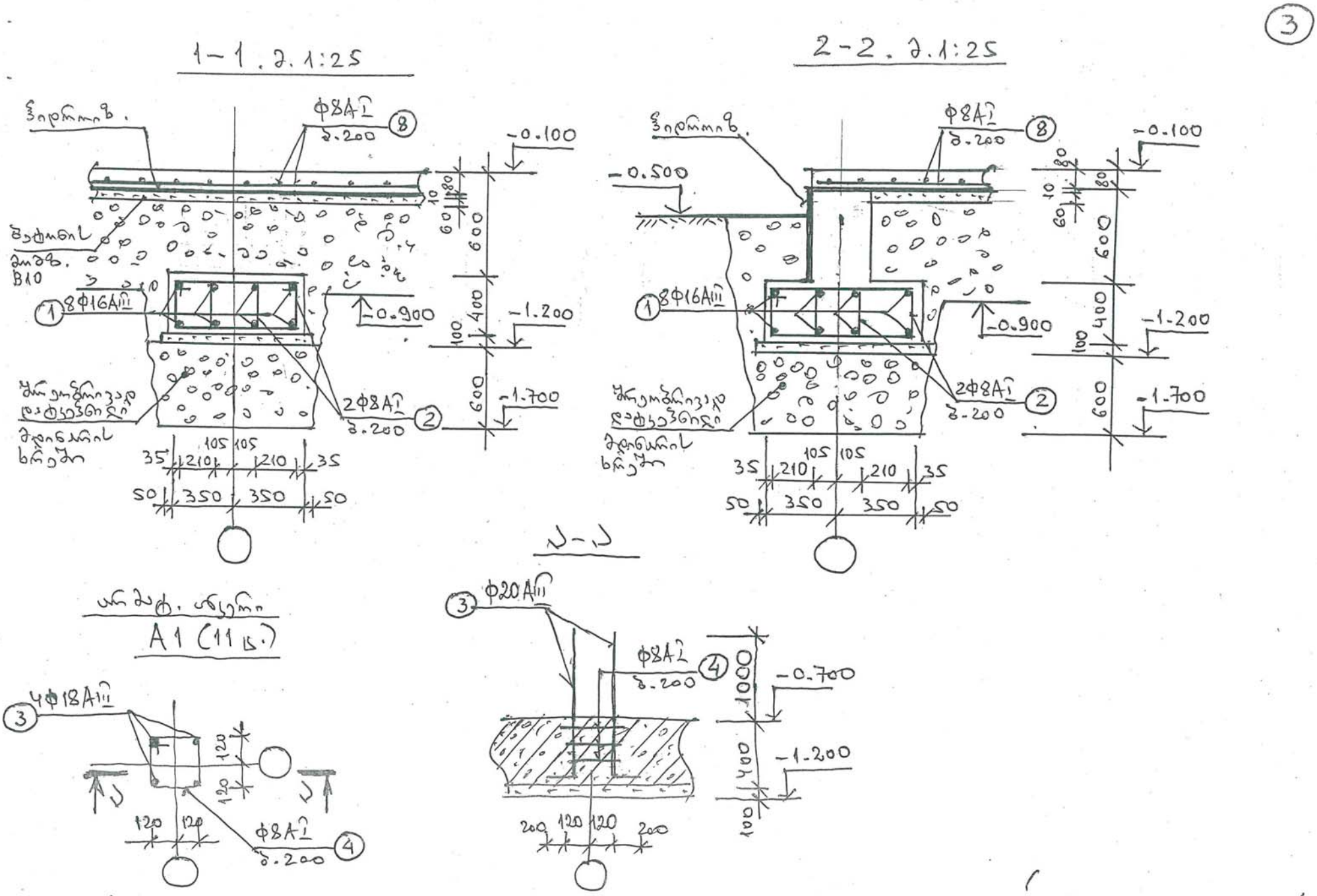

1. სპეციფიკაცია იხ. ფურცელ. 5-12,

კონსტრუქტორი: [signature] /ა. კორკოტაშვილი/

არმატ. ნაკეთი A2 (1 ც.)

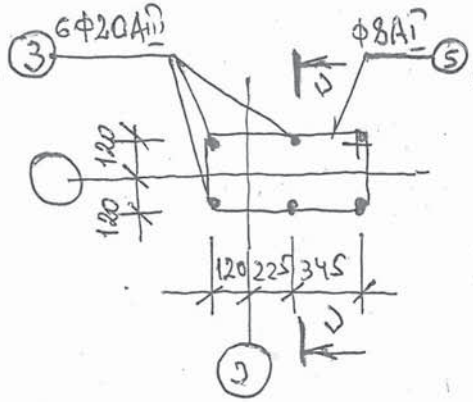

არმატ. ნაკეთი A3 (1 ც.)

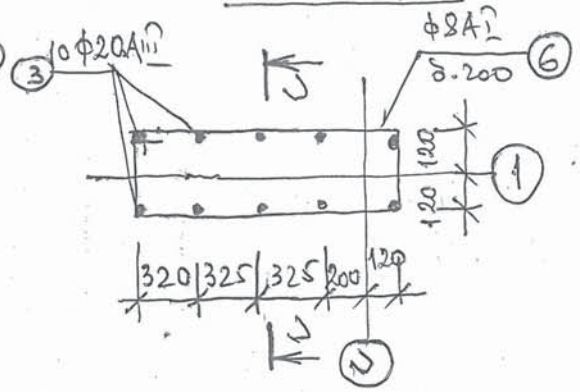

არმატ. ნაკეთი A4 (2 ც.)

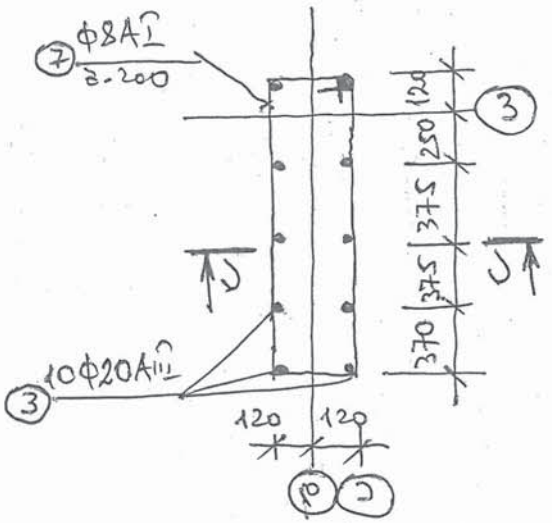

1. არმატურის 30–50% გაფლეთის სხვადასხვა სიბრტყეში

ვონსტრუქტორი: [signature] /ა. ვორვოტაშვილი/

სვეტების სქემა. გეგმა. მ.1:100

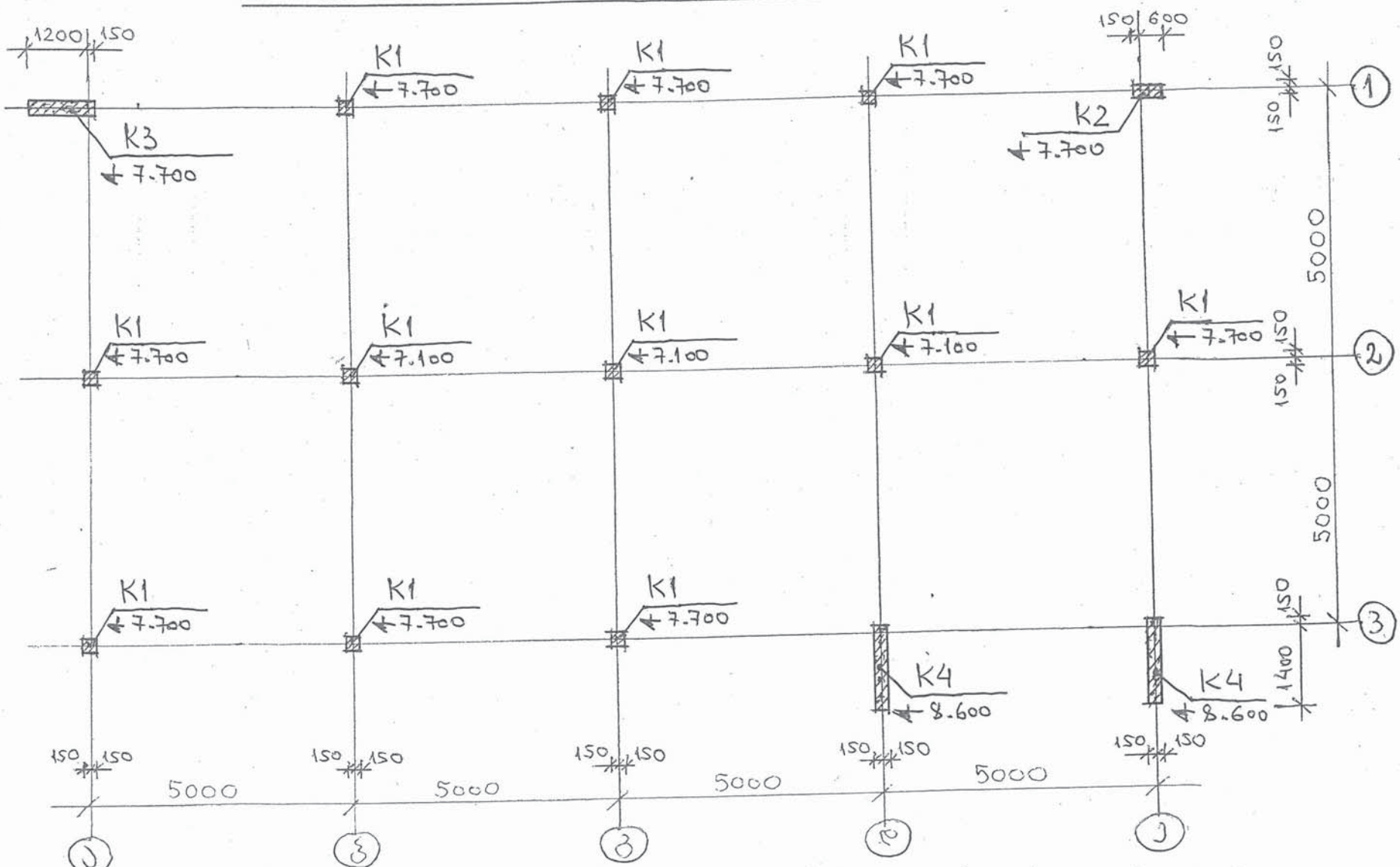

ნიშნიშნიდი აღნიშვნა

7.700, 8.600 — სვეტის თავის ნიშნული.

7.100

1. სვეტების ხვეოლი ის. ფურცს. ს-6.

ხონსტრუქტორი: [signature] /ა. ხორხოტაშვილი/

სვეტი K1-ის
ვვეტი (11 ც.)

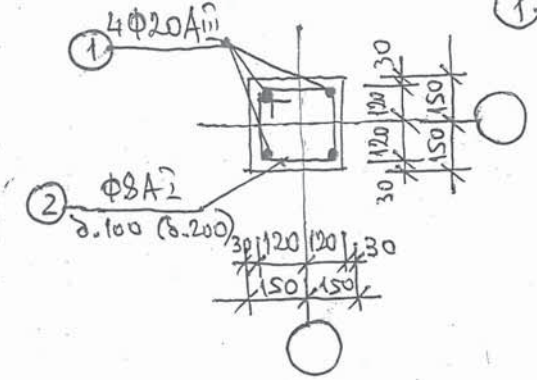

სვეტი K2-ის
ვვეტი (1 ც.)

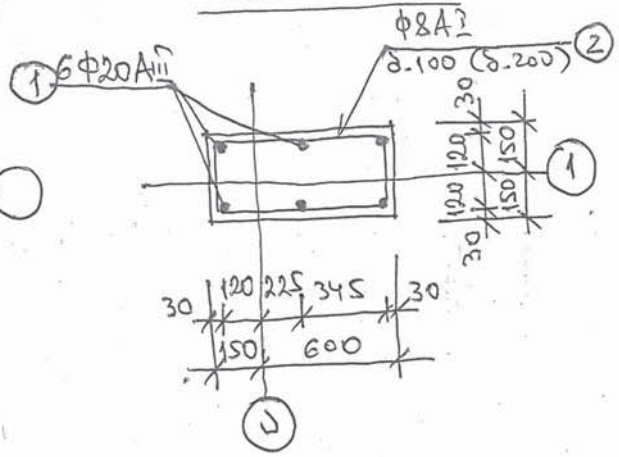

სვეტი K3-ის
ვვეტი (1 ც.)

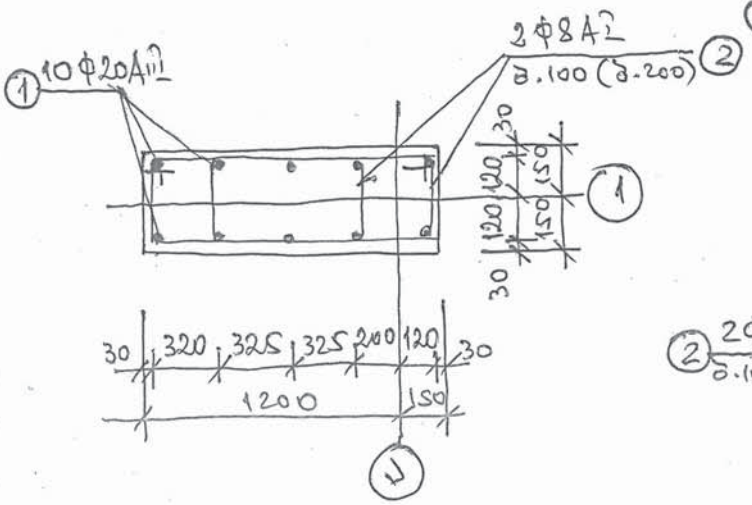

სვეტი K4-ის
ვვეტი (2 ც.)

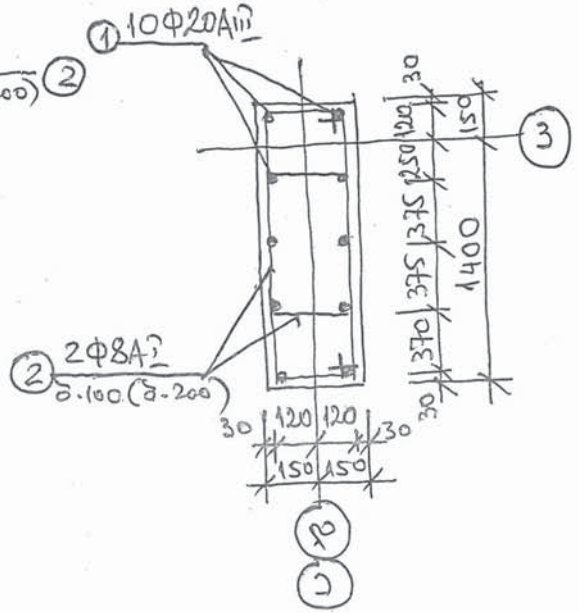

1. სვეტებში საკიდების ბიჯი ბავიდოთ სარიყლის ფარგლებში δ.100 ქვედა და ზედა საყრდენებიან 90 სმ-ის ფარგლებში, ხოლო სვეტის შეა ნაწილში δ.200;
2. სჯეტიფიკაცია ის. ფურც. 5-12;

კონსტრუქტორი: [signature] /ა-კორკოტაშვილი/

გადახურვა 3.500 ნიშნულზე. გეგმა. მ.1:100

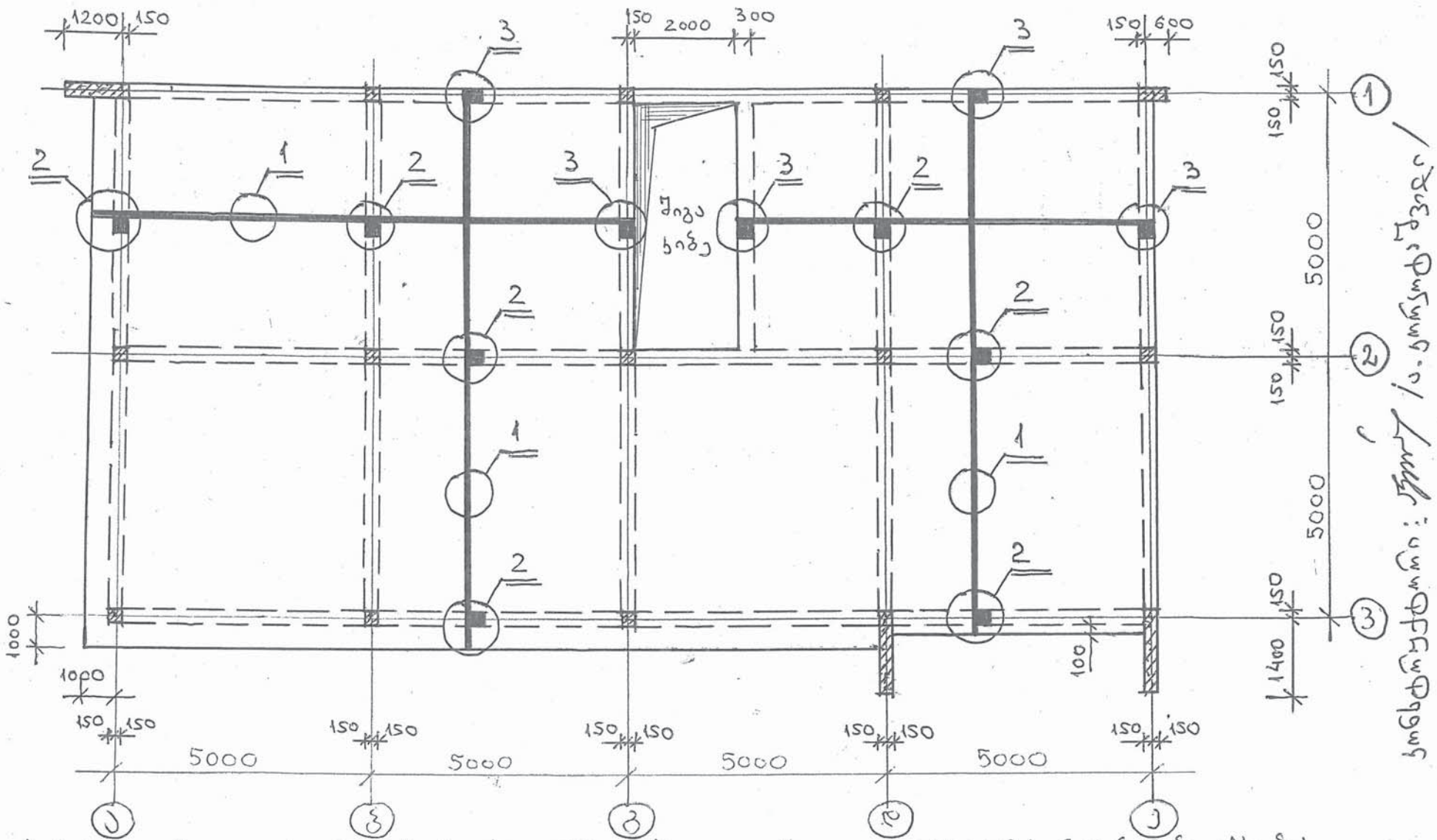

1. ბოთლიფორი ფილის არმირება ხდება ორმაგი ბადიდ უწყვეტად. არმატურის ჯირაჯირები ეწყობა ჭადრაკული გაწყობებიდ, გადადებიდ ($l_{გად.} \geq 60$ სმ.)
2. ბოთლიფორ რიგელებში არმატურის ჯირაჯირები ეწყობა გადადებიდ ($l_{გად.} \geq 100$ სმ): ა) ქვედა შრეში საყრდენებზე სვეტის ტანის მიდამი გავლიდ; ბ) ზედა შრეში მალის 1/3-ის ზონაში. ზედა მუშა არმატურა ჩაიღუნოს ნაჯირა სვეტების ჯვეთის გარე ჯიდესიან. საჯიდების ბიჯი მიკილოდ საყრდენებზე მალის 1/4-ის ზონაში 10 სმ, მალის შუაში 20 სმ;

გადახურვა 7.100 ნიშნულზე. ბეგმა. მ.1:100

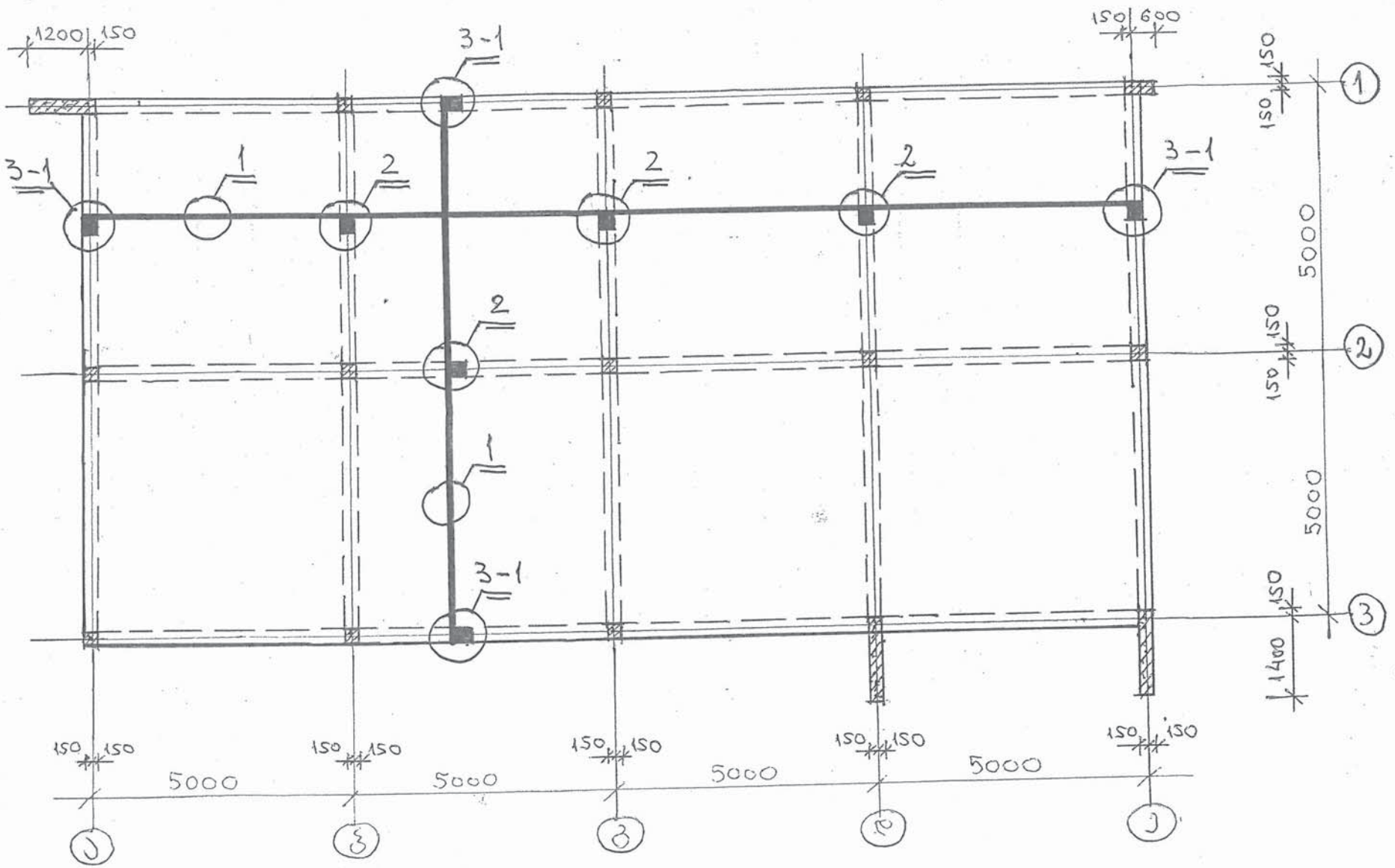

1. გადახურვის დეტალები იხ. ფურცელ. 5-10;

ნონსტრუქტორი: [signature] /ა. ნორნოტაშვილი/

გაცალკევა 8.600 ნიშნულზე და ნაცრისფერის სქემა 7.700 ნიშნ.

გეგმა. მ.1:100

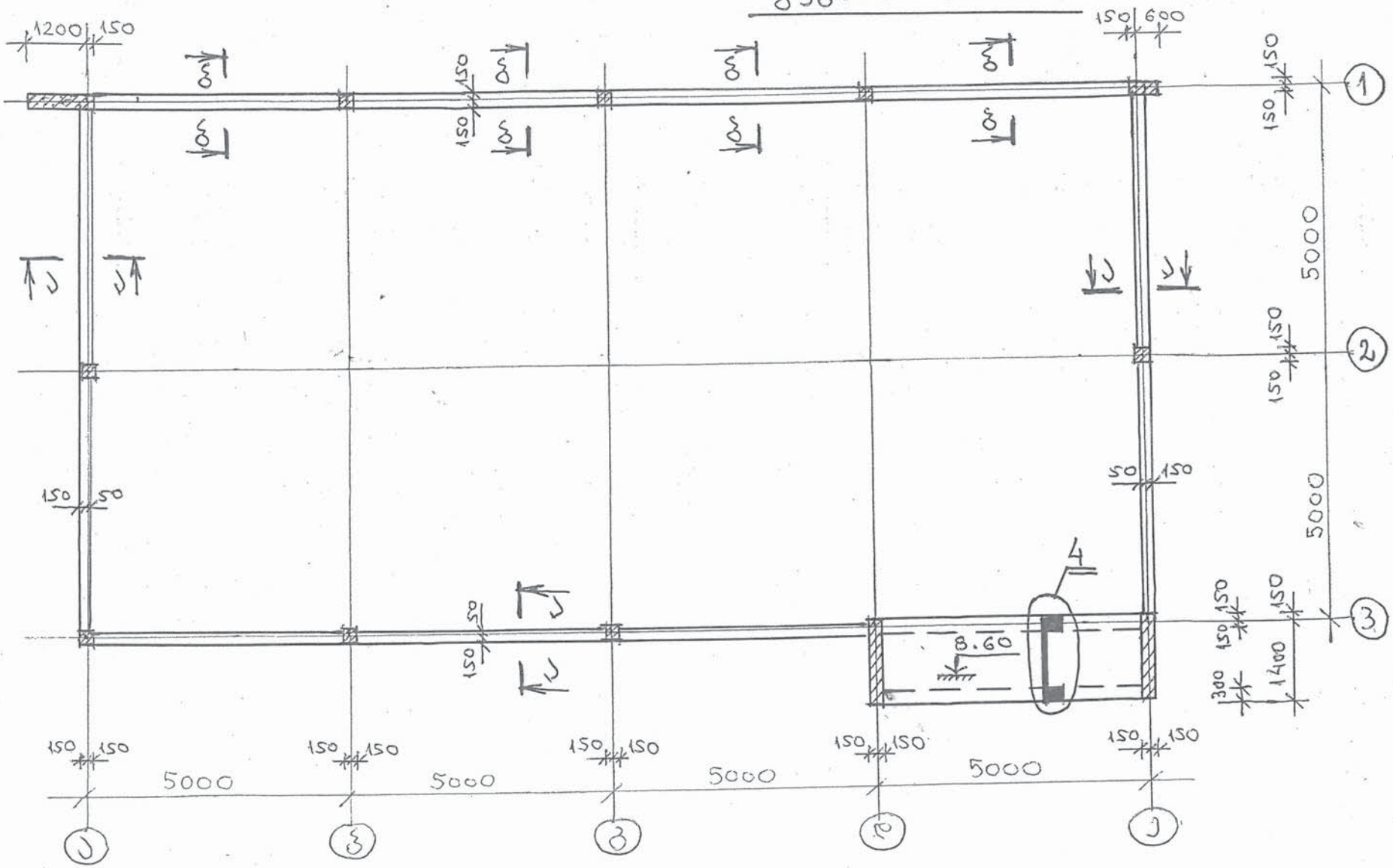

1. ჭვეარი ა-ა, ბ-ბ და დეტ. 4
იხ. ფურცელ. 5-10;

კონსტრუქტორი: [signature] /ა.კონტრიტაშვილი/

ჯამდებოვნის ფილის ფრაგმენტი

ფრაგმ.1.

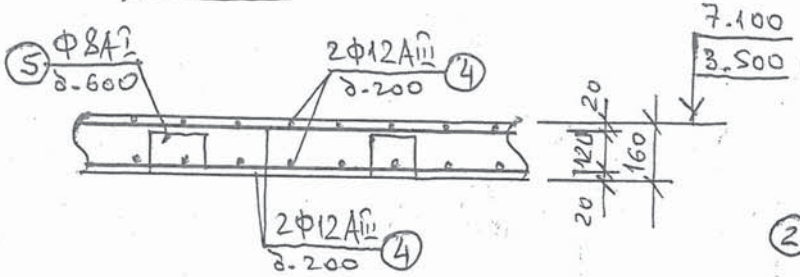

ფრაგმ.2

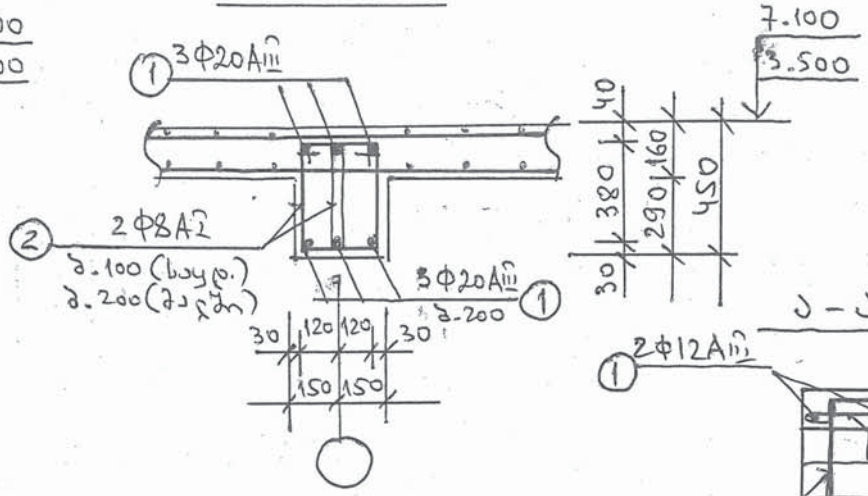

ფრაგმ.3

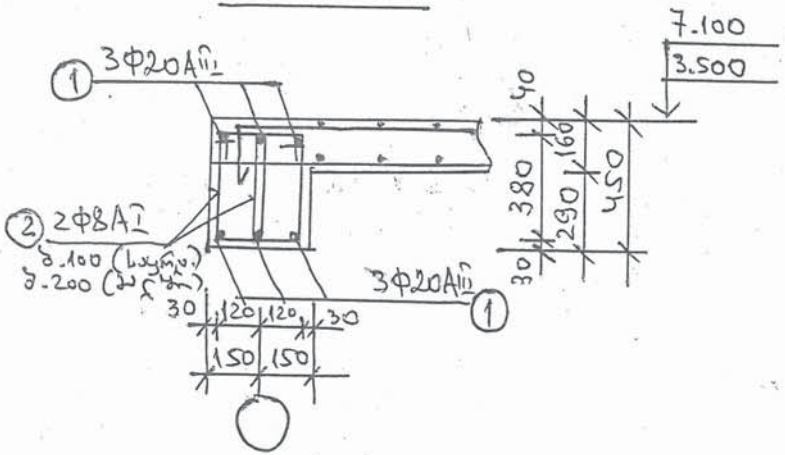

ფრაგმ.3-1

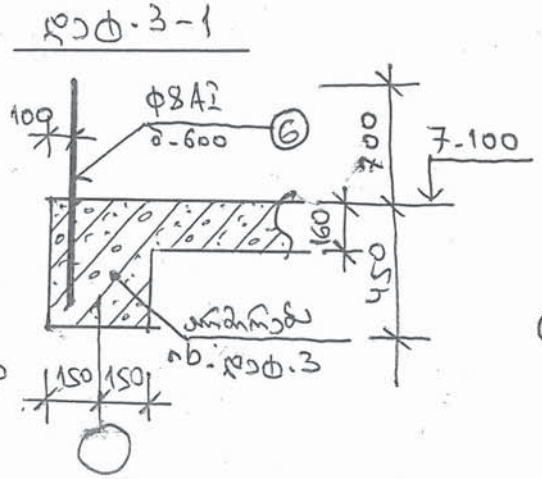

ა-ა (20.0 ჯამ.ნ.)

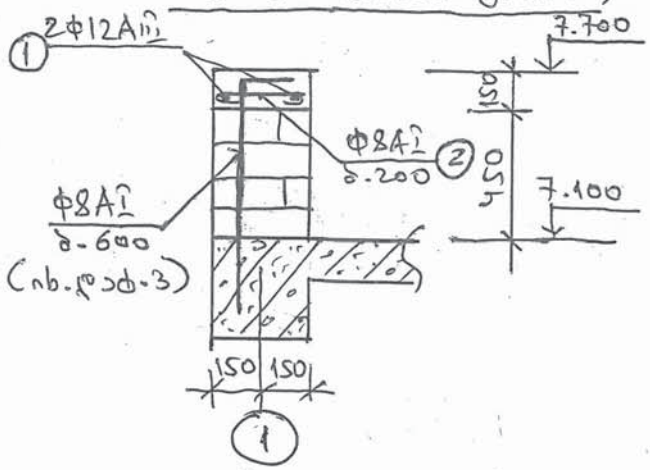

ფრაგმ.4

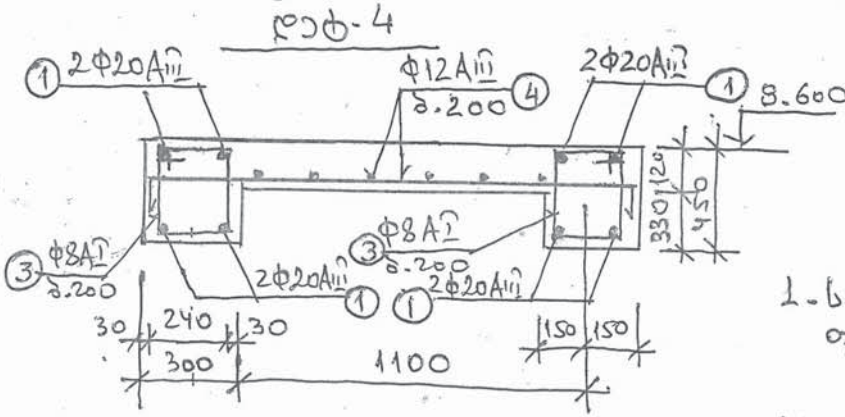

ბ-ბ (35.0 ჯამ.ნ.)

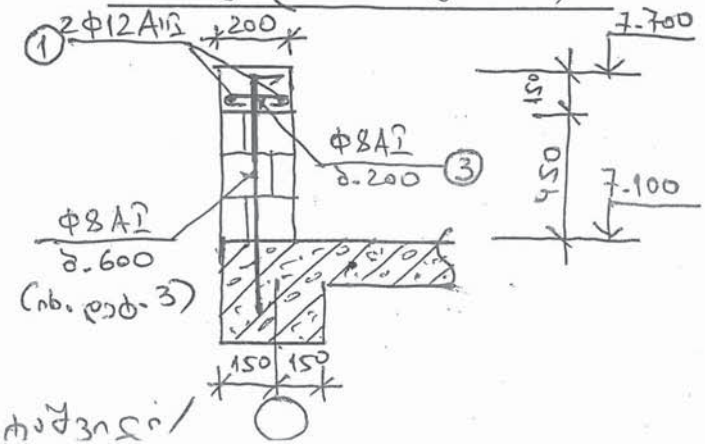

ფრაგმენტების მარკირება იხ. ფრაგმ. 1-3; 5-13;

ნიგა ყიზე. გეგმა. მ.1:50

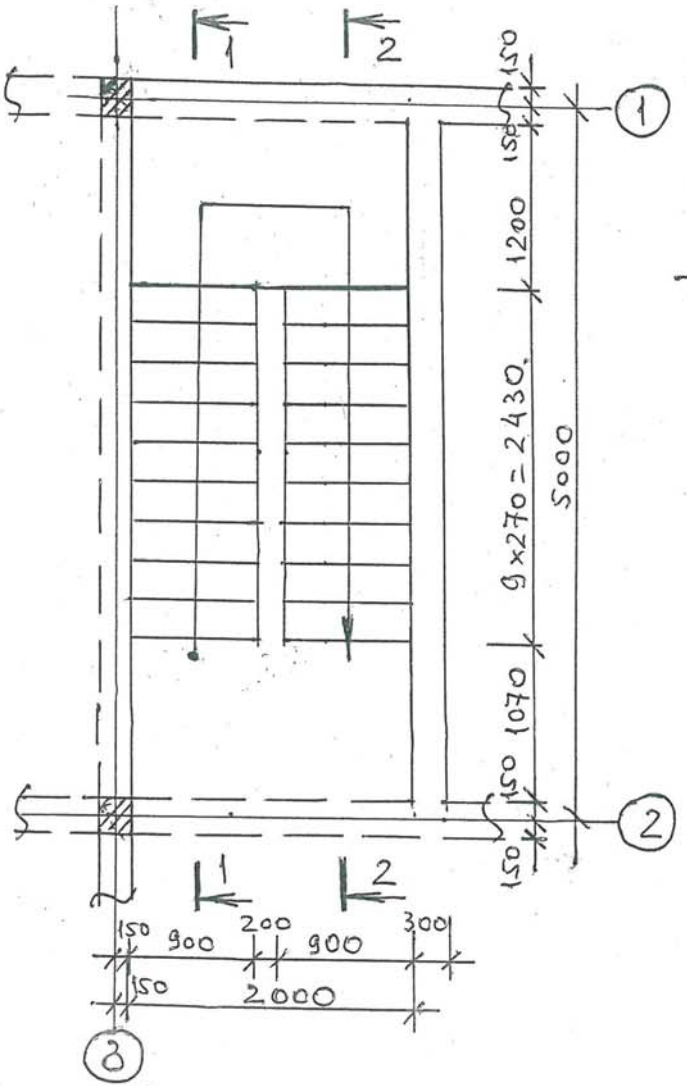

1-1

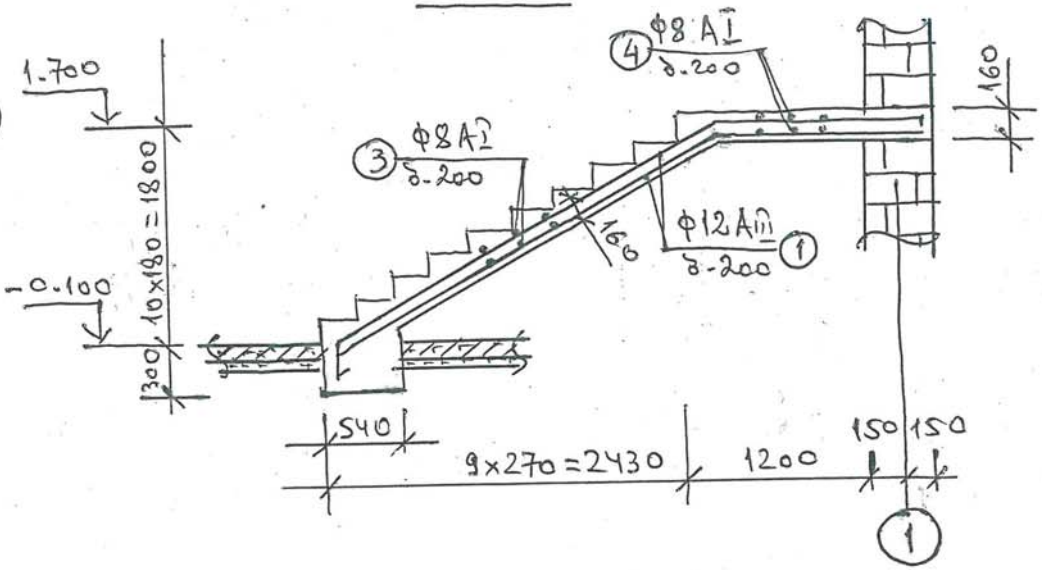

2-2

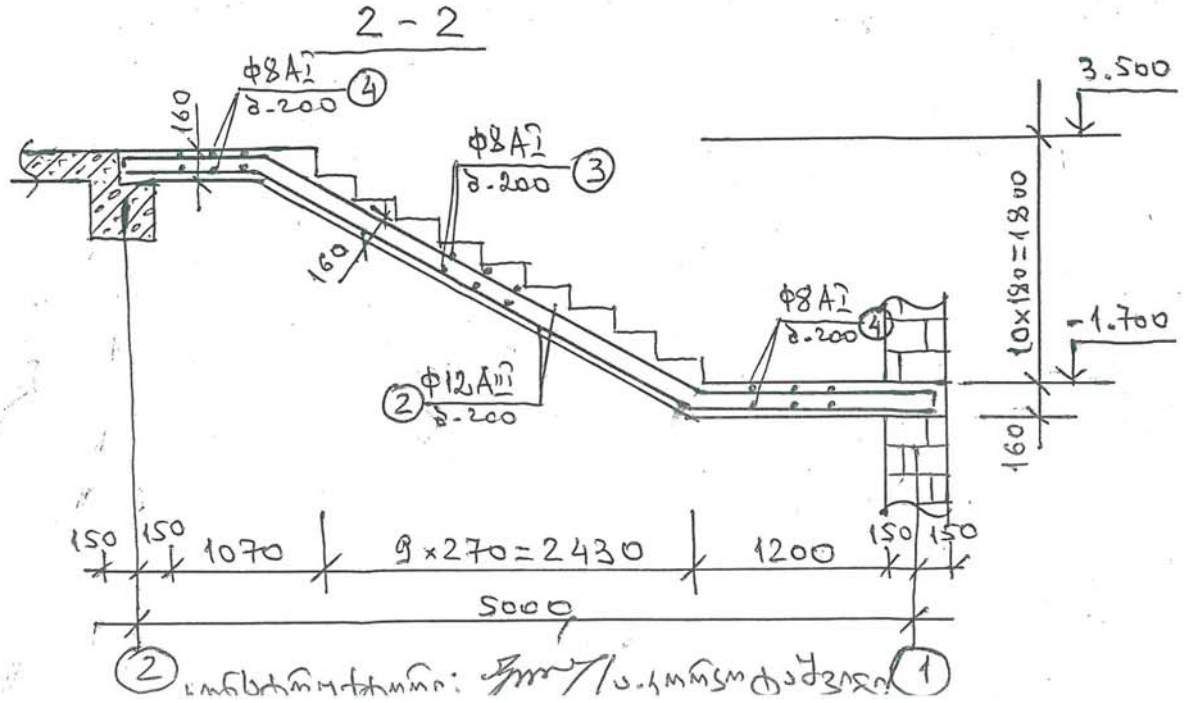

1. სპეციფიკაცია იხ. ფურცელ. ყ-13;

ცალკეული ელემენტების
(დეტალებად)

კონსტრ. დასახ.	ნომ.	აღწერა	დეტალების	სულ ცალი	ერთ. წონა, ტ.	ჯამური წონა, ტ.
1	2	3	4	5	6	7
საძირკვლის ხაბურავი და იატაკი გრუნტზე	1	ფოლადის ბადე	Ф16AIII, L=1050.0მ	—	—	1654.8
	2	ხვრელი (435×350)	Ф8AI, ℓ=1770	1200	0.71	852.0
	3	200 | 1350	Ф20AIII, ℓ=1550	80	3.82	305.6
	4	ხვრელი (260×260)	Ф8AI, ℓ=1240	33	0.50	16.5
	5	—"— (700×260)	Ф8AI, ℓ=2120	3	0.85	2.55
	6	—"— (1300×260)	Ф8AI, ℓ=3320	3	1.33	4.0
	7	—"— (1500×260)	Ф8AI, ℓ=3720	6	1.49	8.94
	8	ფოლად. ბადე ზედა	Ф8AI, L=2200.0მ	—	—	880.0
			ჯამი ბეტ. B10	17.2 მ3		
			B25	63.9 მ3		
K1 11ც.	1		Ф20AIII, ℓ=7800	4×11	19.23	846.12
	2	ხვრელი (260×260)	Ф8AI, ℓ=1240	42×11	0.50	231.0
			ჯამი ბეტ. B25	0.70×11=7.70 მ3		
K2 1ც.	1		Ф20AIII, ℓ=7800	6×1	19.23	115.4
	2	ხვრელი (700×260)	Ф8AI, ℓ=2120	42×1	0.85	34.5
			ჯამი ბეტ. B25	1.76 მ3		
K3 1ც.	1		Ф20AIII, ℓ=7800	10×1	19.23	192.3
	2	ხვრელი (990×260)	Ф8AI, ℓ=2700	42×1	1.08	45.4
			ჯამი ბეტ. B25	3.16 მ3		
K4 2ც.	1		Ф20AIII, ℓ=9300	10×2	23.0	460.0
	2	ხვრელი (1140×260)	Ф8AI, ℓ=3000	42×2	1.20	100.8
			ჯამი ბეტ. B25	4.0×2=8.0 მ3		

სათვალთვალო: [illegible]

სპეციფიკაცია

(დასასრული)

კონსტ. დასახ.	ნომ.	აღნიშვნა	დასახელება	რაოდ. ცალი	ერთეულ. წონა, კგ	ჯალანი წონა, კგ
1	2	3	4	5	6	7
გადახურვა 3.500, 7.100 და 8.600 ნიშნულებზე	1	დაიტრის აღვილზე	Φ20AIII, L=1800.0 ბ	—	—	4438.8
	2	საკიდი (140×400)	Φ8AI, l=1300	3650	0.52	1898.0
	3	—"— (250×400)	Φ8AI, l=1500	52	0.60	31.2
	4	დაიტრის აღვილზე	Φ12AIII, L=5150.0 ბ	—	—	4573.2
	5	200 140	Φ8AI, l=480	240	0.192	46.1
	6		Φ8AI, l=1150	90	0.46	41.4
			ჯამი ბეტ. B25	115.2 ბ3		
რკ.ბ. სარტყელ 7.700 ნიშნ.	1	დაიტრის აღვილზე	Φ12AIII, L=130.0 ბ	—	—	115.4
	2	250	Φ8AI, l=450	100	0.18	18.0
	3	150	Φ8AI, l=350	176	0.14	24.64
			ჯამი ბეტ. B25	2.05 ბ3		
ჩიგა კიბე	1		Φ12AIII, l=4700	10	4.17	41.7
	2		Φ12AIII, l=5500	10	4.90	49.0
	3		Φ8AI, l=890	66	0.36	23.8
	4		Φ8AI, l=1990	30	0.80	24.0
			ჯამი ბეტ. B25	2.10 ბ3		

კონსტრუქტორი: [signature] /ა. კორკოტაშვილი/

ამონაწერი მეწარმეთა და არასამეწარმეო (არაკომერციული) იურიდიული პირების რეესტრიდან

განაცხადის ნომერი: 115518
განაცხადის რეგისტრაციის ნომერი: B10105547
ამონაწერის მომზადების თარიღი: 03/09/2010 15:40:23

სუბიექტი

საფირმო სახელწოდება:	შპს ბაზისი XXI
იურიდიული მისამართი:	საქართველო, ძველი თბილისის რაიონში, აღმაშენებლის გამზირი 63ა
საიდენტიფიკაციო კოდი:	202235296
სამართლებრივი ფორმა:	შეზღუდული პასუხისმგებლობის საზოგადოება
სახელმწიფო რეგისტრაციის თარიღი:	12/12/2003
სახელმწიფო რეგისტრაციის ნომერი:	2/4-3679
მარეგისტრირებელი ორგანო:	დიდუბე-ჩუღურეთის სასამართლო
საგადასახადო ინსპექცია:	თბილისის რეგ.ცენტრი ძველი თბილისის გ-ბა

ხელმძღვანელობაზე/წარმომადგენლობაზე უფლებამოსილი პირები

- 01001003423, იოსებ ცერცვაძე, გენერალური დირექტორი, ,
- 01005021796, ვახტანგ ჯაფარიძე, , , აღმასრულებელი დირექტორი

პარტნიორები

	წილი	ანგარიშის ნომერი
01001003423, იოსებ ცერცვაძე,	100.00000000%	202235296-SH-00001

ყადაღა/აკრძალვა:

რეგისტრირებული არ არის

საგადასახადო გირავნობა/იპოთეკის უფლება:

რეგისტრირებული არ არის