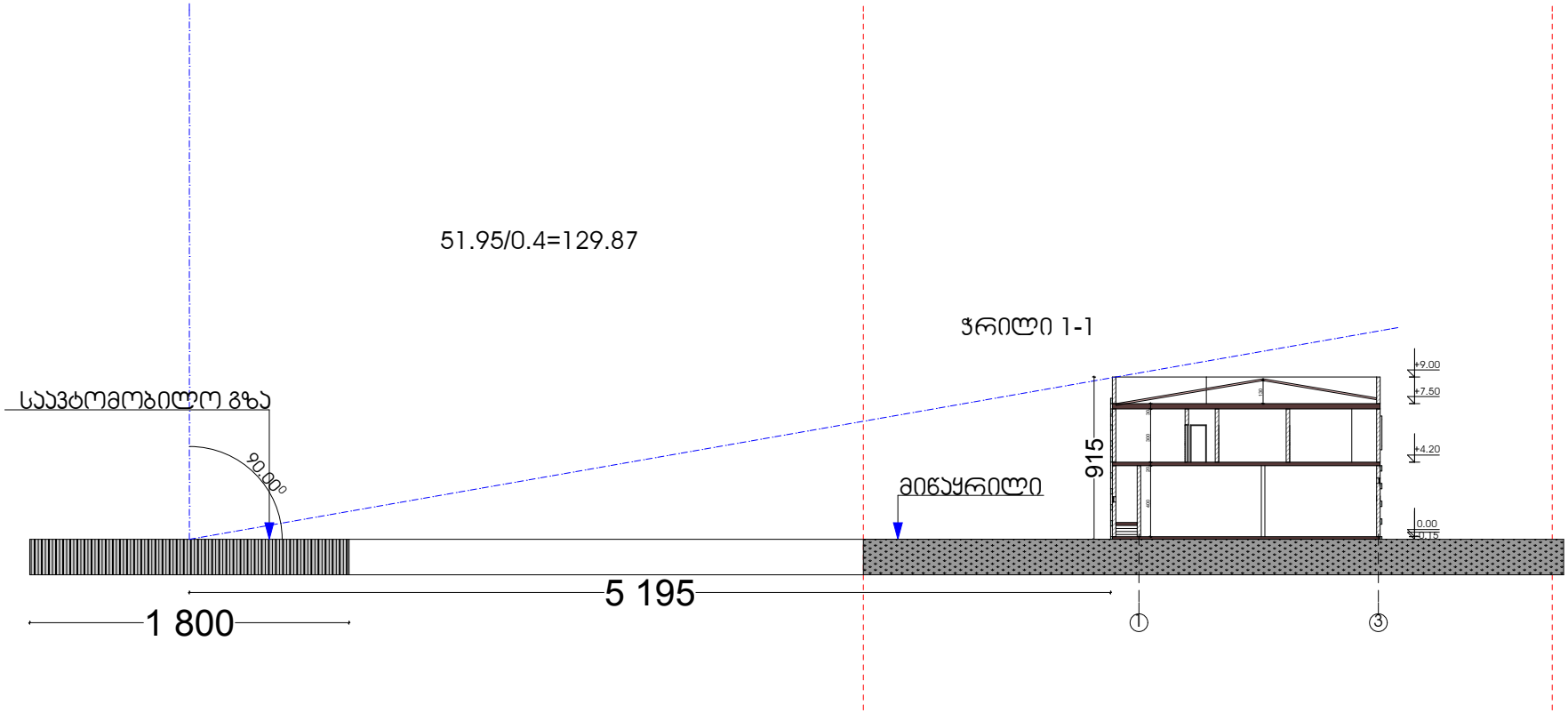
51.95/0.4=129.87
ჭრილი 1-1
საავტომობილო გზა
90.00°
მიწაყრილი
915
+9.00
+7.50
+4.20
0.00
-0.15
5 195
1 800
1
3