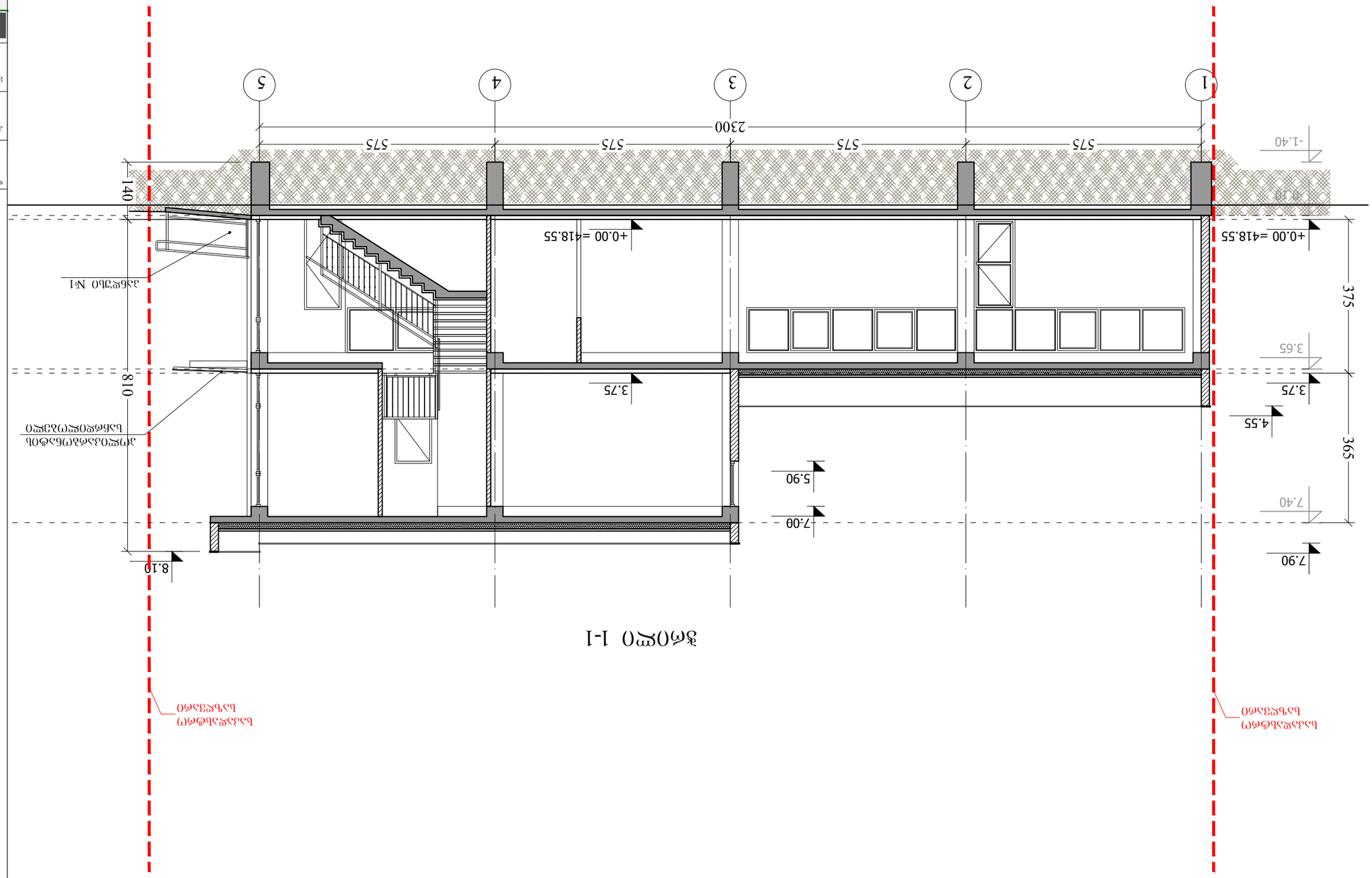
1
2
3
4
5
575
575
575
575
2300
-1.40
+0.00 =418.55
+0.00 =418.55
3.75
3.65
4.55
3.75
375
365
810
140
5.90
7.40
7.90
7.00
8.10
3.75
3.75
3.75

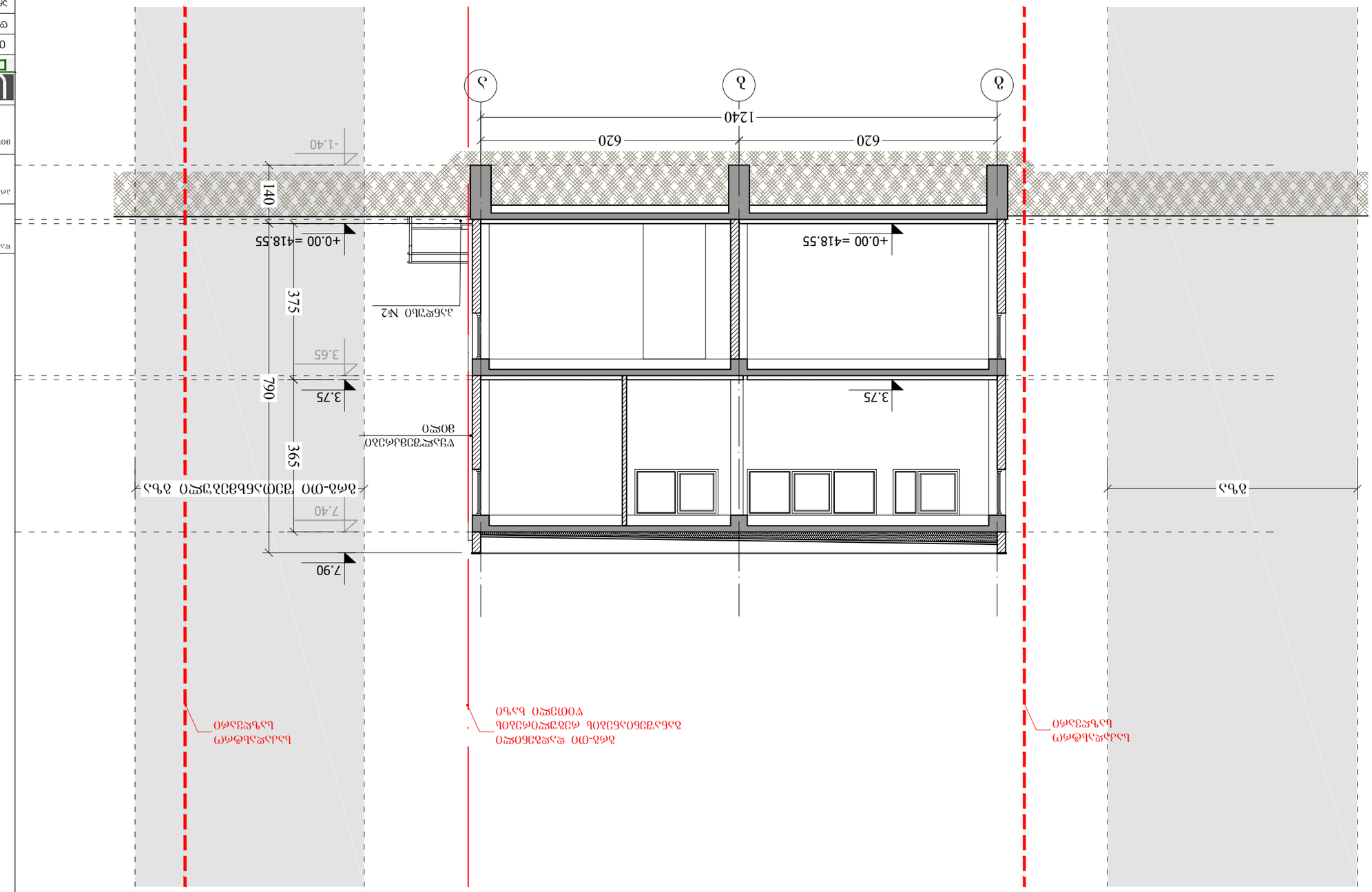

ელექტრონული ვერსიის ავტორი:		
"ვაშლის ხეები" ზემო ალვანის ტერიტორიაზე საცხოვრებელი კომპლექსის მშენებლობა		
ნახაზის დასახელება		
ბეტონის ფილა		
მშენებლობის ადგილი: ქ. თბილისი, ვაკე-საბურთალოს რაიონი, ზემო ალვანის ქუჩა, 1 ნაკვ. ტელ: 555118033 Email: urban_designstudio@yahoo.com	URBAN DESIGN STUDIO	
დამკვეთი	შპს.	ხელმოწერა
მშენებლობის მენეჯერი	ფ.	
მთავარი არქიტექტორი	ფ.	
არქიტექტურა ARCHITECTURE		
ნახაზის SCALE	1:100	თარიღი DATE OF ISSUE 13/03/2018
ნახაზის DRWG.		ჭრილი 2-2
ცვლილება		
ნომერი		

ფორმატი PAPER SIZE			geqmebi.dwg
A-3			

ესკიზური პროექტი

ახალი მშენებლობის ელექტრონული ვერსიის ავტორი

ნახაზის დასახელება

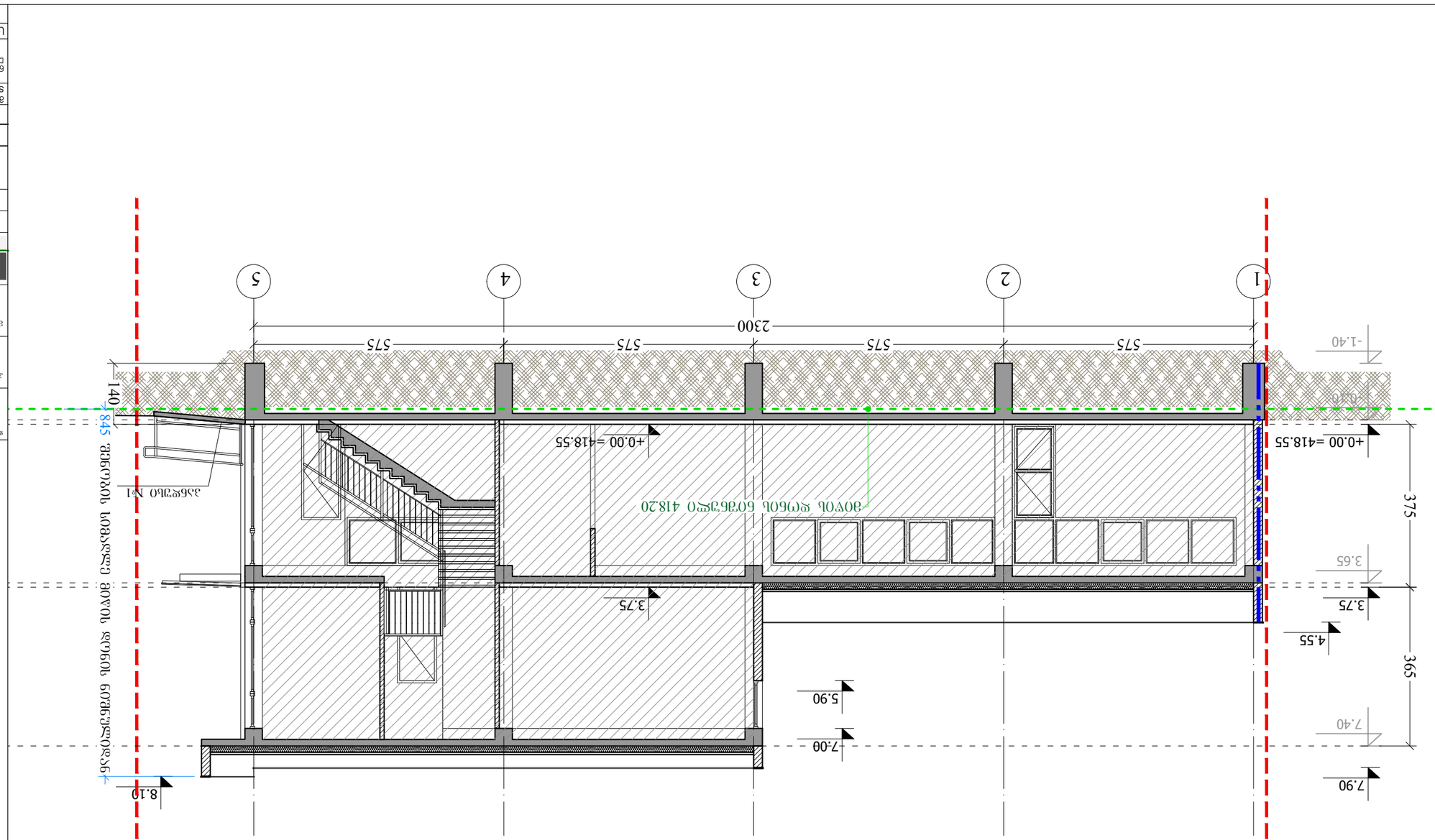

Формат А3(297х420)	Масштаб 1:100	Дата 13/03/2018
Разработал	Проверил	Н.контр.
Гип		

Разрез по осям 5-1

Разрез по осям 1-5

Линия разреза

Линия сечения

Линия видимого контура

Линия невидимого контура

Линия осей

Линия границы земельного участка

Линия границы зоны с особыми условиями использования территории

Линия границы территории объекта культурного наследия

Линия границы территории, подлежащей комплексному развитию

Линия границы территории, в отношении которой предусматривается осуществление деятельности по комплексному развитию территории

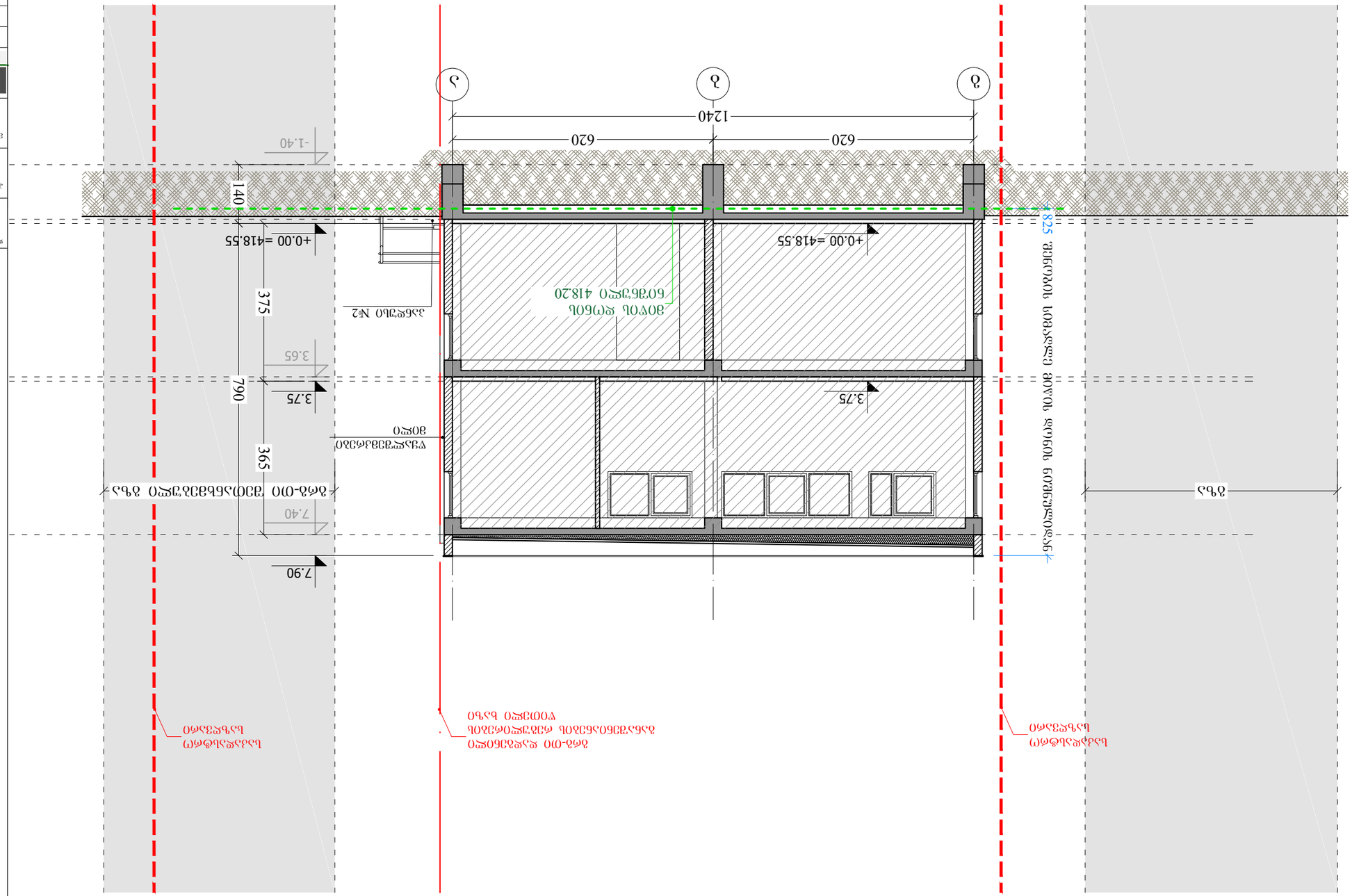
ა
ბ
გ
1240
620
620
-1.40
1140
+0.00 =418.55
375
3.65
3.75
790
365
7.40
7.90
+0.00 =418.55
3.75
825
ავტომობილების მოძრაობის ნებადართული სიჩქარე 40 კმ/სთ
ტროტუარი
ტროტუარი
ავტომობილების მოძრაობის ნებადართული სიჩქარე 40 კმ/სთ

ЗДАНИЕ ВЫСОКОЙ ТЕХНОЛОГИЧНОСТИ

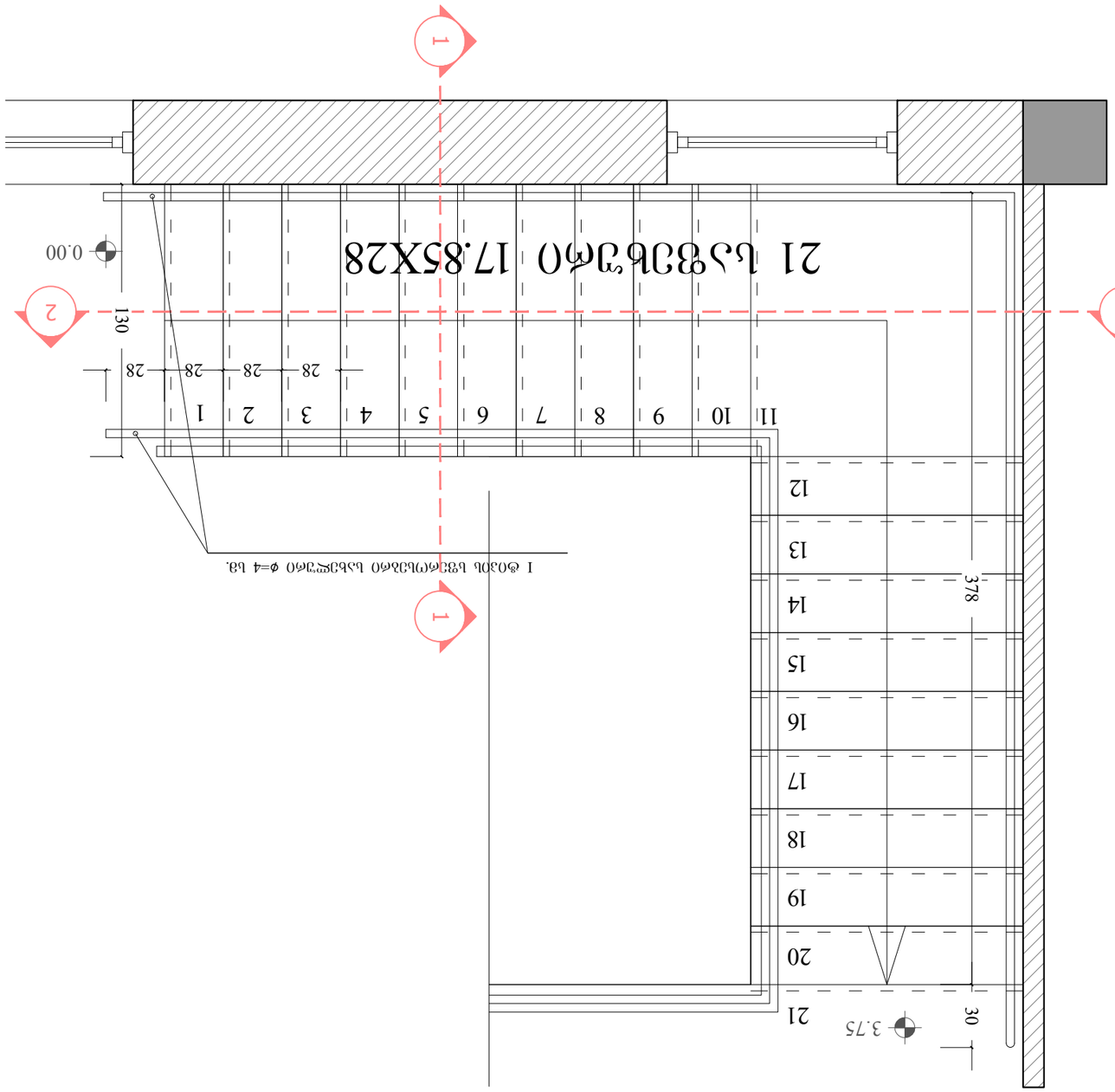

ЗЗЗСПО 1-1

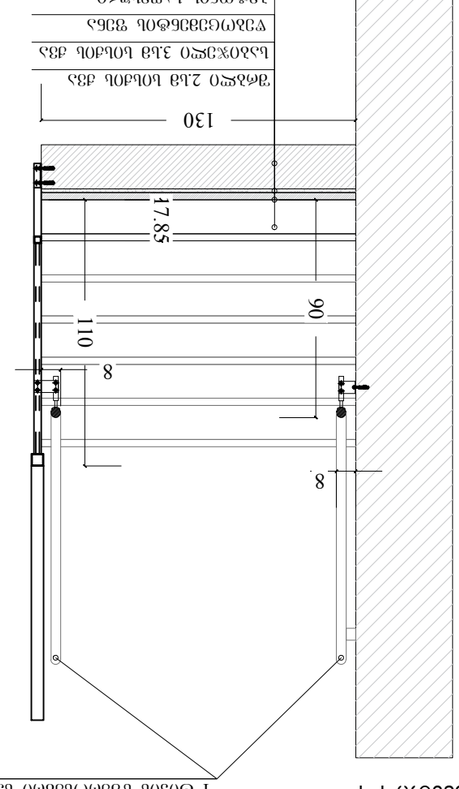

ЗЗЗСПО 2-2

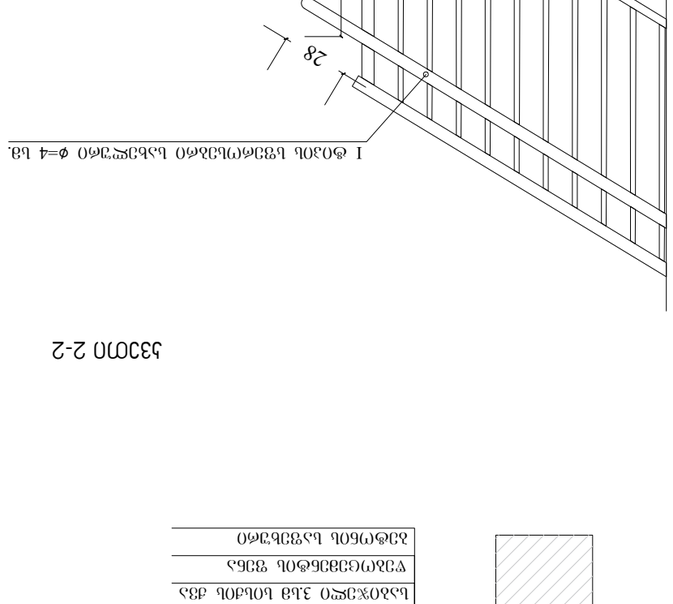

ЗЧЧЗЧЧЬЗЧЧО ЬЗЬЬЗЖЗЧАО

ЗЧЧЗЧЧЬЗЧЧО ЬЗЬЬЗЖЗЧАО	ЗЗЬЗЧЧЧЬЗЧЧО ЬЗЬЬЗЖЗЧАО

ფურცლის PAPER SIZE		
A-3		
gegmebi.dwg		

ცვლილების ნომერი	ცვლილების თარიღი	ხელმოწერა

პროექტის ნომერი	01.11.04.01945б
პროექტის დასახელება	ქ. თბილისი, ჭავჭავაძის გამზირი №38
ნახაზის დასახელება	ფანდუსი
ავტორი	
ხელმძღვანელი	"შენი სახლი"

URBAN DESIGN STUDIO
შპს "ურბან დიზაინ სტუდიო"
თბილისი, ვაჟა-ფშაველას გამზ. 1 ნომერი
ტელ: 555118033
Email: urban_designstudio@yahoo.com

არქიტექტორი	ნ. ბერიძე	
კონსტრუქციული ნაწილი		
ელექტრომოწყობილობა		
სანტექნიკა		
ავტომატური სახანძრო სიგნალიზაცია		
ავტომატური წყალდენით ჩაქრობა		
ვენტილაცია და კონდიციონირება		
სამშენებლო ორგანიზაცია		
ტექნიკური ზედამხედველი		

ზომა SCALE	1:50	თარიღი DATE OF ISSUE 19/02/2018
ნახაზის DRWG.	ვენტილაციის სქემა №1 და №2-ის ნახაზები	
ცვლილება	ასო	ფურცელი
ანონსი		

ვენტილაციის №1 სართული

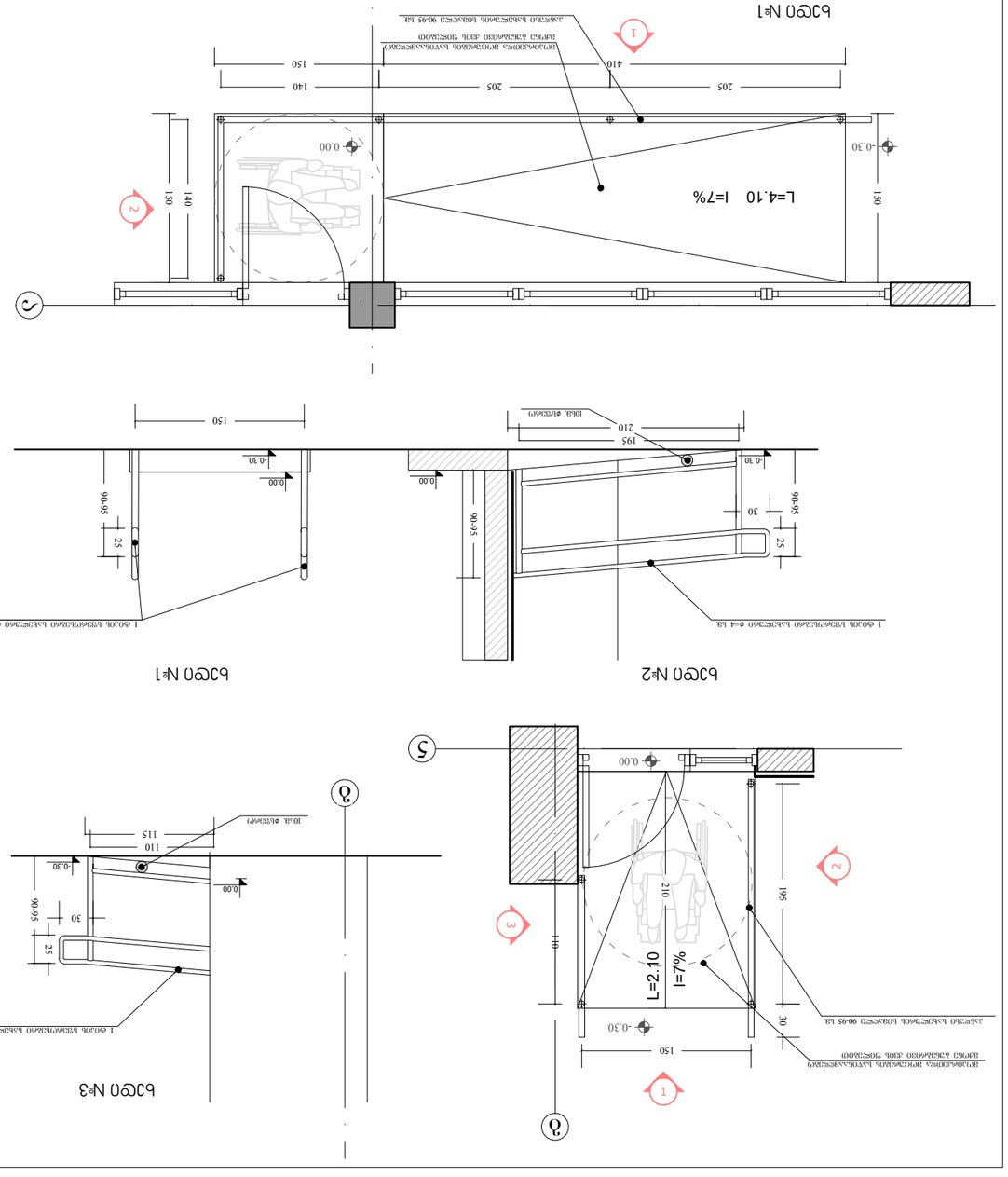

ვენტილაციის №2

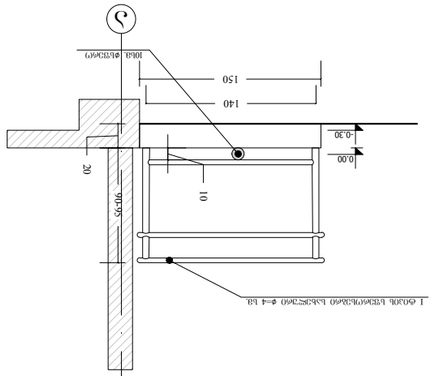

ჭრილი №1

ჭრილი №3

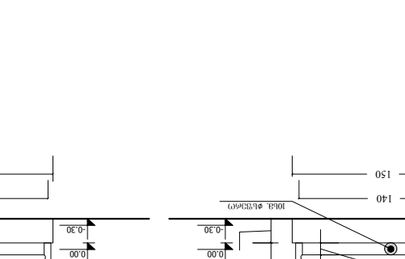

ჭრილი №2

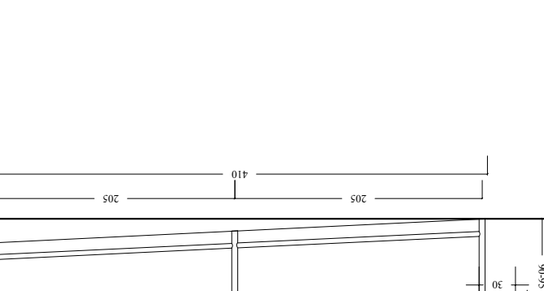

ჭრილი №4

ვენტილაციის №1 სართული

ჭრილი №2

ვენტილაციის №2

ნახაზის ნომერი	01.11.04.01945б/ვ
ობიექტის მისამართი	ქ. თბილისი, ჭავჭავაძის გამზირი №38
დამკვეთი	შპს "ურბან დიზაინ სტუდიო"

ნახაზის დასახელება	ვენტილაციის სქემა №1 და №2-ის ნახაზები