სარდაფის გეგმა

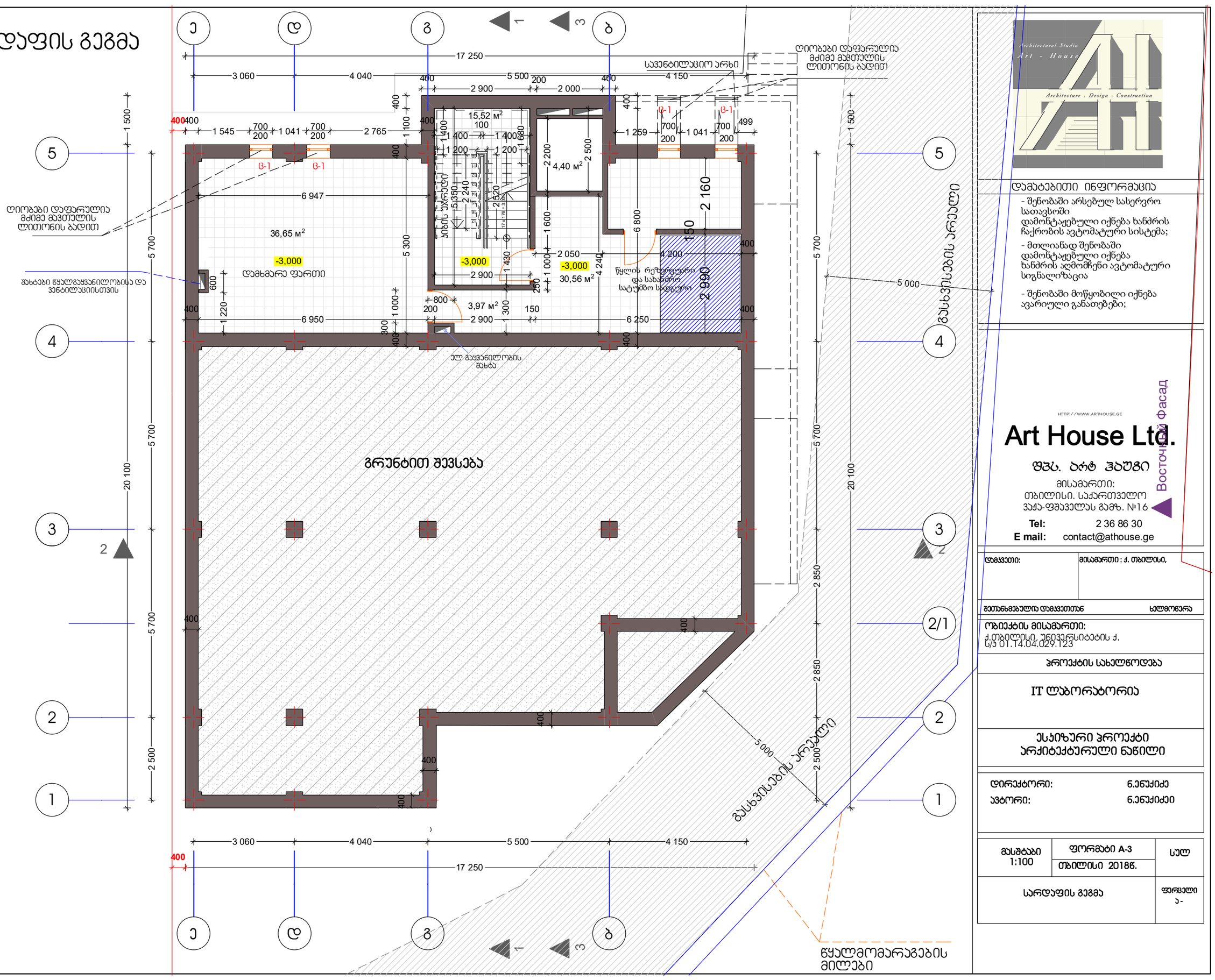

Architectural Studio
Art - House
Architecture . Design . Construction

დამატებითი ინფორმაცია

- შენობაში არსებულ სასერვრო სათავსოში დამონტაჟებული იქნება ხანძრის ჩაქრობის ავტომატური სისტემა;
- მთლიანად შენობაში დამონტაჟებული იქნება ხანძრის აღმომჩენი ავტომატური სიგნალიზაცია
- შენობაში მოწყობილი იქნება ავარიული განათებები;

HTTP://WWW.ARTHOUSE.GE

Art House Ltd.

შპს. არტ ჰაუსი

მისამართი:
თბილისი, საქართველო
ვაჟა-ფშაველას გამზ. №16

Tel: 2 36 86 30
E mail: contact@athouse.ge

დამკვეთი:	მისამართი : ქ. თბილისი,
შეთანხმებულია დამკვეთთან	ხელმოწერა

ობიექტის მისამართი:
ქ.თბილისი, უნივერსიტეტის ქ.
ს/კ 01.14.04.029.123

პროექტის სახელწოდება

IT ლაბორატორია

ესკიზური პროექტი
არქიტექტურული ნაწილი

დირექტორი:	ნ.ენქიძე
ავტორი:	ნ.ენქიძე

მასშტაბი 1:100	ფორმატი A-3	სულ
	თბილისი 2018წ.	
სარდაფის გეგმა		ფურცელი ა-

I სართულის გეგმა

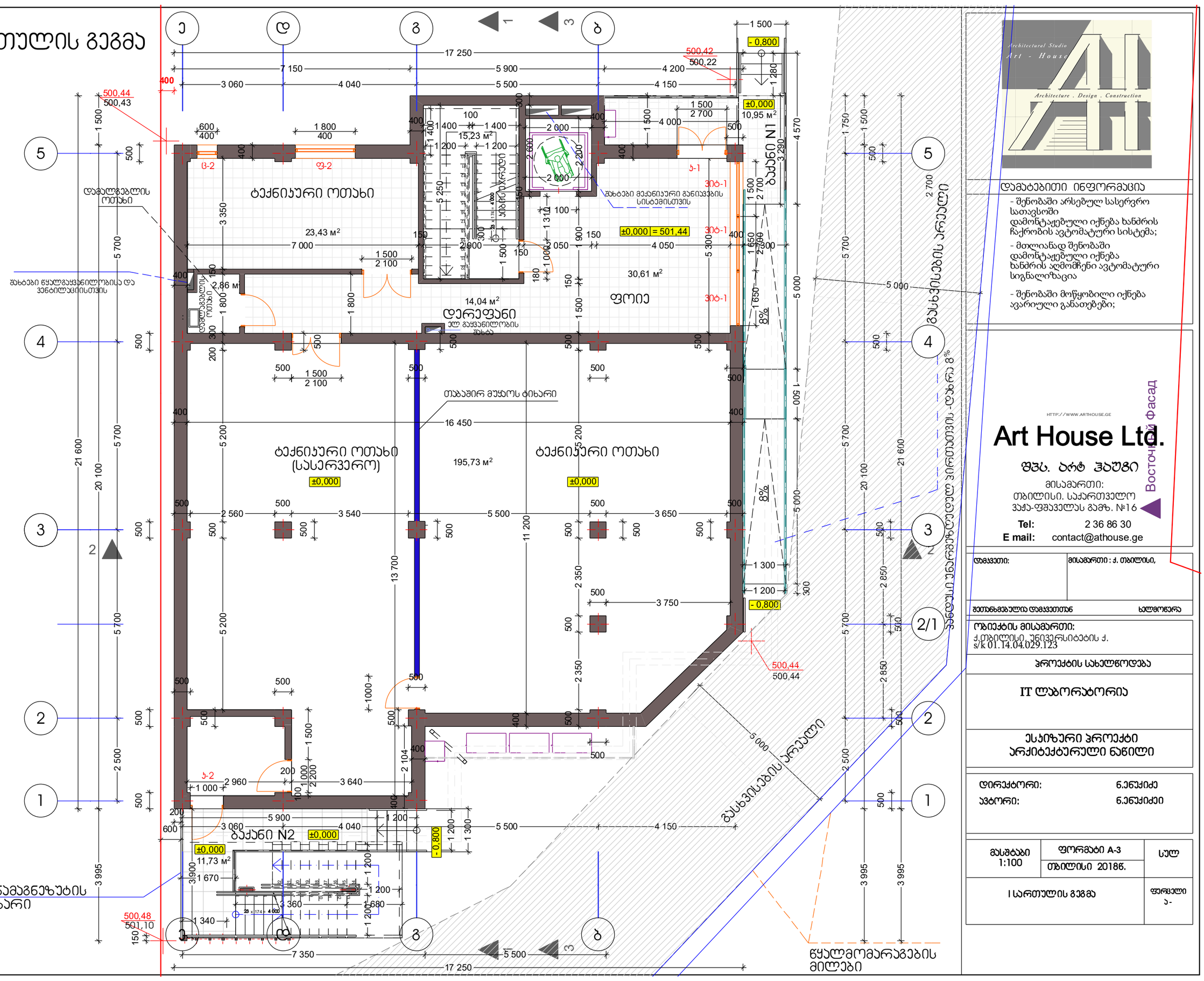

Architectural Studio
Art - House
Architecture . Design . Construction

დამატებითი ინფორმაცია

- შენობაში არსებულ სასერვრო სათავსოში დამონტაჟებული იქნება ხანძრის ჩაქრობის ავტომატური სისტემა;
- მთლიანად შენობაში დამონტაჟებული იქნება ხანძრის აღმომჩენი ავტომატური სიგნალიზაცია
- შენობაში მოწყობილი იქნება ავარიული განათებები;

HTTP://WWW.ARTHOUSE.GE

Art House Ltd.

შპს. არტ ჰაუსი

მისამართი:
თბილისი, საქართველო
ვაჟა-ფშაველას გამზ. №16

Tel: 2 36 86 30
E mail: contact@athouse.ge

დამკვეთი:	მისამართი : ქ. თბილისი,
შეთანხმებულია დამკვეთთან	ხელმოწერა

ობიექტის მისამართი:
ქ.თბილისი, უნივერსიტეტის ქ.
s/k 01.14.04.029.123

პროექტის სახელწოდება

IT ლაბორატორია

ესკიზური პროექტი
არქიტექტურული ნაწილი

დირექტორი:	ნ.ენუქიძე
ავტორი:	ნ.ენუქიძე

მასშტაბი 1:100	ფორმატი A-3 თბილისი 2018წ.	სულ
I სართულის გეგმა		ფურცელი ა-

II სართულის გეგმა

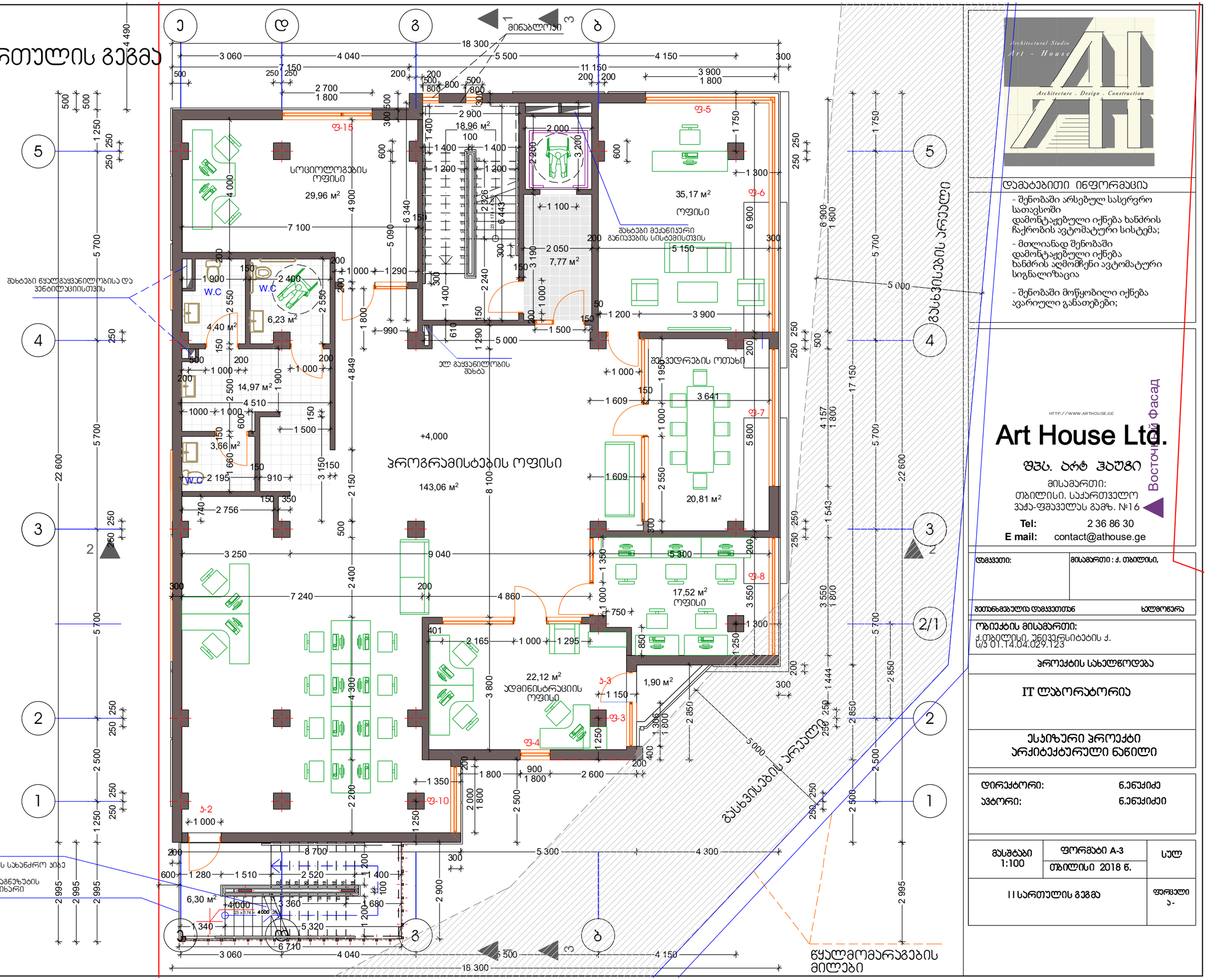
ე
დ
გ
ბ
1
3
მინაბლოკი
18 300
3 060
4 040
5 500
4 150
300
7 150
11 150
3 900
1 800
2 700
2 900
18,96 м²
ფ-15
სოციოლოგების ოფისი
29,96 м²
ფ-5
35,17 м²
ოფისი
ფ-6
შახტები მექანიური განიავების სისტემისთვის
7,77 м²
7 100
5 150
3 900
1 500
5 000
ლ გაყვანილობის შახტა
შენობის ფასადის პარალელი
+4,000
პროგრამისტების ოფისი
143,06 м²
ფ-7
3 641
20,81 м²
1 609
ფ-8
17,52 м²
ოფისი
1 300
3 250
9 040
7 240
4 860
ფ-3
22,12 м²
ადმინისტრაციის ოფისი
1,90 м²
ფ-4
ჯ-3
1 150
ჯ-2
ფ-10
1 000
8 700
5 300
4 300
2 520
1 400
6,30 м²
+4000
3 360
680
1 340
5 320
6 710
3 060
4 040
5 500
4 150
18 300
წყალმომარაგების მილები
შენობის ფასადის პარალელი
მეტალის სახანძრო კიბე
მინამგზეზუბების ტიხარი
W.C
2 195
910
2 756
2 400
6,23 м²
4,40 м²
14,97 м²
4 510
3,66 м²
1 000
1 500
1 800
1 290
990
1 609
1 957
1 543
1 444
2 850
2 500
1 306
1 396
1 250
1 350
2 165
1 295
2 600
1 280
1 510
2 520
1 400
5 320
6 710
5 800
5 300
9 040
7 240
4 860
3 250
2 756
2 195
910
2 165
1 295
2 600

III სართულის გეგმა

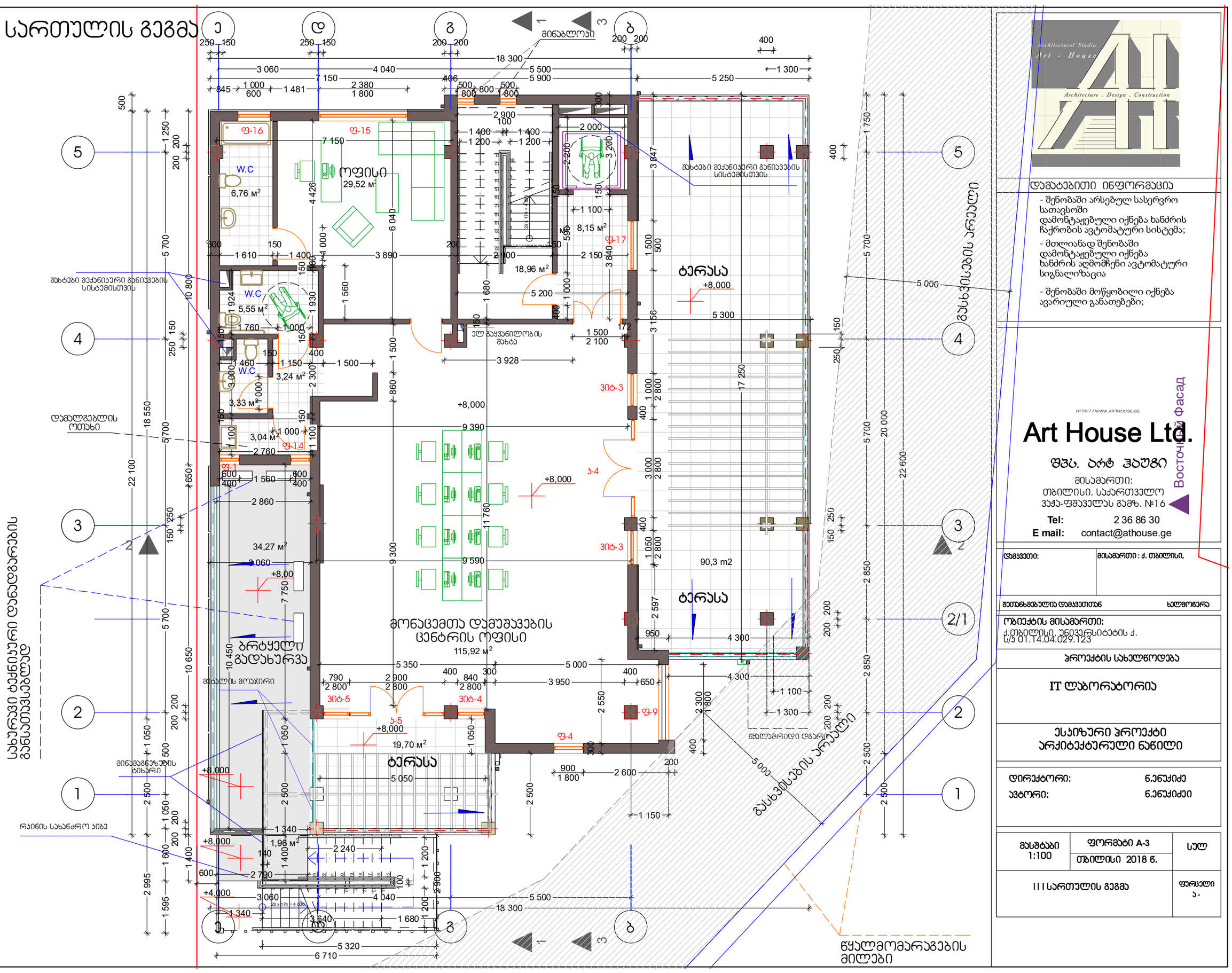

დამატებითი ინფორმაცია

- შენობაში არსებულ სასერვრო სათავსოში დამონტაჟებული იქნება ხანძრის ჩაქრობის ავტომატური სისტემა;
- მთლიანად შენობაში დამონტაჟებული იქნება ხანძრის აღმომჩენი ავტომატური სიგნალიზაცია
- შენობაში მოწყობილი იქნება ავარიული განათებები;

HTTP://WWW.ARTHOUSE.GE

Art House Ltd.

შპს. არტ ჰაუსი

მისამართი:
თბილისი, საქართველო
ვაჟა-ფშაველას გამზ. №16

Tel: 2 36 86 30
E mail: contact@athouse.ge

დამკვეთი:	მისამართი : ქ. თბილისი,
შეთანხმებულია დამკვეთთან	ხელმოწერა

ობიექტის მისამართი:
ქ.თბილისი, უნივერსიტეტის ქ.
ს/ნ 01.T4.04.029.123

პროექტის სახელწოდება

IT ლაბორატორია

ესკიზური პროექტი
არქიტექტურული ნაწილი

დირექტორი:	ნ.ენუქიძე
ავტორი:	ნ.ენუქიძე

მასშტაბი 1:100	ფორმატი A-3 თბილისი 2018 წ.	სულ
III სართულის გეგმა		ფურცელი ა-

სახურავის გეგმა

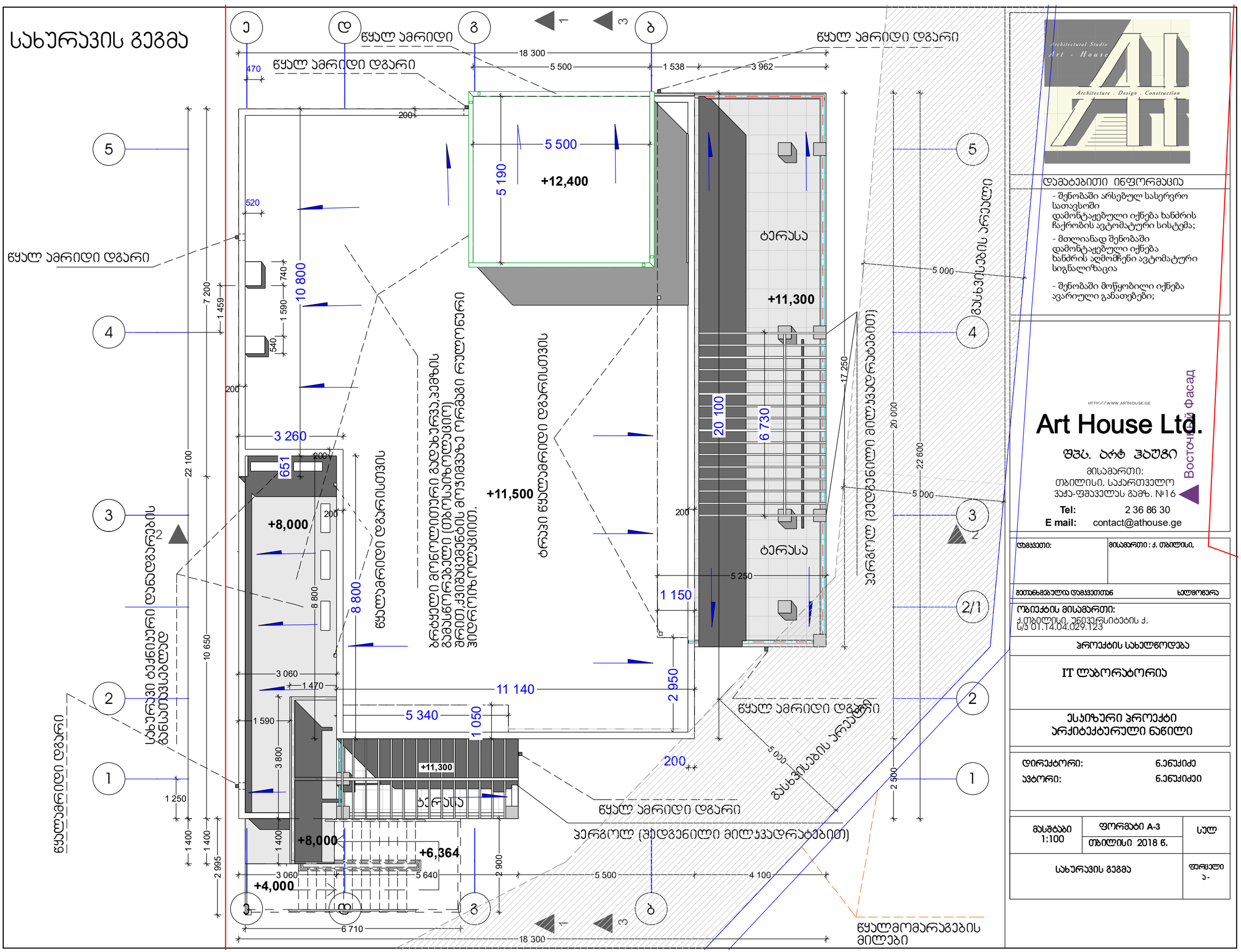

Architectural Studio
Art - House
Architecture . Design . Construction

დამატებითი ინფორმაცია

- შენობაში არსებულ სასერვრო სათავსოში დამონტაჟებული იქნება ხანძრის ჩაქრობის ავტომატური სისტემა;
- მთლიანად შენობაში დამონტაჟებული იქნება ხანძრის აღმომჩენი ავტომატური სიგნალიზაცია
- შენობაში მოწყობილი იქნება ავარიული განათებები;

HTTP://WWW.ARTHOUSE.GE

Art House Ltd.

შპს. არტ ჰაუსი

მისამართი:
თბილისი, საქართველო
ვაჟა-ფშაველას გამზ. №16

Tel: 2 36 86 30
E mail: contact@athouse.ge

Восточный Фасад

დამკვეთი:	მისამართი : ქ. თბილისი,
შეთანხმებულია დამკვეთთან	ხელმოწერა

ობიექტის მისამართი:
ქ.თბილისი, უნივერსიტეტის ქ.
ს/კ 01.14.04.029.123

პროექტის სახელწოდება

IT ლაბორატორია

ესკიზური პროექტი
არქიტექტურული ნაწილი

დირექტორი:	ნ.ენუქიძე
ავტორი:	ნ.ენუქიძე

მასშტაბი 1:100	ფორმატი A-3 თბილისი 2018 წ.	სულ
სახურავის გეგმა		ფურცელი ა-

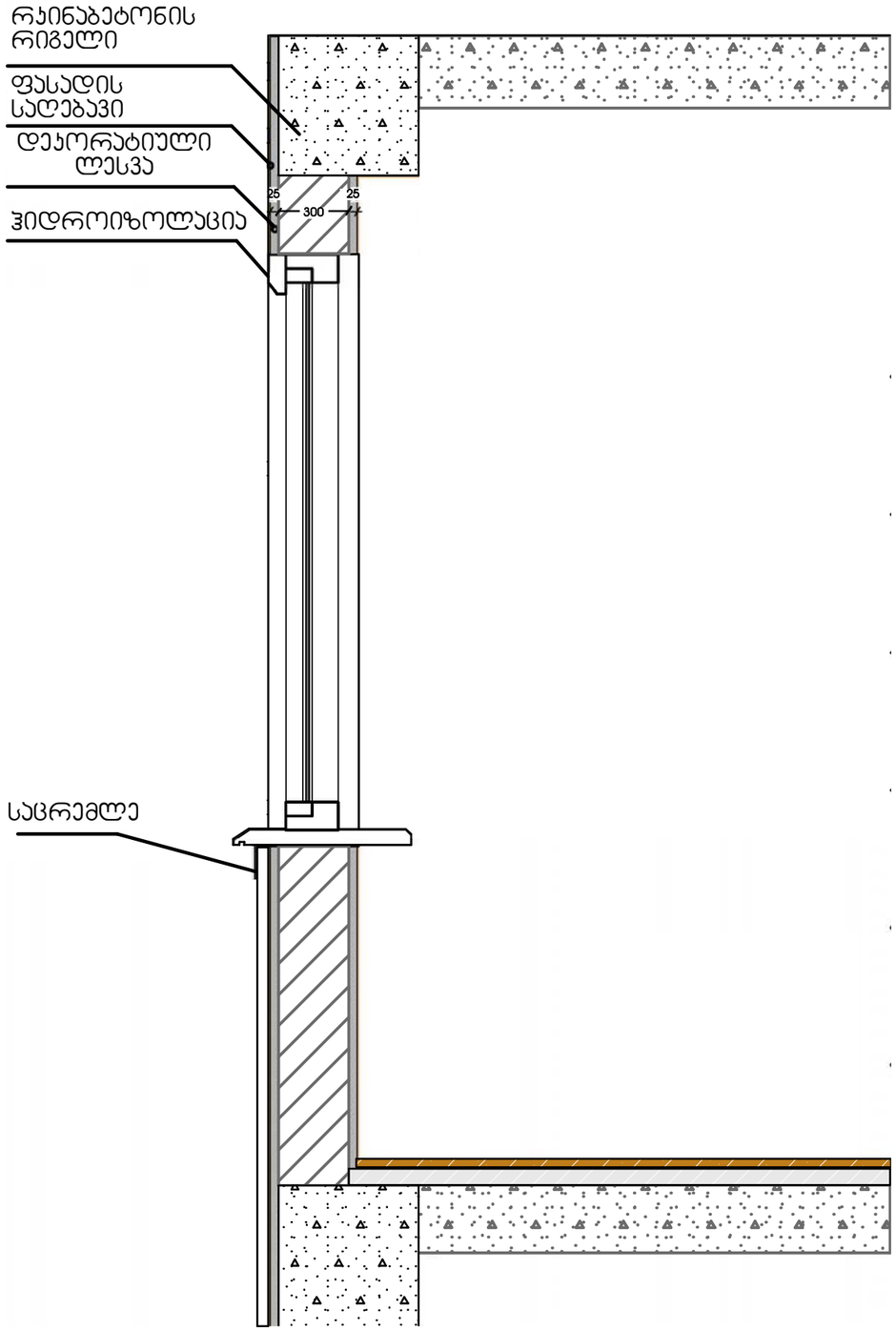

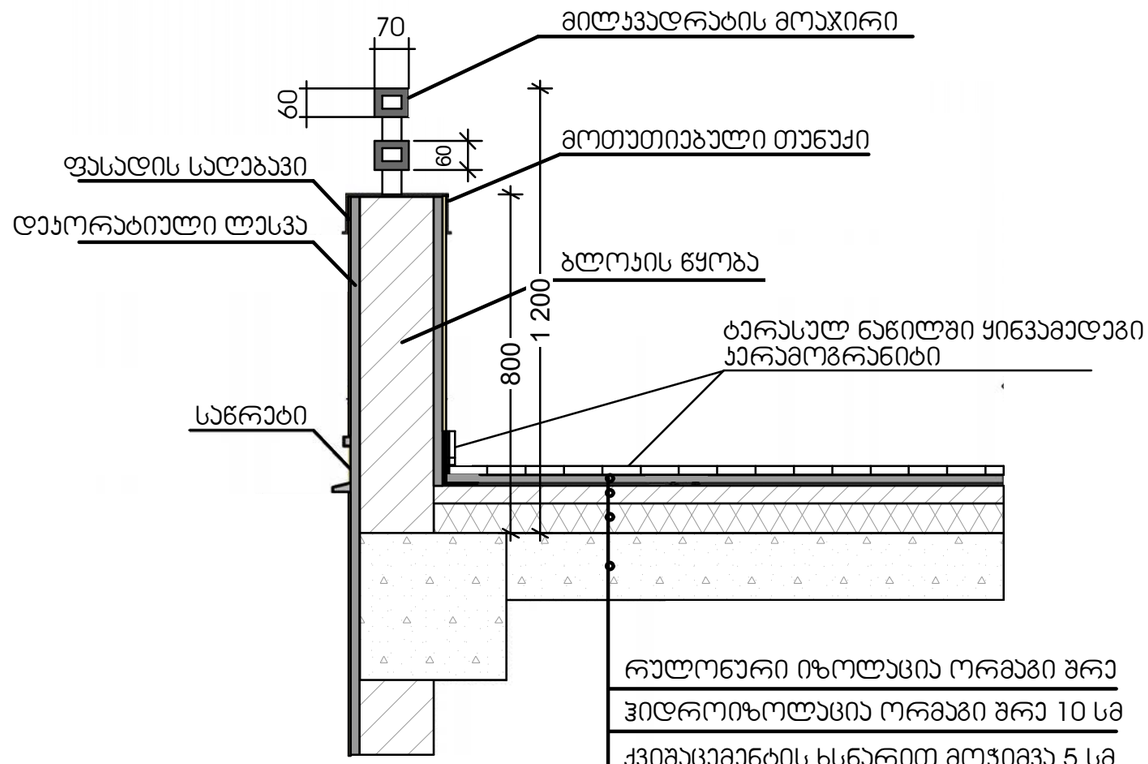

რულონური იზოლაცია ორმაგი შრე
ჰიდროიზოლაცია ორმაგი შრე 10 სმ
ქვიშაცემენტის ხსნარით მოჭიმვა 5 სმ
ერთქლიზოლაციის ფენილი
ბეტონის ფილა 20 სმ

თანამდებობა	გვარი	ხელმოწერა	თარიღი	IT ლაბორატორია		გვ.	ფ
მთ.არქიტექტორი	ნ.ენუქიძე			ფორმატი	ქ.თბილისი, უნივერსიტეტის ქ. ს/კ 01.14.04.029.123		
ავტორი	ნ.ენუქიძე			A - 3	ბედლისა და ბარძყელი გადახურვის ტიპიური დეტალი		
შეასრულა	ნ.ენუქიძე			მ 1:50			

მონოლითური კიბის ჭრილი
4-5 ღერძებს შორის

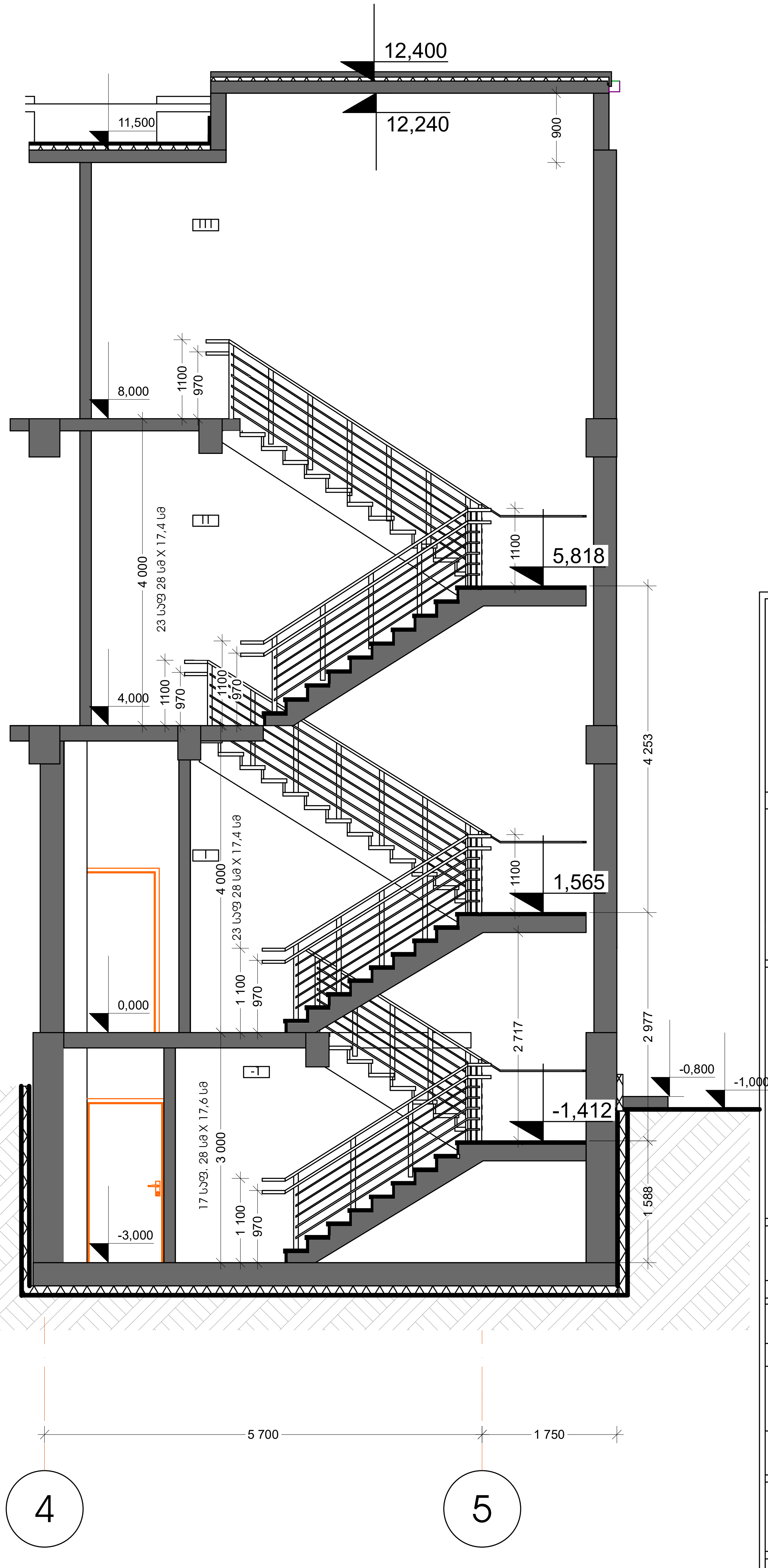

დამატებითი ინფორმაცია

HTTP://WWW.ARTHOUSE.GE

Art House Ltd.

შპს. არტ ჰაუზი

მისამართი:
თბილისი, საქართველო
ვაჟა-ფშაველას გამზ. №16

Tel: 2 36 86 30
E mail: contact@athouse.ge

დამკვეთი:	მისამართი : ქ. თბილისი,
შეთანხმებული დამკვეთთან	ხელმოწერა

ობიექტის მისამართი:
ქ.თბილისი, უნივერსიტეტის ქ.
ს/კ 01.14.04.029.123

პროექტის სახელწოდება

IT ლაბორატორია

ესკიზური პროექტი
არქიტექტურული ნაწილი

დირექტორი:	ნ.ენუქიძე
ავტორი:	ნ.ენუქიძე

მასშტაბი	ფორმატი A-3	ესკ
1:50	თბილისი 2018 წ.	
მონოლითური კიბის ჭრილი 4-5 ღერძებს შორის		ფურცელი ა-

მეტალის საევაკუაციო კიბის ჭრილი
ე-გ ღერძებს შორის

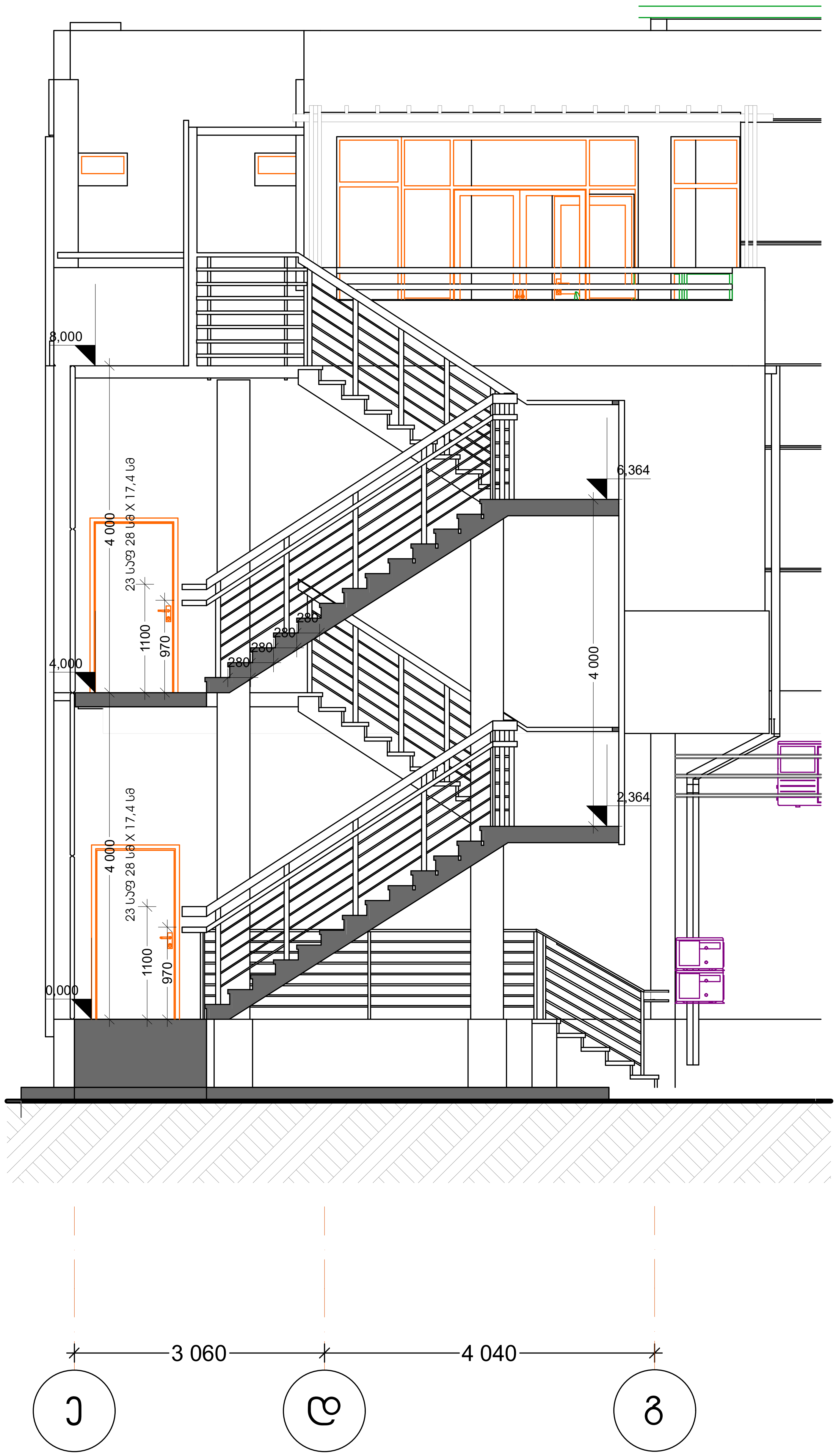

დამატებითი ინფორმაცია

HTTP://WWW.ARTHOUSE.GE

Art House Ltd.

შპს. არტ ჰაუზი

მისამართი:
თბილისი, საქართველო
ვაჟა-ფშაველას გამზ. №16

Tel: 2 36 86 30
E mail: contact@athouse.ge

დამკვეთი:	მისამართი : ქ. თბილისი,

შეთანხმებულია დამკვეთთან — ხელმოწერა

ობიექტის მისამართი:
ქ.თბილისი, უნივერსიტეტის ქ.
ს/ნ 01.14.04.029.123

პროექტის სახელწოდება

IT ლაბორატორია

ესკიზური პროექტი
არქიტექტურული ნაწილი

დირექტორი:	ნ.ენუქიძე
ავტორი:	ნ.ენუქიძე

მასშტაბი 1:50	ფორმატი A-3 / თბილისი 2018 წ.	სულ
მეტალის საევაკუაციო კიბის ჭრილი ე-გ ღერძებს შორის		ფურცელი ა-

ᲯᲘᲑᲘᲡ ᲣᲯᲠᲔᲓᲘᲡ ᲒᲔᲒᲛᲐ 0,00 ᲜᲘᲨᲜᲣᲚᲖᲔ

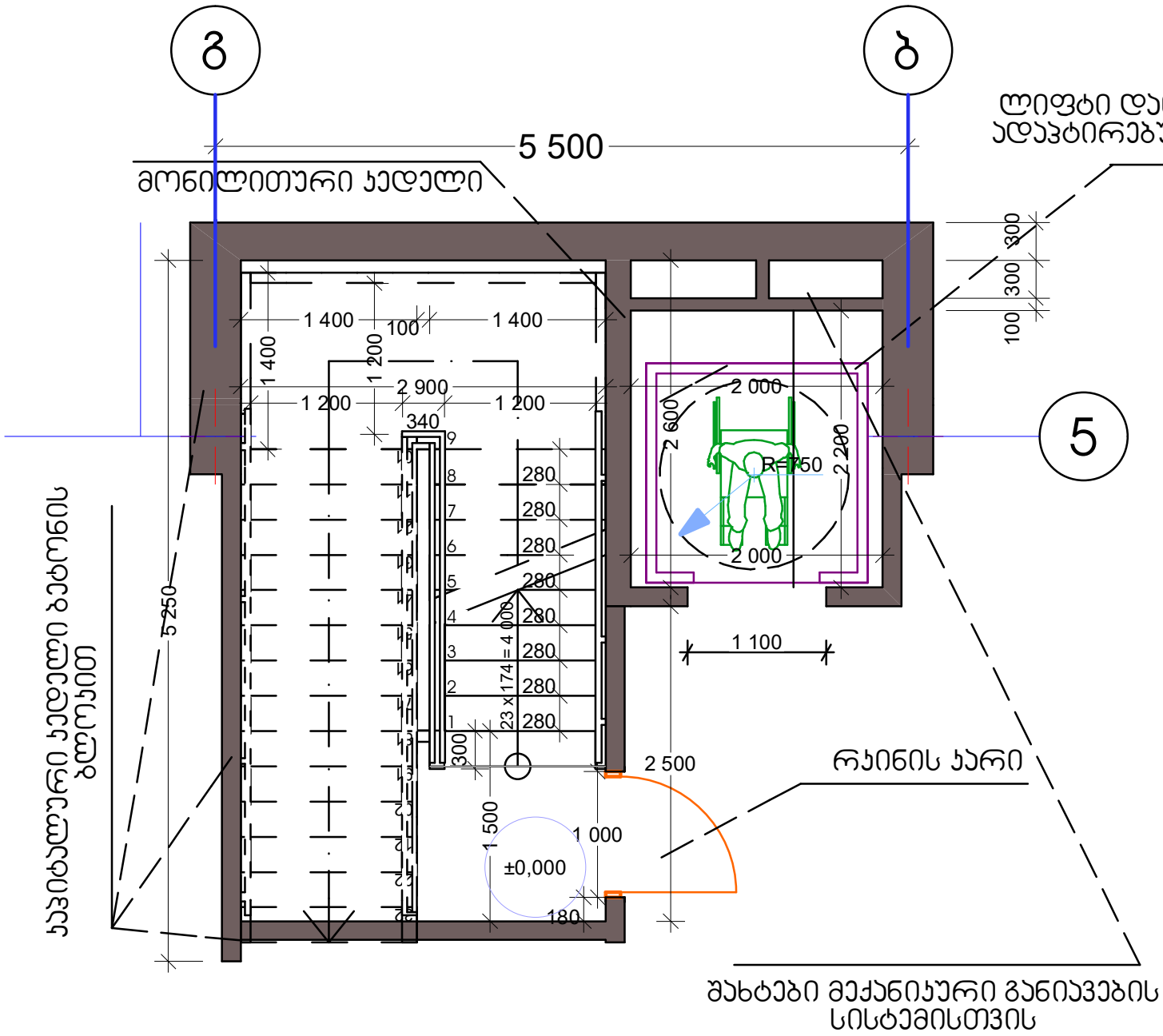

ᲯᲘᲑᲘᲡ ᲣᲯᲠᲔᲓᲘᲡ ᲒᲔᲒᲛᲐ ᲜᲘᲨᲜᲣᲚᲖᲔ -3,00

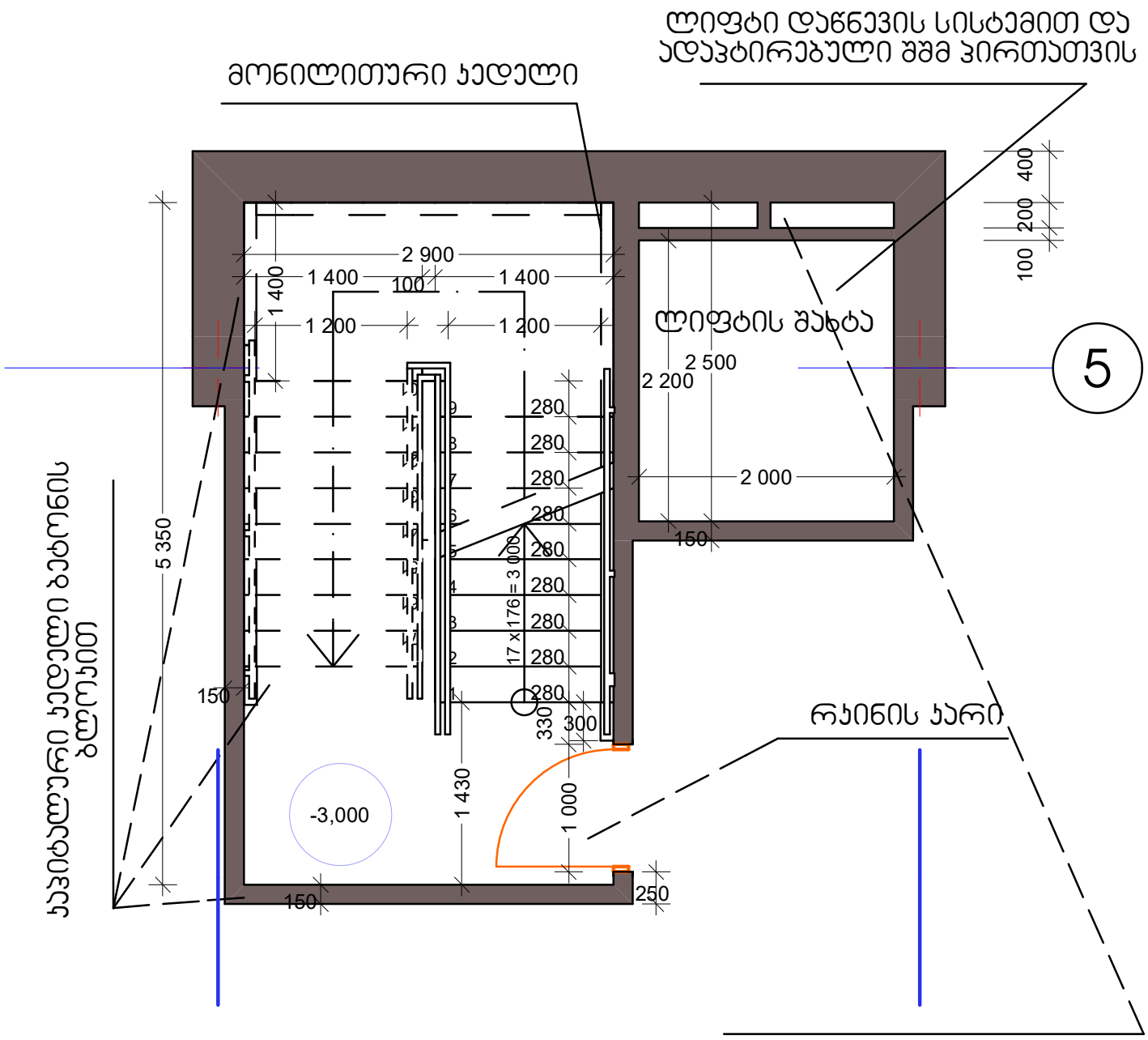

HTTP://WWW.ARTHOUSE.GE

Art House Ltd.

შპს. არტ ჰაუსი

მისამართი:
თბილისი, საქართველო
ვაჟა-ფშაველას გამზ. №16

Tel: 2 36 86 30
E mail: contact@athouse.ge

დამატებითი ინფორმაცია

დამკვეთი:	მისამართი : ქ. თბილისი,
შეთანხმებულია დამკვეთთან	ხელმოწერა

ობიექტის მისამართი:
ქ.თბილისი, უნივერსიტეტის ქ. ს/კ 01.14.04.029.123

პროექტის სახელწოდება

IT ლაბორატორია

ესკიზური პროექტი
არქიტექტურული ნაწილი

დირექტორი:	ნ.ენუქიძე
ავტორი:	ნ.ენუქიძეი

მასშტაბი 1:50	ფორმატი A-3	სულ
	თბილისი 2017 წ.	

მონოლითური ჯიბის გეგმა -3,0 და 0,00 ნიშნულებზე

ფურცელი ა -

ჯიბის საფეხურისა და მოაჯირების დეტალური ნახაზები

მოაჯირის ჯვანძი

მ=1:20

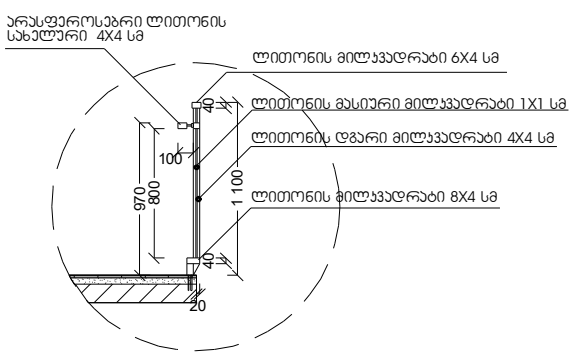

ჯედელზე მისამაგრებელი სახელურის ჯვანძი

მ=1:10

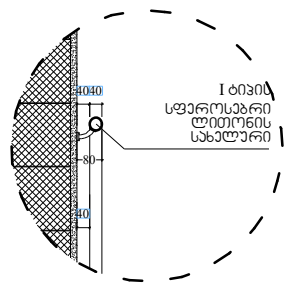

მოაჯირი

მ=1:20

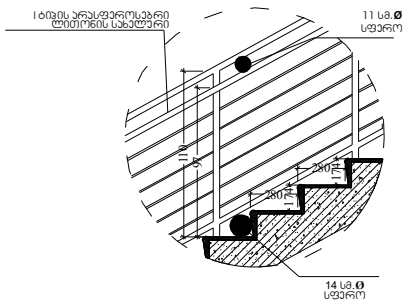

ჯიბის საფეხურის მოჯირაეთების დეტალი

მ=1:10

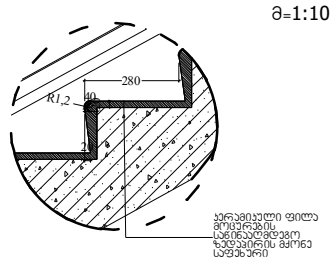

მინა ბლოკი

ჯიბის უჯრედის გეგმა ნიშნულზე +4,00

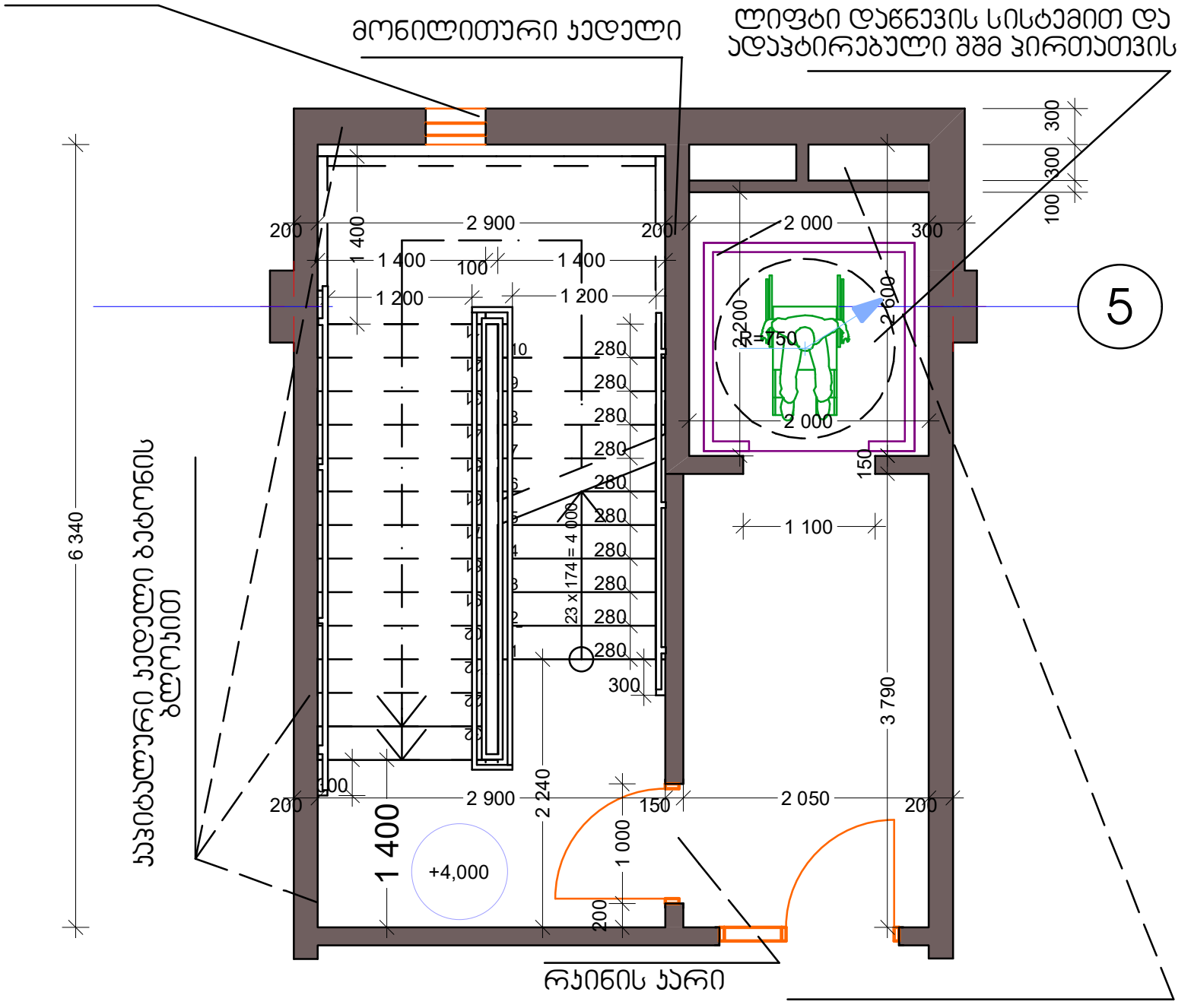

Architectural Studio
Art - House
Architecture . Design . Construction

დამატებითი ინფორმაცია

HTTP://WWW.ARTHOUSE.GE

Art House Ltd.

შპს. არტ ჰაუზი

მისამართი:
თბილისი, საქართველო
ვაჟა-ფშაველას გამზ. №16

Tel: 2 36 86 30
E mail: contact@athouse.ge

დამკვეთი:	მისამართი : ქ. თბილისი,

შეთანხმებულია დამკვეთთან — ხელმოწერა

ობიექტის მისამართი:
ქ.თბილისი, უნივერსიტეტის ქ.
ს/კ 01.14.04.029.123

პროექტის სახელწოდება

IT ლაბორატორია

ესკიზური პროექტი
არქიტექტურული ნაწილი

დირექტორი:	ნ.ენუქიძე
ავტორი:	ნ.ენუქიძე

მასშტაბი 1:50	ფორმატი A-3	სულ
	თბილისი 2017 წ.	
მონოლითური ჯიბის გეგმა +4,0 ნიშნულებზე		ფურცელი ა-

ობიექტის მისამართი: ქ.თბილისი, უნივერსიტეტის ქ. ს/კ 01.14.04.029.123		
პროექტის სახელწოდება		
IT ლაბორატორია		
ესკიზური პროექტი არქიტექტურული ნაწილი		
დირექტორი:	ნ.ენუქიძე	
ავტორი:	ნ.ენუქიძეი	
მასშტაბი 1:50	ფორმატი A-3 თბილისი 2018 წ.	სულ
გარე კიბის, ბაქანის და პანდუსის დეტალური ნახაზი მოაჯირებით		ფურცელი ა-

ბაქანი N 1

განშლა 1-1

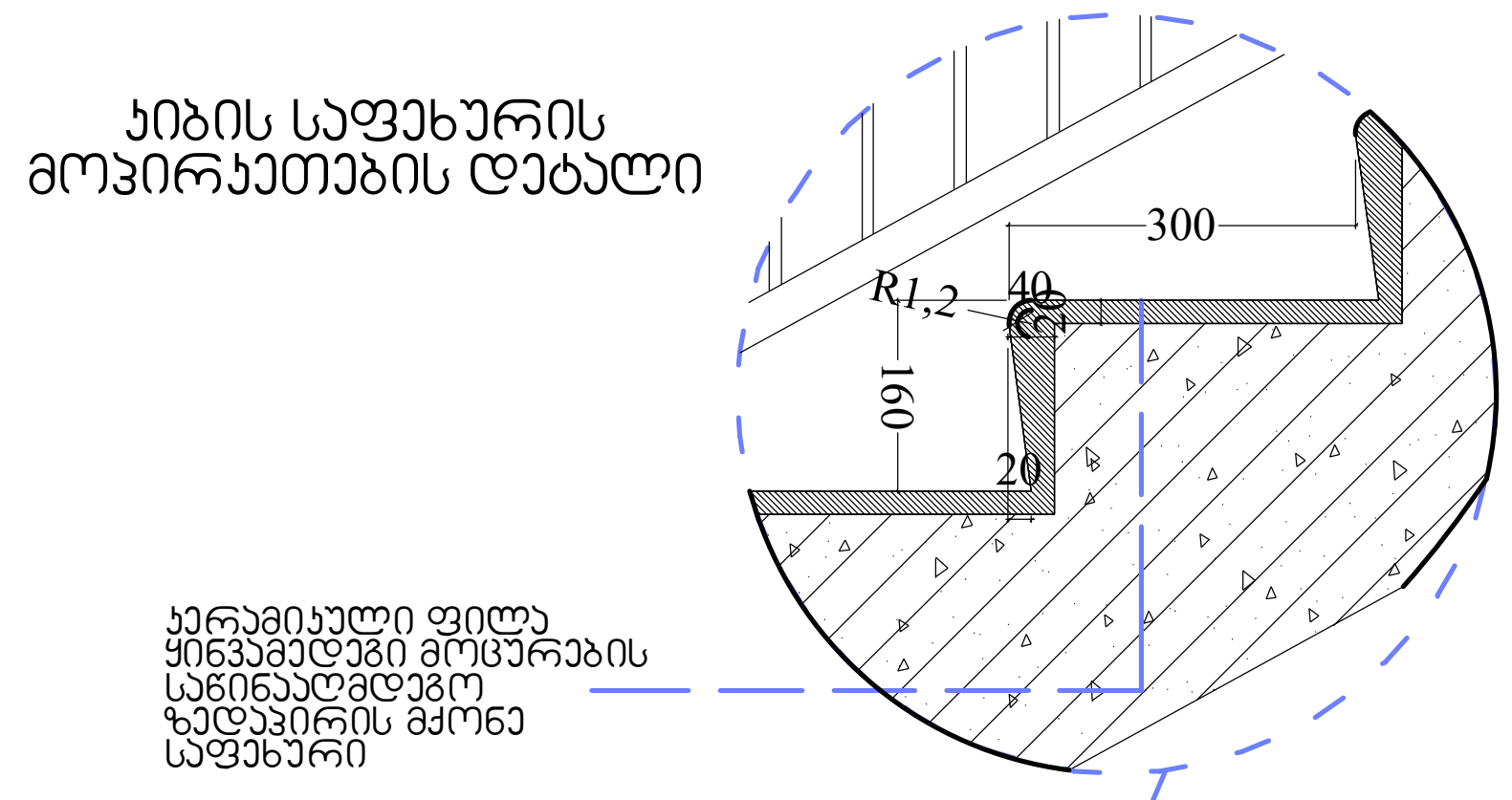

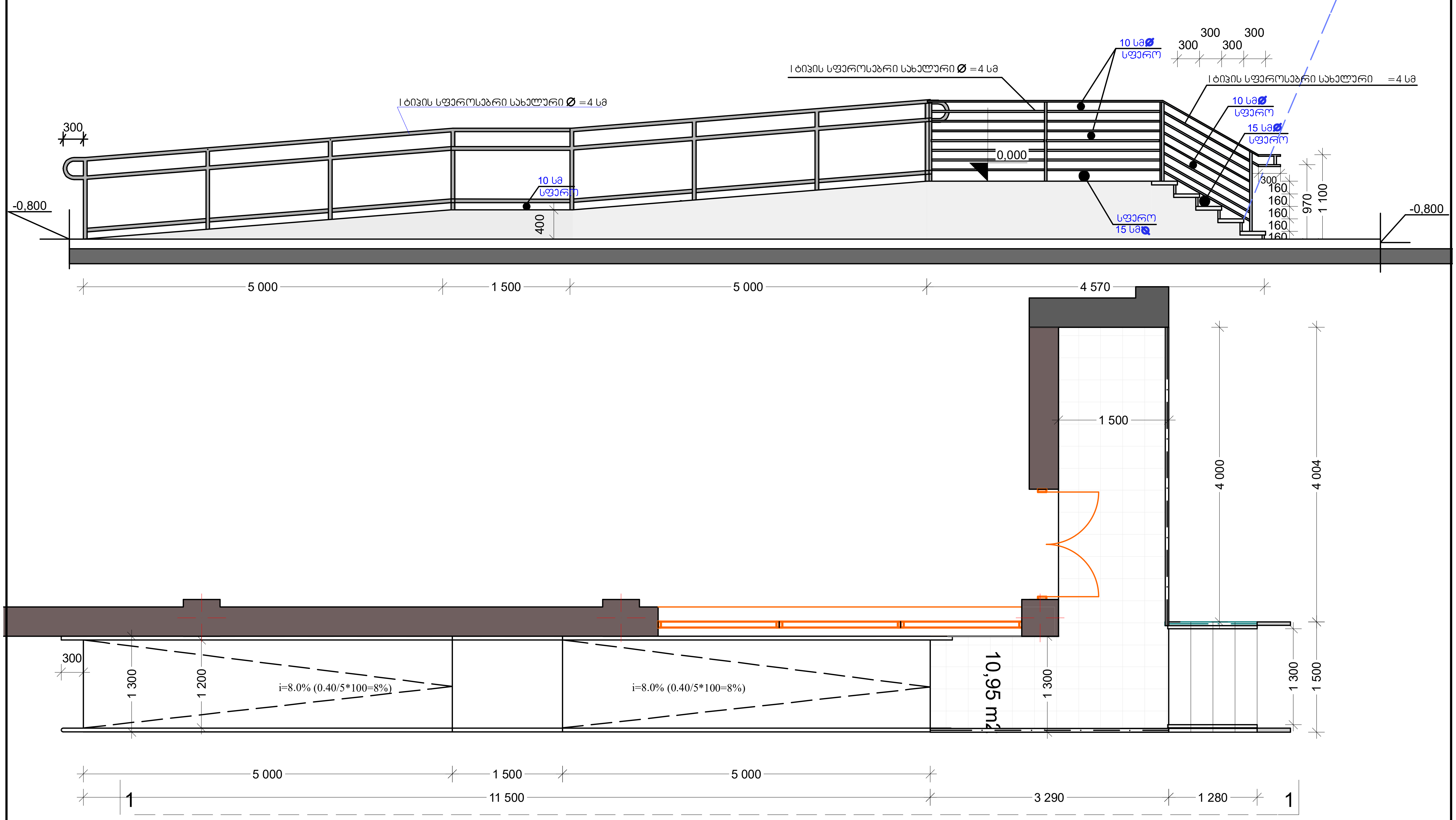

ბაქანი N 2

მ=1:10

განშლა 1-1

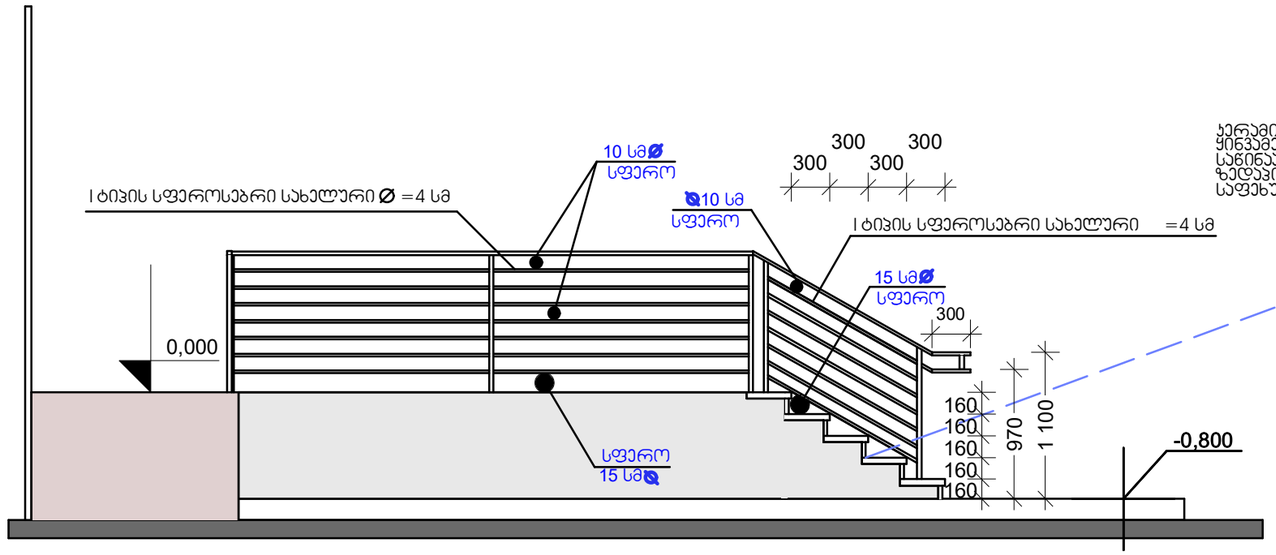

ჯიბის საფეხურის
მოჯირკეთების დეტალი

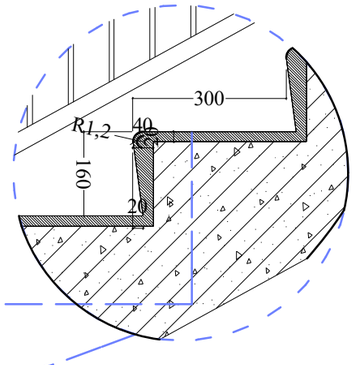

ჯერამიკული ფილა
ჭინვამდეგი მოცურების
საწინააღმდეგო
ზედაპირის მქონე
საფეხური

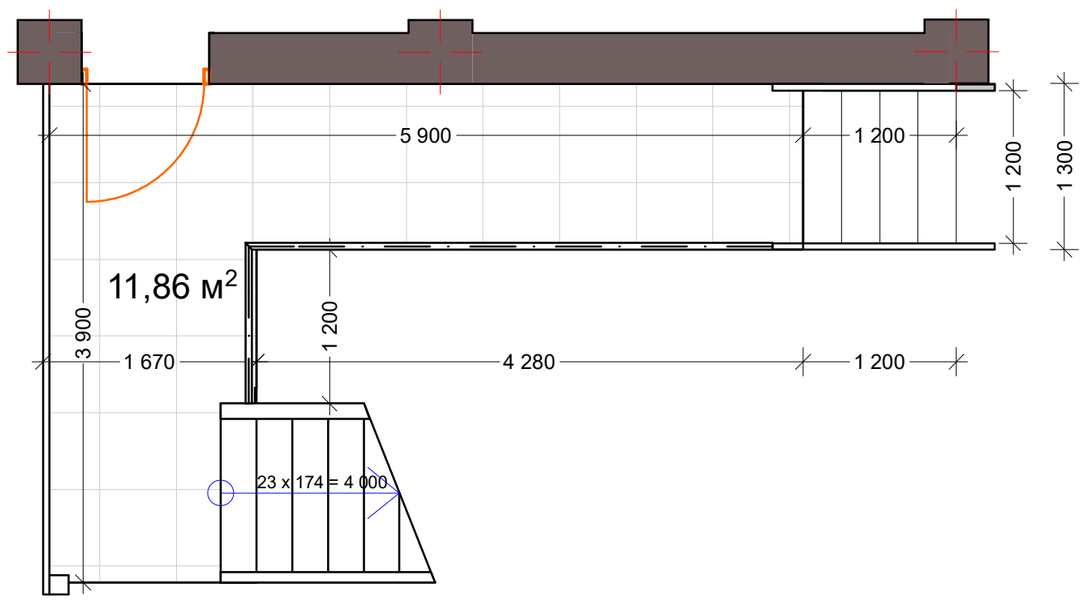

ობიექტის მისამართი:	ქ.თბილისი, უნივერსიტეტის ქ. ს/კ 01.14.04.029.123
პროექტის სახელწოდება	
IT ლაბორატორია	
ესკიზური პროექტი არქიტექტურული ნაწილი	
დირექტორი:	ნ.ენუქიძე
ავტორი:	ნ.ენუქიძე

მასშტაბი 1:50	ფორმატი A-3 თბილისი 2018 წ.	ს/ულ
გარე ჯიბის ბაქანის და მოაჯირის დეტალური ნახაზი		ფურცელი ა.

მეტალ პლასტის ან ალუმინის ფანჯრები

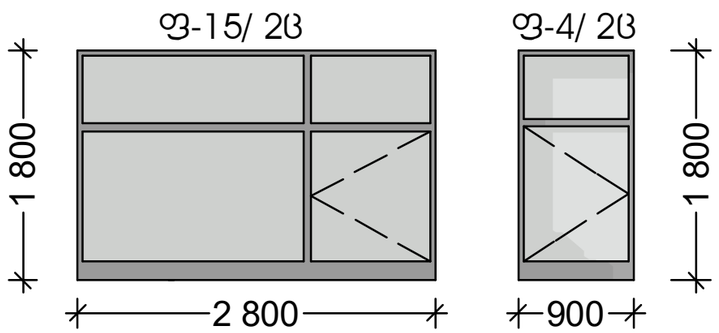

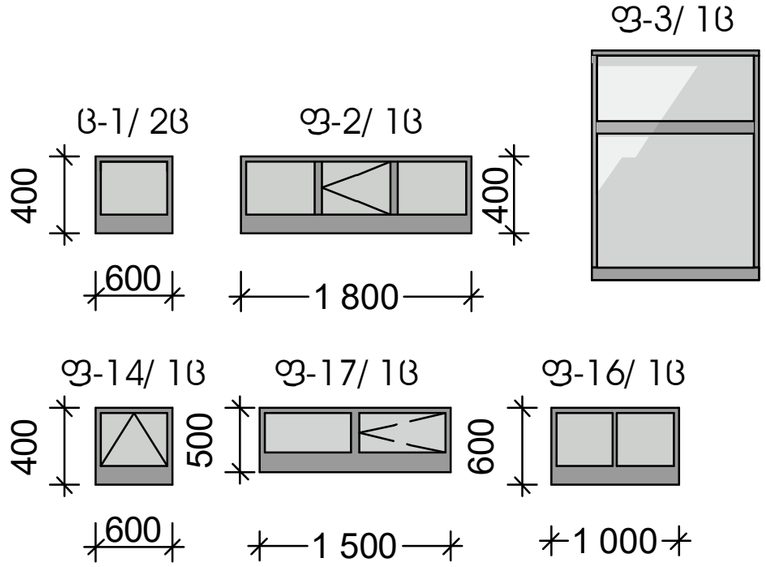

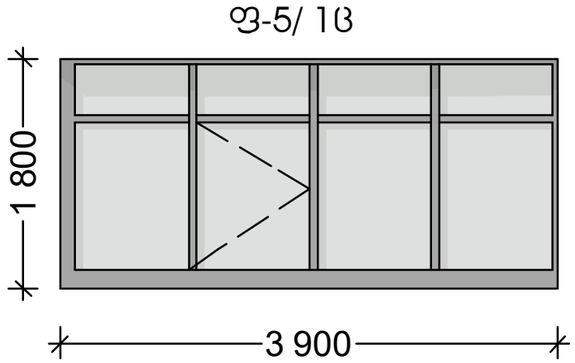

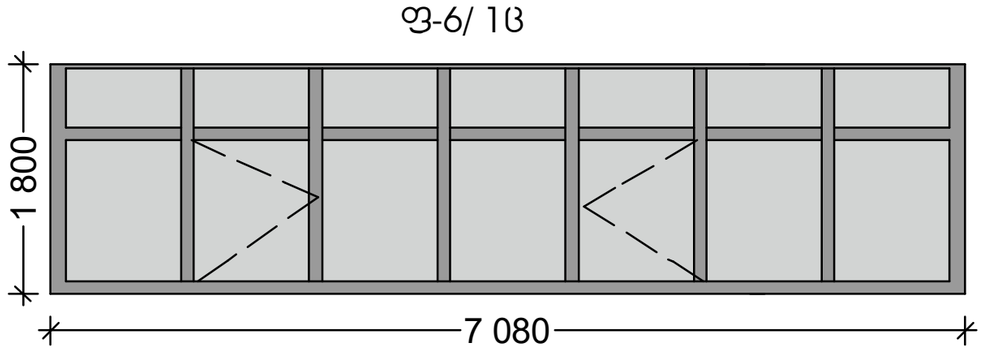

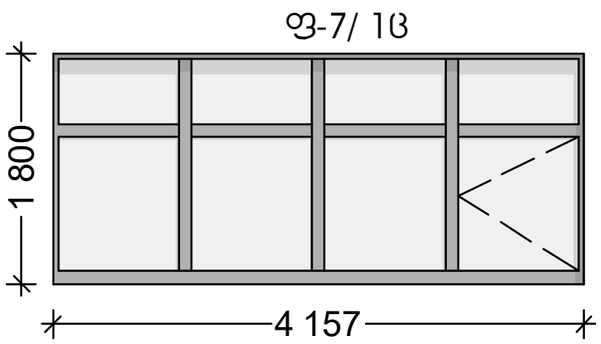

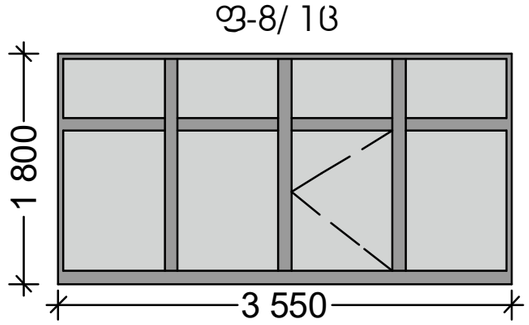

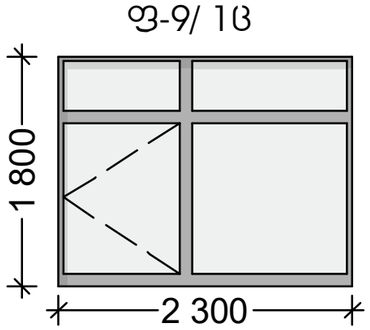

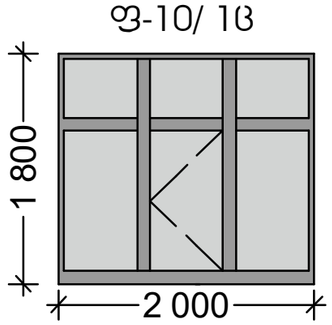



დამატებითი ინფორმაცია

გალების მიმართულება ნაჩვენებია ინტერიერის მხრიდან

HTTP://WWW.ARTHOUSE.GE

Art House Ltd.

შპს. არტ ჰაუსი

მისამართი:
თბილისი. საქართველო
ვაჟა-ფშაველას გამზ. №16

Tel: 2 36 86 30
E mail: contact@athouse.ge

დამკვეთი:	მისამართი : ქ. თბილისი,
შეთანხმებულია დამკვეთთან	ხელმოწერა

ობიექტის მისამართი:
ქ.თბილისი, უნივერსიტეტის ქ. ს/კ 01.14.04.029.123

პროექტის სახელწოდება

IT ლაბორატორია

ესკიზური პროექტი
არქიტექტურული ნაწილი

დირექტორი:	ნ.ენუქიძე
პტორი:	ნ.ენუქიძეი

მასშტაბი 1:50	ფორმატი A-3	სულ
	თბილისი 2017 წ.	
ფანჯრების სპეციფიკაცია		ფურცელი ა-

ალუმინის ან მეტალ პლასტის ვიტრაჟები

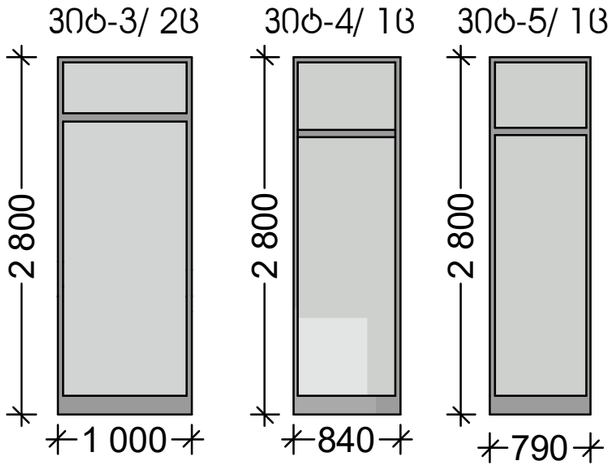

ალუმინის ვიტრაჟი

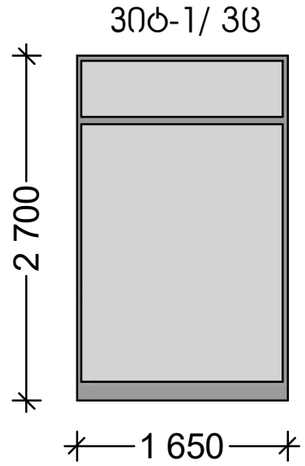

ალუმინის ან მეტალ პლასტის კარი

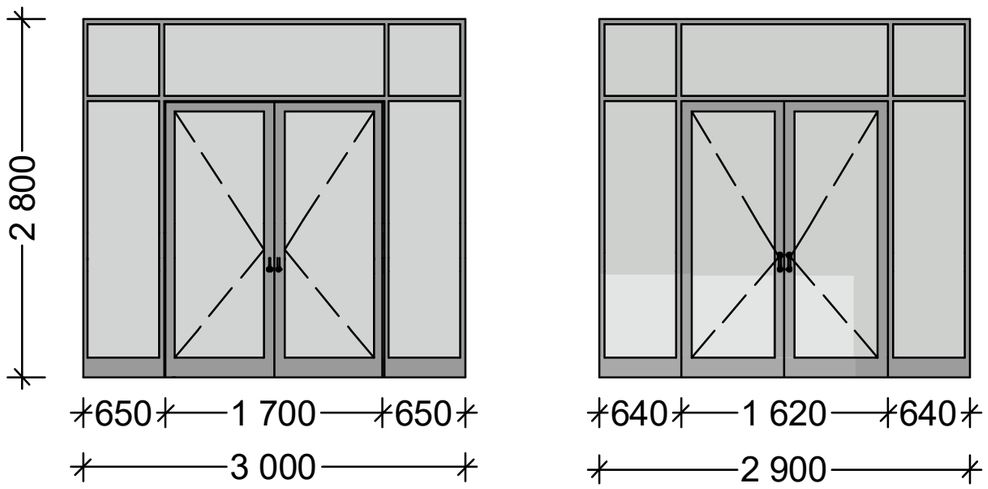

ალუმინის კარი

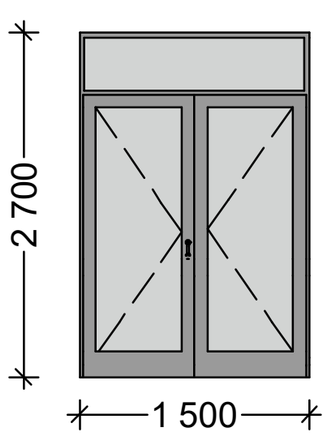

მეტალ-პლასტის კარი

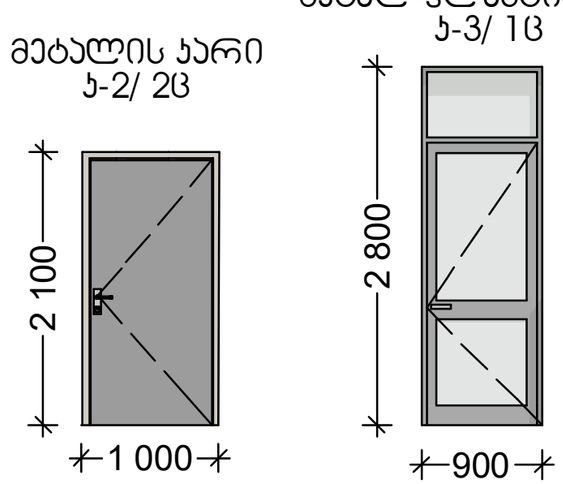

მეტალის ცხაურები

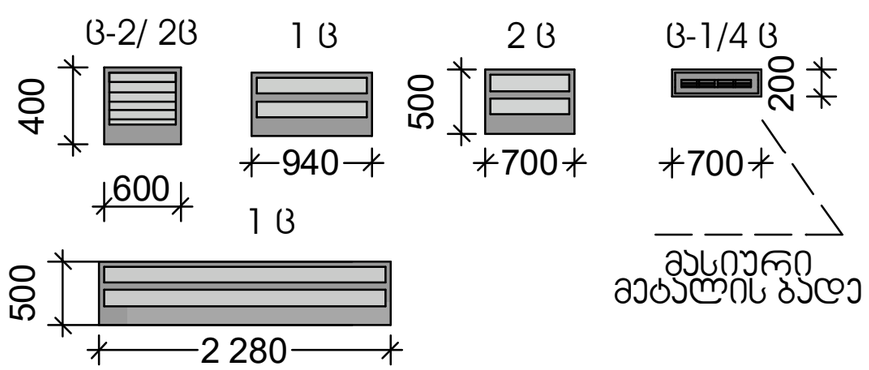

Architectural Studio
Art - House
Architecture . Design . Construction

დამატებითი ინფორმაცია

გალების მიმართულება ნაჩვენებია ინტერიერის მხრიდან

HTTP://WWW.ARTHOUSE.GE

Art House Ltd.

შპს. არტ ჰაუსი

მისამართი:
თბილისი, საქართველო
ვაჟა-ფშაველას გამზ. №16

Tel: 2 36 86 30
E mail: contact@athouse.ge

დამკვეთი:	მისამართი : ქ. თბილისი,
შეთანხმებულია დამკვეთთან	ხელმოწერა

ობიექტის მისამართი:
ქ.თბილისი, უნივერსიტეტის ქ.
ს/კ 01.14.04.029.123

პროექტის სახელწოდება

IT ლაბორატორია

ესკიზური პროექტი
არქიტექტურული ნაწილი

დირექტორი:	ნ.ენუქიძე
პტორი:	ნ.ენუქიძეი

მასშტაბი 1:50	ფორმატი A-3	სულ
	თბილისი 2017 წ.	
ვიტრაჟების,კარების და ცხაურების სპეციფიკაცია		ფურცელი ა-

ქ.თბილისი, უნივერსიტეტის ქ.
ს/კ 01.14.04.029.123

მონაცემთა გამოთვლის ცენტრის შენობის პროექტი

დაჯავებულობის დატვირთვა, მისაწვდომობა,გასასვლელები და წესებთან შესაბამისობის ცხრილი

მიწის ნაკვეთის
საკადასტრო საზღვარი

1 — ჭრილის ხაზი

1 — ღერძის ხაზი

+0.00 — იატაკის მოპირკეთების ნიშნული

ხანძრის ჩაქრობის ავტომატური სისტემები

სახანძრო მილდგარების სისტემა

წყლის დასალევი შადრევანი

ოთახის/სივრცის აღნიშვნა

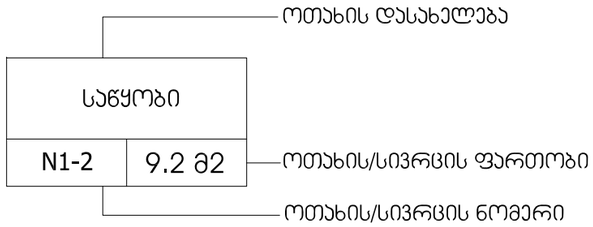

დაკავებულობა

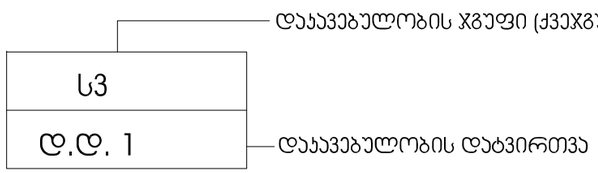

დიობი ფილაში

მონოლითური კედელი

ბლოკის კედელი

ხელის ცეცხლმაქრი

სახანძრო განგაშის სისტემა

კარის აღნიშვნა

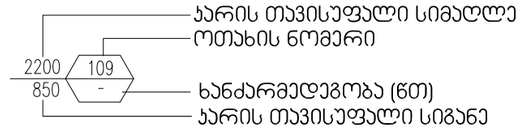

გასასვლელი

ავტოსაშხეფი

კვამლის საკონტროლო სისტემა

შენობიდან გამოსასვლელი

მისაწვდომი სვლაგეზი

სახანძრო ჰიდრანტი

სახანძრო მისაერთებელი

კედლის ცეცხლმედეგობა (ერთსაათიანი)

კედლის ცეცხლმედეგობა (ორსაათიანი)

სასაწყობო დაკავებულობა

საქმიანი დაკავებულობა

საცხოვრებელი დაკავებულობა



დამატებითი ინფორმაცია

http://www.arthouse.ge

Art House Ltd.

Sps. art hauzi

მისამართი:
თბილისი, საქართველო
ვაჟა-ფშაველას გამზ. №16
Tel: 2 36 86 30
E mail: contact@athouse.ge

დამკვეთი:	მისამართი : ქ. თბილისი,
შეთანხმებულია დამკვეთთან	ხელმოწერა

ობიექტის მისამართი:
ქ.თბილისი, უნივერსიტეტის ქ.
ს/კ 01.14.04.029.123

პროექტის სახელწოდება

IT ლაბორატორია

ესკიზური პროექტი
არქიტექტურული ნაწილი

დირექტორი:	ნ.ენუქიძე
ავტორი:	ნ.ენუქიძეი

მასშტაბი 1:100	ფორმატი A-3	სულ
	თბილისი 2017 წ.	
პირობითი აღნიშვნები		ფურცელი ა -

დაჯავებულობის ჯგუფების აღნიშვნები

დაჯავებულობის ჯგუფები	დაჯავებულობის ჯგუფის აღნიშვნა	ფერის კოდი	დაშტრიხვა/HATCH	ხაზის სისქე/LINE THICKNESS	დაშტრიხვის მასშტაბი/HATCH SCALE	დაშტრიხვის კუთხე/HATCH ANGLE
თავშეყრის ჯგუფი (თ3)		RGB (34,139,34)	ANSI31	0.05 მმ	40	0
საქმიანი ჯგუფი (სქ)		RGB (79,12,187)	ANSI31	0.05 მმ	40	0
საგანმანათლებლო ჯგუფი - (სგ)		RGB (245,99,20)	ANSI31	0.05 მმ	40	0
სამრეწველო ჯგუფი (სმ)		RGB (160,32,240)	ANSI31	0.05 მმ	40	0
დიდი საფრთხის შემცველი ჯგუფი - (დსშ)		RGB (94,8,58)	ANSI31	0.05 მმ	40	0
დაწესებულებითი ჯგუფი (დწ)		RGB (0,0,255)	ANSI31	0.05 მმ	40	0
სავაჭრო ჯგუფი (ს3)		RGB (255,0,0)	ANSI31	0.05 მმ	40	0
საცხოვრებელი ჯგუფი (ს3)		RGB (255,255,0)	ANSI31	0.05 მმ	40	0
სასაწყობო ჯგუფი (სწ)		RGB (136,135,134)	ANSI31	0.05 მმ	40	0
დამხმარე ჯგუფი (დს)		RGB (57,57,56)	ANSI31	0.05 მმ	40	0

შენიშვნა:

დაჯავებულობის აღნიშვნის დაშტრიხვა, ხაზის სისქე, დაშტრიხვის მასშტაბი და დაშტრიხვის კუთხე მორგებულია AutoCAD - ის სახაზავ პროგრამისთვის, სხვა სახაზავი პროგრამის გამოყენების შემთხვევაში, დაშტრიხვის ტიპი, ხაზის სისქე, მასშტაბი და კუთხე უნდა იყოს აღნიშნულთან მაქსიმალურად მიახლოებული, ხოლო დაჯავებულობის ფერი სხვა სახაზავი პროგრამების შემთხვევაშიც უნდა იყოს მოცემული კოდების მიხედვით.

დამატებითი ინფორმაცია

http://www.arthouse.ge

Art House Ltd.

Sps. art hauzi

მისამართი:
თბილისი, საქართველო
ვაჟა-ფშაველას გამზ. №16
Tel: 2 36 86 30
E mail: contact@athouse.ge

დამკვეთი:	მისამართი : ქ. თბილისი,

შეთანხმებულია დამკვეთთან ხელმოწერა

ობიექტის მისამართი:
ქ.თბილისი, უნივერსიტეტის ქ.
ნ/პ 01.14.04.029.123

პროექტის სახელწოდება

IT ლაბორატორია

ესკიზური პროექტი
არქიტექტურული ნაწილი

დირექტორი:	ნ.ენუქიძე
ავტორი:	ნ.ენუქიძეი

მასშტაბი 1:100	ფორმატი **A-3**	სულ
	თბილისი 2017 წ.	
დაჯავებულობის ჯგუფების აღნიშვნები		ფურცელი ა -

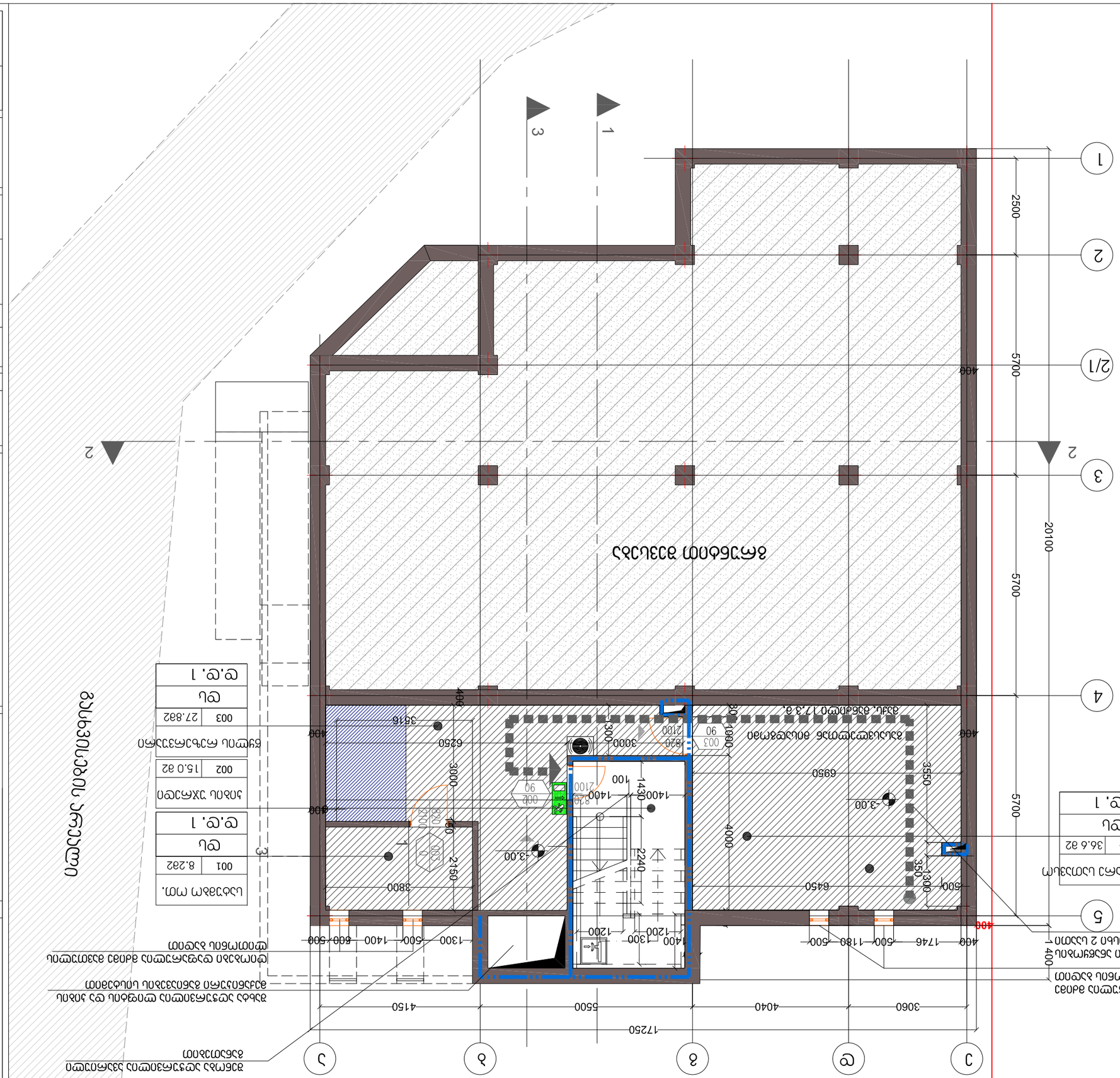
ბინა №1
ფართი 63.6 მ2
ბინა №2
ფართი 36.6 მ2
ბინა №3
ფართი 27.8 მ2
საერთო სავარჯიშო
ფართი 15.0 მ2
სველი წერტილი
ფართი 8.2 მ2
სულ ფართი 177.3 მ2.
ტერასა
ფართი 6.3 მ2
ტერასა
ფართი 6.3 მ2
ტერასა
ფართი 6.3 მ2

შახტა აღჭურვილია ლიფტის და პიბის მექანიური განიავების სისტემით

ტექნიკური ოთ	
106	20.8მ2
სდ	
დ.დ. 1	

დაცვის ოთ.	
106	3.4 მ2
სქ	
დ.დ. 1	

ტექნიკური ოთ. სასერვერო	
105	88.4 მ2
დს	
დ.დ. 3	

ხანძრის ჩაქრობის ავტომატური სისტემები

თარაზული ანაწყობის ცეცხლმედეგობის ხარისხი 2 საათი

დერეფანი	
104	7.0მ2

პიბის უჯრედი	
101	15.0 მ2

ვესტიბიული	
102	28.5მ2

ტექნიკური ოთ.	
103	99.5მ2
დს	
დ.დ. 3	

დერეფანი	
110	14.0 მ2

ბაქანი N1

მიწის დონე= 500.45

0.00=501.44

6,83 м²

8%

8%

გასასვლელთან მისადგომი მაქს. მანძილი 18 მ.

გასასვლელთან მისადგომი მაქს. მანძილი 21 მ.

გასასვლელთან მისადგომი მაქს. მანძილი 27 მ.

შენობა აღჭურვილია ავარიული განათებით

500.46

500.48

SCALE 1:100 0 100 200

N

Architectural Studio Art - House
Architecture . Design . Construction

დამატებითი ინფორმაცია

http://www.arthouse.ge

Art House Ltd.

Sps. art hauzi

მისამართი:
თბილისი, საქართველო
ვაჟა-ფშაველას გამზ. №16
Tel: 2 36 86 30
E mail: contact@athouse.ge

დამკვეთი:	მისამართი : ქ. თბილისი,
შეთანხმებულია დამკვეთთან	ხელმოწერა

ობიექტის მისამართი:
ქ.თბილისი, უნივერსიტეტის ქ.
ს/კ 01.14.04.029.123

პროექტის სახელწოდება

IT ლაბორატორია

ესკიზური პროექტი
არქიტექტურული ნაწილი

დირექტორი:	ნ.ენუქიძე
ავტორი:	ნ.ენუქიძეი

მასშტაბი 1:100	ფორმატი A-3	სულ
	თბილისი 2017 წ.	

პირველი სართულის დაკავებულობის დათვირთვა, მისაწვდომობა და გასასვლელები

ფურცელი ა -

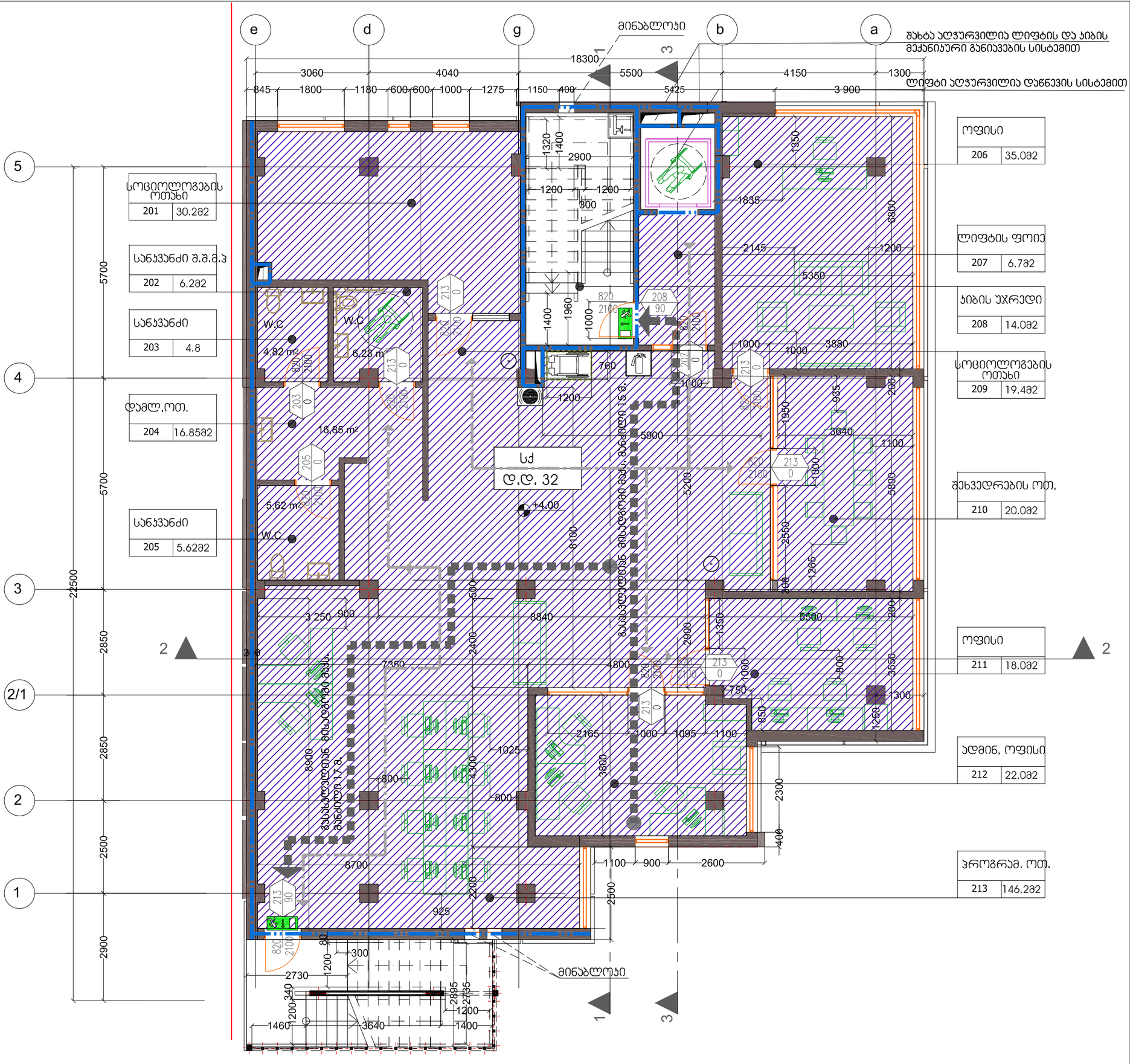

დამატებითი ინფორმაცია

http://www.arthouse.ge

Art House Ltd.

Sps. art hauzi

მისამართი:
თბილისი, საქართველო
ვაჟა-ფშაველას გამზ. №16
Tel: 2 36 86 30
E mail: contact@athouse.ge

დამკვეთი:	მისამართი : ქ. თბილისი,
შეთანხმებულია დამკვეთთან	ხელმოწერა

ობიექტის მისამართი:
ქ.თბილისი, უნივერსიტეტის ქ.
ს/კ 01.14.04.029.123

პროექტის სახელწოდება

IT ლაბორატორია

ესკიზური პროექტი
არქიტექტურული ნაწილი

დირექტორი:	ნ.ენუქიძე
ავტორი:	ნ.ენუქიძეი

მასშტაბი 1:100	ფორმატი A-3 თბილისი 2017 წ.	სულ
მეორე სართულის დაპავებულობის დათვირთვა, მისაწვდომობა და გასასვლელები		ფურცელი ა -

III სართულის გეგმა

ოფისი	
401	29.58მ
სქ	
დ.დ. 3	

სანჯუანძი	
402	6.98მ

მ.შ.მ.პ სანჯუანძი	
403	5.78მ

სანჯუანძი	
404	3.38მ

სანჯუანძი	
405	6.88მ

ოფისი	
406	110.78მ
სქ	
დ.დ. 12	

ოფისი	
407	11.08მ

ლიფტის ფოიე	
408	14.08მ

ტერასა	
409	93.78მ

ტერასა	
410	21.88მ

მინაბლოკი

შახტები მექანიკური განიავების სისტემისთვის

ტერასა +8.000

ტერასა +8.000

ტერასა +8.000

ტერასა +8.000

ტერასა

ტერასა

ოფისი 29.5 m²

W.C 6.76 m²

W.C 5.55 m²

W.C 3.24 m²

34.27 m²

19.70 m²

1.96 m²

90,3 m2

მეანალის მოაჯირი

მინამგებზატის ბიხარი

რკინის სახანძრო კიბე

მესამე სართულის დაკავებულობის დათვირთვა, მისაწვდომობა და გასასვლელები

ფერცელი ა -

Architectural Studio Art - House
Architecture . Design . Construction

დამატებითი ინფორმაცია

http://www.arthouse.ge

Art House Ltd.

Sps. art hauzi

მისამართი:
თბილისი. საქართველო
ვაჟა-ფშაველას გამზ. №18
Tel: 2 36 86 30
E mail: contact@athouse.ge

Восточный Фасад

დამკვეთი:	მისამართი : ქ. თბილისი,
შეთანხმებულია დამკვეთთან	ხელმოწერა

ობიექტის მისამართი:
ქ.თბილისი, უნივერსიტეტის ქ. ს/კ 01.14.04.029.123

პროექტის სახელწოდება

IT ლაბორატორია

ესკიზური პროექტი
არქიტექტურული ნაწილი

დირექტორი:	ნ.ენუქიძე
ავტორი:	ნ.ენუქიძე

მასშტაბი 1:100	ფორმატი A-3	სულ
	თბილისი 2018 წ.	

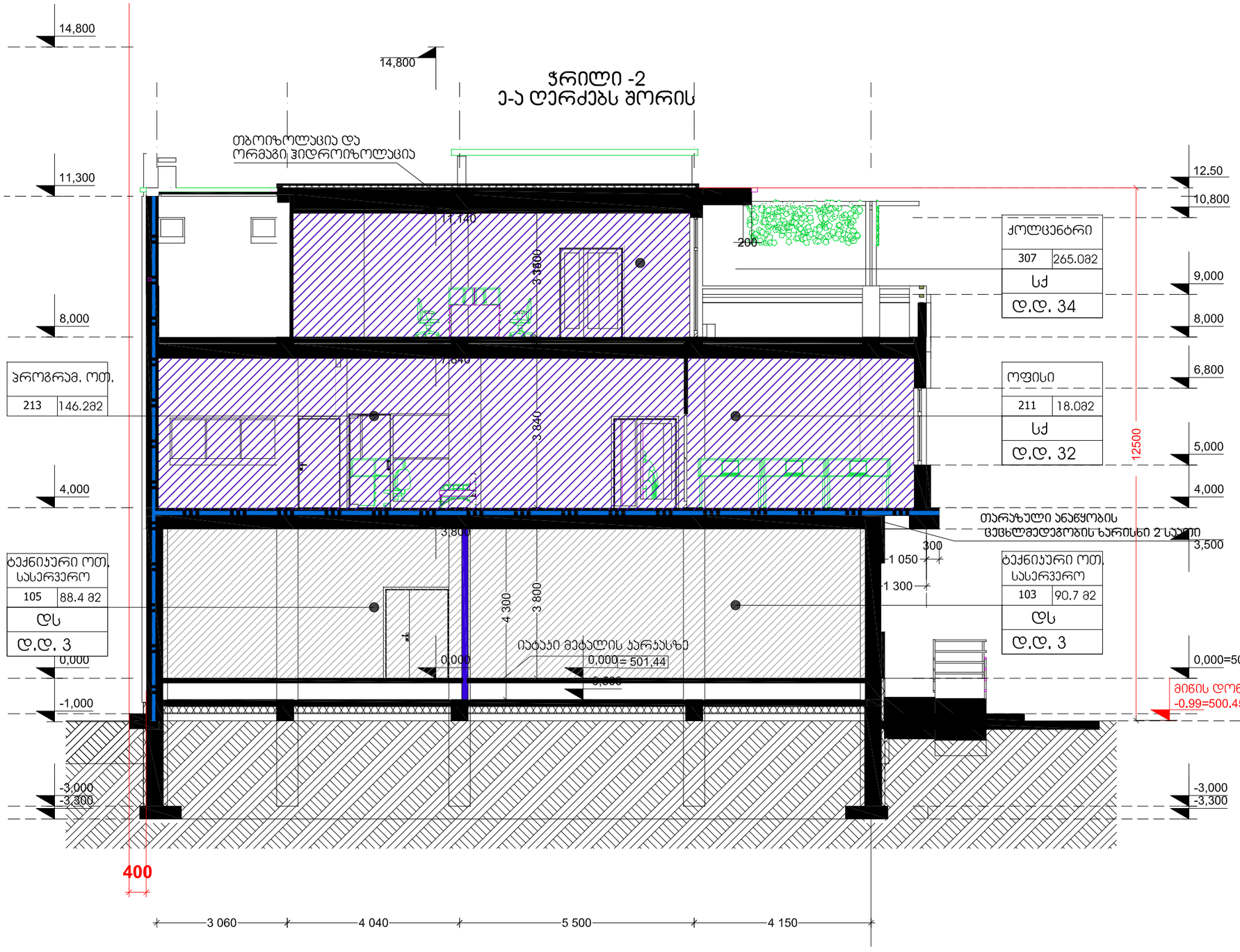

Architectural Studio
Art - House
Architecture . Design . Construction

დამატებითი ინფორმაცია

http: //www.arthouse.ge

Art House Ltd.

Sps. art hauzi

მისამართი:
თბილისი. საქართველო
ვაჟა-ფშაველას გამზ. №16
Tel: 2 36 86 30
E mail: contact@athouse.ge

დამკვეთი:	მისამართი : ქ. თბილისი,

ყველანაირი უფლება დაცულია კანონით	ხელმოწერა

ობიექტის მისამართი:
ქ. თბილისი, ა.ფ. [illegible] ქ.23

პროექტის სახელწოდება

IT ლაბორატორია

ესკიზური პროექტი
არქიტექტურული ნაწილი

დირექტორი:	ნ.ენუქიძე
ავტორი:	ნ.ენუქიძე

მასშტაბი 1:100	ფორმატი A-3	სულ
	თბილისი 2017 წ.	
ჭრილი -2 ე-ა ღერძებს შორის		ფურცელი ა-

შენობა-ნაგებობის უსაფრთხოების წესებთან შესაბამისობის ანალიზი

გამოყენებული წესები - შენობა-ნაგებობის უსაფრთხოების წესები

ჩამოთვალეთ შენობის დაკავებულებები და აღწერეთ თითოეული გამოყენება
დამხმარე და სხვადასხვა დანიშნულების ჯგუფი **დს** (დამხმარე სათავსო,წყლის რეზერვუარი - 3.00 ნიშნულზე) (ტექნიკური ოთ. სასერვერო 0.00 ნიშნულზე)
საქმიანი ჯგუფი **სქ** (დაცვის ოთახი 0,00 ნიშნულზე); (ოფისი; სოციოლოგების ოთახი;შეხვედრების ოთახი; პროგრამისტების ოთახი,+4.00 ნიშნულზე); (კოლცენტრი +8.00 ნიშნულზე);

კონსტრუქციის ტიპი:	
განსაზღვრეთ კონსტრუქციის არსებული შენობისთვის: მაგალითი: II-A, II-B, V-A, V-B	
განსაზღვრეთ კონსტრუქციის ტიპი ახალი შენობისთვის: მაგალითი: II-A, II-B, V-A, V-B	II –B
შერეული კონსტრუქციის შემთხვევაში მიუთითეთ ტიპები, რომელიც გამოყენებული იქნება, განსაზღვრეთ ტიპები და მათი მდებარეობა:	

სიმაღლის შეზღუდვები		
დაკავებულობები	დასაშვები სართულიანობა	შემოთავაზებული სართულიანობა
დამხმარე და სხვადასხვა დანიშნულების ჯგუფი **დს**	2	2
საქმიანი ჯგუფი **სქ**	4	4
	დასაშვები სიმაღლე	შემოთავაზებული სიმაღლე მიწის დონე -0.99 (500.45)
საერთო სიმაღლე =	16.8	11.50 მეტრი
მიწის ზემოთ სართულის რაოდენობა =		3

ფართობის შეზღუდვები		
დაკავებულობები	დასაშვები ფართობი (ცხრილი 503)	შემოთავაზებული ფართობი
დამხმარე და სხვადასხვა დანიშნულების ჯგუფი **დს**	**790.0 კვ.მ**	**206.6 კვ.მ**
საქმიანი ჯგუფი **სქ**	**2140.0 კვ.მ**	**682.4 კვ.მ**
იატაკის საერთო ფართობი =	**966.0მ²**	
იატაკების რაოდენობა =	**4**	
შენობის საერთო ფართობი =	**1186.0 მ²**	

გარე კედლის ცეცხლმედეგობისა და ღიობისადმი მოთხოვნები ცხრილების 602-ის და 705.8 -ის მიხედვით									
გარე კედელი	ხანძარსაწინააღმდეგო მანძილი (მეტრი)	ცეცხლმედეგობის ხარისხი (საათი)		კედლის ღიობების ფართობი (კედლის %)					
		მოთხოვნილი	გათვალისწინებული	დასაშვები			გათვალისწინებული		
				დაცული	დაუცველი საშხეფებით	დაუცველი	დაცული	დაუცველი საშხეფებით	დაუცველი
აღმოსავლეთი („1-5“ ღერძებში)	10.08 – 13,39	0	0	შეუზღუდავი	შეუზღუდავი	შეუზღუდავი			17%
დასავლეთი („5-4“ ღერძებში)	0,40 მ.	1 საათი	1 საათი	45%	45%	დაუშვებელია			0%
(„4-3“ ღერძებში)	3.46მ	0	0			15%			1.12%
(„3-1“ ღერძებში)	0.40 მ.	1 საათი	1 საათი			დაუშვებელია			0%
ჩრდილოეთი („ა-ე“ ღერძებში)	19,09-20,59 მ.	0	0	შეუზღუდავი	შეუზღუდავი	შეუზღუდავი			13%
სამხრეთი („ე-ა“ ღერძებში)	18,92-26,80 მ	0	0	შეუზღუდავი	შეუზღუდავი	შეუზღუდავი			7.8%

ხანძრისაგან დაცვის სისტემებისადმი მოთხოვნები							
დაკავებულობები/ სივრცეები/გასასვლელი საშუალებები	ავტოსაშხეფი სისტემა	ალტერნატიული ავტომატური ცეცხლსაქრობი სისტემები	სახანძრო განგაშისა, კვამლაღმოჩენი და ცეცხლაღმოჩენი სისტემები	სახანძრო მილდგარების სისტემები	კვამლის საკონტროლო სისტემები	ხელის ცეცხლმაქრები	საავარიო განგაშის სისტემები
საქმიანი ჯგუფი სქ	---	---	კი	კი	---	კი	---
დამხმარე და სხვადასხვა დანიშნულების ჯგუფი დს	---	---	კი	კი	---	კი	---
კიბის უჯრედი					---		
ლიფტები					კი (ლიფტის შახტაში ჰაერის დაწნევის სისტემა)		
ვესტიბიული	კი		კი	კი			

სახანძრო-სამაშველო სამსახურის მიერ გამოსაყენებელი მისაერთებლები	კი
სახანძრო ტუმბოები და წყლის რეზერვუარი (განთვსებულია სართულზე)	კი

თითოეული სართულიდან გასასვლელი საშუალება									
სართულები	დაკავებულობა და დაკავებულობის დატვირთვის ჯამური მაჩვენებელი	მოთხოვნილი გასასვლელების/გასასვლელთან მისადგომის რაოდენობა	გათვალისწინებული გასასვლელების/გასასვლელთან მისადგომის რაოდენობა და ტიპი	გასასვლელის საშუალებების სიგანე(მ)					
				გზა-კიბეები		დერაფანი,		გზა-კარი	
				მოთხოვნილი	გათვალისწინებული	მოთხოვნილი	გათვალისწინებული	მოთხოვნილი	გათვალისწინებული
მიწის დონის ქვედა სართული -3.00 ნიშნულზე	დამხმარე და სხვადასხვა დანიშნულების ჯგუფი დს (ს.დ.დ 3)	1	1 (გასასვლელთან მისადგომი გზა კიბე)	0.90 მ	1.40 მ	1.20	1.30	0,82	0,82
პირველი სართული (0,00 ნიშნულზე)	საქმიანი ჯგუფი სქ (ს.დ.დ 1) დამხმარე და სხვადასხვა დანიშნულების ჯგუფი დს (ს.დ.დ 7)	2	1 (გარე გასასვლელი გზა-კიბე) 1 (გასასვლელი გზა კარი)	1.20 მ 1.20 მ	1.40 მ 1.40 მ	1.20მ	1.50მ	0,82მ 0.82მ	0,82 მ 0.82 მ
მეორე სართული (+4.00 ნიშნულზე)	საქმიანი ჯგუფი სქ (ს.დ.დ 32)	2	1 (შიგა გასასვლელის გზა-კიბე)	1.20მ	1.40მ			0.82მ	0.82მ

			1 (გარე გასასვლელის გზა-კიბე)	1.20მ	1.40მ			0.82მ	0.82მ
მესამე სართული (+8.00 ნიშნულზე)	საქმიანი ჯგუფი სქ (ს.დ.დ 12)		1 (შიგა გასასვლელის გზა-კიბე) 1 (გარე გასასვლელის გზა-კიბე)	1.20 მ 1.20 მ	1.40 მ 1.40 მ			0,82მ 0.82მ	0,82მ 0.82მ

განიავებისადმი მოთხოვნები		
დაკავებულობები/სივრცეები/გასასვლელი საშუალებები	ბუნებრივი განიავება	ხელოვნური განიავება
დამხმარე და სხვადასხვა დანიშნულების ჯგუფი დს (წყლის რეზერვუარი, სატუმბო ოთახი, დამხმარე სათავსო -3,00 ნიშნულზე) (ტექნიკური ოთახი სასერვერო 0,00 ნიშნულზე)	კი	კი

საქმიანი ჯგუფი სქ	კი	
კიბის უჯრედი		კი
ლიფტები		კი
დერეფანი (0.00 ნიშნულზე)	კი	

წყალსადენი სისტემის ფიქსირებული მოწყობილობების რაოდენობა ცხრილი 1602.1-ის მიხედვით												
სართულები	დაკავებულობა და დაკავებულობის დატვირთვის ჯამური მაჩვენებელი	ფიქსირებული მოწყობილობები											
		უნიტაზი		ტუალეტის ხელსაბანები		აბაზანა/შხაპი		სასმელი წყლის ფანტანი		სამომსახურეო ნიჟარა		სამზარეულოს ნიჟარა	
		მოთხოვნილი	დაშვებული	მოთხოვნილი	დაშვებული	მოთხოვნილი	დაშვებული	მოთხოვნილი	დაშვებული	მოთხოვნილი	დაშვებული	მოთხოვნილი	დაშვებული
მიწის დონის ქვედა სართული -3.00 ნიშნულზე	დამხმარე და სხვადასხვა დანიშნულების ჯგუფი დს (ს.დ.დ 3)	-	-	-	-	-	-	-	-	-	-	-	-

პირველი სართული (0,00 ნიშნულზე)	საქმიანი ჯგუფი **სქ** **(ს.დ.დ 1)** დამხმარე და სხვადასხვა დანიშნულების ჯგუფი **დს** **(ს.დ.დ 7)**	**1**	**1**	**1**	**1**	-	-	**1**	**2**	**1**	**1**	-	-
მეორე სართული (+4.00)	საქმიანი ჯგუფი **სქ** **(ს.დ.დ 32)**	**1**	**3**	**1**	**3**	-	-	**1**	**2**	-	-	-	-
მესამე სართული	საქმიანი ჯგუფი **სქ** **(ს.დ.დ 12)**	**1**	**3**	**1**	**3**	-	-	**1**	**2**				